IBM System x3550 M4
7914 型
安装与维护指南

IBM System x3550 M4
7914 型
安装与维护指南

注

在使用此信息及其支持的产品前，请先阅读第 737 页的附录 D，『获取帮助和技术协助』和第 741 页的『声明』中的一般信息、《*保修信息*》文档，以及 IBM 文档 CD 中的《*安全信息*》和《*环境声明和用户指南*》文档。

第 **11** 版（**2013** 年 **10** 月）

目录

安全

Before installing this product, read the Safety Information.

قبل تركيب هذا المنتج، يجب قراءة الملاحظات الآمنية

Antes de instalar este produto, leia as Informações de Segurança.

在安装本产品之前，请仔细阅读 Safety Information
(安全信息)。

安裝本產品之前，請先閱讀「安全資訊」。

Prije instalacije ovog produkta obavezno pročitajte Sigurnosne Upute.

Před instalací tohoto produktu si přečtěte příručku bezpečnostních instrukcí.

Læs sikkerhedsforskrifterne, før du installerer dette produkt.

Lees voordat u dit product installeert eerst de veiligheidsvoorschriften.

Ennen kuin asennat tämän tuotteen, lue turvaohjeet kohdasta Safety Information.

Avant d'installer ce produit, lisez les consignes de sécurité.

Vor der Installation dieses Produkts die Sicherheitshinweise lesen.

Πριν εγκαταστήσετε το προϊόν αυτό, διαβάστε τις πληροφορίες ασφάλειας
(safety information).

לפני שתתקינו מוצר זה, קראו את הוראות הבטיחות.

A termék telepítése előtt olvassa el a Biztonsági előírásokat!

Prima di installare questo prodotto, leggere le Informazioni sulla Sicurezza.

製品の設置の前に、安全情報をお読みください。

본 제품을 설치하기 전에 안전 정보를 읽으십시오.

Пред да се инсталира овој продукт, прочитајте информацијата за безбедност.

ཁྱེད་ཀྱིས་ཁྱབ་བཅོལ་ཁ་ཤས་ཡོད་པ་ཅིག་ཡོད་ན་ཁྱེད་ཀྱིས་ཁ་ཡིག་ཆ་ཀློག་ཡོད།

Les sikkerhetsinformasjonen (Safety Information) før du installerer dette produktet.

Przed zainstalowaniem tego produktu, należy zapoznać się
z książką "Informacje dotyczące bezpieczeństwa" (Safety Information).

Antes de instalar este produto, leia as Informações sobre Segurança.

Перед установкой продукта прочтите инструкции по
технике безопасности.

Pred inštaláciou tohto zariadenia si pečítaje Bezpečnostné predpisy.

Pred namestitvijo tega proizvoda preberite Varnostne informacije.

Antes de instalar este producto, lea la información de seguridad.

Läs säkerhetsinformationen innan du installerar den här produkten.

ཐོན་རྫས་འདི་བདེ་སྒྲིག་མ་བྱས་གོང་། ཟོར་གྱི་ཡིད་གཟབ་
བྱ་འདྲ་མིན་ཡོད་པའི་འོད་སྟེར་བལྟ་དགོས།

Bu ürünü kurmadan önce güvenlik bilgilerini okuyun.

مەزكۇر مەھسۇلاتنى ئورنىتىشتىن بۇرۇن بىخەتەرلىك ئۇچۇرلىرىنى ئوقۇپ چىقىڭ.

Youq mwngz yungh canjbinj neix gaxgonq, itdingh aeu doeg aen
canjbinj soengq cungj vahgangj ancien siusik.

经过培训的技术服务人员准则

本部分包含为经过培训的技术服务人员提供的信息。

检查安全隐患

使用此信息，可帮助您识别正在使用的 IBM® 产品中的安全隐患。

每个 IBM 产品在设计和制造时都安装了一些必需的安全器件来保护用户和技术服务人员免受伤害。本节中的信息仅阐述了这些器件。请正确判断可能因本部分未提及的非 IBM 变更或连接了非 IBM 功能部件或可选设备而形成的潜在安全隐患。如果发现安全隐患，必须确定危险的严重程度，以及确定在使用产品之前是否必须纠正该问题。

请考虑以下情况以及它们在安全方面的危险：

- 电气危险，尤其是主电源。机架上的主电压可能造成严重或致命的电击。
- 爆炸危险，如受损的 CRT 表面或膨胀的电容器。
- 机械危险，如硬件松动或缺失。

要检查产品的安全隐患，请完成以下步骤：

1. 确保已关闭电源并拔下电源线。
2. 确保外盖未受损、松脱或破裂，谨防被锋利的边缘划伤。
3. 检查电源线：
   - 确保三线制地线接头情况良好。使用计量表来测量外部地线引脚和机架地线间三线制地线的电阻是否小于等于 0.1 欧姆。
   - 确保电源线的类型正确。
   - 确保绝缘部分未磨损。
4. 卸下外盖。
5. 查看是否存在任何明显的非 IBM 变更。对任何非 IBM 变更的安全性作出正确的判断。
6. 检查系统内部是否存在任何明显的不安全状况，如金属屑、污染、水或其他液体，或是因火烧或烟熏导致损坏的迹象。
7. 检查电缆是否存在老化、磨损或受挤压的情况。
8. 确保电源外盖固定器（螺钉或铆钉）未卸下或受损。

电气设备维护准则

维护电气设备时，请遵守以下准则。

- 检查工作区域内是否存在电气危险，如潮湿的地板、未接地的电源延长线以及缺少安全的地线。
- 仅使用批准的工具和测试设备。因为有些手动工具的手柄是用非绝缘软质材料包起来的。
- 定期检查和维护电工工具，以便可以安全地使用工具。请勿使用磨损或损坏的工具或测试器。
- 请勿将口腔镜的反射面与带电的电路接触。口腔镜表面是导电的，如果它与带电的电路接触，可能导致人身伤害或设备损坏。
- 某些橡胶地垫含有微小的导电纤维，用来减少静电释放。请勿使用这种类型的垫子来保护您免受电击。
- 请勿在危险的情况下单独工作，或在存在危险电压的设备旁单独工作。
- 找到紧急电源关闭（EPO）开关、断电开关或电源插座，以便在发生电击事件时可以迅速关闭电源。
- 在执行机械检查、在电源附近工作、卸下或安装主要设备之前，请断开所有电源连接。
- 在对某个设备进行操作之前，请断开电源线。如果您无法断开电源线，请客户关闭为设备供电的墙上电闸，并将电闸锁定在关闭位置。
- 切勿主观认定电源已经与电路断开连接。仔细检查，确保已断开连接。
- 如果必须对具有裸露电路的设备进行操作，请遵守以下预防措施：
  - 确保您身边的另一位人员熟悉电源关闭控制装置，并能在必要的情况下关闭电源。
  - 请单手操作已通电的电气设备。将另一只手放在口袋中或背后，以避免形成可能导致电击的通路。
  - 使用测试器时，请正确设置控件并使用该测试器经过批准的探测导线和附件。
  - 站在合适的橡胶垫上，以确保您与地面（如金属地板条和设备机架）保持绝缘。
- 测量高电压时请格外小心。
- 为确保电源、泵、送风机、风扇和电动发电机等组件正确接地，维修这些组件时，请勿将它们搬离常规工作地点。
- 如果发生电击事件，请小心地关闭电源，并派其他人员寻求医疗救护。

安全声明

以下声明提供了本文档中所用的警告和危险信息。

要点：

文档中的每项警告和危险声明都有一个编号。该编号用于将英语版本的警告或危险声明与《*安全信息*》文档中警告或危险声明的翻译版本进行交叉引用。

例如，如果某项警告声明标注为“声明 1”，那么该警告声明的翻译位于《*安全信息*》文档中的“声明 1”下。

在执行各个过程之前，请务必阅读本文档中的所有警告和危险声明。在安装设备之前，请阅读系统或可选设备随附的所有其他安全信息。

声明 1

危险

电源、电话和通信电缆的电流具有危险性。

为避免电击危险：

- 请勿在雷暴天气期间连接或断开任何电缆连接，也不要对本产品进行安装、维护或重新配置。
- 将所有电源线连接至正确连线且妥善接地的电源插座。
- 将所有要连接到本产品的设备连接到正确连线的插座。
- 尽量仅用单手连接或断开信号电缆的连接。
- 切勿在有火灾、水灾或房屋倒塌迹象时开启任何设备。
- 除非安装和配置过程中另有说明，否则请在打开设备外盖之前断开已连接的电源线、远程通信系统、网络和调制解调器。
- 对本产品或连接的设备执行安装、移动或打开外盖的操作时，请按下表所述连接和断开电缆连接。

要连接，请执行以下操作：	要断开连接，请执行以下操作：
1. 关闭所有设备。	1. 关闭所有设备。
2. 首先将所有电缆连接至设备。	2. 首先从插座上拔出电源线。
3. 将信号电缆连接至接口。	3. 从接口上拔出信号电缆。
4. 将电源线连接至插座。	4. 从设备上拔出所有电缆。
5. 开启设备。	

声明 2

注意：
更换锂电池时，请仅使用 **IBM** 部件号为 **33F8354** 的电池或制造商推荐的同类电池。如果系统有包含锂电池的模块，请仅用同一制造商制造的同类型模块对其进行更换。电池含锂，如果使用、操作或处理不当会发生爆炸。

请勿：

- 将电池投入或浸入水中
- 将电池加热至超过 **100°C**（**212°F**）
- 修理或拆开电池

请根据当地法令法规的要求处理电池。

声明 3

注意：
安装激光产品（如 **CD-ROM**、**DVD** 驱动器、光纤设备或发送设备）时，请注意以下事项：

- 请勿卸下外盖。卸下激光产品的外盖可能会导致遭受危险的激光辐射。设备内部没有可维修的部件。
- 如果不按此处指定的步骤进行控制、调整或操作，那么可能会导致遭受危险的辐射。

危险

某些激光产品包含嵌入式 **3A** 类或 **3B** 类激光二极管。请注意以下内容： 打开时有激光辐射。请勿注视光束，请勿直接用光学仪器查看并避免直接暴露于光束之中。

1 类激光产品
Laser Klasse 1
Laser Klass 1
Luokan 1 Laserlaite
Appareil A Laser de Classe 1

声明 4

≥ 18 千克（39.7 磅）

≥ 32 千克（70.5 磅）

≥ 55 千克（121.2 磅）

注意：
抬起时请使用安全的做法。

声明 5

注意：
设备上的电源控制按钮和电源上的电源开关并不切断提供给设备的电流。设备也可能有多根电源线。要使设备彻底断电，请确保从电源断开所有电源线的连接。

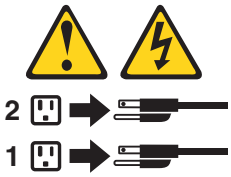

声明 6

注意：
如果在连接设备的电源线一端安装张力释放支架选件，那么必须将电源线的另一端连接到易于操作的电源插座。

声明 8

注意：
切勿卸下电源外盖或任何贴有以下标签的部件的外盖。

任何贴有该标签的组件内部都存在危险的电压、电流和能量级别。这些组件内部没有可维护的部件。如果您怀疑某个部件有问题，请联系技术服务人员。

声明 **12**

注意：
以下标签表示附近有发烫表面。

声明 **26**

注意：
请勿在机架安装式设备的顶部放置任何物品。

声明 **27**

注意：
附近有危险的活动部件。

机架安全信息（声明 **2**）

危险

- 请始终降低机架式机箱上支撑垫的位置。
- 请始终在机架式机箱上安装稳定支架。
- 请始终从机架式机箱底部开始安装服务器和可选设备。
- 请始终将最重的设备安装在机架式机箱的底部。

第 1 章 IBM System x3550 M4服务器

本出版物包含用于设置 IBM System x3550 M4 服务器的信息和说明，有关安装某些可选设备、对服务器进行连线和配置、卸下和更换设备的说明，以及诊断和故障诊断信息。

除了第 23 页的第 2 章，『安装可选设备』中有关安装可选硬件设备、更新固件和设备驱动程序以及完成安装的指示信息外，IBM 业务合作伙伴还必须完成第 23 页的『IBM 业务合作伙伴指示信息』中的步骤。

IBM System x3550 M4 服务器是高度为 1U 的[1]机架型服务器，主要用于高容量的网络事务处理。这款高性能的多核服务器非常适合于需要出众的微处理器性能、输入/输出 (I/O) 灵活性以及高度可管理性的网络环境。

性能、易用性、可靠性和扩展能力是设计服务器时重要的考虑因素。这些设计特性使您可以定制系统硬件以满足当前的需求，并提供了灵活的扩展能力以满足将来的需求。

服务器随附一份有限保证。有关保修条款的信息，请参阅服务器随附的《*保修信息*》文档。

该服务器采用了 IBM X-Architecture® 技术，这有助于提高性能和可靠性。要了解更多信息，请参阅第 9 页的『服务器提供的功能和技术』和第 12 页的『可靠性、可用性和可维护性』。

您可以从 http://www.ibm.com/systems/x/ 获取有关该服务器和其他 IBM 服务器产品的最新信息。在 http://www.ibm.com/support/mysupport/ 上，您可以通过标出感兴趣的 IBM 产品来创建个性化的支持页面。在该个性化页面中，您可预订有关新技术文档的每周电子邮件通知，搜索信息和下载以及访问各种管理服务。

如果您参与了 IBM 客户参考案例计划（client reference program），那么还可以分享有关技术使用、最佳实践和创新解决方案的信息；构建专业网络；以及洞察业务。有关 IBM 客户参考案例计划的更多信息，请访问 http://www.ibm.com/ibm/clientreference/。

热插拔服务器型号最多支持 8 个 2.5 英寸热插拔硬盘驱动器或 3 个 3.5 英寸热插拔硬盘驱动器。易插拔服务器型号最多支持 3 个 3.5 英寸易插拔硬盘驱动器。它支持 2.5 英寸热插拔串行连接 SCSI (SAS) 或 SATA 硬盘驱动器、3.5 英寸热插拔串行连接 SCSI (SAS) 或 SATA 硬盘驱动器或者 3.5 英寸易插拔 SATA 硬盘驱动器。

注：本文档中的插图可能与您的型号略有不同。

下图显示了具有可选光盘驱动器托架的 2.5 英寸热插拔服务器型号。

1. 每层机架按 1.75 英寸垂直增量的高度进行标记。每个增量称为一个单元，即“U”。1U 设备的高度约为 1.75 英寸。

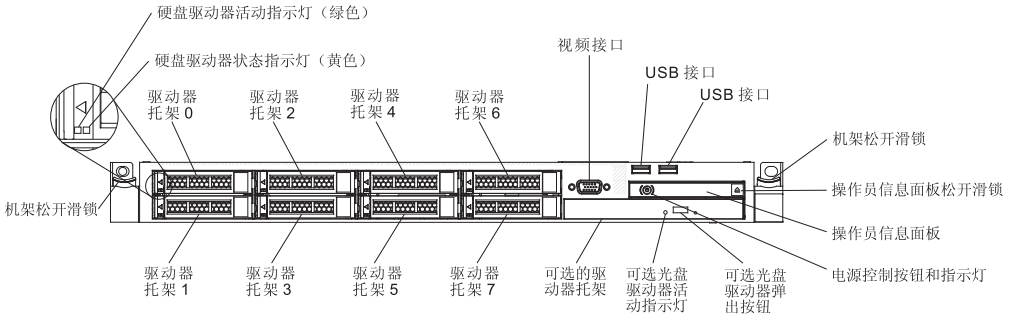

图 1. 正视图：2.5 英寸型号

下图显示了 3.5 英寸热插拔或易插拔服务器型号。这些服务器最多支持 3 个 3.5 英寸热插拔 SAS/SATA 或易插拔 SATA 硬盘驱动器。

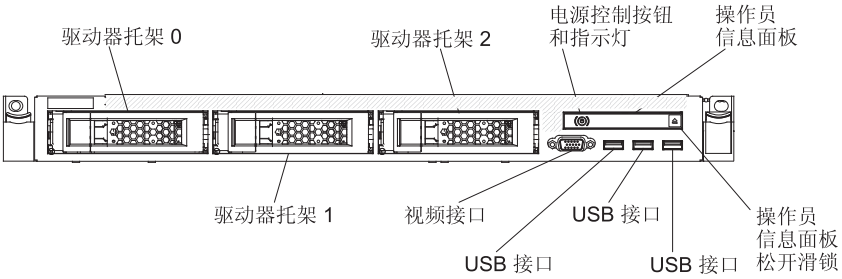

图 2. 正视图：3.5 英寸型号

您可以从 IBM Web 站点下载可用的固件和文档更新。服务器可能具有随附文档中没有描述的功能，该文档可能不定期地更新以包含有关这些功能的信息，或者可能有技术更新来提供服务器文档中没有包含的其他信息。要检查更新，请转至 http://www.ibm.com/supportportal/。

请将服务器的相关信息记录在下表中。

产品名称	IBM System x3550 M4 服务器
机器类型	7914
型号	_____
序列号	_____

型号和序列号位于服务器前部的标识标签上，如下图所示。

注：本文档中的插图可能与您的硬件略有不同。

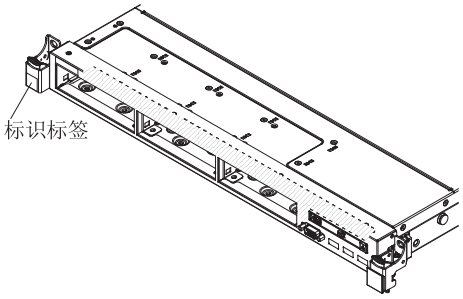

图 3. 标识标签

此外，系统服务标签（位于服务器外盖上）还提供用于移动访问服务信息的 QR 代码。您可以通过移动设备使用 QR 代码阅读器和扫描程序扫描 QR 代码以快速访问 IBM 服务信息 Web 站点。IBM 服务信息 Web 站点提供了有关部件安装和更换视频的其他信息以及用于服务器支持的错误代码。

下图显示了 QR 代码 (http://ibm.co/114FFrw)：

图 4. QR 代码

您可以下载 IBM *ServerGuide 设置和安装* CD，以帮助自己配置硬件，安装设备驱动程序以及安装操作系统。

要获取服务器的受支持可选设备的列表，请访问 http://www.ibm.com/systems/info/x86servers/serverproven/compat/us/。

请参阅 IBM *System x Documentation* CD 上的《机架安装指示信息》文档，以了解完整的机架安装和卸下指示信息。

IBM 文档 CD

IBM 文档 CD 包含可移植文档格式 (PDF) 的服务器文档，并包含用于帮助您快速查找信息的 IBM 文档浏览器。

硬件和软件要求

IBM 文档 CD 的最低硬件和软件需求如下：

- Microsoft Windows XP、Windows 2000 或 Red Hat Linux
- 100 MHz 微处理器
- 32 MB RAM
- Adobe Acrobat Reader 3.0（或更高版本）或 Linux 操作系统随附的 xpdf

使用文档浏览器

您可以使用“文档浏览器”浏览 CD 的内容，阅读文档的简述以及使用 Adobe Acrobat Reader 或 xpdf 查看文档。

文档浏览器会自动检测服务器中使用的区域设置，并以该区域所用的语言（如果可用）显示文档。如果文档没有针对该区域的语言版本，将显示英文版本。

请使用以下某个过程来启动文档浏览器：

- 如果已启用“自动启动”，请将 CD 插入 CD 或 DVD 驱动器。文档浏览器将自动启动。
- 如果已禁用“自动启动”或未对所有用户启用“自动启动”，请使用以下某个过程：
  - 如果使用 Windows 操作系统，请将 CD 插入 CD 或 DVD 驱动器中，并单击开始 > 运行。在打开字段中，输入

    ```
    e:\win32.bat
    ```

    其中 *e* 是 CD 或 DVD 驱动器的盘符，然后单击确定。
  - 如果使用 Red Hat Linux，请将 CD 插入 CD 或 DVD 驱动器，然后从 /mnt/cdrom 目录运行以下命令：

    ```
    sh runlinux.sh
    ```

从产品菜单中选择服务器。可用主题列表显示了服务器的所有文档。某些文档可能在文件夹中。加号（+）表明文件夹或文档下包含其他文档。单击加号可显示其他文档。

选中一个文档后，该文档的描述将显示在主题描述下。要选择多个文档，请在选择文档的同时按住 `Ctrl` 键。单击 **View** 使用 Acrobat Reader 或 xpdf 查看选定的一个或多个文档。如果选择了多个文档，那么所有选定文档都将在 Acrobat Reader 或 xpdf 中打开。

要搜索所有文档，请在 **Search** 字段中输入某个字或字符串并单击 **Search**。包含该字或字符串的文档将根据出现次数，按从多到少的顺序列出。单击某个文档以进行查看，在文档中按 `Crtl+F` 以使用 Acrobat 搜索功能，或者按 `Alt+F` 以使用 xpdf 搜索功能。

单击 **Help** 获取有关使用文档浏览器的详细信息。

相关文档

本《*安装和维护指南*》包含了有关服务器的常规信息，包括如何对服务器进行设置和连线、如何安装受支持的可选设备和如何配置服务器，还包含可帮助您自己解决问题的信息，以及针对技术服务人员的信息。服务器还随附以下文档：

- 《*环境声明和用户指南*》

  该文档为 PDF 格式，位于 IBM *文档* CD 上。它包含环境声明译文。

- 《*IBM 机器代码许可协议*》

  该文档为 PDF 格式，位于 IBM *文档* CD 上。它包含针对您的产品的*针对机器代码的 IBM 许可证协议*的译文。

- 《重要注意事项》

  该文档为印刷文档，随服务器一起提供。它包含关于 IBM 产品的安全、环境和电子辐射声明的信息。

- 《*许可证和归属文档*》

  该文档为 PDF 格式，位于 IBM *文档* CD 上。它会提供开放式源代码声明。

- 《*机架安装说明*》

  这份印刷文档介绍了如何在机架中安装服务器，并随附了机架工具包。

- 《机架安全信息》

  此多语言文档提在机架文档中出现的注意和危险声明的翻译版本。每个注意和危险声明都有一个分配的编号，可以使用该编号来查找使用您的母语的对应声明。

- 《*安全信息*》

  此文档为 PDF 格式，位于 IBM *文档* CD 上。它包含警告和危险声明的译文。在文档中出现的每项警告和危险声明均有一个编号，您可以使用该编号在《*安全信息*》文档中找到与您的语言对应的声明。

- 《安全信息标签》

  此文档提供产品安全标签的简体中文、蒙古语、西藏语、维吾尔语和壮语翻译版本。

- 《保修信息》

  该文档为印刷文档，随服务器一起提供。它包含保修条款以及指向 IBM Web 站点上的“IBM 有限保证声明”的链接。

IBM *文档* CD 上可能还包含其他文档，具体取决于服务器型号。

ToolsCenter for System x and BladeCenter 是一个在线信息中心，包含与用于更新、管理和部署固件、设备驱动程序以及操作系统的工具相关的信息。 ToolsCenter for System x and BladeCenter 位于 http://publib.boulder.ibm.com/infocenter/toolsctr/v1r0/。

服务器可能具有随附的文档中未描述的功能。该文档可能会不定期更新，以包含有关这些功能的信息，我们也可能通过技术更新的形式提供服务器文档中未包含的其他信息。这些更新可从 IBM Web 站点获取。要检查更新，请转至 http://www.ibm.com/supportportal/。

本文档中的注意事项和声明

本文档中的警告和危险声明也可在 IBM *System x 文档* CD 上的多语言版《安全信息》文档中找到。每项声明都带有编号，以便引用《安全信息》文档中与您的语言对应的声明。

本文档中使用以下注意事项和声明：

- 注：这些注意事项提供重要的提示、指导或建议。
- 要点：这些注意事项提供的信息或建议可能会帮助您避免不便情况或出现问题。
- 注意：这些注意事项指出可能对程序、设备或数据造成的损坏。注意事项在可能会发生损坏的说明或情况之前列出。
- 警告：这些声明指出对您来说可能具有潜在危险的情况。警告声明就在具有潜在危险的过程步骤或情况的描述之前列出。
- 危险：这些声明指出对您来说可能具有潜在致命或极端危险的情况。危险声明就在具有潜在致命或极端危险的过程步骤或情况的描述之前列出。

服务器功能部件和规格

以下信息是服务器的功能部件和规格的摘要。

对于特定型号，某些功能可能不可用，或者某些规格可能不适用。

表 1. 服务器功能部件和规格

微处理器（取决于型号）： • 最多支持两个多核微处理器（已安装一个） • 3 级高速缓存 • 两个 QuickPath Interconnect (QPI) 链路速度最高可达每秒 8.0 GT 备注： • 您可以使用 Setup Utility 程序确定微处理器的类型和主频。 • 要获取受支持微处理器的列表，请访问 http://www.ibm.com/systems/info/x86servers/serverproven/compat/us/。	内存（取决于型号）： • 最小：2 GB • 最大：768 GB – 64 GB，使用无缓冲的 DIMM (UDIMM) – 384 GB 具有寄存器的 DIMM (RDIMM) 内存 – 768 GB 使用负载减少 DIMM (LRDIMM) • 类型： – PC3-8500 (DDR3-1066)、PC3-10600 (DDR3-1333)、PC3-12800 (DDR3-1600) 或 PC3-14900 (DDR3-1866) – 单列、双列或四列 – 带寄存器的 DIMM (RDIMM)、无缓冲的 DIMM (UDIMM) 或负载减少的 DIMM (LRDIMM) • 插槽：24 根双列直插式 • 支持（取决于型号）： – 4 GB UDIMM – 2 GB、4 GB、8 GB 和 16 GB RDIMM – 32 GB LRDIMM	**SATA** 光盘驱动器（对于 **2.5** 英寸型号可选）： • DVD-ROM • 多功能刻录机 硬盘驱动器扩展托架（取决于型号）： • 2.5 英寸型号：最多 8 个 2.5 英寸热插拔 SAS/SATA 硬盘驱动器托架（具有可选光盘驱动器托架） • 3.5 英寸型号：最多 3 个 3.5 英寸热插拔 SAS/SATA 或易插拔 SATA 硬盘驱动器托架 **PCI** 扩展槽： 支持两个 PCI 转接插槽： • 插槽 1 支持半高卡。 – PCI Express 3.0 x16 • 插槽 2 支持半长全高卡。 – PCI Express 3.0 x8 – PCI Express 3.0 x16（已安装两个微处理器） – PCI-X 64 位/133 MHz

表 1. 服务器功能部件和规格 (续)

视频控制器（集成到 **IMM2** 中）： • Matrox G200eR2 注：最高视频分辨率为 1600 x 1200 (75 Hz)。 – 与 SVGA 兼容的视频控制器 – DDR3 528 MHz SDRAM 显存控制器 – Avocent 数字视频压缩 – 16 MB 显存（不可扩展） 热插拔风扇： • 一个微处理器：4 个双电机热插拔风扇。 • 两个微处理器：6 个双电机热插拔风扇。 电源： • 最多两个热插拔电源，提供冗余支持 – 550 瓦交流电 – 750 瓦交流电 – 750 瓦直流电 注：服务器中的电源必须具有相同的额定功率或瓦数。	集成的功能： • 集成管理模块 II (IMM2)，在一个芯片上整合了多种管理功能。 • Intel I350AM4 四端口千兆以太网控制器，具有 Wake on LAN 支持 • 针对 3.5 英寸型号的八个通用串行总线 (USB) 端口。针对 2.5 英寸型号的七个通用串行总线 (USB) 端口。一个端口针对安装有嵌入式系统管理程序软件的可选 USB 闪存设备。 • 6 个网络端口（4 个位于主板上的 1 Gb 以太网端口和 2 个附加端口，这两个端口在安装了可选 IBM 双端口 10 Gb 网络适配器时提供） • 后部的一个系统管理 1 Gb 以太网端口用于连接到系统管理网络。该系统管理接口专用于 IMM2 功能。 • 一个串口	**RAID** 控制器（取决于型号）： • 一个 ServeRAID H1110 SAS/SATA 适配器，提供 RAID 0、1 和 10。 • 一个 ServeRAID M1115 SAS/SATA 适配器，提供 RAID 0、1 和 10，以及可选的 FoD RAID 5/50 和 SED（自加密驱动器）升级。 • 一个 ServeRAID M5110 SAS/SATA 适配器，提供 RAID 0、1 和 10。可选升级： – RAID 5/50（512 MB 高速缓存），可选的 FoD RAID 6/60 和 SED 升级 – RAID 5/50（512 MB 闪存），可选的 FoD RAID 6/60 和 SED 升级 – RAID 5/50（1 GB 闪存），可选的 FoD RAID 6/60 和 SED 升级 – RAID 5/50 和 SED（零缓存） • 一个 ServeRAID M5120 SAS/SATA 适配器，提供 RAID 0、1 和 10。可选升级： – RAID 5/50（512 MB 高速缓存），可选的 FoD RAID 6/60 和 SED 升级 – RAID 5/50（512 MB 闪存），可选的 FoD RAID 6/60 和 SED 升级 – RAID 5/50（1 GB 闪存），可选的 FoD RAID 6/60 和 SED 升级 – RAID 5/50 和 SED（零缓存）

表 1. 服务器功能部件和规格 (续)

环境：遵守 ASHRAE A3 类规范。

服务器开启时：

- 温度：
  - 5 摄氏度到 40 摄氏度（41 华氏度到 104 华氏度）
  - 海拔高度：0 到 950 米（3117 英尺）；海拔每升高 175 米，最高系统温度降低 1 摄氏度。
- 最大海拔高度：3050 米（10000 英尺），5 摄氏度到 28 摄氏度（41 华氏度到 82.4 华氏度）
- 湿度:
  - 非冷凝：-12 摄氏度露点温度（10.4 华氏度）
  - 相对湿度：8% 到 85%
- 最高露点温度：24 摄氏度（75.2 华氏度）
- 最大温度变化率：
  - 磁带机：5 摄氏度/小时（41 华氏度/小时）
  - 硬盘驱动器：20 摄氏度/小时（68 华氏度/小时）

服务器关闭时：

- 温度：5 摄氏度到 45 摄氏度（41 华氏度到 113 华氏度）
- 相对湿度：8% 到 85%
- 最高露点温度：27 摄氏度（80.6 华氏度）

存放（非运行时）：

- 温度：1 摄氏度到 60 摄氏度（33.8 华氏度到 140 华氏度）
- 最大海拔高度：3050 米（10000 英尺）
- 相对湿度：5% 到 80%
- 最高露点温度：29 摄氏度（84.2 华氏度）

装运（非运行时）：

- 温度：-40 摄氏度到 60 摄氏度（-40 华氏度到 140 华氏度）
- 最大海拔高度：10700 米（35105 英尺）
- 相对湿度：5% 到 100%
- 最高露点温度：29 摄氏度（84.2 华氏度）

颗粒污染物：空气浮尘和化学性质活泼的气体单独反应或与其他环境因素（如湿度或温度）发生组合反应可能会对服务器造成风险。要了解有关颗粒和气体限制的信息，请参阅第 743 页的『颗粒污染物』。

警告：

- 设计为 ASHRAE A3 类（环境温度为 40 摄氏度），带有宽松的支持：
  - 支持云，如不可接受性能降级的工作负载（Turbo 关）
  - 在任何情况下，工作负载和配置的任何最坏组合都不会导致在 40 摄氏度时系统关机或设计暴露
- 特定微处理器受支持的环境：
  - Microprocessor Intel Xeon E5-2690 135W：
    - 温度：10 摄氏度到 27 摄氏度（50 华氏度到 80.6 华氏度）
    - 海拔高度：0 到 304.8 米（1000 英尺）
  - 具有 115W 和 130W 的微处理器型号：
    - 温度：10 摄氏度到 35 摄氏度（50 华氏度到 95 华氏度）
    - 海拔高度：0 到 914.4 米（3000 英尺）

大小：

- 1U
- 高度：43 毫米（1.7 英寸）
- 长度：734 毫米（28.9 英寸）
- 宽度：429 毫米（16.9 英寸）
- 重量：完全配置时约 16.4 千克（36.16 磅）

噪音辐射：

- 空闲时的声功率：最大 6.5 贝尔
- 运行时声功率：最大 6.5 贝尔

散热量：

大致的散热量：

- 最低配置：每小时 461 Btu（交流电源 135 瓦）
- 最高配置：每小时 3378 BTU（990 瓦交流电源）

电气输入：

- 要求正弦波输入 (50 - 60 Hz)
- 输入电压下限：
  - 最小：100 伏交流电
  - 最大：127 伏交流电
- 输入电压上限：
  - 最小：200 伏交流电
  - 最大：240 伏交流电
- 输入千伏安（kVA）近似值：
  - 最小值：0.14 千伏安
  - 最大值：0.993 千伏安

备注：

1. 耗电量和散热量随安装的可选功能部件的数量和类型以及正在使用的电源管理可选功能部件的不同而有所不同。
2. 陈述的噪音辐射级别是声明的（上限）声功率级别（贝尔），是通过机器随机采样生成的。所有测量均根据 ISO 7779 执行，并按照 ISO 9296 进行报告。由于房间反射和其他附近噪声源，给定位置的实际声压级别可能超出所示的平均值。陈述的噪音辐射级别是对系统随机采样得到的已声明（上限）声功率级别（贝尔）。

服务器提供的功能和技术

本部分介绍服务器使用和提供的功能和技术。

- **Active Energy Manager**

  IBM Active Energy Manager 解决方案是一种 IBM Systems Director 插件，用于在服务器用电时度量和报告其耗电情况。这使您可以监控与特定软件应用程序和硬件配置相关的耗电情况。您可以使用 IBM Systems Director，通过系统管理界面获取度量值并进行查看。有关更多信息，包括所需的 IBM Systems Director 和 Active Energy Manager 级别，请访问位于 http://pic.dhe.ibm.com/infocenter/director/pubs/index.jsp?topic=%2Fcom.ibm.director.main.helps.doc%2Ffqm0_main.html 上的 IBM Systems Director 信息中心，或者访问 http://www.ibm.com/systems/management/director/downloads.html。

- **Dynamic System Analysis (DSA)**

  服务器随附 IBM Dynamic System Analysis (DSA) Preboot 诊断程序。 DSA 收集并分析系统信息来帮助诊断服务器问题，并针对服务器主要组件提供一套丰富的诊断测试。DSA 可创建 DSA 日志，该日志是由系统事件日志（作为 IPMI 事件日志）、集成管理模块 (IMM) 事件日志（作为 ASM 事件日志）和操作系统事件日志按时间顺序合并而成。您可以将 DSA 日志作为文件发送给 IBM 支持人员，或者以文本文件或 HTML 文件形式查看信息。

  Dynamic System Analysis 有两种版本可用：DSA Portable 和 DSA Preboot。有关两种版本的更多信息，请参阅第 139 页的『DSA 版本』。

- **Features on Demand**

  如果 Features on Demand 功能部件集成在服务器中或集成在安装在服务器中的可选设备中，那么您可以购买激活密钥来激活该功能部件。有关“功能随需应变”的信息，请参阅/http://www.ibm.com/systems/x/fod/。

- **IBM *ServerGuide* 设置与安装 CD**

  ServerGuide 设置和安装 CD 可从 Web 下载，它提供了一些程序以帮助您设置服务器并安装 Windows 操作系统。ServerGuide 程序会检测已安装的可选硬件设备并提供正确的配置程序和设备驱动程序。要了解有关 *ServerGuide 设置和安装* CD 的更多信息，请参阅第 94 页的『使用 ServerGuide 设置和安装 CD』。

- **IBM Systems Director**

  IBM Systems Director 是一种平台管理基础，用于对管理异构环境中物理和虚拟系统的方式进行简化。通过使用业界标准，IBM Systems Director 支持多种操作系统和虚拟化技术。有关更多信息，请参阅位于 http://pic.dhe.ibm.com/infocenter/director/pubs/index.jsp?topic=%2Fcom.ibm.director.main.helps.doc%2Ffqm0_main.html 的 IBM Systems Director 信息中心和第 13 页的『IBM Systems Director』。

- 集成管理模块 **II (IMM2)**

  集成管理模块 II (IMM2) 将服务处理器功能、视频控制器、远程感知和蓝屏截取功能整合在一块芯片中。IMM 提供先进的服务处理器控制、监控和警报功能。如果环境状况超出阈值或者系统组件发生故障，IMM 会点亮指示灯以帮助您诊断问题，还会在

IMM 事件日志中记录错误，并把发生的问题警示给您。（可选）IMM 还针对远程服务器管理功能提供了虚拟感知功能。 IMM 通过以下业界标准接口提供远程服务器管理：

– 智能平台管理接口 (IPMI) V2.0
– 简单网络管理协议 (SNMP) V3.0
– 公共信息模型 (CIM)
– Web 浏览器

一些 IMM 特有的功能包括增强性能、更高分辨率的远程视频、扩展的安全选项以及对硬件和固件选件的 Feature on Demand 支持。

有关其他信息，请参阅第 104 页的『使用集成管理模块』和位于 www.ibm.com/support/entry/portal/docdisplay?lndocid=MIGR-5089484&brandind=5000008 上的 Integrated Management Module II User's Guide。

- 集成网络支持

  该服务器随附了一个集成的双端口 Intel 千兆以太网控制器，它支持与 10 Mbps、100 Mbps 或 1000 Mbps 网络的连接。要了解更多信息，请参阅第 109 页的『配置以太网控制器』。

- 集成的受信平台模块（**TPM**）

  这种集成的安全芯片执行密码功能并存储专用和公用安全密钥。它为受信计算组（TCG）规范提供硬件支持。当软件可用时，您可以进行下载以支持 TCG 规范。您可以通过 Setup Utility 中的 **System Security** 菜单选项来启用 TPM 支持。

- 超大数据存储容量和热插拔功能

  热插拔服务器型号最多支持 8 个 2.5 英寸或 3 个 3.5 英寸热插拔串行连接 SCSI (SAS) 硬盘驱动器或热插拔串行 ATA (SATA) 硬盘驱动器。易插拔服务器型号最多支持 3 个 3.5 英寸易插拔 SATA 硬盘驱动器。

  利用热插拔功能，您可添加、卸下或更换硬盘驱动器，而无需关闭服务器。

- 超大系统内存容量

  服务器支持最多 768 GB 的系统内存。服务器提供 24 个双列直插式内存条 (DIMM) 接口。服务器内存控制器为 PC3-8500 (DDR3-1066)、PC3-10600 (DDR3-1333)、PC3-12800 (DDR3-1600) 或 PC3-14900 (DDR3-1866) DDR3（第三代双倍数据速率）同步动态随机访问存储器 (SDRAM) DIMM 提供纠错码 (ECC) 支持。

- 光通路诊断

  光通路诊断提供一些指示灯，帮助您诊断问题。有关光通路诊断和指示灯的更多信息，请参阅第 124 页的『光通路诊断』和第 127 页的『光通路诊断指示灯』。

- 对 **IBM** 服务信息 **Web** 站点的移动访问

  服务器在系统服务标签（位于服务器外盖上）上提供 QR 代码，您可以通过移动设备使用 QR 代码阅读器和扫描程序进行扫描以快速访问 IBM 服务信息 Web 站点。IBM 服务信息 Web 站点提供了有关部件安装和更换视频的其他信息以及用于服务器支持的错误代码。有关 QR 代码，请参阅第 1 页的第 1 章，『IBM System x3550 M4服务器』页面上的 QR 代码信息。

- 多核处理

  服务器最多支持两个多核微处理器。服务器至少随附一个微处理器。

- **PCI** 适配器功能

  该服务器具有两个 PCI 接口插槽（一个支持半高卡，另一个支持半长全高卡）。插槽 2 可通过可选的 PCI 转接卡支持 PCI Express 或 PCI-X 适配器。请参阅第 236 页的『更换适配器』以获取详细信息。

- 冗余连接

  如果添加可选的以太网适配器，就可以通过安装的适用应用程序提供故障转移到冗余以太网连接的功能。如果主以太网连接发生问题并且在服务器中安装了可选以太网适配器，那么所有与主连接关联的以太网流量都会自动切换到可选冗余以太网适配器连接。如果安装了适用的设备驱动程序，切换时不会造成数据丢失，也不需要用户干预。

- 冗余的冷却功能和可选的电源功能

  该服务器最多支持两个 550 瓦或 750 瓦热插拔电源和六个双电机热插拔风扇，这为典型配置提供冗余和热插拔能力。由服务器中多个风扇提供的冗余冷却功能可以保证在一个风扇发生故障时冷却操作不会中断。该服务器至少随附一个 550 瓦或 750 瓦热插拔电源和四个风扇。

  如果在服务器中安装第二个微处理器，那么必须安装第四个和第六个风扇。您可以订购第二个可选电源用于电源冗余。

  注：您不能在服务器中混用 550 瓦和 750 瓦电源。

- **ServeRAID** 支持

  ServeRAID 适配器为独立磁盘冗余阵列（RAID）提供硬件支持，可用于创建各种配置。标准 RAID 适配器提供 RAID 级别 0、1 和 10。您可以购买可选的 RAID 适配器。

- 系统管理功能

  该服务器随附了一个集成管理模块 II (IMM2)。当该 IMM 与服务器随附的系统管理软件一起使用时，您可以本地和远程管理服务器的功能。该 IMM 还提供系统监控、事件记录和网络警报功能。服务器后部的系统管理接口专用于 IMM。专用的系统管理接口通过物理地从生产网络中分离管理网络流量来提供额外安全性。您可以使用 Setup Utility 来配置服务器，以使用专用的系统管理网络或共享网络。

- 与 **UEFI** 兼容的服务器固件

  IBM System x Server Firmware（服务器固件）提供多种功能，包括“统一可扩展固件接口” (UEFI) 2.1 一致性、Active Energy Manager 技术、增强的“可靠性、可用性和可维护性” (RAS) 功能以及“基本输入/输出系统” (BIOS) 兼容性支持。UEFI 可替换 BIOS 定义操作系统、平台固件和外部设备之间的标准接口。兼容 UEFI 的 System x 服务器能够启动兼容 UEFI 的操作系统、基于 BIOS 的操作系统、基于 BIOS 的适配器，以及兼容 UEFI 的适配器。

  注：该服务器不支持 DOS（磁盘操作系统）。

- **VMware ESXi** 嵌入式系统管理程序

可购买带有 VMware ESXi 嵌入式系统管理程序软件的可选 USB 闪存设备。系统管理程序是一种虚拟化软件，允许在一个主机系统上同时运行多个操作系统。USB 嵌入式系统管理程序闪存设备可以安装在主板上的内部 USB 接口中。要了解有关使用嵌入式系统管理程序的更多信息，请参阅第 108 页的『使用嵌入式系统管理程序』。

可靠性、可用性和可维护性

计算机设计中有三个重要特性，即可靠性、可用性和可维护性（RAS）。RAS 功能有助于确保存储在服务器中数据的完整性、当需要服务器时它的可用性以及诊断和纠正问题的简便性。

您的服务器具备以下 RAS 功能：

- 3 年部件和 3 年人工有限保修（7914 型机器）
- 24 小时支持中心
- 自动错误重试和恢复
- 当发生不可屏蔽中断（NMI）时自动重新启动
- 电源发生故障后自动重新启动
- 在集成管理模块 (IMM) 控制下切换备份基本输入/输出系统
- 针对风扇、电源、温度、电压和电源冗余的内置监控
- 大部分接口都具有电缆感知检测功能
- Chipkill 内存保护
- 用于 x4 DRAM 技术 DIMM 的双设备数据修正 (DDDC)（仅在 16 GB DIMM 上可用）。确保在最多两个 DRAM DIMM 发生硬件故障后单个 x4 DRAM DIMM 上数据可用。每个列组中均保留一个 x4 DRAM DIMM 作为空间设备。
- ServeRAID 和以太网适配器的诊断支持
- 错误代码和消息
- 纠错码 (ECC) 三级高速缓存和系统内存
- 全阵列内存镜像 (FAMM) 冗余
- 具有速度检测功能的热插拔冷却风扇
- 热插拔硬盘驱动器
- 信息和光通路诊断指示灯面板
- 集成管理模块 (IMM)
- 内存 DIMM、微处理器、硬盘驱动器、固态驱动器、电源和风扇的光通路诊断指示灯
- 内存镜像和内存备用支持
- 内存纠错码和奇偶校验测试
- 内存缩减（非镜像内存）。在内存控制器检测到非镜像不可纠正错误并且内存控制器无法正常恢复而重新启动服务器后，IMM 将记录此不可纠正错误并通知 POST。POST 会在逻辑上将具有不可纠正错误的内存映射出去，并且服务器将使用剩余的已安装内存来重新启动。
- 由菜单驱动的设置、系统配置以及独立磁盘冗余阵列（RAID）配置程序
- 微处理器内置自检 (BIST)、内部错误信号监控、内部热脱扣信号监控、配置检查以及通过光通路诊断进行的微处理器和电压调节器模块故障识别
- 不可屏蔽中断 (NMI) 按钮
- 小型计算机系统接口 (SCSI) 总线和 PCI-E 及 PCI/PCI-X 总线的奇偶校验
- 电源管理：符合“高级配置和电源接口”（ACPI）
- 开机自检（POST）
- 关于内存、微处理器、SAS/SATA 硬盘驱动器或固态驱动器、风扇、电源和 VRM 的预测性故障分析 (PFA) 警报

- 具有故障转移支持的冗余以太网功能
- 冗余的热插拔电源和冗余的热插拔风扇
- 冗余网络接口卡 (NIC) 支持
- 暂时关闭系统错误指示灯的提醒按钮
- 远程系统问题确定支持
- 基于 ROM 的诊断
- ROM 校验和
- 针对内存、主板上的 VPD、电源和硬盘驱动器或固态驱动器底板、微处理器和内存扩展托盘以及以太网卡的“串行存在检测”(SPD)
- 由“统一可扩展固件接口”（UEFI）执行的过度可校错误或多位错误的单一 DIMM 隔离
- 固态驱动器
- 用于系统管理功能部件和监控的备用电压
- 通过远程初始程序装入（RIPL）或动态主机配置协议/引导协议（DHCP/BOOTP），从 LAN 启动（引导）
- 通过配置菜单进行系统自动配置
- 系统错误日志记录（POST 和 IMM）
- 通过 Inter 集成电路（IC）协议总线执行的系统管理监控
- 不可纠正错误 (UE) 检测
- 可在本地或通过 LAN 升级的 POST、统一扩展固件接口 (UEFI)、诊断、IMM 固件和只读存储器 (ROM) 驻留代码
- 关于微处理器、主板、电源和 SAS/SATA（热插拔硬盘驱动器或固态驱动器）底板的重要产品数据 (VPD)
- Wake on LAN 功能

IBM Systems Director

IBM Systems Director 是一种平台管理基础，用于简化物理和虚拟系统的管理，并在 IBM 和非 IBM x86 平台中支持虚拟化技术。

IBM Systems Director 通过单一用户界面提供一致的视图，以用于查看受管系统，确定这些系统彼此间关联并识别其状态，从而有助于将相关技术资源与业务需要关联起来。IBM Systems Director 中所包含的一组常见任务提供了基本管理所需的核心能力，从而能够立即为您实现业务价值。常见任务包括以下项：

- 发现
- 盘点
- 配置
- 系统运行状况
- 监控
- 更新
- 事件通知
- 受管系统的自动化

IBM Systems Director Web 和命令行界面提供一致的界面，致力于促进执行以下常见任务和功能：

- 利用详细的清单以及和其他网络资源的关系发现、浏览和虚拟化网络上的系统
- 通知用户系统发生了问题，并能够确定问题原因

- 在系统需要更新时通知用户，并按计划分发和安装更新
- 分析系统的实时数据，设置通知管理员出现问题的关键阈值
- 配置单一系统的设置，创建可以为多个系统提供这些设置的配置计划
- 更新已安装的插件，以便向基本能力添加新的功能部件和功能
- 管理虚拟资源的生命周期

有关 IBM Systems Director 的更多信息，请参阅服务器随附的 *IBM Systems Director* DVD 上的文档、位于 http://pic.dhe.ibm.com/infocenter/director/pubs/index.jsp?topic=%2Fcom.ibm.director.main.helps.doc%2Ffqm0_main.html 上的 IBM Systems Director 信息中心以及位于 http://www.ibm.com/systems/management/ 上的 Systems Management Web 站点，后者提供了 IBM Systems Management 和 IBM Systems Director 的概述。

服务器控件、指示灯和电源

本部分描述控件和指示灯以及如何开启和关闭服务器。

要了解主板上其他指示灯的位置，请参阅第 29 页的『主板指示灯』。

正视图

下图显示了服务器型号前部的控件、指示灯和接口。

2.5 英寸硬盘驱动器服务器型号。

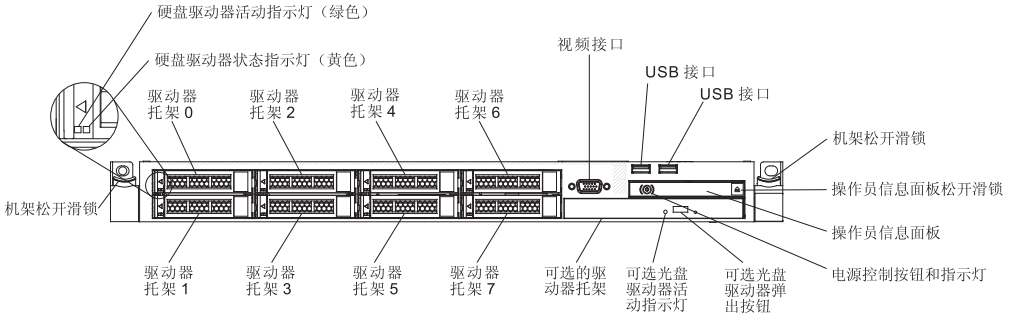

图 5. 正视图：2.5 英寸

3.5 英寸硬盘驱动器服务器型号。

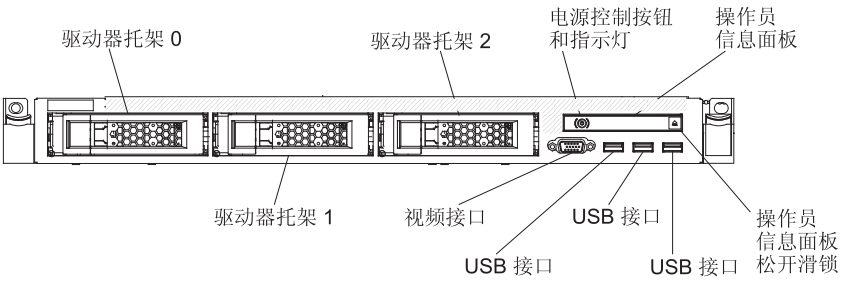

图 6. 正视图：3.5 英寸

- 机架松开滑锁：按下服务器前部两侧的滑锁可从机架上卸下服务器。
- 硬盘驱动器活动指示灯：该指示灯在热插拔 SAS 或 SATA 硬盘驱动器上使用。每个热插拔硬盘驱动器都有一个活动指示灯，当该指示灯闪烁时，表明该驱动器正在使用中。
- 硬盘驱动器状态指示灯：该指示灯在热插拔 SAS 或 SATA 硬盘驱动器上使用。当该指示灯点亮时，表明该驱动器发生了故障。如果服务器安装了可选 IBM ServeRAID 控制器，当该指示灯缓慢闪烁（每秒闪烁一次）时，表明驱动器正在重建。当该指示灯快速闪烁（每秒闪烁三次）时，表示控制器正在识别该驱动器。
- 可选 **DVD** 弹出按钮：按下该按钮可从可选 DVD 驱动器中弹出 DVD 或 CD。
- 可选 **DVD** 驱动器活动指示灯：当该指示灯点亮时，表明可选 DVD 驱动器正在使用中。
- 操作员信息面板：该面板包含可提供服务器状态相关信息的控件和指示灯。要了解有关操作员信息面板上控件和指示灯的更多信息，请参阅『操作员信息面板』。
- 操作员信息面板松开滑锁：按住蓝色松开滑锁可拉出光通路诊断面板，并查看光通路诊断指示灯和按钮。请参阅第 17 页的『光通路诊断面板』，以了解有关光通路诊断的更多信息。
- 视频接口：将显示器连接到该接口。可同时使用服务器前部和后部的视频接口。

  注：最高视频分辨率为 1600 x 1200 (75 Hz)。
- **USB** 接口：将 USB 设备（如 USB 鼠标或键盘）连接到任一 USB 接口。

操作员信息面板

下图显示了高级操作员信息面板和操作员信息面板（取决于服务器型号）上的控件和指示灯。

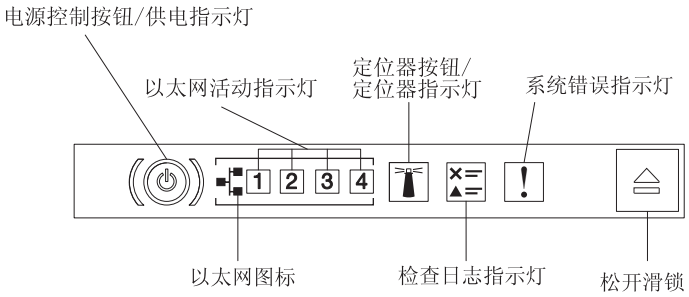

图 7. 高级操作员信息面板

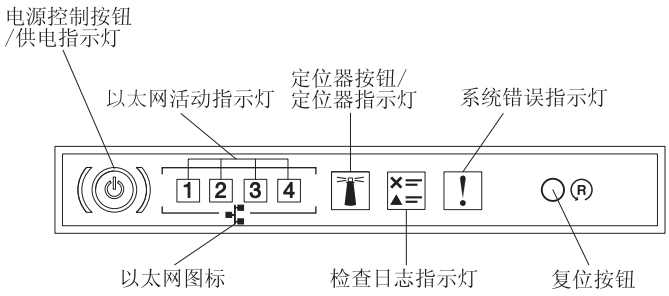

图 8. 操作员信息面板

- 电源控制按钮和供电指示灯：按此按钮可手动开启和关闭服务器。供电指示灯的状态如下所示：

  熄灭：未接通电源，或者电源或指示灯本身出现故障。

  快速闪烁（每秒四次）：服务器已关闭，但未准备就绪，无法开启。电源控制按钮已禁用。这将持续大约 5 到 10 秒。

  缓慢闪烁（每秒一次）：服务器已关闭，并且已准备就绪，可以开启。您可以按电源控制按钮以开启服务器。

  点亮：服务器已开启。
- 以太网活动指示灯：当其中任一指示灯点亮时，表明服务器正向连接到以太网端口（与该指示灯所对应）的以太网 LAN 传输信号，或正在接收来自该以太网 LAN 的信号。
- 系统定位器按钮/指示灯：使用此蓝色指示灯可直观地在其他多台服务器中找到该服务器。服务器后部也有系统定位器指示灯。该指示灯也用作感知检测按钮。您可以使用 IBM Systems Director 或 IMM Web 界面来远程点亮该指示灯。该指示灯由 IMM 控制。按下定位器按钮后，您可用肉眼在其他服务器中找到该服务器。
- 检查日志指示灯：当该黄色指示灯点亮时，表明发生了系统错误。请检查事件日志以获取其他信息。请参阅第 135 页的『事件日志』，以获取有关事件日志的更多信息。
- 系统错误指示灯：当该黄色指示灯点亮时，表明发生了系统错误。服务器后部也有系统错误指示灯。操作员信息面板或主板上的光通路诊断面板上的指示灯也会点亮，以帮助找出错误。该指示灯由 IMM 控制。

备注：

1. 重置按钮位于操作员信息面板或光通路诊断面板上，这具体取决于服务器中安装的操作员信息面板的类型。
2. 如果您的服务器型号中不存在任何松开滑锁，那么不必拉出操作员信息面板即可获取更多信息。

光通路诊断面板

光通路诊断面板位于操作员信息面板的顶部。

要了解有关光通路诊断面板上指示灯的更多信息，请参阅第 127 页的『光通路诊断指示灯』。

注：服务器外盖内侧的系统服务标签也提供有关光通路诊断指示灯位置的信息。

要操作光通路诊断面板，请按操作员信息面板上的蓝色松开滑锁。向前拉动面板，直至操作员信息面板的铰链脱离服务器机箱。然后向下拉动面板，使您可以看到光通路诊断面板信息。

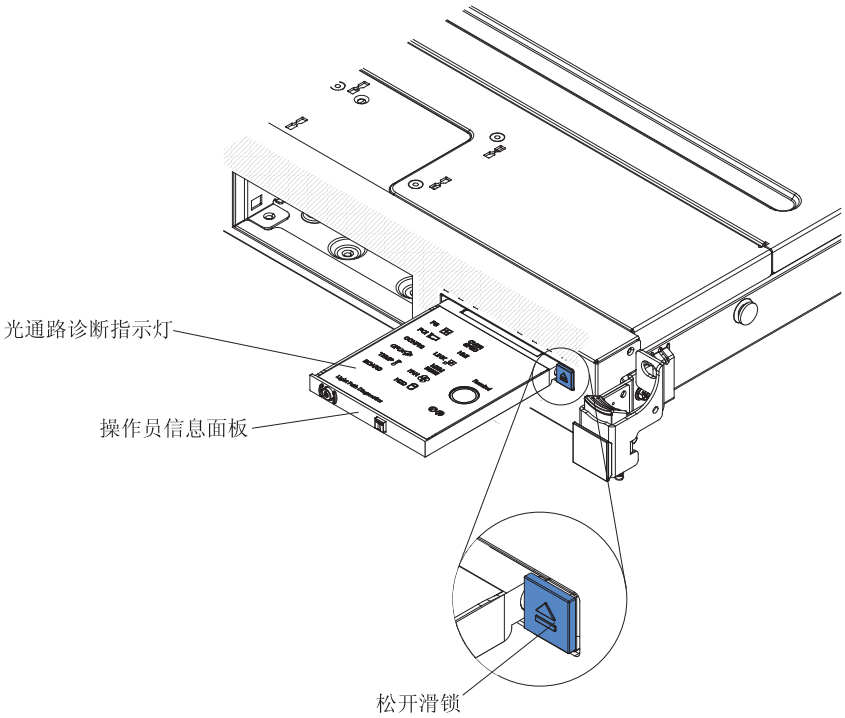

图 9. 光通路诊断面板展示

下图显示了光通路诊断面板上的指示灯和控件。

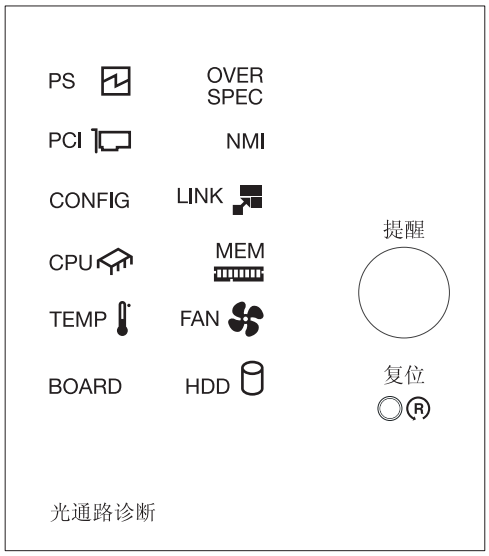

图 10. 光通路诊断面板

- 提醒按钮：该按钮将操作员信息面板上的系统错误指示灯置为提醒方式。在提醒方式中，系统错误指示灯每两秒闪烁一次，直至问题得到解决、服务器重新启动或发生新的问题。

  通过将系统错误指示灯设置为提醒方式，可确认您已知道发生的前一个故障，但暂时不立即采取措施来解决问题。
- 重置按钮：按下该按钮可重启服务器并运行开机自检 (POST)。您可能必须使用钢笔或拉直的回形针的针尖来按此按钮。重置按钮位于光通路诊断面板的右下角。

后视图

下图显示了服务器后部的接口。

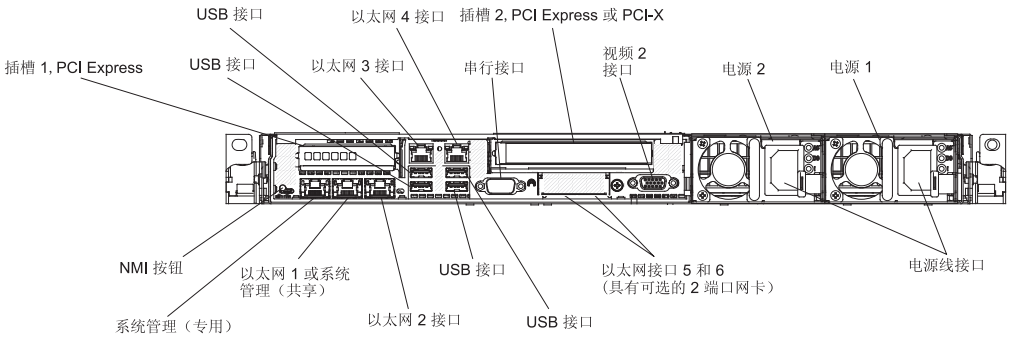

图 11. 后视图接口

- **NMI** 按钮：按下该按钮以强制微处理器发生不可屏蔽中断。它允许您使服务器出现蓝屏并进行内存转储（仅当由 IBM 服务支持人员指导时，才可使用该按钮）。您可能必须使用钢笔或拉直的回形针的针尖来按此按钮。NMI 按钮位于服务器后部的左下角。
- **PCI** 插槽 **1**：将薄型 PCI Express 适配器插入该插槽。

- **PCI** 插槽 **2**：将半长全高型 PCI Express 或 PCI-X 适配器插入该插槽。
- 电源接口：将电源线连接到该接口。

  注：电源 1 为缺省/主电源。如果电源 1 发生故障，必须立即更换。
- 视频接口：将显示器连接到该接口。可同时使用服务器前部和后部的视频接口。

  注：最高视频分辨率为 1600 x 1200 (75 Hz)。
- 串口：将 9 针串行设备连接到该接口。该串口与集成管理模块 II (IMM2) 共享。IMM2 可以使用 Serial over LAN (SOL) 来控制共享的串口，以重定向串行流量。
- **USB** 接口：将 USB 设备（如 USB 鼠标或键盘）连接到任一 USB 接口。
- 系统管理以太网接口：使用该接口可将服务器连接到网络以实现完全系统管理信息控制。该接口只供集成管理模块 (IMM2) 使用。专用管理网络通过物理地分离管理网络流量和生产网络流量，提供额外的安全性。您可以使用 Setup Utility 来配置服务器，以使用专用系统管理网络或共享网络。
- 以太网接口：使用这些接口中的任一接口将服务器连接到网络。在 Setup Utility 中对 IMM2 启用共享以太网后，可以使用以太网 1 或系统管理以太网（缺省值）接口访问 IMM2。

下图显示了服务器后部的指示灯。

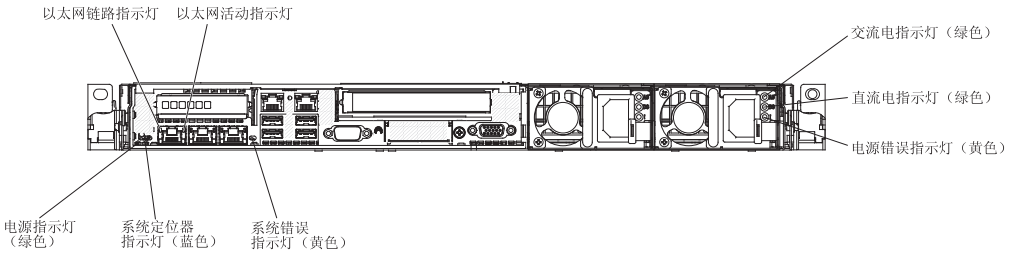

图 12. 后视图指示灯

下图显示了直流电源上的指示灯。

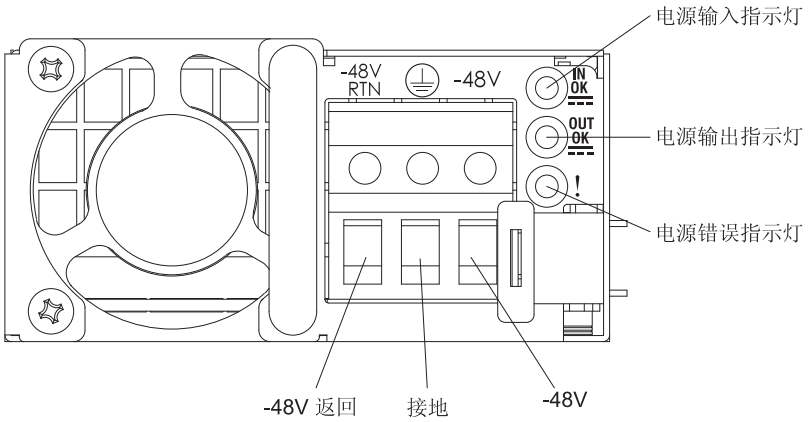

图 13. 直流电源指示灯

- 以太网活动指示灯：当这些指示灯点亮时，表明服务器正在向连接到以太网端口的以太网 LAN 传输信号，或正在从该以太网 LAN 接收信号。

- 以太网链路指示灯：当这些指示灯点亮时，表明以太网端口的 10BASE-T、100BASE-TX 或 1000BASE-TX 接口上存在活动链路连接。
- 交流电源指示灯：每个热插拔交流电源都有一个交流电源指示灯。当交流电源指示灯点亮时，表明有充足的电力通过电源线流入电源。在典型运行过程中，交流电源指示灯会点亮。有关任何其他指示灯组合的信息，请参阅第 131 页的『交流电源指示灯』。
- 直流电源指示灯：每个热插拔直流电源都有一个直流电源指示灯。当直流电源指示灯点亮时，表明电源正为系统供给充足的直流电源。在典型运行过程中，交流电源指示灯和直流电源指示灯都会点亮。有关任何其他指示灯组合的信息，请参阅第 131 页的『交流电源指示灯』。
- **IN OK** 电源指示灯：每个热插拔直流电源都有一个 IN OK 电源指示灯。当 IN OK 电源指示灯点亮时，表明有充足的电力通过电源线流入电源。在典型运行过程中，IN OK 和 OUT OK 电源指示灯都会点亮。有关任何其他指示灯组合的信息，请参阅第 132 页的『直流电源指示灯』。
- **OUT OK** 电源指示灯：每个热插拔直流电源都有一个 OUT OK 电源指示灯。当 OUT OK 电源指示灯点亮时，表明电源正为系统供给充足的直流电源。在典型运行过程中，IN OK 和 OUT OK 电源指示灯都会点亮。有关任何其他指示灯组合的信息，请参阅第 132 页的『直流电源指示灯』。
- 电源错误指示灯：当电源错误指示灯点亮时，表明电源发生了故障。

  注：电源 1 为缺省/主电源。如果电源 1 发生故障，必须立即更换电源。
- 供电指示灯：当该指示灯点亮且不闪烁时，表示服务器已开启。供电指示灯的状态如下所示：

  熄灭：未接通电源，或者电源或指示灯本身出现故障。

  快速闪烁（每秒四次）：服务器已关闭，但未准备就绪，无法开启。电源控制按钮已禁用。这将持续大约 5 到 10 秒。

  缓慢闪烁（每秒一次）：服务器已关闭，并且已准备就绪，可以开启。您可以按电源控制按钮以开启服务器。

  点亮：服务器已开启。
- 系统定位器指示灯：使用此指示灯可直观地在其他多台服务器中找到该服务器。您可以使用 IBM Systems Director 或 IMM2 Web 界面来远程点亮该指示灯。
- 系统错误指示灯：此指示灯点亮时，表明发生系统错误。光通路诊断面板上的某个指示灯也会点亮，以帮助找出错误。

服务器电源功能

当服务器连接到交流电源但未开启时，操作系统不会运行，并且除集成管理模块外的所有核心逻辑都会关闭。

但是，服务器可以响应来自 IMM 的请求，例如要求开启服务器的远程请求。供电指示灯闪烁，表示服务器已连接到交流电源，但未开启。

开启服务器

本信息用于开启服务器。

服务器接通电源大约 5 秒后，在服务器连接到电源期间，一个或多个风扇可能开始运转以进行散热，并且供电按钮指示灯将快速闪烁。服务器接通电源大约 5 到 10 秒后，电源控制按钮会变为活动状态（供电指示灯将缓慢闪烁），并且在服务器连接到电源期间，一个或多个风扇可能开始运转以提供散热功能。您可以按下电源控制按钮来开启服务器。

还可以通过以下任何一种方式开启服务器：

- 如果开启服务器时出现电源故障，那么电源恢复时服务器将自动重新启动。
- 如果您的操作系统支持 Wake on LAN 功能，可以使用 Wake on LAN 功能开启服务器。

备注：

1. 如果安装了 4 GB 或更多的内存（物理或逻辑），将为各种系统资源保留一部分内存，操作系统无法使用这些内存。为系统资源保留的内存数量取决于操作系统、服务器的配置以及配置的 PCI 选件。
2. 以太网 1 接口支持 Wake on LAN 功能。
3. 开启已安装图形适配器的服务器时，大约在 3 分钟后会在屏幕上显示 IBM 徽标。这是系统装入时的正常操作。

关闭服务器

请使用本信息来关闭服务器。

如果您关闭服务器并使其保持与电源的连接，服务器可以响应对服务处理器的请求，例如要求开启服务器的远程请求。服务器与电源保持连接时，一个或多个风扇可能持续运转。要切断服务器的所有电源，必须断开服务器与电源的连接。

某些操作系统需要在关闭服务器之前进行有序关闭。有关关闭操作系统的信息，请参阅您的操作系统文档。

声明 **5**

注意：
设备上的电源控制按钮和电源上的电源开关并不切断提供给设备的电流。设备也可能有多根电源线。要使设备彻底断电，请确保从电源断开所有电源线的连接。

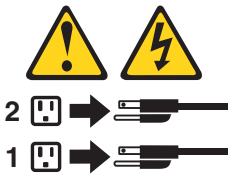

可以通过以下任何一种方式关闭服务器：

- 如果操作系统支持，可以从操作系统关闭服务器。按顺序关闭操作系统后，服务器将自动关闭。
- 如果操作系统支持，可以按下电源控制按钮来启动操作系统的有序关闭并关闭服务器。
- 如果操作系统停止运行，可以按住电源控制按钮超过 4 秒来关闭服务器。
- 服务器可由 Wake on LAN 功能关闭，但具有以下限制：

  注：安装任何 PCI 适配器时，在卸下 PCI Express 转接卡组合件和 PCI-X 转接卡组合件之前，必须从电源上拔下电源线。否则，Wake on LAN 功能可能会无法工作。
- 集成管理模块 (IMM) 可以关闭服务器，以作为对严重系统故障的自动响应。

第 2 章 安装可选设备

本章提供有关在服务器中安装可选硬件设备的详细指示信息。

除了本章节中有关安装可选硬件设备、更新固件和设备驱动程序以及完成安装的指示信息外，IBM 业务合作伙伴还必须完成『IBM 业务合作伙伴指示信息』中的步骤。

要点：为帮助确保您安装的设备正常工作，并且不会导致问题，请遵守以下预防措施：

1. 确保服务器和已安装的固件级别支持您正在安装的设备。如有必要，请更新 UEFI 和 IMM 固件以及任何其他存储在主板上的固件。有关服务器中固件存储位置的信息，请参阅第 91 页的『更新固件』。要获取服务器的受支持可选设备的列表，请访问 http://www.ibm.com/systems/info/x86servers/serverproven/compat/us/。
2. 使用最佳实践，针对服务器和可选设备应用最新固件和设备驱动程序更新。要下载 “IBM System x Firmware Update Best Practices”文档，请转至 www.ibm.com/support/entry/portal/docdisplay?lndocid=MIGR-5082923&brandind=5000008。以下站点提供了其他提示和技巧：
   - IBM 支持：http://www.ibm.com/supportportal/
   - System x 配置工具：http://www.ibm.com/systems/x/hardware/configtools.html
3. 安装可选硬件设备之前，请确保服务器运行正常。启动服务器，如果已安装操作系统，请确保操作系统可以启动，或者，确保显示 19990305 错误代码，表明未找到操作系统，但服务器工作正常。如果服务器工作不正常，请参阅第 140 页的『运行 DSA Preboot 诊断程序』以获取有关如何运行诊断的信息。
4. 按照本章中的安装过程进行操作，并使用正确的工具。由于错误安装的设备会导致插槽或接口中引脚损坏、连线松动或者组件松动，因此可能导致系统故障。

IBM 业务合作伙伴指示信息

除了本章中有关安装可选硬件设备、更新固件和设备驱动程序以及完成安装的指示信息外，IBM 业务合作伙伴还必须完成以下步骤。

1. 确认服务器正确启动，可识别出新安装的设备，并且没有任何错误指示灯点亮后，运行 Dynamic System Analysis (DSA) 压力测试。有关使用 DSA 的信息，请参阅第 138 页的『IBM Dynamic System Analysis』。
2. 多次关闭并重新启动服务器，以确保对于新安装的设备服务器配置正确且运行正确。
3. 将 DSA 日志另存为文件，并将其发送至 IBM。有关传送数据和日志的信息，请参阅第 24 页的『如何向 IBM 发送 DSA 数据』.
4. 要装运服务器，请将其重新包装在未损坏的原始包装材料中，并遵守 IBM 装运过程。

针对 IBM 业务合作伙伴的支持信息可从 http://www.ibm.com/partnerworld/ 获得。

如何向 IBM 发送 DSA 数据

使用 IBM Enhanced Customer Data Repository 将诊断数据发送到 IBM。

向 IBM 发送诊断数据之前，请阅读 http://www.ibm.com/de/support/ecurep/terms.html 处的使用条款。

您可以使用以下任意方法向 IBM 发送诊断数据：

- 标准上载：http://www.ibm.com/de/support/ecurep/send_http.html
- 使用系统序列号的标准上载：http://www.ecurep.ibm.com/app/upload_hw
- 安全上载：http://www.ibm.com/de/support/ecurep/send_http.html#secure
- 使用系统序列号的安全上载：https://www.ecurep.ibm.com/app/upload_hw

服务器组件

下图显示了服务器中的主要组件。

本文档中的插图可能与您的硬件略有不同。

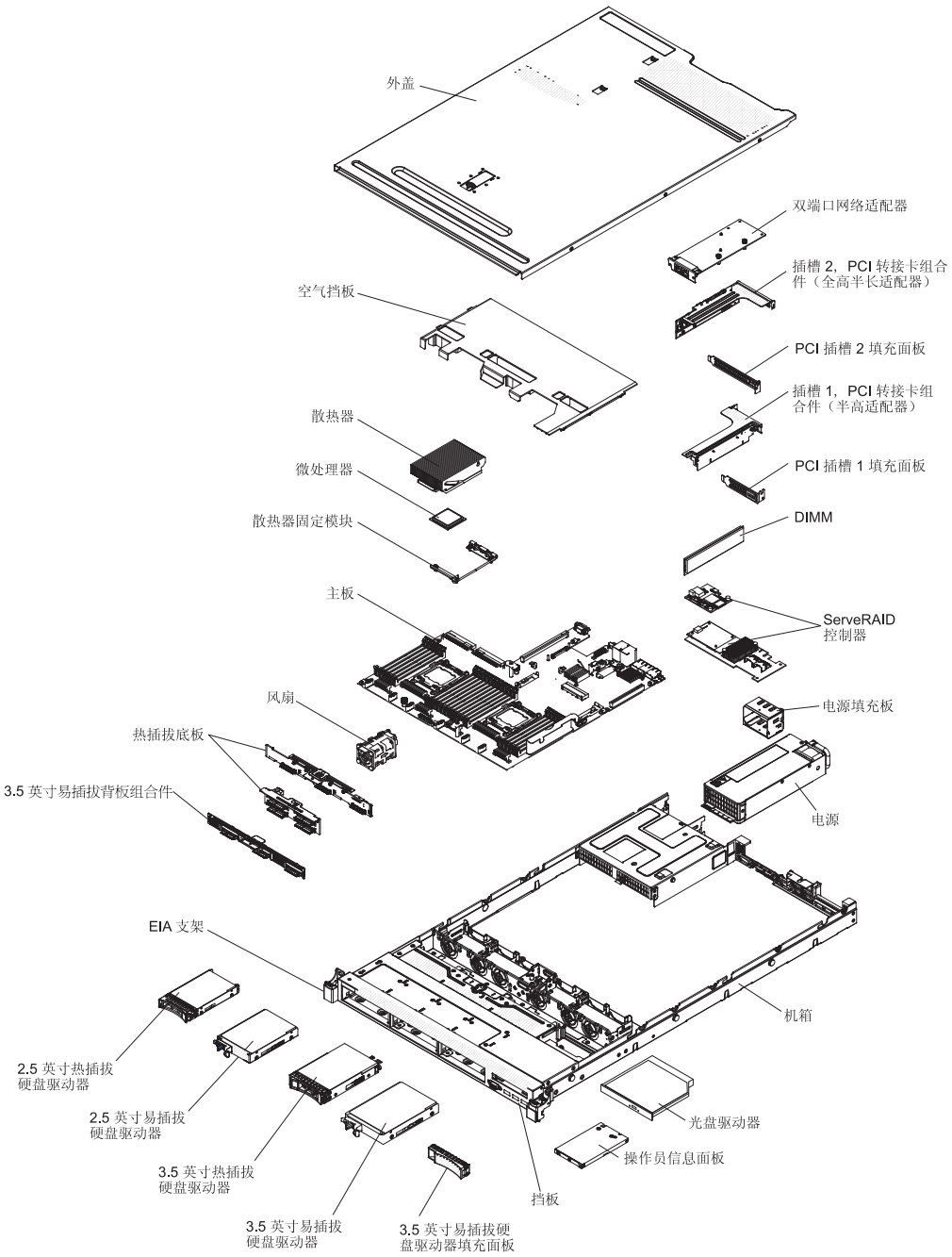

图 14. 服务器组件

组件上的蓝色部位表示触摸点，您可以握住此处将组件从服务器卸下或者安装到服务器中、打开或闭合滑锁等。

组件上的橙黄色部位或组件上/附近的橙黄色标签表示它是热插拔组件，这意味着如果服务器和操作系统支持热插拔功能，您就可以在服务器运行时卸下或安装该组件。（橙黄色部位也可以表示热插拔组件上的触摸点。）请参阅有关卸下或安装特定热插拔组件的说明，了解在卸下或安装该组件之前可能必须执行的任何其他过程。

主板上的内部接口

下图显示了主板上的内部接口。

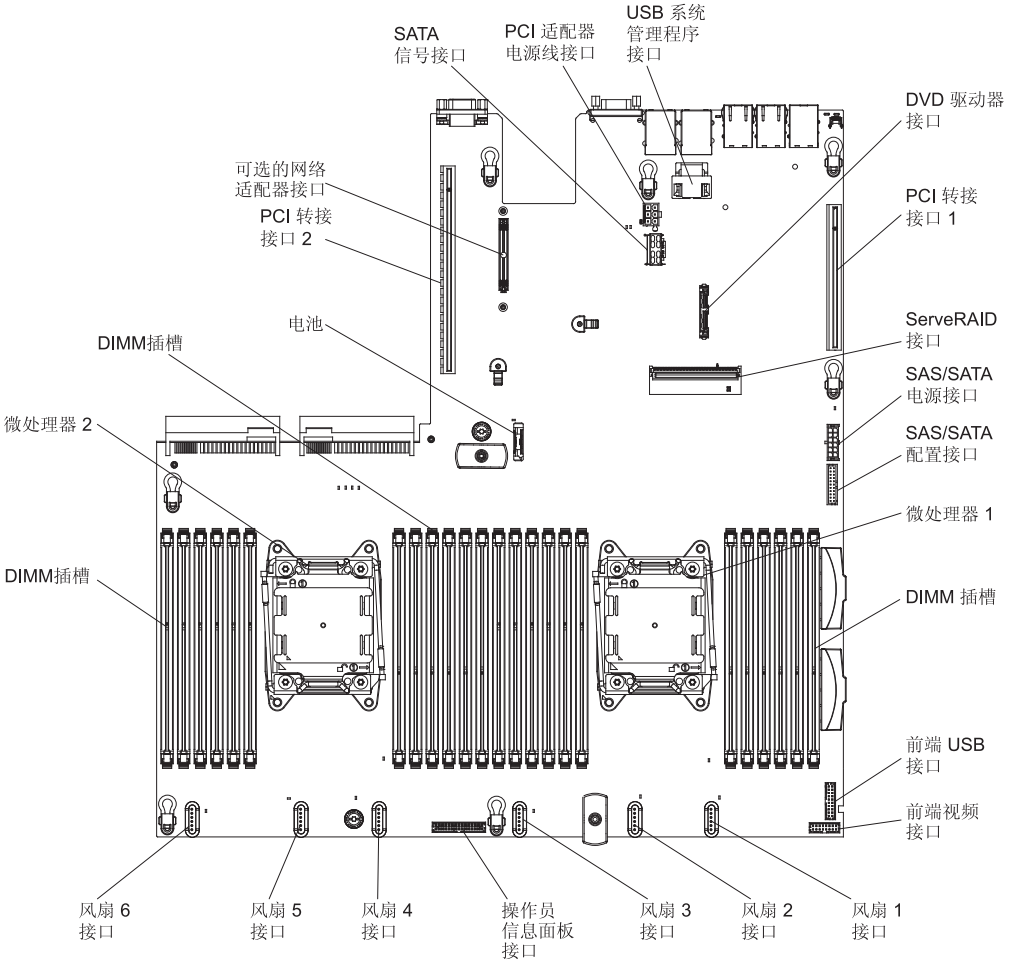

图 15. 主板上的内部接口

主板上的外部接口

下图显示了主板上的外部接口。

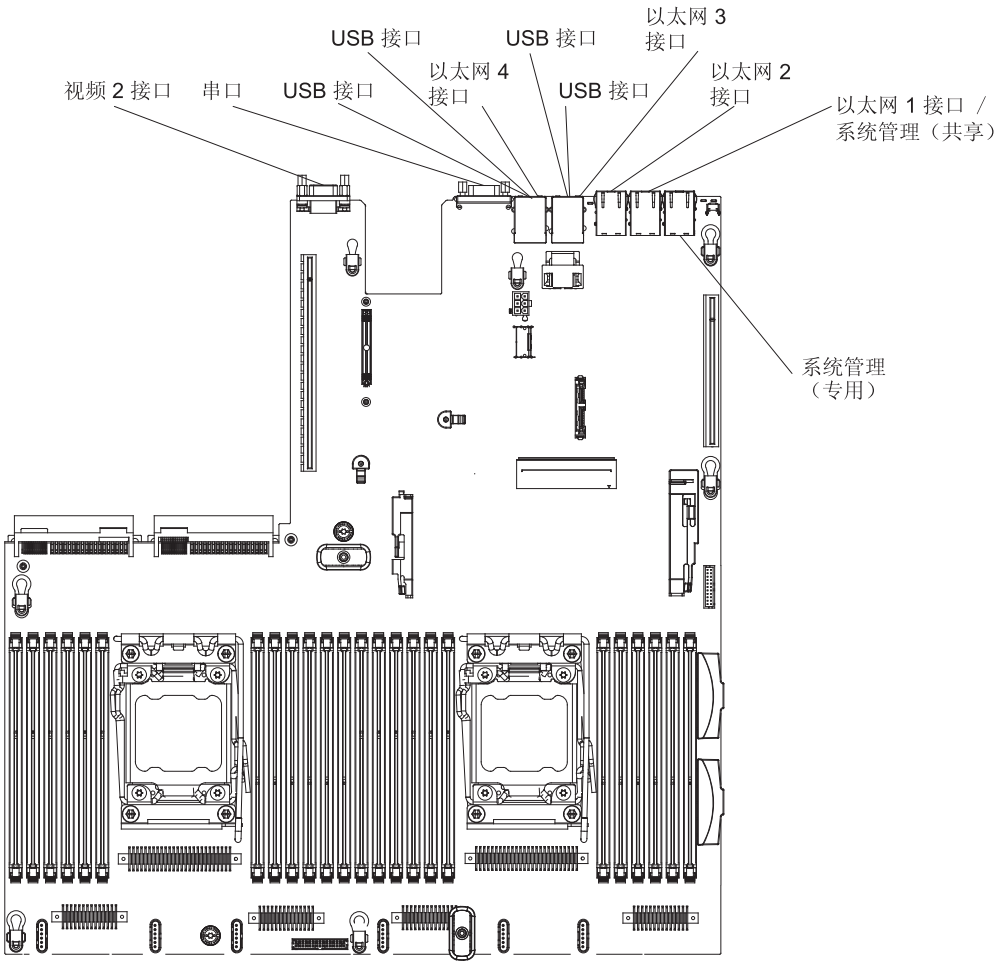

图 16. 主板上的外部接口

主板开关、跳线和按钮

下图显示了服务器上的开关、跳线和按钮的位置。

要点：

1. 在更改任何开关设置或移动任何跳线之前，请关闭服务器；然后，断开所有电源线和外部电缆的连接。请查看 第 vii 页的『安全』、第 31 页的『安装准则』、第 34 页的『操作静电敏感设备』以及第 21 页的『关闭服务器』中的信息。
2. 本文档的插图中未显示的任何主板开关或跳线块都是保留的。
3. 如果开关组的顶部粘贴了清洁保护贴纸，那么必须将其揭下并丢弃，以便可以对开关进行操作。

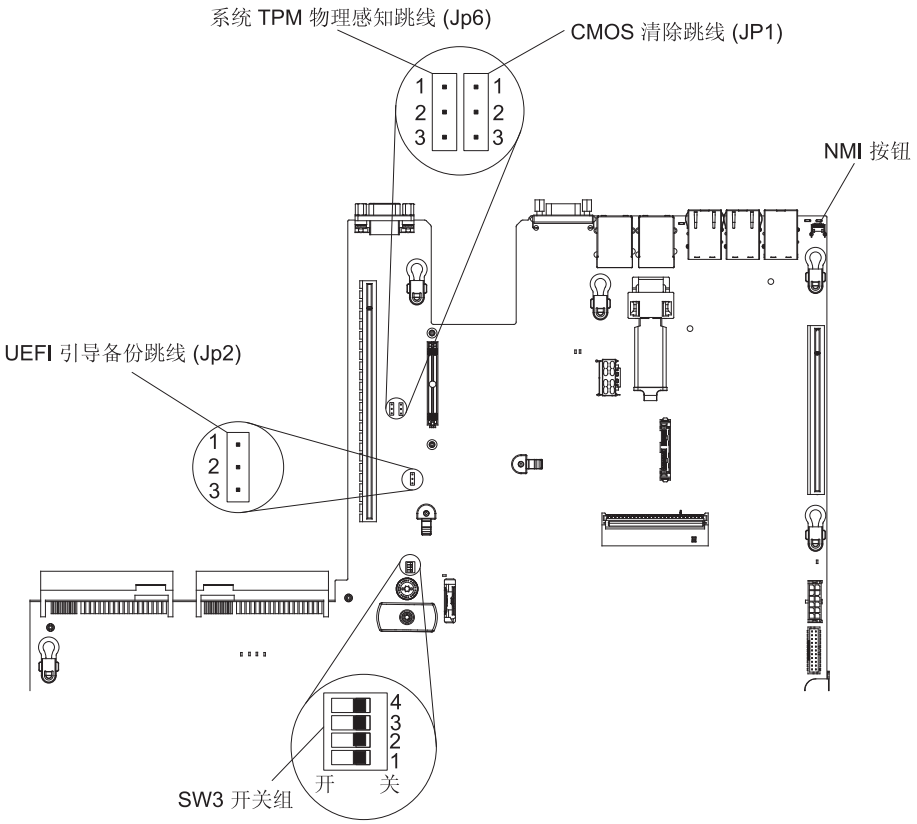

图 17. 主板开关、跳线和按钮

下表描述了主板上的跳线。

表 2. 主板跳线

跳线编号	跳线名称	跳线设置
JP1	CMOS 清除跳线	• 引脚 1 和引脚 2：正常（缺省值）。 • 引脚 2 和 3：清除实时时钟 (RTC) 注册表。
JP2	UEFI 引导备份跳线	• 引脚 1 和引脚 2：正常（缺省值）。装入主服务器固件 ROM 页面。 • 引脚 2 和 3：装入辅助（备份）服务器固件 ROM 页面。
JP6	系统 TPM 物理感知跳线	• 引脚 1 和引脚 2：正常（缺省值）。 • 引脚 2 和 3：表示系统 TPM 的物理感知。
备注： 1. 如果没有任何跳线，那么服务器的响应方式会如同将引脚设置为缺省值一样。 2. 在开启服务器之前将 UEFI 引导备份跳线 (JP2) 的位置从引脚 1 和 2 更改引脚 2 和 3，将会改变装入的 Flash ROM（闪存）页面。开启服务器后请勿更改跳线引脚位置。这可能会引起不可预测的的问题。		

下表描述了主板上 SW3 开关组的功能。

表 3. 主板 SW3 开关组定义

开关编号	缺省位置	描述
1	熄灭	保留。
2	熄灭	保留。
3	熄灭	保留。
4	熄灭	开机密码覆盖。更改该开关的位置会在下次服务器开启时忽略开机密码检查，并启动 Setup Utility 以便您可以更改或删除开机密码。开机密码覆盖后，您不必将开关切换回缺省位置。 如果已设置管理员密码，更改该开关的位置不会影响管理员密码检查。 有关密码的更多信息，请参阅第 101 页的『密码』。

下表描述了主板上按钮的功能。

表 4. 服务器上的按钮

按钮名称	功能
强制 NMI 按钮	此按钮位于服务器后部。按下此按钮强制向微处理器发送不可屏蔽中断（NMI）请求。您可能需要使用笔尖或拉直的回形针的末端来按该按钮。您还可以使用它来强制执行蓝屏内存转储（仅在 IBM 支持人员指示您这样做时才使用此按钮）。

主板指示灯

下图显示了主板上的指示灯。

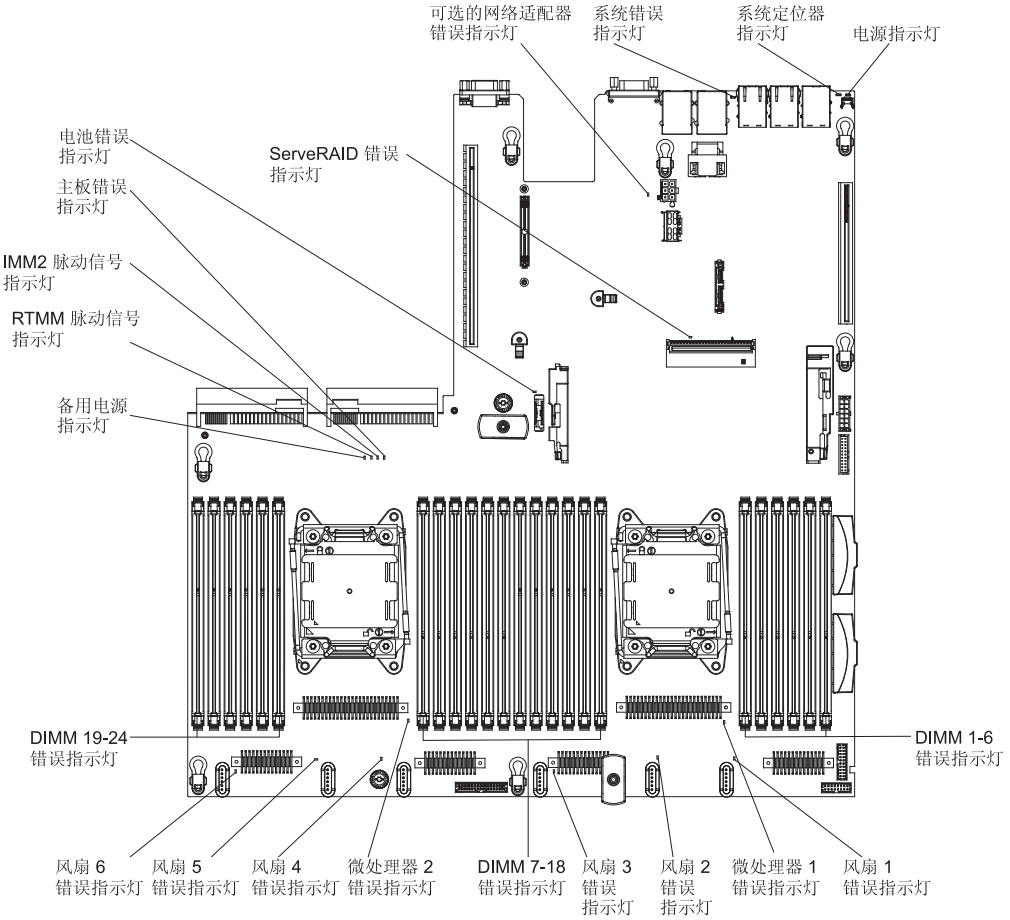

图 18. 主板指示灯

主板可选择设备接口

下图显示了主板上可选设备的接口。

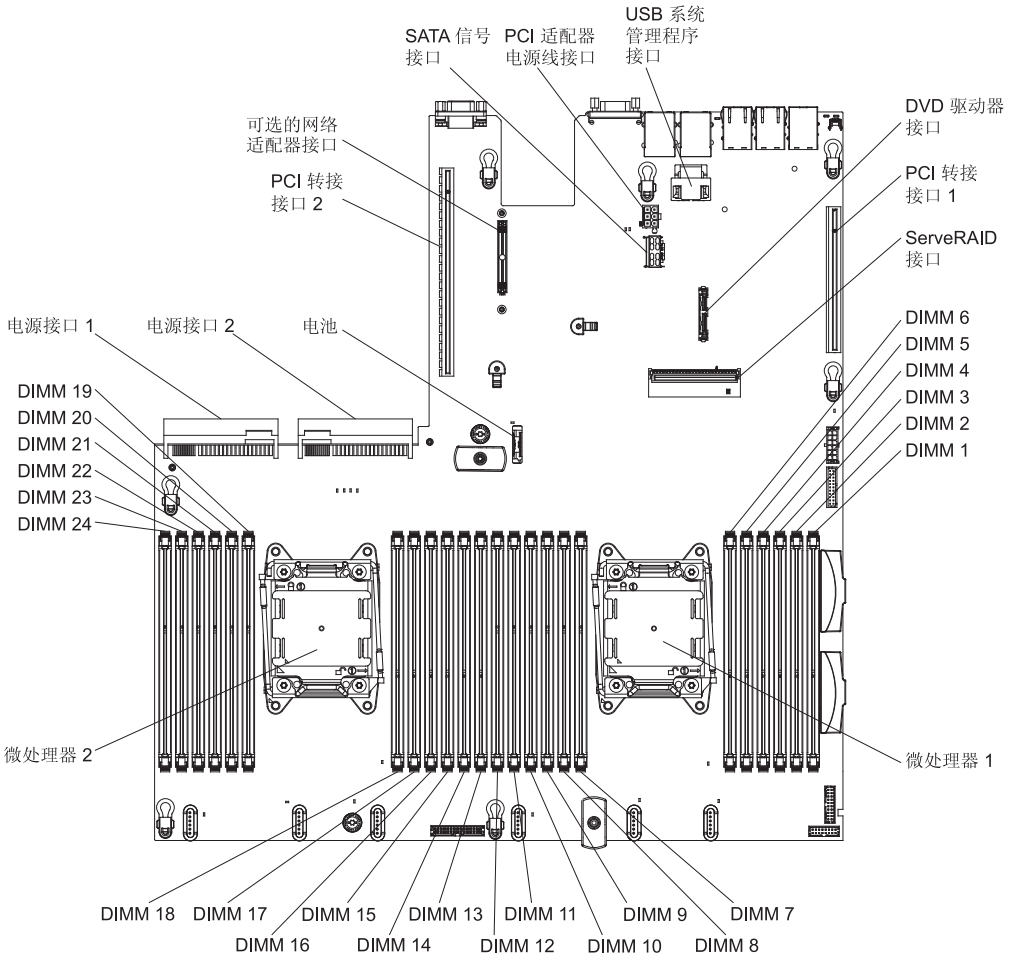

图 19. 主板可选择设备接口

安装准则

本信息用于安装。

警告： 服务器通电时，释放到服务器内部组件的静电可能导致系统异常中止，这可能会造成数据丢失。为避免出现这一潜在问题，在卸下或安装热插拔设备时，请始终使用静电释放腕带或其他接地系统。

安装可选设备之前，请阅读以下信息：

- 阅读第 vii 页的『安全』中的安全信息，以及第 33 页的『在通电的服务器内部进行操作』和第 34 页的『操作静电敏感设备』中的准则。这些信息将有助于您安全地工作。
- 请确保您要安装的设备受支持。要获取服务器的受支持可选设备的列表，请访问 http://www.ibm.com/systems/info/x86servers/serverproven/compat/us/。
- 安装新服务器时，请下载并应用最新的固件更新。该步骤将有助于确保解决任何已知的问题，并确保服务器能以最佳性能水平运行。要下载服务器的固件更新，请转至 http://www.ibm.com/support/fixcentral/。

要点：某些集群解决方案需要特定的代码级别或协调的代码更新。如果设备属于某个集群解决方案，那么在更新代码之前，请先验证该集群解决方案是否支持最新级别的代码。

有关用于更新、管理和部署固件的工具的其他信息，请访问位于 http://publib.boulder.ibm.com/infocenter/toolsctr/v1r0/ 上的 ToolsCenter for System x and BladeCenter。

- 安装可选硬件之前，请确保服务器正常运行。启动服务器，如果已安装操作系统，请确保操作系统可以启动，或显示 19990305 错误代码，表示未找到操作系统，但服务器工作正常。如果服务器工作不正常，请参阅第 140 页的『运行 DSA Preboot 诊断程序』以获取有关如何运行诊断的信息。
- 保持工作区域井井有条。妥善保存卸下的外盖和其他部件。
- 请勿尝试抬起您认为对您而言过于沉重的物体。如果必须抬起重物，请遵守以下预防措施：
  - 确保您可以安全地站立，没有滑倒的危险。
  - 将物体的重量平均分配在两脚之间。
  - 缓慢抬起物体。切勿在抬起重物时突然移动或扭转身体。
  - 为了避免拉伤背部肌肉，应利用腿部肌肉力量站起或向上推动以抬起物体。
- 确保为服务器、显示器和其他设备提供足够数量的正确接地的电源插座。
- 在对磁盘驱动器进行更改之前，请备份所有重要数据。
- 准备一把小型一字螺丝刀、一把 Phillips 十字螺丝刀及一把 T8 torx 螺丝刀。
- 要查看主板和内部组件上的错误指示灯，请保持服务器连接至电源。
- 无需关闭服务器即可安装或更换热插拔电源、热插拔风扇或热插拔通用串行总线（USB）设备。但是，在执行涉及卸下或连接适配器电缆的任何步骤之前，必须关闭服务器，在执行涉及卸下或安装转接卡的任何步骤之前，必须断开服务器与电源的连接。
- 组件上的蓝色部位表示触摸点，您可以握住此处将组件从服务器卸下或者安装到服务器中、打开或闭合滑锁等。
- 组件上的橙黄色部位或组件上/附近的橙黄色标签表示它是热插拔组件，这意味着如果服务器和操作系统支持热插拔功能，您就可以在服务器运行时卸下或安装该组件。（橙黄色部位也可以表示热插拔组件上的触摸点。）请参阅有关卸下或安装特定热插拔组件的说明，了解在卸下或安装该组件之前可能必须执行的任何其他过程。
- 当对服务器结束操作后，请重新安装所有安全罩、防护装置、标签和地线。

系统可靠性准则

为帮助确保正常的系统散热和系统可靠性，请务必满足以下需求。

- 每个驱动器托架都装有一个驱动器或填充面板和电磁兼容性（EMC）罩。
- 每个电源托架中都安装了一个电源或填充板。
- 如果服务器有冗余电源，确保每个电源托架中都装有电源。
- 服务器四周留有足够空间，可使服务器散热系统正常工作。在服务器前方和后方留出大约 50 毫米（2.0 英寸）的空隙。请勿在风扇前面放置任何物体。为了保持正常散热和空气流通，请在开启服务器之前重新安装服务器外盖。服务器在外盖卸下时运行时间过长（超过 30 分钟）会损坏服务器组件。
- 您已按照可选适配器随附的电缆连接说明进行操作。
- 您已在 48 小时内更换了发生故障的风扇。
- 您已在 30 秒内重新装上已卸下的热插拔风扇。
- 已在 2 分钟之内重新装上已卸下的热插拔驱动器。
- 已在卸下发生故障的热插拔电源后的 2 分钟内完成更换操作。
- 始终在已安装空气挡板的情况下运行服务器。在未安装空气档板的情况下运行服务器可能会导致微处理器过热。
- 微处理器插槽 2 始终包含插槽外盖，或微处理器和散热器。
- 在安装第二个微处理器选件时，已安装了第四和第六个风扇。

在通电的服务器内部进行操作

在通电的服务器内部进行操作时，请使用本信息。

警告： 服务器通电时，释放到内部服务器组件的静电可能会导致服务器异常中止，进而可能造成数据丢失。为避免出现这一潜在问题，在通电的服务器内部进行操作时，请始终使用静电释放腕带或其他接地系统。

您可能需要在外盖卸下时开启服务器，以便查看光通路诊断指示灯或更换热插拔组件。在开启的服务器内部进行操作时，请遵守以下准则：

- 避免穿着袖口宽松的衣物。在服务器内部进行操作之前，请扣上长袖衬衫袖口的钮扣；在服务器内部进行操作时，请勿佩戴袖口链扣。
- 请勿让领带或围巾垂入服务器内部。
- 摘下所有首饰，如手镯、项链、戒指和宽松的腕表。
- 取出衬衫口袋中的物品，如钢笔和铅笔，因为当您在服务器上方俯身时，它们可能会掉入服务器中。
- 避免将任何金属物品（如回形针、发夹和螺钉）掉入服务器中。

操作静电敏感设备

请使用本信息来操作静电敏感设备。

警告： 静电可能损坏服务器和其他电子设备。为避免损坏，在准备好安装静电敏感设备之前，请将它们一直存放在防静电包中。

要降低静电释放造成损坏的可能性，请遵守以下预防措施：

- 减少移动。移动会导致您身体周围的静电积累。
- 建议使用接地系统。例如，佩戴静电释放腕带（如果可用）。在通电的服务器内部进行操作时，请始终使用静电释放腕带或其他接地系统。
- 握住设备的边缘或框架，小心操作设备。
- 请勿触摸焊接点、引脚或裸露的电路。
- 请勿将设备放在其他人可以接触和损坏它的地方。
- 当设备仍然在防静电包中时，将它与服务器外部未上漆的金属表面接触至少 2 秒。这样可以释放防静电包和您身体上的静电。
- 将设备从包中取出，直接安装到服务器中，而不要将其放下。如果需要放下设备，请将它放回防静电包中。请勿将设备放在服务器外盖或金属表面上。
- 在寒冷的天气操作设备时应格外小心。供暖系统会降低室内湿度并增加静电。

卸下外盖

使用本信息来卸下外盖。

关于此任务

要卸下服务器外盖，请完成以下步骤：

过程

1. 请阅读从第 vii 页的『安全』和第 31 页的『安装准则』上开始的安全信息。
2. 关闭服务器和外围设备，并在必要时断开电源线和所有外部电缆的连接。
3. 如果服务器已安装在机架中，请将该服务器从机架箱滑出。
4. 用力向上拉外盖顶部的蓝色滑锁（位于服务器前部的中心），然后向服务器后部滑动外盖，直至外盖脱离机箱。

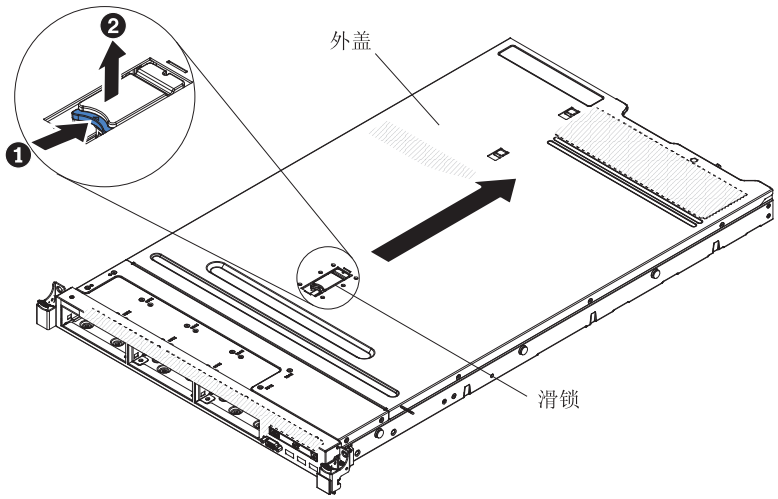

图 20. 卸下外盖

5. 将服务器外盖从服务器上取下，并将其放置在一边。

   警告： 为了保持正常散热和空气流通，请在开启服务器之前重新安装服务器外盖。

卸下空气挡板

使用本信息来卸下空气挡板。

关于此任务

要卸下空气挡板，请完成以下步骤：

过程

1. 请阅读从第 vii 页的『安全』和第 31 页的『安装准则』上开始的安全信息。
2. 关闭服务器和外围设备，并断开电源线和所有外部电缆的连接（请参阅第 21 页的『关闭服务器』）。
3. 卸下外盖（请参阅第 34 页的『卸下外盖』）。
4. 握住空气挡板，使定位销脱离定位销孔；然后，向上抬起空气挡板。

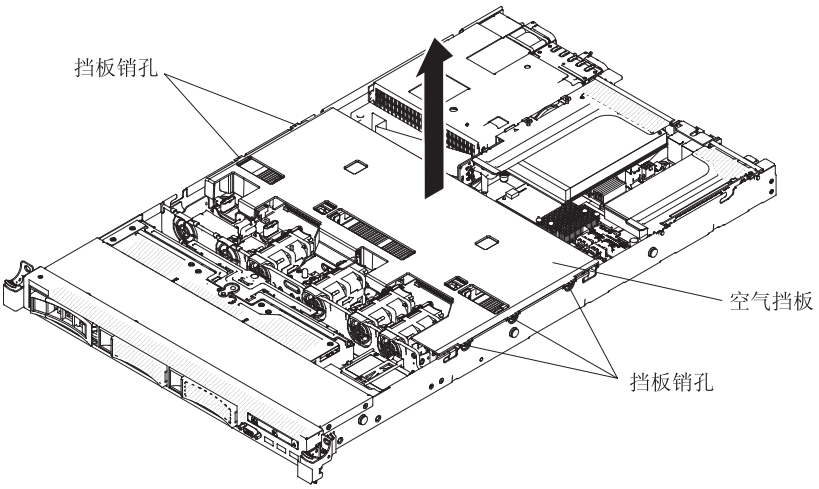

图 21. 卸下空气挡板

5. 从服务器中卸下空气挡板，并将其放置在一边。

   警告： 为了保持正常散热和空气流通，请在开启服务器之前重新安装空气挡板。服务器在空气挡板卸下时运行可能会损坏服务器组件。

安装驱动器

以下说明介绍了服务器支持的硬盘驱动器类型，以及安装硬盘驱动器时必须考虑的其他信息。

要获取受支持硬盘驱动器的列表，请访问 http://www.ibm.com/systems/info/x86servers/serverproven/compat/us/。

- 找到驱动器随附的文档，除按照本章说明进行操作之外，还应按照随附文档中的说明进行操作。
- 确保您具备驱动器随附的文档中指定的所有电缆和其他设备。
- 选择要在其中安装驱动器的托架。
- 请查看驱动器随附的说明，以确定您是否需要设置驱动器上的任何开关或跳线。如果您正在安装 SAS 或 SATA 硬盘驱动器，请确保设置该设备的 SAS 或 SATA 标识。
- 热插拔服务器型号最多支持 8 个 2.5 英寸或 3 个 3.5 英寸热插拔 SAS 或 SATA 硬盘驱动器。
- 易插拔服务器型号最多支持 3 个 3.5 英寸易插拔 SATA 硬盘驱动器。
- 通过填充或占用所有托架及 PCI 和 PCI Express 插槽，可以保护服务器的电磁干扰（EMI）信号完整性和散热。在安装驱动器、PCI 或 PCI Express 适配器时，如果稍后要卸下设备，那么可以从托架、PCI 适配器或 PCI Express 适配器插槽外盖中省去 EMC 罩和填充面板。

驱动器标识

分配给各驱动器的驱动器标识印在服务器前部。下图显示了驱动器标识的位置。标识号和驱动器托架号是相同的。

2.5 英寸热插拔硬盘驱动器的标识

为每个驱动器分配的热插拔驱动器标识印在服务器前部。

下图显示了硬盘驱动器标识的位置。标识号和驱动器托架号是相同的。

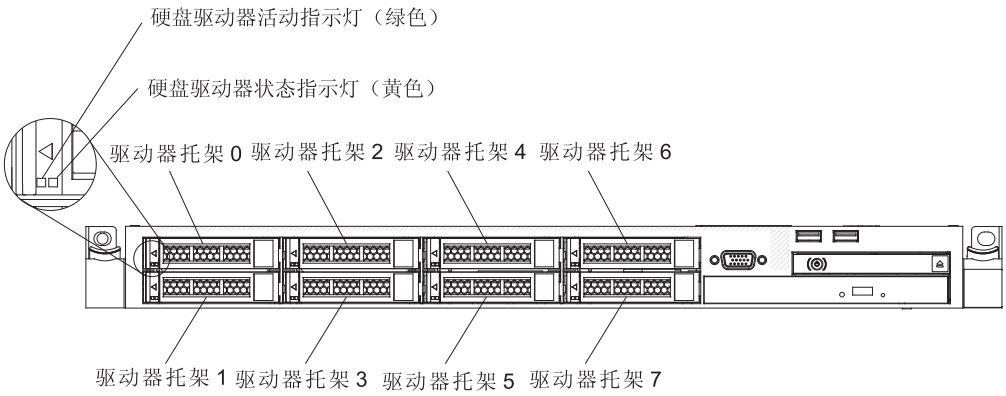

图 22. 2.5 英寸热插拔硬盘驱动器的标识

3.5 英寸热插拔硬盘驱动器的标识

为每个驱动器分配的热插拔驱动器标识印在服务器前部。

下图显示了硬盘驱动器标识的位置。标识号和驱动器托架号是相同的。

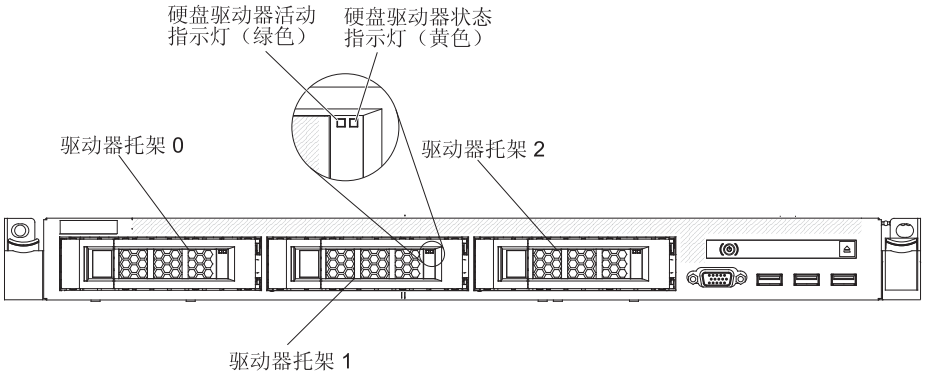

图 23. 3.5 英寸热插拔硬盘驱动器的标识

2.5 英寸易插拔硬盘驱动器的标识

为每个驱动器分配的易插拔驱动器标识印在服务器前部。

下图显示了硬盘驱动器标识的位置。标识号和驱动器托架号是相同的。

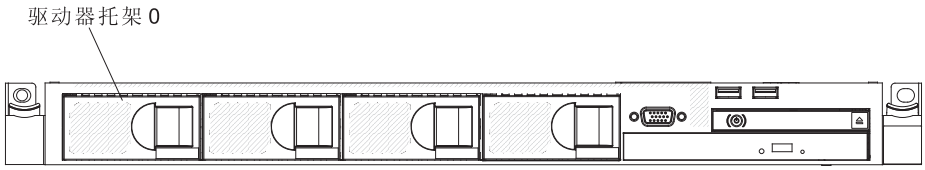

图 24. 2.5 英寸易插拔硬盘驱动器的标识

3.5 英寸易插拔硬盘驱动器的标识

为每个驱动器分配的易插拔驱动器标识印在服务器前部。

下图显示了硬盘驱动器标识的位置。标识号和驱动器托架号是相同的。

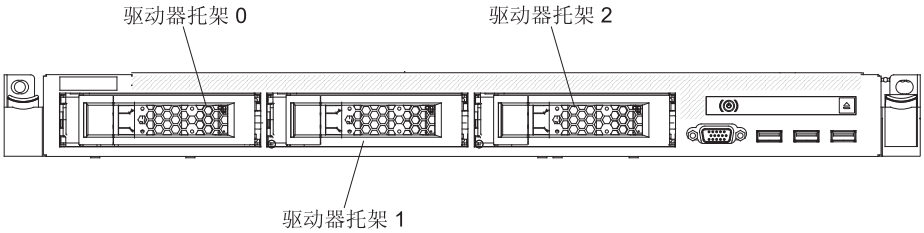

图 25. 3.5 英寸易插拔硬盘驱动器的标识

安装热插拔硬盘驱动器

使用本信息来安装热插拔硬盘驱动器。

关于此任务

要安装热插拔 SAS 或 SATA 硬盘驱动器，请完成以下步骤：

注：如果只有一个硬盘驱动器，那么必须安装在托架 0 中（左上角）。

过程

1. 请阅读从第 vii 页的『安全』和第 31 页的『安装准则』上开始的安全信息。
2. 从空的驱动器托架中卸下填充面板。妥善保存填充面板。
3. 将装有驱动器的防静电包与服务器上任何未上漆的金属表面进行接触；然后从包中取出驱动器，并将其放置在防静电表面上。
4. 将硬盘驱动器安装到驱动器托架中：
   a. 确保托盘手柄处于打开（未锁定）位置。
   b. 将驱动器与托架中的导轨对齐。

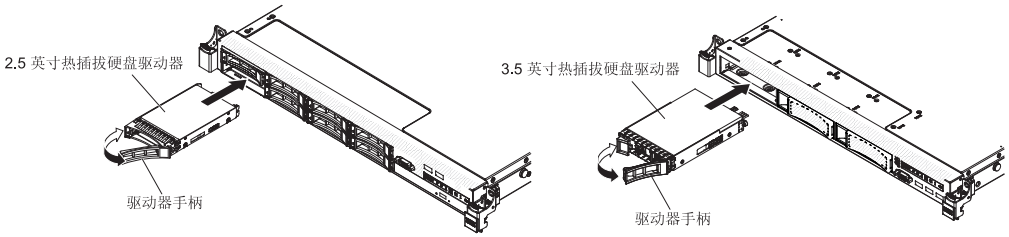

图 26. 安装热插拔硬盘驱动器

c. 轻轻将驱动器推入托架，直至驱动器停住。

d. 将托盘手柄旋转至闭合（锁定）位置。

e. 检查硬盘驱动器状态指示灯，验证硬盘驱动器是否正常运行。如果驱动器的黄色硬盘驱动器状态指示灯持续点亮，表明该驱动器出现故障，必须进行更换。如果硬盘驱动器的绿色活动指示灯闪烁，表明正在访问该驱动器。

   注：如果将服务器配置为使用 ServeRAID 适配器的 RAID 操作，那么在安装硬盘驱动器后，您可能需要重新配置磁盘阵列。有关 RAID 操作的更多信息及使用 ServeRAID 适配器的完整指示信息，请参阅 ServeRAID 适配器文档。

5. 如果要安装其他热插拔硬盘驱动器，请现在进行操作。

结果

如果要安装或卸下其他设备，请现在进行操作。否则，请转至第 86 页的『完成安装』。

安装易插拔硬盘驱动器

使用本信息来安装易插拔硬盘驱动器。

关于此任务

在服务器中安装易插拔驱动器之前，必须先关闭该服务器。在安装易插拔 SATA 硬盘驱动器之前，请阅读以下信息。要获取受支持硬盘驱动器的列表，请访问 http://www.ibm.com/systems/info/x86servers/serverproven/compat/us/。

- 除按照本章中的说明进行操作之外，另外请查看硬盘驱动器随附的文档，以按照其指示信息进行操作。
- 确保您具备驱动器随附的文档中指定的所有电缆和其他设备。
- 选择要在其中安装驱动器的托架。
- 请查看驱动器随附的说明，以确定您是否需要设置驱动器上的任何开关或跳线。如果您正在安装 SATA 设备，请确保设置该设备的 SATA 标识。
- 最多可在服务器中安装 3 个 3.5 英寸易插拔 SATA 硬盘驱动器。由于热插拔驱动器不受支持，因此请勿将其安装到易插拔服务器型号中。
- 可以在服务器的托架 0 中安装一个 2.5 英寸易插拔 SATA 硬盘驱动器。由于热插拔驱动器不受支持，因此请勿将其安装到易插拔服务器型号中。
- 易插拔服务器型号仅可用于非 RAID 配置中。

- 通过填充或占用所有托架及 PCI 和 PCI Express 插槽，可以保护服务器的电磁干扰（EMI）信号完整性和散热。安装驱动器、PCI 或 PCI Express 适配器时，如果稍后要卸下设备，那么请保留托架的 EMC 防护罩和填充面板，或者 PCI 或 PCI Express 适配器插槽的外盖。

要安装易插拔硬盘驱动器，请完成以下步骤：

过程

1. 请阅读从第 vii 页的『安全』和第 31 页的『安装准则』上开始的安全信息。
2. 关闭服务器和外围设备，并断开电源线和所有外部电缆的连接。
3. 从空的驱动器托架中卸下填充面板。
4. 将装有驱动器的防静电包与服务器上任何未上漆的金属表面进行接触；然后从包中取出驱动器，并将其放置在防静电表面上。
5. 将硬盘驱动器安装到驱动器托架中：
   a. 抓住黑色驱动器手柄，向右滑动蓝色松开滑锁，然后将驱动器组合件与托架中的导轨对齐。

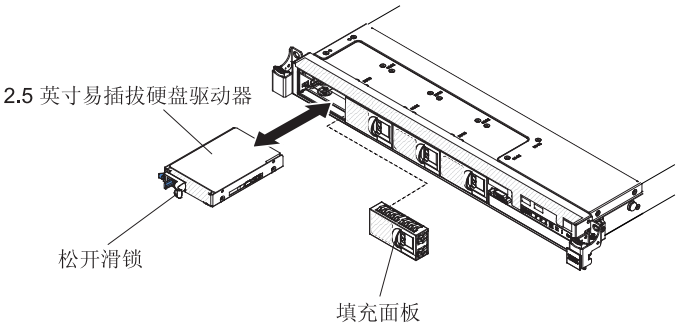

图 27. 安装 2.5 英寸易插拔硬盘驱动器

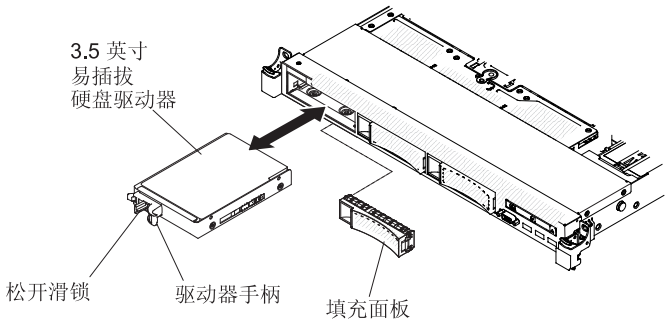

图 28. 安装 3.5 英寸易插拔硬盘驱动器

   b. 轻轻将驱动器推入托架，直至驱动器停住。
6. 重新安装先前卸下的驱动器托架填充板。
7. 如果要安装其他易插拔硬盘驱动器，请现在安装。

结果

如果要安装或卸下其他设备，请现在进行操作。否则，请转至第 86 页的『完成安装』。

安装可选的 DVD 驱动器

使用本信息来安装可选 DVD 驱动器。

关于此任务

要安装可选的 DVD 驱动器，请完成以下步骤：

过程

1. 请阅读从第 vii 页的『安全』和第 31 页的『安装准则』上开始的安全信息。
2. 关闭服务器和外围设备，并断开电源线和所有外部电缆的连接。

   注：当断开服务器与电源的连接时，您将无法查看指示灯，因为切断电源后指示灯将不再点亮。断开电源连接之前，请记录点亮的指示灯，包括操作信息面板上点亮的指示灯、光通路诊断面板上点亮的指示灯以及主板上的服务器内部点亮的指示灯。
3. 卸下外盖（请参阅第 34 页的『卸下外盖』）。
4. 如果已安装 DVD 驱动器填充板，请将其卸下。找到 DVD 驱动器填充板背面的蓝色松开卡口；然后，按住卡口，同时将 DVD 驱动器填充板推出驱动器托架。

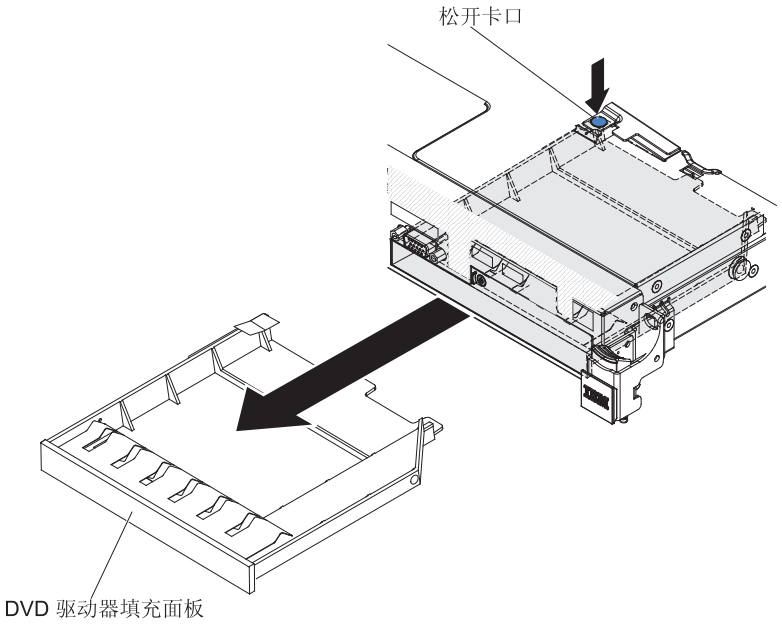

图 29. 卸下 DVD 驱动器填充板

5. 卸下 DVD 驱动器填充板一侧的固定夹。妥善保管 DVD 驱动器填充板以备将来使用。

   注：如果您要安装包含激光器的光盘驱动器，请阅读以下安全预防措施。

   声明 **3**

注意：
安装激光产品（如 **CD-ROM**、**DVD** 驱动器、光纤设备或发送设备）时，请注意以下事项：

- 请勿卸下外盖。卸下激光产品的外盖可能会导致遭受危险的激光辐射。设备内部没有可维修的部件。
- 如果不按此处指定的步骤进行控制、调整或操作，就可能会导致遭受危险的辐射。

危险

某些激光产品包含嵌入式 **3A** 类或 **3B** 类激光二极管。请注意以下内容：

打开时有激光辐射。请勿注视光束，请勿直接用光学仪器查看并避免直接暴露于光束之中。

1 类激光产品
Laser Klasse 1
Laser Klass 1
Luokan 1 Laserlaite
Appareil·A Laser de Classe 1

6. 将装有新光盘驱动器的防静电包与服务器上任何未上漆的金属表面进行接触；然后从包中取出光盘驱动器，并将其放置在防静电表面上。
7. 按照 DVD 驱动器随附的说明设置任何跳线或开关。
8. 将从 DVD 驱动器填充板上卸下的驱动器固定夹连接到新 DVD 驱动器的一侧。

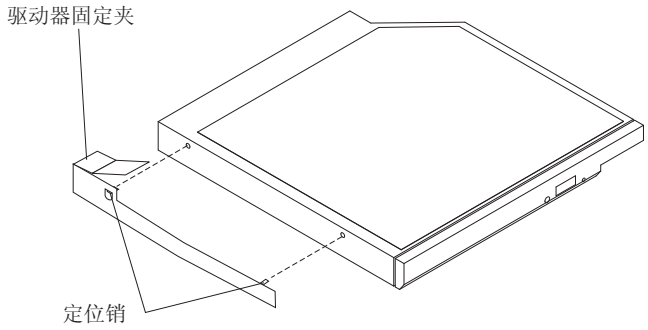

图 30. 安装 DVD 驱动器固定夹

9. 在驱动器托架中对齐 DVD 驱动器，然后将 DVD 驱动器滑入光盘驱动器托架，直至 DVD 驱动器咔嗒一声锁定到位。

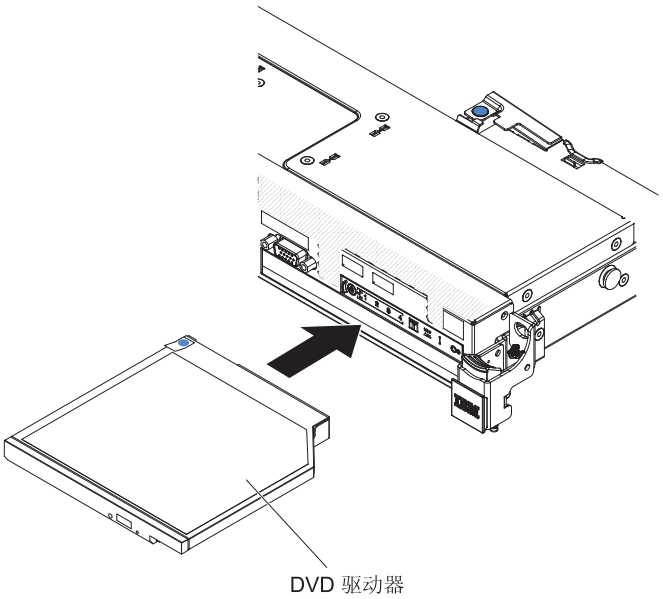

图 31. 安装 DVD 驱动器

10. 连接 DVD 驱动器电缆（请参阅第 220 页的『更换 DVD 驱动器电缆』）。下图显示了 DVD 驱动器的电缆布线：

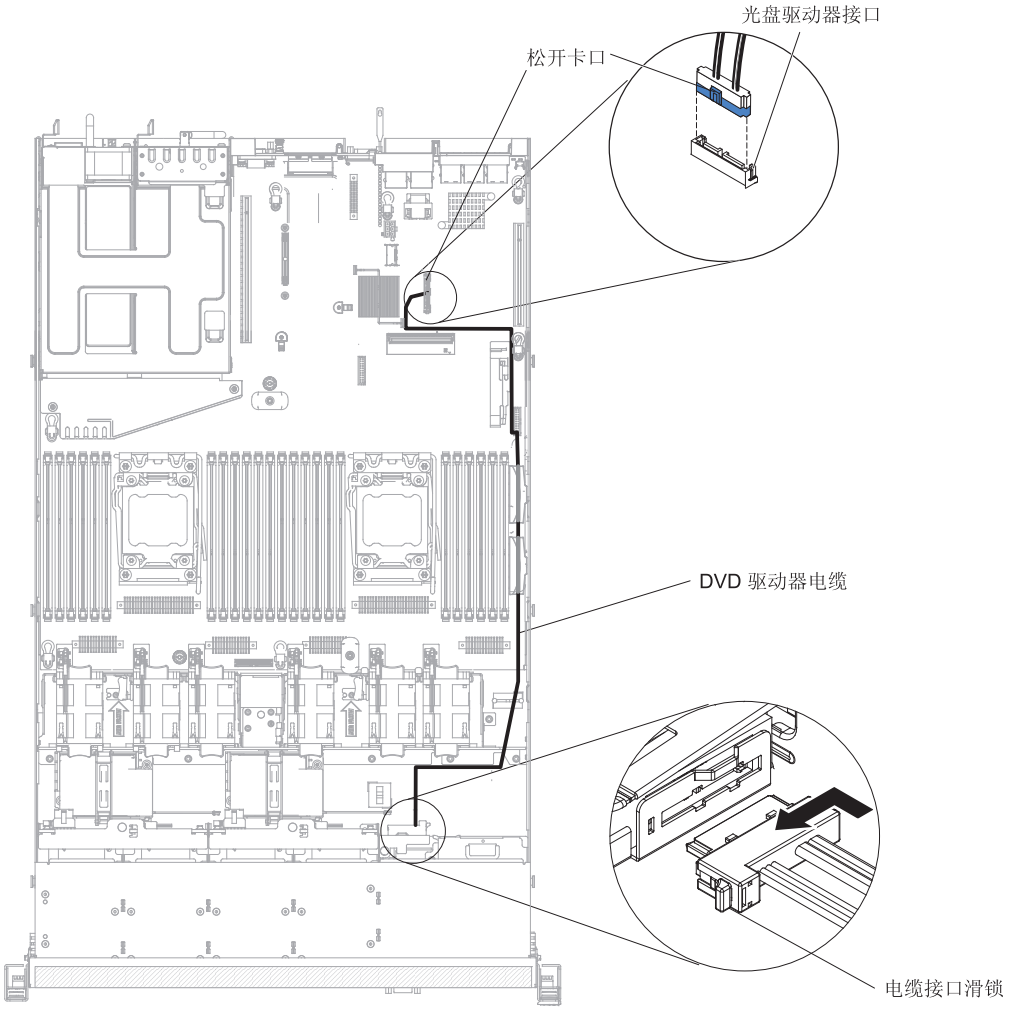

图 32. 布放 DVD 驱动器电缆

结果

如果要安装或卸下其他设备，请现在进行操作。否则，请转至第 86 页的『完成安装』。

安装可选 DVD 驱动器电缆

使用本信息来安装可选 DVD 驱动器电缆。

关于此任务

要安装 DVD 驱动器电缆，请完成以下步骤：

过程

1. 请阅读从第 vii 页的『安全』和第 31 页的『安装准则』上开始的安全信息。
2. 关闭服务器和外围设备，并断开电源线和所有外部电缆的连接。
3. 卸下外盖（请参阅第 34 页的『卸下外盖』）。
4. 卸下空气挡板（请参阅第 35 页的『卸下空气挡板』）。

5. 将电缆接口与 DVD 驱动器仓后部的接口对齐。将电缆接口按入光盘驱动器仓接口，然后向左滑动直至其牢固就位。

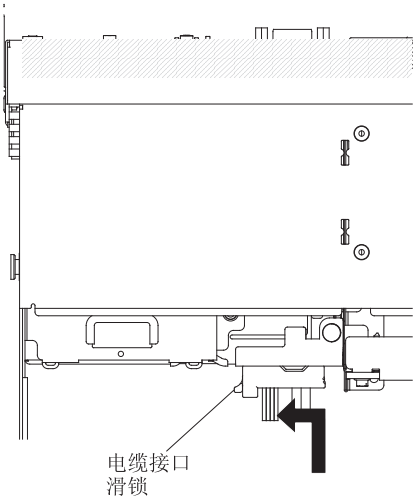

图 33. DVD 驱动器电缆滑锁

下图显示了 DVD 电缆的电缆布线：

警告： 按照下图所示，进行光盘驱动器电缆布线。确保电缆未被夹住，并且电缆未覆盖任何接口或妨碍主板上的任何组件。

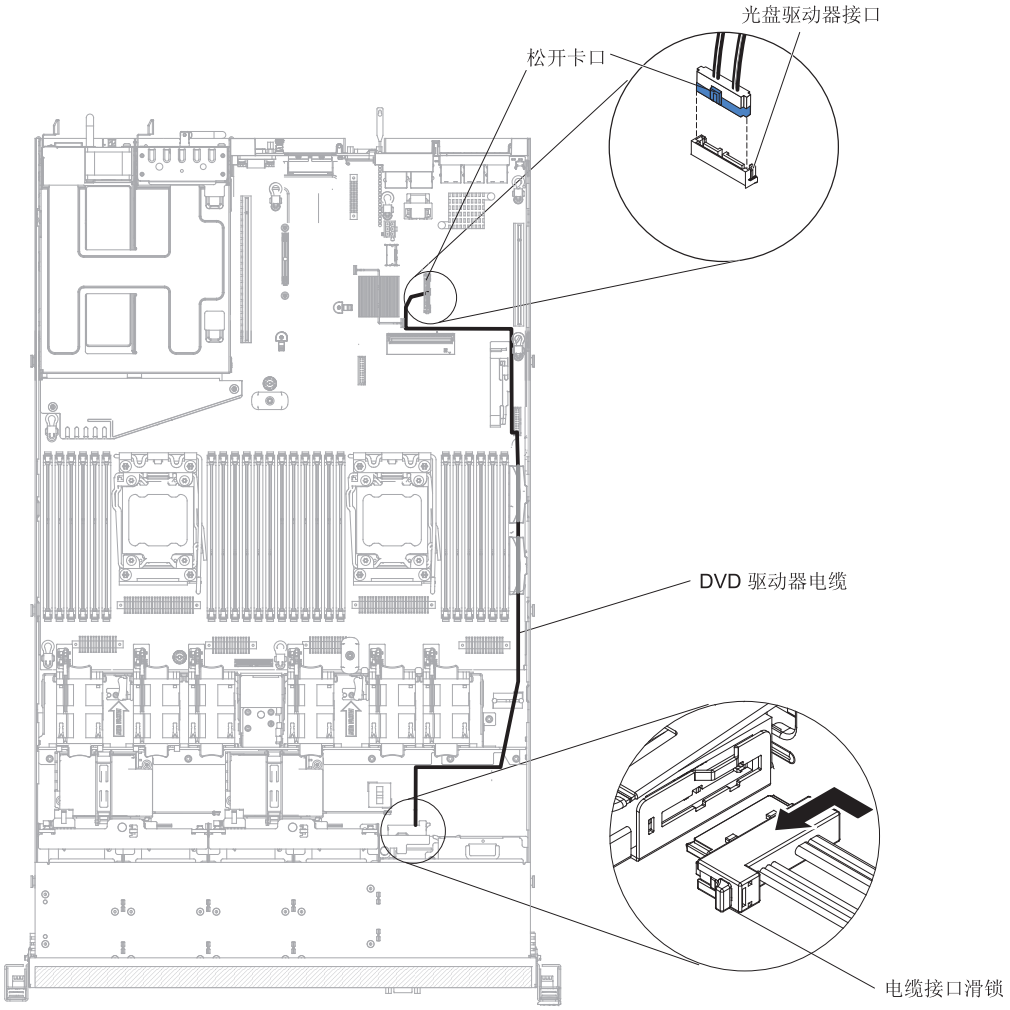

图 34. 布放 DVD 驱动器电缆

结果

如果要安装或卸下其他设备，请现在进行操作。否则，请转至第 86 页的『完成安装』。

安装内存条

以下注意事项描述服务器支持的双列直插式内存条 (DIMM) 的类型，以及安装 DIMM 时必须注意的其他信息。

- 当安装或卸下 DIMM 时，服务器配置信息将发生更改。重新启动服务器时，系统将显示一条消息，指出内存配置已更改。
- 该服务器仅支持具有纠错码 (ECC) 的业界标准双倍数据速率 3 (DDR3)，1066、1333、1600 或 1866 MHz，PC3-8500、PC3-10600、PC3-12800 或 PC3-14900 带寄存器或无缓冲的同步动态随机访问存储器 (SDRAM) 双列直插式内存条 (DIMM)。请参阅 http://www.ibm.com/systems/info/x86servers/serverproven/compat/us/，以获取服务器支持的内存条的列表。
  - DDR3 DIMM 的规格使用以下格式标注在 DIMM 的标签上。

ggggg eRxff PC3*v-wwwwwm-aa-bb-ccd*

其中：

- *ggggg* 是 DIMM 的总容量（例如 1GB、2 GB 或 4 GB）
- *eR* 是列数

  1R = 单列

  2R = 双列

  4R = 四列
- *xff* 是设备组织（位宽）

  x4 = x4 组织（4 DQ 行/SDRAM)

  x8 = x8 组织

  x16 = x16 组织
- *v* 是 SDRAM 和支持组件的电源电压 (VDD)
  - 空白 = 1.5 伏额定电压
  - L = 1.35 伏额定电压，可运行 1.5 伏

  注：这些电压的值是“额定值”，表示设备特性（如计时）受该电压支持。值为“可运行”，表示设备可在该电压安全运行。然而，不能保证设备特性（如计时）。所有设备都必须能够“忍受”最高的 DDR3 额定电压（1.5 伏），这意味着它们可能不会以 1.5 伏的电压运行，但当接通该电压的电源时设备不会损坏。
- *wwwww* 是 DIMM 带宽（单位：MBps）

  6400 = 6.40 GBps（DDR3-800 SDRAM，8 字节主数据总线）

  8500 = 8.53 GBps（DDR3-1066 SDRAM，8 字节主数据总线）

  10600 = 10.66 GBps（DDR3-1333 SDRAM，8 字节主数据总线）

  12800 = 12.80 GBps（DDR3-1600 SDRAM，8 字节主数据总线）

  14900 = 14.93 GBps（DDR3-1866 SDRAM，8 字节主数据总线）
- *m* 是 DIMM 的类型

  E = 带 ECC 的未经缓冲的 DIMM（UDIMM）（x72 位模块数据总线）

  L = 负载减少 DIMM (LRDIMM)

  R = 经寄存的 DIMM（RDIMM）

  U = 不带 ECC 的未经缓冲的 DIMM（x64 位主数据总线）
- *aa* 是 CAS 延时，处于时钟中最大的运行频率
- *bb* 是 JEDEC SPD 修订版编码和增补级别
- *cc* 是设计该 DIMM 的参考设计文件
- *d* 是该 DIMM 的参考设计的修订编号

注：要确定 DIMM 的类型，请查看 DIMM 上的标签。标签上的信息格式为 xxxxx *n*Rxxx PC3v-xxxxxx-xx-xx-xxx。第六个数字位置中的数字指示该 DIMM 是单列 (*n*=1)、双列 (*n*=2) 还是四列 (*n*=4)。

- 以下规则适用于 DDR3 RDIMM 速度，因为它与通道中的 RDIMM 数量有关：
  – 在每个通道上安装 1 条 RDIMM 时，内存以 1866 MHz 运行

- 当每个通道中安装 2 根 RDIMM 时，内存以 1600 MHz 运行
- 当每个通道中安装 3 根 RDIMM 时，内存以 1066 MHz 运行
- 服务器中的所有通道都以最快的公共频率运行。
- 请勿在同一服务器中安装带寄存器、无缓冲和负载减少的 DIMM

- 最大内存速度由微处理器、DIMM 速度、DIMM 类型、UEFI 设置中的 Operating Modes 以及每个通道中安装的 DIMM 数目共同决定。
- 在每个通道两根 DIMM 的配置中，当满足以下条件时，服务器会自动以高达 1600 MHz 的最大内存速度运行：
  - 在同一通道中安装两根 1.35 伏单列、双列或四列 UDIMM、RDIMM 或 LRDIMM。在 Setup Utility 中，**Memory speed** 设置为 **Max performance**，并且 **LV-DIMM power** 设置为 **Enhance performance** 方式。1.35 伏 UDIMM、RDIMM 或 LRDIMM 将以 1.5 伏运行。
- 该服务器最多支持 16 根双列 UDIMM。服务器每个通道最多支持两根 UDIMM。
- 该服务器最多支持 24 根单列或双列 RDIMM，或 16 根四列 RDIMM。服务器不支持在同一通道内安装 3 根四列 RDIMM。
- 下表显示了使用分列的 DIMM 可以安装的最大内存量示例：

表 5. 使用分列 DIMM 的最大安装内存量

DIMM 数量	**DIMM** 类型	**DIMM** 大小	总内存
16	双列 UDIMM	4 GB	64 GB
24	单列 RDIMM	2 GB	48 GB
24	单列 RDIMM	4 GB	96 GB
24	双列 RDIMM	4 GB	96 GB
24	双列 RDIMM	8 GB	192 GB
24	双列 RDIMM	16 GB	384 GB
16	四列 RDIMM	8 GB	128 GB
24	四列 LRDIMM	32 GB	768 GB

- 可用于服务器的 UDIMM 选件为 4 GB。使用 UDIMM 时，服务器支持最小 4 GB 和最大 64 GB 的系统内存。
- 可用于服务器的 RDIMM 选项包括 2 GB、4 GB、8 GB 和 16 GB。使用 RDIMM 时，服务器支持最小 2 GB 和最大 384 GB 的系统内存。
- 可用于服务器的 LRDIMM 选件为 32 GB。使用 LRDIMM 时，服务器支持最小 32 GB 和最大 768 GB 的系统内存。

  注：根据系统配置，可用内存量可能会有所减少。必须为系统资源保留一定的内存量。要查看已安装的内存总量和已配置的内存量，请运行 Setup Utility。有关更多信息，请参阅第 92 页的『配置服务器』。
- 每个微处理器必须至少安装一个 DIMM。例如，如果服务器安装了两个微处理器，那么您必须至少安装两个 DIMM。但是，要提高系统性能，每个微处理器至少需要安装 4 根 DIMM。
- 服务器中的 DIMM 必须是同一类型（RDIMM、UDIMM 或 LRDIMM）才能确保服务器正确运行。
- 在通道内安装一个四列 DIMM 时，将其安装在距离微处理器最远的 DIMM 插槽中。

备注：

1. 您可以在安装好微处理器 2 后立即为其安装 DIMM；不需要事先填充微处理器 1 的所有 DIMM 插槽。
2. DIMM 插槽 13-24 是为微处理器 2 保留的；因此 DIMM 插槽 13-24 会在安装微处理器 2 后启用。

下图显示了主板上 DIMM 插槽的位置。

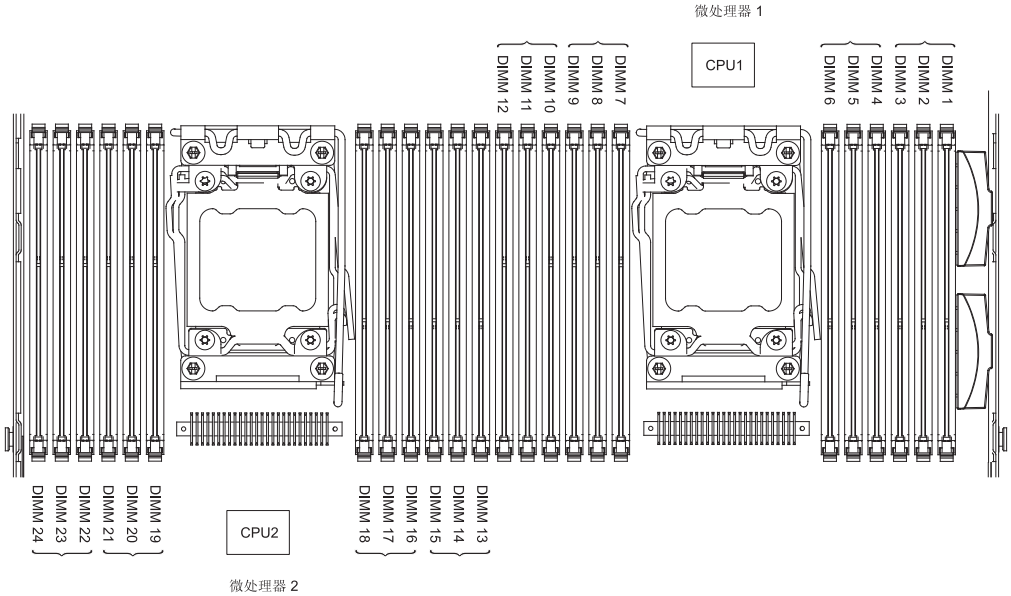

图 35. DIMM 插槽位置

DIMM 安装顺序

根据服务器型号，服务器至少随附一条安装在插槽 1 中的 2 GB 或 4 GB DIMM。如果要安装更多 DIMM，请按照下表中所示的顺序进行安装，以优化系统性能。

通常，每个微处理器的内存接口上的所有三个通道可以按照任意顺序填充，没有任何匹配需求。

表 6. 正常方式 DIMM 安装顺序

已安装的微处理器数	**DIMM** 插槽填充顺序
已安装一个微处理器	1、4、9、12、2、5、8、11、3、6、7 和 10
已安装两个微处理器	1、13、4、16、9、21、12、24、2、14、5、17、8、20、11、23、3、15、6、18、7、19、10 和 22

内存镜像通道

内存镜像通道方式可以同时在两个通道中的两对 DINN 上复制和存储数据。

如果发生故障，那么内存控制器会从主 DIMM 内存对切换至备份的 DIMM 内存对。要通过 Setup Utility 启用内存镜像通道，请选择 **System Settings** > **Memory**。要了解更多信息，请参阅第 96 页的『使用 Setup Utility』。使用内存镜像通道功能时，请考虑以下信息：

- 使用内存镜像通道时，必须一次安装一对 DIMM。每对中两个 DIMM 的大小、类型和列（单列、双列或四列）以及组织形式必须完全相同，但速度可以不同。通道以任意通道中 DIMM 的最低速度运行。
- 当启用内存镜像通道时，最大可用内存将减小为已安装内存的一半。例如，如果安装了 64 GB 使用 RDIMM 的内存，那么使用内存镜像通道时只有 32 GB 的可寻址内存可用。
- 对于 UDIMM，用于微处理器 1 的 DIMM 插槽 3、6、7 和 10 以及用于微处理器 2 的 DIMM 插槽 15、18、19 和 22 不用于内存镜像通道方式。

下图列出了各个内存通道上的 DIMM 插槽。

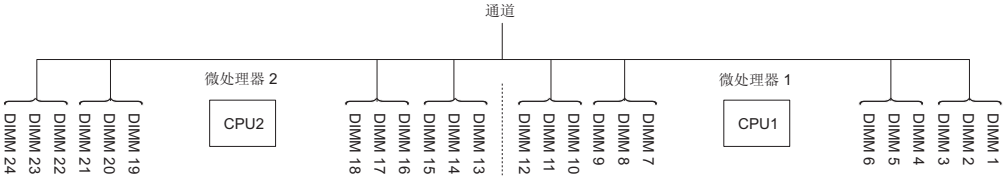

图 36. 各个内存通道上的插槽

下表显示了内存镜像通道方式的安装顺序：

表 7. 内存镜像通道方式 DIMM 填充顺序

DIMM 数量	已安装的微处理器数	**DIMM** 插槽
第 1 对 DIMM	1	1 和 4
第 2 对 DIMM	1	9 和 12
第 3 对 DIMM	1	2 和 5
第 4 对 DIMM	1	8 和 11
第 5 对 DIMM	1	3 和 6
第 6 对 DIMM	1	7 和 10
第 7 对 DIMM	2	13 和 16
第 8 对 DIMM	2	21 和 24
第 9 对 DIMM	2	14 和 17
第 10 对 DIMM	2	20 和 23
第 11 对 DIMM	2	15 和 18
第 12 对 DIMM	2	19 和 22
表格注释：如果在服务器中安装了 UDIMM，那么在内存镜像通道方式下不使用 DIMM 插槽 3、6、7、10、15、18、19 和 22。		

内存列组备用

内存列组备用功能用于禁用系统配置中发生故障的内存，并激活列组备用 DIMM 以替换发生故障的活动 DIMM。

您可以在 Setup Utility 中启用列组备用内存，请选择 **System Settings** > **Memory**。要了解更多信息，请参阅第 96 页的『使用 Setup Utility』。

启用内存列组备用方式时，最大可用内存将减少。

下图列出了各个内存通道上的 DIMM 插槽。

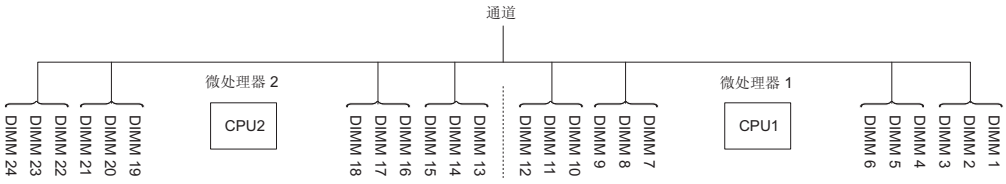

图 37. 各个内存通道上的插槽

按照列组备用方式的安装顺序操作：

- 在通道中至少安装一个四列 DIMM。
- 在通道中至少安装两个单列或双列 DIMM。

表 8. 内存列组备用方式 DIMM 插入顺序

DIMM 数量	已安装的微处理器数	**DIMM** 插槽
第 1 对 DIMM	1	1 和 2
第 2 对 DIMM	1	4 和 5
第 3 对 DIMM	1	8 和 9
第 4 对 DIMM	1	11 和 12
第 5 对 DIMM	1	7 和 10
第 6 对 DIMM	1	3 和 6
第 7 对 DIMM	2	13 和 14
第 8 对 DIMM	2	16 和 17
第 9 对 DIMM	2	20 和 21
第 10 对 DIMM	2	23 和 24
第 11 对 DIMM	2	19 和 22
第 12 对 DIMM	2	15 和 18
表格注释：如果在服务器中安装了 UDIMM，那么在内存列备用方式下 DIMM 插槽 3、6、7、10、15、18、19 和 22 不使用。		

安装内存条

请参照本信息来安装内存条。

关于此任务

过程

1. 请阅读从第 vii 页的『安全』和第 31 页的『安装准则』上开始的安全信息。
2. 关闭服务器和外围设备，并在必要时断开电源线和所有外部电缆的连接。
3. 卸下外盖（请参阅第 34 页的『卸下外盖』）。
4. 卸下空气挡板（请参阅第 35 页的『卸下空气挡板』）。
5. 小心地打开 DIMM 插槽两端的固定夹，然后卸下 DIMM。

   警告： 要避免折断固定夹或损坏 DIMM 插槽，打开及闭合固定夹时请勿用力。

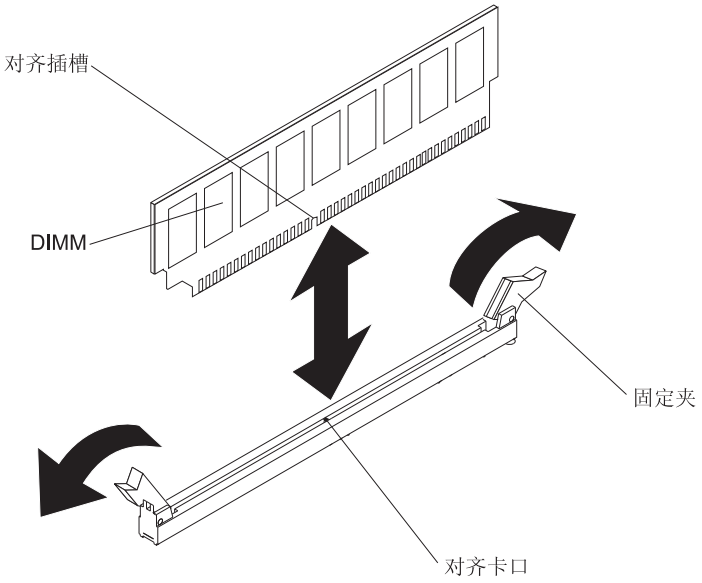

图 38. 取出 DIMM

6. 将装有 DIMM 的防静电包与服务器外部任何未上漆的金属表面进行接触。然后，从包中取出 DIMM。
7. 转动 DIMM，使对齐插槽与对齐卡口正确对齐。
8. 通过将 DIMM 边缘与 DIMM 插槽两端的插槽对齐，将 DIMM 插入插槽中（有关 DIMM 插槽的位置，请参阅第 30 页的『主板可选择设备接口』）。
9. 在 DIMM 两端同时用力，将 DIMM 垂直向下用力按入接口。当 DIMM 在接口中牢固就位时，固定夹会咬合到锁定位置。

   注：如果在 DIMM 和固定夹之间有空隙，说明 DIMM 未正确插入；请打开固定夹，卸下 DIMM，然后将其重新插入。

结果

如果要安装或卸下其他设备，请现在进行操作。否则，请转至第 86 页的『完成安装』。

安装适配器

以下说明介绍了服务器支持的适配器类型，以及安装适配器时必须考虑的其他信息。

关于此任务

- 找到适配器随附的文档，并按照本节说明以及该文档中的说明进行操作。
- 服务器在主板上提供了一个内部 SAS/SATA RAID 接口和两个 PCI 插槽。请参阅 第 30 页的『主板可选择设备接口』 以了解内部 SAS/SATA RAID 接口和转接卡插槽的位置。您可以使用可选的 IBM ServeRAID SAS/SATA 适配器更换插槽中的 IBM ServeRAID SAS/SATA 适配器。有关配置信息，请参阅 http://www.ibm.com/supportportal/ 上的 ServeRAID 文档。
- 请勿将液晶显示屏的最大数字视频适配器分辨率设置为高于 1600 x 1200 (75 Hz)。这是在服务器中安装的任何附加视频适配器支持的最高分辨率。
- 安装任何 Quadro 适配器时，请先查看以下表格，然后再安装内存条。

表 9. NVIDIA Quadro 视频适配适配器配置

说明	支持的最大内存总容量
Quadro 600 适配器	128 GB
Quadro 2000 适配器	512 GB

- 请在安装 NAND 闪存适配器之前阅读下表。

表 10. 适配器配置

说明	选件部件号	**PCI** 转接卡 **1**	**PCI** 转接卡 **2**
IBM 365 GB 高 IOPS MLC 单适配器	46C9078	需要安装 6 个风扇[1]	需要安装 6 个风扇[1]
IBM 785 GB 高 IOPS MLC 单适配器	46C9081	需要安装 6 个风扇[1]	需要安装 6 个风扇[1]
IBM 1.2 TB 高 IOPS MLC 单适配器	90Y4377	需要安装 6 个风扇[1]	需要安装 6 个风扇[1]
IBM 2.4 TB 高 IOPS MLC 双适配器	90Y4397	不受支持	需要安装 6 个风扇[1]
Qlogic 8200 双端口 10GbE SFP+ VFA	90Y4600	需要安装 6 个风扇[1]	需要安装 6 个风扇[1]
ServeRAID M5120 SAS/SATA 控制器	81Y4478	需要安装 6 个风扇[1]	需要安装 6 个风扇[1]
Solarflare SFN5162F 中间范围双端口 10GbE SFP+ 适配器	47C9952	需要安装 6 个风扇[1]	需要安装 6 个风扇[1]
Solarflare SFN6122F 低延迟双端口 10GbE SFP+ 适配器	47C9960	需要安装 6 个风扇[1]	需要安装 6 个风扇[1]

表格注释：

1. 您可以购买 IBM System x3550 M4 Thermal Solution Kit（选件部件号为 00Y7117），为服务器获取两个额外的风扇。

- 不支持任何附加视频适配器上的高清视频输出接口或立体声接口。
- 服务器不支持全长全高型 PCI 适配器或传统的 5 伏 PCI 适配器。

- 安装任何 PCI 适配器时，在卸下 PCI Express 转接卡组合件和 PCI-X 转接卡组合件之前，必须从电源上拔下电源线。否则，主板逻辑将禁用活动电源管理事件信号，并且 Wake on LAN 功能可能无法正常工作。但在本地接通服务器电源后，主板逻辑将启用活动电源管理器的活动电源管理事件信号。
- 服务器在主板上提供两个 PCI 转接卡插槽。以下信息描述 PCI 转接卡插槽和该转接卡支持的适配器类型：
  - 如果要安装 PCI Express 或 PCI-X 适配器，那么必须订购 PCI 转接卡选件。
  - PCI 转接卡插槽 1。该插槽仅支持半高型适配器。
  - PCI 转接卡插槽 2。该插槽支持全高半长型适配器。

  下表列出了 PCI 转接卡插槽支持的配置。

表 11. PCI 转接卡插槽支持的配置

PCI 转接卡插槽编号	配置 **1**	配置 **2**（已安装两个微处理器）	配置 **3**
插槽 1	PCI Express 3.0 (x16) 卡，具有带标准支架的 PCI Express 转接卡	PCI Express 3.0 (x16) 卡，具有带标准支架的 PCI Express 转接卡	PCI Express 3.0 (x16) 卡，具有带标准支架的 PCI Express 转接卡
插槽 2	PCI Express 3.0 (x8) 卡，具有带标准支架的 PCI Express 转接卡	PCI Express 3.0 (x16) 卡，具有带标准支架的 PCI Express 转接卡	PCI-X 64 位/133 MHz 卡，具有带标准支架的 PCI-X 转接卡

备注：

1. 本部分的说明适用于任何 PCI 适配器（例如，视频图形适配器或网络适配器）。
2. 请勿将液晶显示屏的最大数字视频适配器分辨率设置为高于 1600 x 1200 (75 Hz)。这是在服务器中安装的任何附加视频适配器支持的最高分辨率。
3. 不支持任何附加视频适配器上的高清视频输出接口或立体声接口。

要安装适配器，请完成以下步骤：

过程

1. 请阅读从第 vii 页的『安全』和第 31 页的『安装准则』上开始的安全信息。
2. 关闭服务器和外围设备，并断开电源线和所有外部电缆的连接。
3. 卸下服务器外盖（请参阅第 34 页的『卸下外盖』）。
4. 如果适配器随附任何电缆，请按照电缆连接说明进行操作。请在安装适配器前布放适配器电缆。
5. 将适配器插入 PCI 转接卡组合件，使适配器的边缘接口与 PCI 转接卡组合件上的接口对齐。将接口的边缘*牢固地*按入 PCI 转接卡组合件中。确保适配器与 PCI 转接卡组合件牢固咬合。

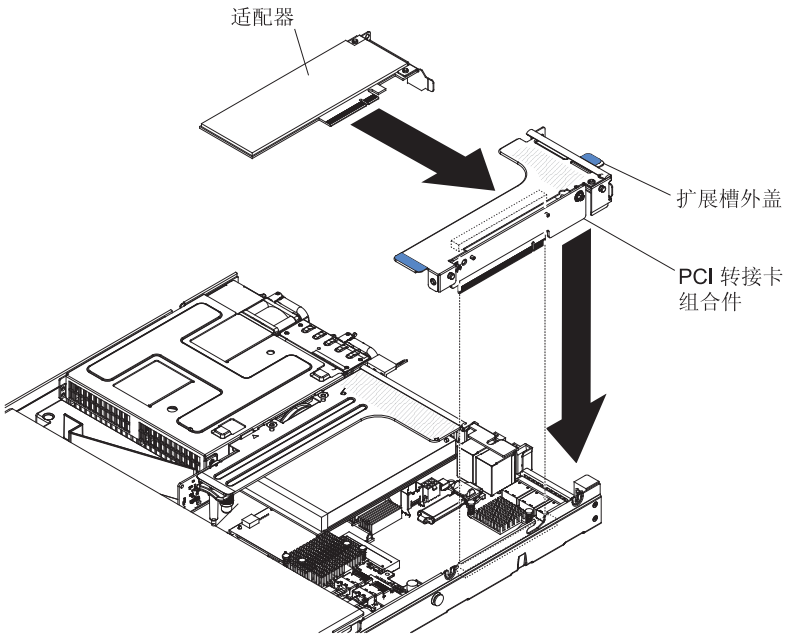

图 39. 安装适配器

警告： 安装适配器时，请在开启服务器之前确保适配器在转接卡组合件中正确就位，并确保转接卡组合件在主板的转接卡接口中牢固就位。就位不正确的适配器可能会损坏主板、转接卡组合件或适配器。

6. 在服务器中安装 PCI 转接卡组合件（请参阅第 231 页的『更换 PCI 转接卡组合件』）。
7. 将电缆连接到新安装的适配器。

   注：您可能需要从 PCI 转接卡组合件 2 中卸下蓝色滑锁以方便连接电缆。

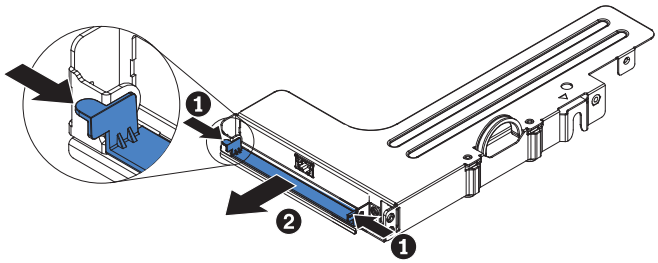

图 40. 卸下滑锁

8. 执行适配器所需的所有配置任务。

结果

如果要安装或卸下其他设备，请现在进行操作。否则，请转至第 86 页的『完成安装』。

安装 ServeRAID SAS/SATA 控制器

使用本信息来安装 ServeRAID SAS/SATA 控制器。

关于此任务

注：为简便起见，本文档中通常将 ServeRAID SAS/SATA 控制器简称为 *SAS/SATA 适配器*或 *ServeRAID 适配器*。

ServeRAID SAS/SATA 控制器可以安装在主板上的专用接口或 PCI 转接卡插槽中（请参阅第 26 页的『主板上的内部接口』，以了解接口位置）。要安装 SAS/SATA 适配器，请完成以下步骤：

服务器可能预装了 ServeRAID H1110、ServeRAID M1115、ServeRAID M5110 或 ServeRAID 5210 SAS/SATA 适配器，这取决于服务器型号。

注：在主板上的专用接口中安装 SAS/SATA 适配器之前，请先卸下随附有 ServeRAID H1110、ServeRAID M1115、ServeRAID M5110 SAS/SATA 或 ServeRAID 5210 适配器的 PCI 支架。

警告：

- 在安装微处理器 Intel Xeon E5-2637（FRU 部件号 49Y8124）时，不能安装 ServeRAID H1110。
- 在安装 Quadro 2000 时，不能安装 ServeRAID M1115 或 IBM 6Gb 性能优化的 HBA。

您可以使用另一个受支持的 ServeRAID 控制器替换 ServeRAID 控制器。要获取受支持 ServeRAID 控制器的列表，请访问 http://www.ibm.com/systems/info/x86servers/serverproven/compat/us/。

过程

1. 请阅读从第 vii 页的『安全』和第 31 页的『安装准则』上开始的安全信息。
2. 关闭服务器和外围设备，并断开所有电源线的连接。
3. 卸下外盖（请参阅第 34 页的『卸下外盖』）。
4. 根据需要卸下 PCI 转接卡组合件 1（请参阅第 230 页的『卸下 PCI 转接卡组合件』）。
5. 如果要安装新的或替换的 SAS/SATA 适配器，请将装有新 SAS/SATA 适配器的防静电包与服务器上任何未上漆的金属表面接触。然后，从包中取出新 SAS/SATA 适配器。
6. 调整 SAS/SATA 适配器，使槽口与主板上的接口正确对齐。
7. 将 SAS/SATA 适配器插入主板上的专用接口或 PCI 转接卡插槽中。

   警告： 适配器未完全插入可能会导致服务器或适配器损坏。

   a. 将 SAS/SATA 适配器插入主板上的 RAID 接口，直至其牢固就位。SAS/SATA 适配器在接口中牢固就位后，固定支架会将其固定到位。

      注：在主板上的专用接口中安装 SAS/SATA 适配器之前，请先卸下随附有 ServeRAID H1110、ServeRAID M1115 或 ServeRAIDM5110 SAS/SATA 适配器

的 PCI 支架。

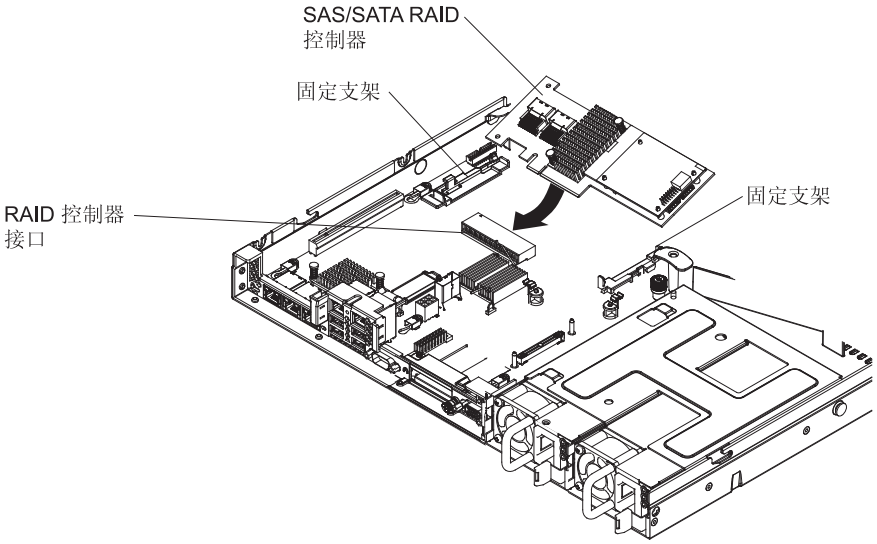

图 41. 安装 ServeRAID 适配器

b. 将 SAS/SATA 适配器插入 PCI 转接卡中（请参阅第 236 页的『更换适配器』）。

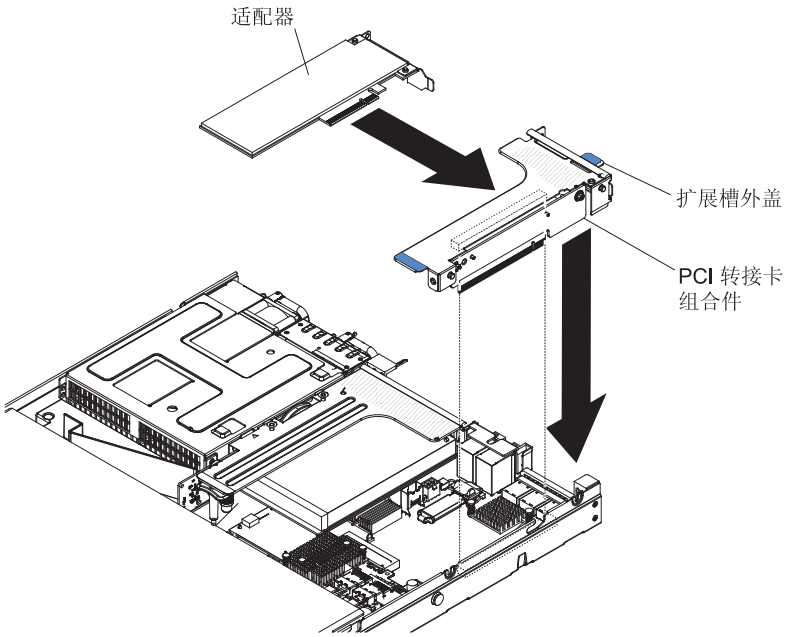

图 42. 安装适配器

8. 布放底板信号电缆（请参阅第 187 页的『底板连线』）。

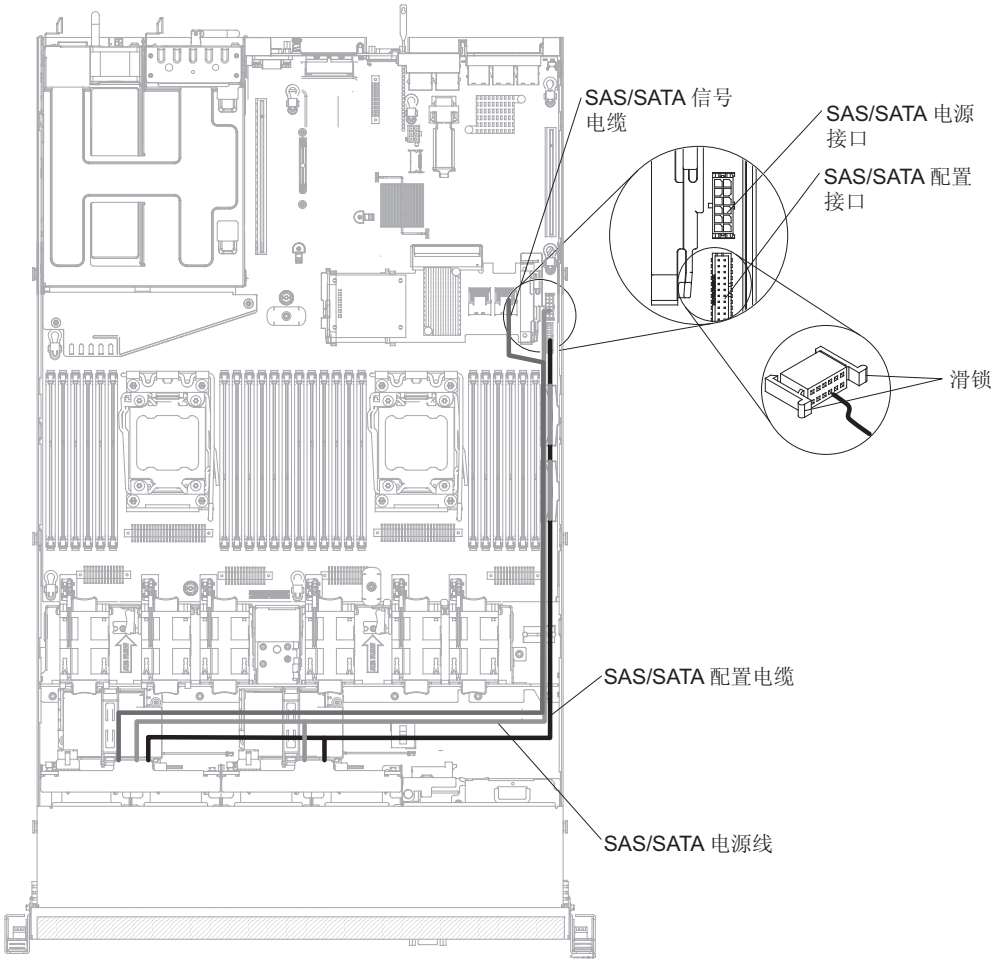

图 43. 布放 ServeRAID 适配器电缆

9. 将信号电缆连接到 SAS/SATA 适配器：
   a. **ServeRAID H1110** 适配器：握住连接到驱动器底板、针对驱动器托架 0 到 3 的信号电缆，将其连接到 ServeRAID 适配器上的 SAS/SATA 接口中。

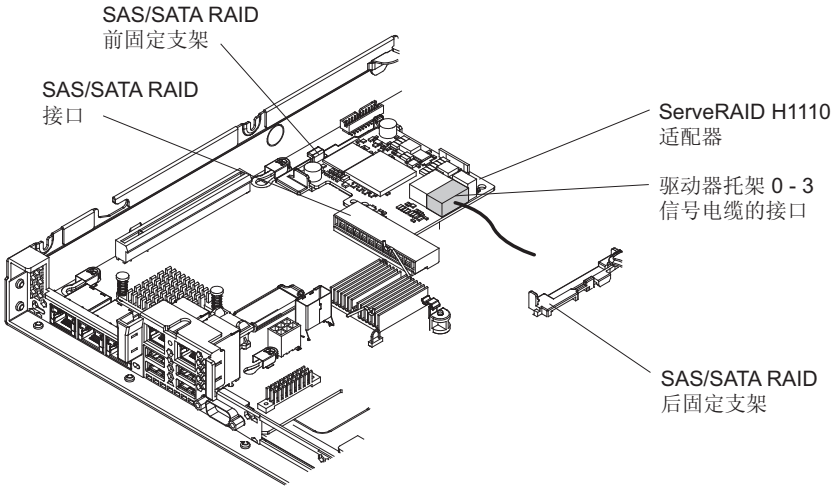

图 44. 布放 ServeRAID H1110 适配器电缆

b. **ServeRAID M1115** 适配器：握住连接到驱动器底板、针对驱动器托架 4 到 7 的信号电缆，将其连接到针对驱动器托架 4 到 7 的 ServeRAID 适配器接口（端口 1）。握住连接到驱动器底板、针对驱动器托架 0 到 3 的另一根信号电缆，将其连接到适配器上的另一个接口（端口 0）。

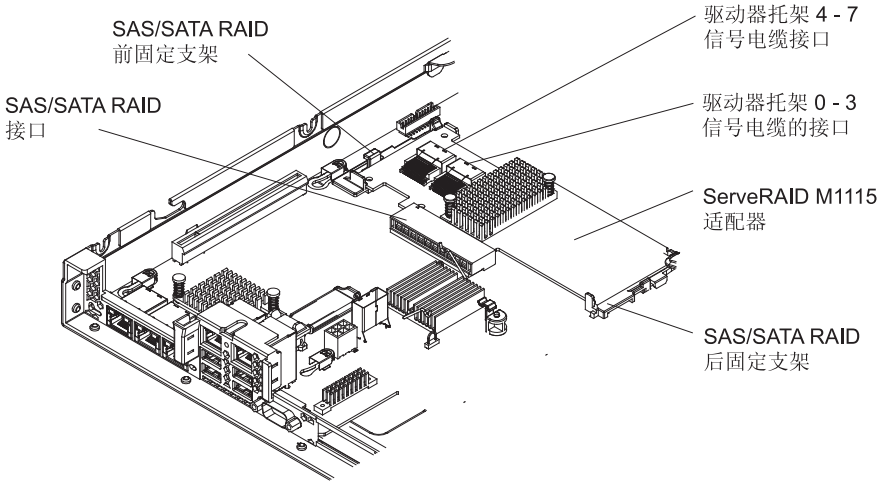

图 45. 布放 ServeRAID M1115 适配器电缆

c. **ServeRAID M5110** 适配器：握住连接到驱动器底板、针对驱动器托架 4 到 7 的信号电缆，将其连接到针对驱动器托架 4 到 7 的 ServeRAID 适配器接口（端口 1）。握住连接到驱动器底板、针对驱动器托架 0 到 3 的另一根信号电缆，将其连接到适配器上的另一个接口（端口 0）。

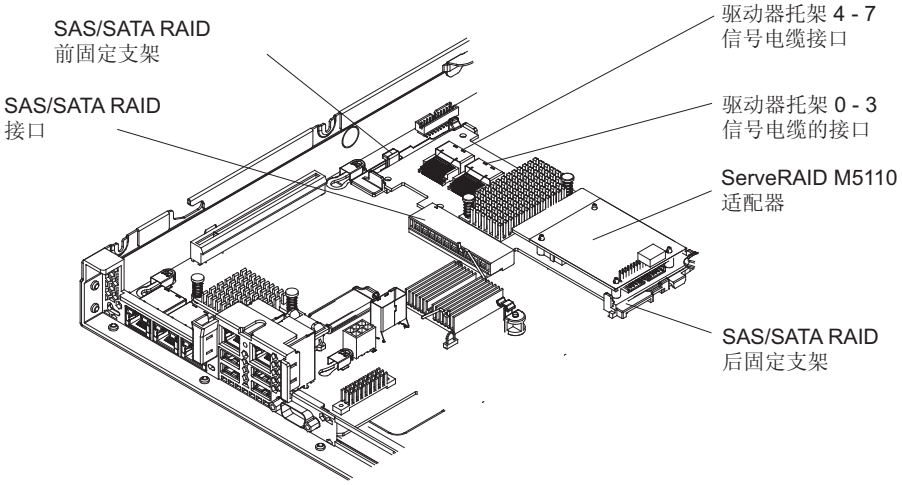

图 46. 布放 ServeRAID M5110 适配器电缆

结果

注： 重新启动服务器时，会提示您将现有的 RAID 配置导入新的 ServeRAID 适配器。

如果要安装或卸下其他设备，请现在进行操作。否则，请转至第 86 页的『完成安装』。

安装 ServeRAID 适配器内存条

使用本信息来安装 ServeRAID 适配器内存条。

关于此任务

要安装 ServeRAID 适配器内存模块，请完成以下步骤：

过程

1. 请阅读从第 vii 页的『安全』和第 31 页的『安装准则』上开始的安全信息。
2. 关闭服务器和外围设备，并断开所有电源线的连接。
3. 卸下外盖（请参阅第 34 页的『卸下外盖』）。
4. 卸下 ServeRAID SAS/SATA 控制器（请参阅 第 239 页的『卸下 ServeRAID SAS/SATA 控制器』）。
5. 将内存条与 ServeRAID 适配器上的接口对齐，然后将其推入接口，直至其牢固就位。

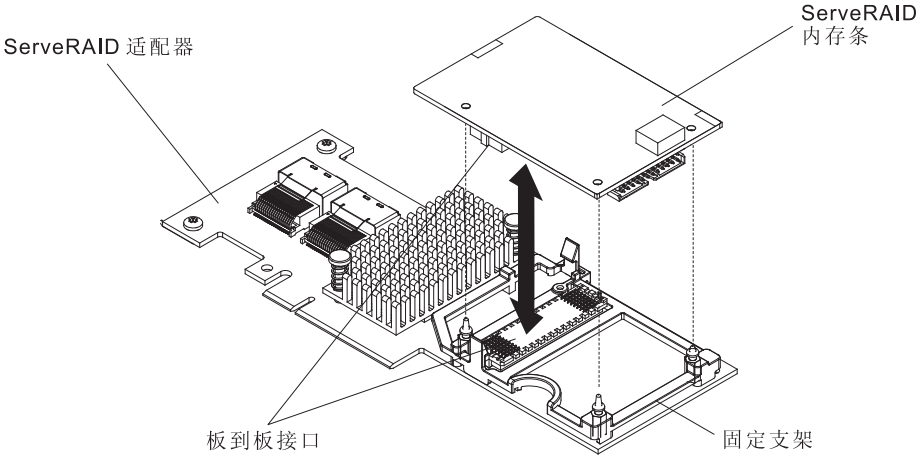

图 47. 安装 ServeRAID 内存条

结果

如果要安装或卸下其他设备，请现在执行。否则，请转至第 86 页的『完成安装』。

安装 RAID 适配器电池或闪存电源模块

在安装任何随电池或闪存电源模块提供的 RAID 适配器时，有时需要在服务器中的另一个位置安装电池或闪存电源模块，以防止电池或闪存电源模块过热。

关于此任务

根据您的服务器型号，有时必须在光盘驱动器仓或底板附近远程安装电池或闪存电源模块。2.5 英寸 HDD 服务器型号最多支持两个电池或闪存电源模块。

要在服务器中安装 RAID 适配器电池或闪存电源模块，请完成以下步骤：

过程

1. 请阅读从第 vii 页的『安全』和第 31 页的『安装准则』上开始的安全信息。
2. 关闭服务器和外围设备，并断开所有电源线和外部设备的连接。
3. 卸下外盖（请参阅第 34 页的『卸下外盖』）。
4. 将 ServeRAID 适配器安装到主板上（请参阅第 56 页的『安装 ServeRAID SAS/SATA 控制器』），或将 ServeRAID 适配器安装到转接卡上，然后将转接卡组合件安装到服务器中（请参阅第 236 页的『更换适配器』）。
5. 将电缆一端连接到 RAID 适配器内存模块。
6. 沿机箱布放电缆。

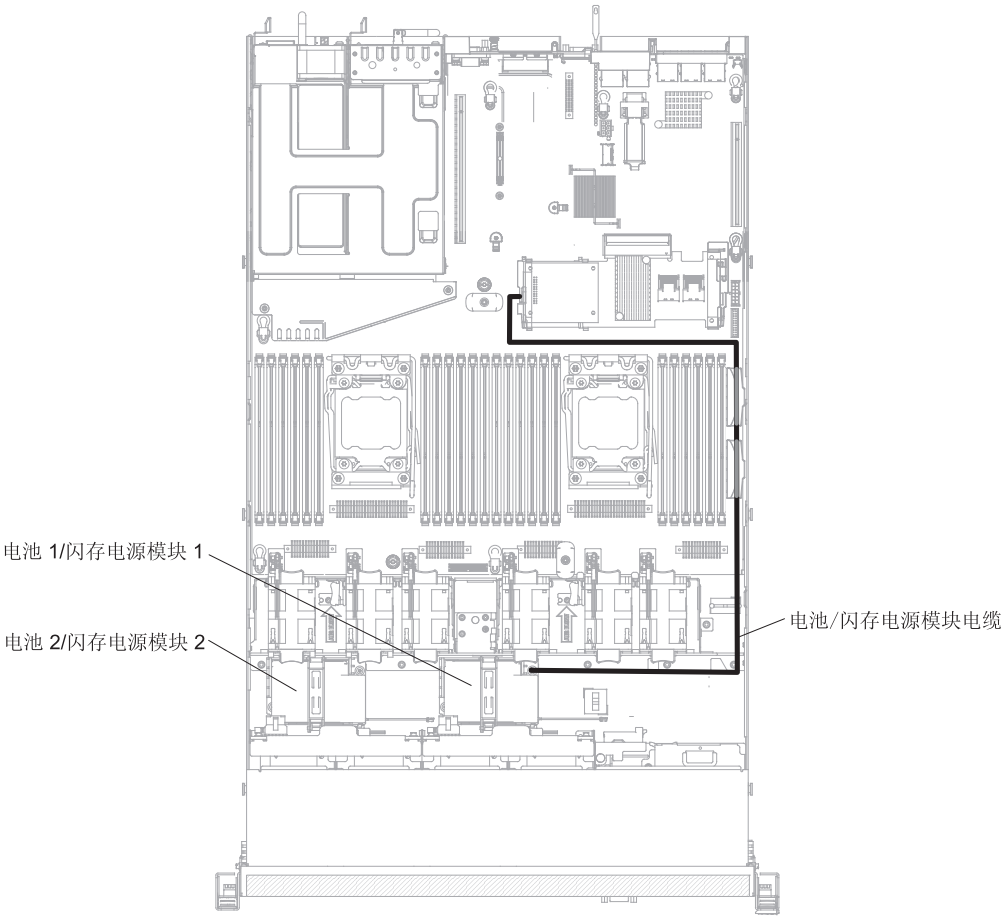

图 48. 连接 RAID 适配器电池或闪存电源模块电缆

警告： 确保电缆未被夹住，并且电缆未覆盖任何接口或妨碍主板上的任何组件。

7. 卸下覆盖或妨碍电池仓的任何电缆，然后再打开电池仓。
8. 安装电池或闪存电源模块：
   a. 松开固定夹，使其处于打开位置。
   b. 将电缆接口与支架上的插槽对齐。将电池或闪存电源模块放入支架，确保支架与电池或闪存电源模块牢固地咬合到一起。

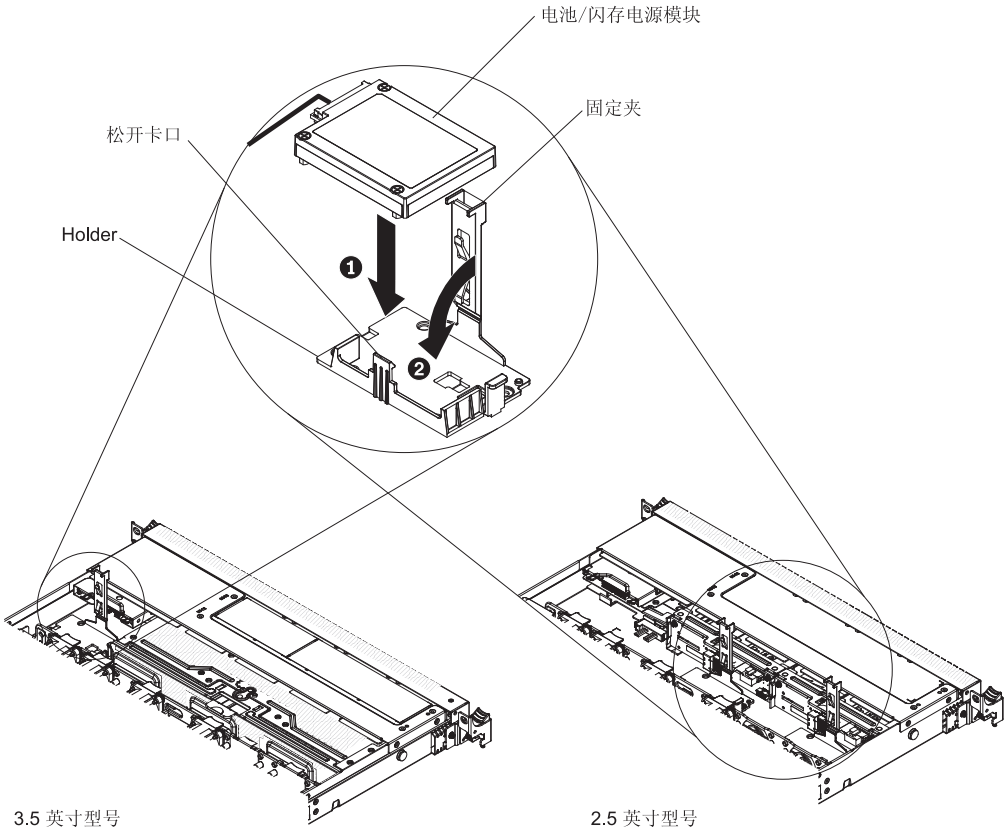

图 49. 安装 RAID 适配器电池或闪存电源模块

注：电池或闪存电源模块的位置取决于您安装的电池或闪存电源模块的类型。

c. 将电缆的另一端连接至电池或闪存电源模块。

d. 放下并按压按压固定夹，直至其咬合到位，以使电池或闪存电源模块牢固就位。

结果

如果要安装或卸下其他设备，请现在执行。否则，请转至第 86 页的『完成安装』。

安装双端口网络适配器

您可以购买以下某个双端口网络适配器，以在服务器中添加两个额外的网络端口。

关于此任务

要订购双端口网络适配器选件，请联系 IBM 销售代表或 IBM 经销商。

表 12. 网络接口上受支持的双端口网络适配器

双端口网络适配器	选件部件号	**FRU** 部件号	注释
Mellanox ConnectX-3 双端口 QDR/FDR10 mezz 卡	90Y6338	90Y4956	
Qlogic 双端口 10GbE SFP+ 嵌入式 VFA	90Y6454	90Y5099	需要安装 6 个风扇[1]

表 12. 网络接口上受支持的双端口网络适配器 (续)

双端口网络适配器	选件部件号	**FRU** 部件号	注释
Emulex 双端口 10GbE SFP+ 嵌入式 VFA III	90Y6456	90Y5100	
双端口 FDR 嵌入式适配器	00D4143	90Y6606	
表格注释： 1. 您可以购买 IBM System x3550 M4 Thermal Solution Kit（选件部件号为 00Y7117），为服务器获取两个额外的风扇。			

以下注意事项描述了服务器支持的适配器类型以及安装适配器时必须注意的其他信息：

- 要配置网络适配器，请完成以下步骤：
  1. 在 Setup utility 主菜单中（请参阅第 96 页的『使用 Setup Utility』），选择 **System Settings** > **Network**。
  2. 在 **Network Device List** 中，选择一个网络适配器。

     注：您可能需要进入每个项目（显示 MAC 地址）以查看详细信息。
  3. 按 Enter 键以配置网络适配器设置。
- 要转换 Emulex 双端口 10GbE SFP+ 嵌入式 VFA III 的 NIC/iSCSI/FCoE，请完成以下步骤：
  1. 在 Setup utility 主菜单中（请参阅第 96 页的『使用 Setup Utility』），选择 **System Settings** > **Network**，然后按 Enter 键。
  2. 在 **Network Device List** 中，选择 Emulex 网络适配器。

     注：您可能需要进入每个项目（显示 MAC 地址）以查看详细信息。
  3. 按 Enter 键以配置 Emulex 网络适配器，选择 **Personality**，然后按 Enter 键以更改设置。
     - NIC
     - iSCSI（安装 FoD 后启用）
     - FCoE（安装 FoD 后启用）
- 要从 IBM web 站点为 iSCSI 和 FCoE 下载最新版本的驱动程序，请完成以下步骤：
  1. 转至 http://www.ibm.com/support/fixcentral/。
  2. 单击 **Product support** > **System x** > **Product family** > **System x3550 M4** > **7914**。
  3. 从 **Operating system** 菜单中，选择您的操作系统，然后单击 **Search** 以显示可用驱动程序。
  4. 下载最新版本驱动程序。
     - Emulex iSCSI Device Driver for Windows 2008
     - Emulex FCoE Device Driver for Windows 2008

  注：IBM Web 站点会定期更新。实际的过程可能与本文档中的描述略有不同。
- Emulex 双端口 10GbE SFP+ 嵌入式 VFA III 上的端口 0 可以配置为共享系统管理。

- 当服务器处于待机方式时，Emulex 双端口 10GbE SFP+ 嵌入式 VFA III 上两个端口通过 Wake on LAN 功能以 100M 的连接速度运行。

如果发生以下某个错误，那么会自动禁用 Emulex 双端口 10GbE SFP+ 嵌入式 VFA III：

- 错误日志指示存在针对以太网适配器的温度警告。
- 所有电源都已卸下，或者断开了服务器与电源的连接。

要安装双端口网络适配器，请完成以下步骤：

过程

1. 请阅读从第 vii 页的『安全』和第 31 页的『安装准则』上开始的安全信息。
2. 关闭服务器和外围设备，并在必要时断开电源线和所有外部电缆的连接。
3. 卸下外盖（请参阅第 34 页的『卸下外盖』）。
4. 从 PCI 转接卡接口 2 上卸下 PCI 转接卡组合件（如果已安装）（请参阅第 230 页的『卸下 PCI 转接卡组合件』）。
5. 卸下机箱后部的适配器填充面板（如果尚未卸下）。

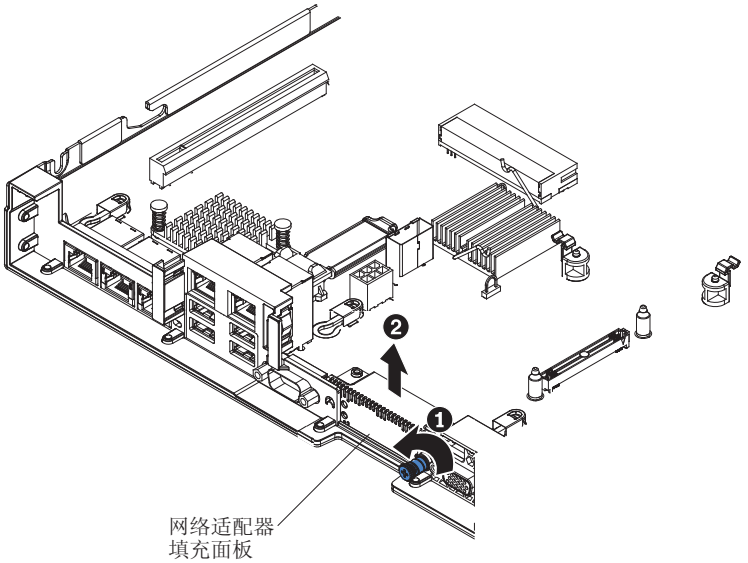

图 50. 卸下适配器填充板

6. 将装有新适配器的防静电包与服务器上任何未上漆的金属表面接触。然后，从包中取出适配器。
7. 调整适配器，以使适配器上的端口接口与机箱上的引脚和指旋螺钉对齐；然后将适配器的接口与主板上的适配器接口对齐。

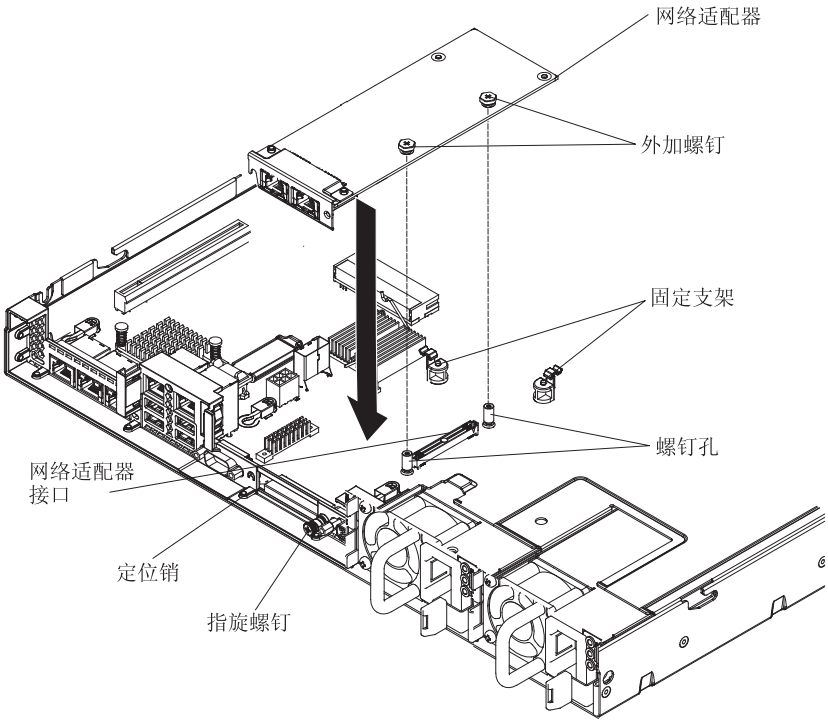

图 51. 安装网络适配器

8. 紧紧按压适配器，直到引脚和固定支架与适配器咬合。确保将适配器牢固地安装在主板上的接口中。

   警告： 确保适配器上的端口接口与服务器后部机箱正确对齐。适配器未正确就位可能会损坏主板或适配器。

9. 拧紧机箱后部的指旋螺钉。

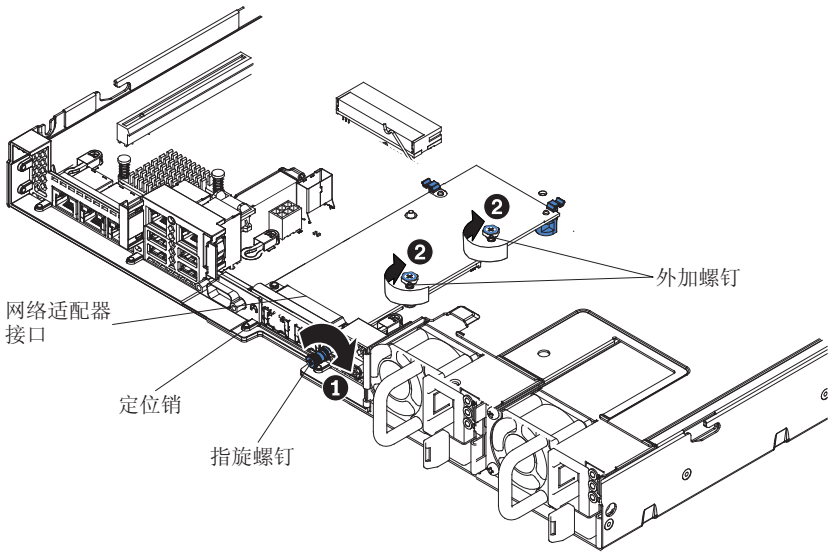

图 52. 拧紧螺钉

10. 拧紧网络适配器上的两颗外加螺钉。

11. 如果先前卸下了 PCI 转接卡组合件，请将其重新安装到 PCI 转接卡接口 2 中（请参阅第 231 页的『更换 PCI 转接卡组合件』）。

结果

如果要安装或卸下其他设备，请现在执行。否则，请转至第 86 页的『完成安装』。

安装电源

使用本信息来安装电源。

安装热插拔交流电源

使用本信息来安装热插拔交流电源。

关于此任务

以下说明介绍了服务器支持的电源类型，以及安装电源时必须考虑的其他信息：

- 在安装额外的电源或者将电源更换为瓦数不同的电源之前，可以使用 IBM Power Configurator 实用程序来确定当前系统耗电量。要获取更多信息和下载实用程序，请转至 http://www.ibm.com/systems/bladecenter/resources/powerconfig.html。
- 服务器随附一个连接到电源托架 1 上的热插拔 12 伏输出电源。输入电压为 100-127 伏交流电或 200-240 伏交流电自动感应。
- 服务器中的电源必须具有相同的额定功率或瓦数，以确保服务器正常运行。例如，您不能在服务器中混用 550 瓦和 750 瓦电源。
- 电源 1 为缺省/主电源。如果电源 1 发生故障，必须立即更换具有相同瓦数的电源。
- 您可以订购作为备用电源的可选电源。
- 这些电源设计用于并行操作。一旦出现电源故障，备用电源将继续为系统供电。服务器最多支持两个电源。

声明 **5**

注意：
设备上的电源控制按钮和电源上的电源开关并不切断提供给设备的电流。设备也可能有多根电源线。要使设备彻底断电，请确保从电源断开所有电源线的连接。

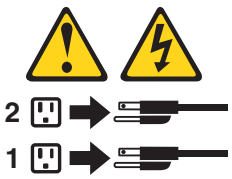

声明 **8**

注意：
切勿卸下电源外盖或任何贴有以下标签的部件的外盖。

任何贴有该标签的组件内部都存在危险的电压、电流和能量级别。这些组件内部没有可维护的部件。如果您怀疑某个部件有问题，请联系技术服务人员。

要安装热插拔交流电源，请完成以下步骤：

过程

1. 请阅读从第 vii 页的『安全』和第 31 页的『安装准则』上开始的安全信息。
2. 将装有热插拔电源的防静电包与服务器上任何未上漆的金属表面进行接触；然后从包中取出该电源，并将其放置在防静电表面上。
3. 如果要将热插拔电源安装到空托架中，请卸下电源托架中的电源填充板。

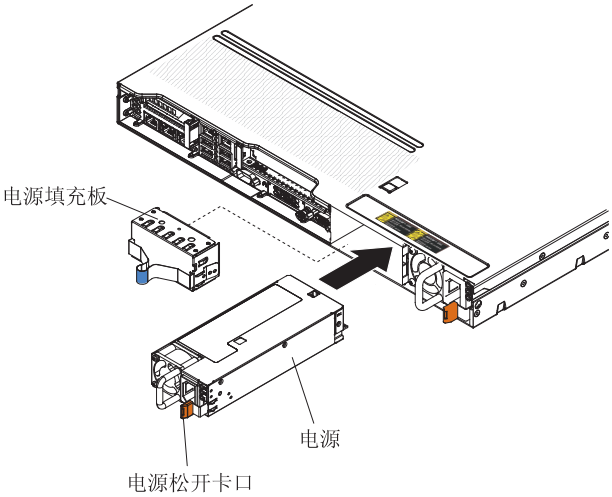

图 53. 安装电源

4. 握住电源后部的手柄，将电源向前滑入电源托架中，直至其咔嗒一声就位。确保将电源牢固地连接到电源接口中。

   警告： 请勿在服务器中混用 550 瓦和 750 瓦电源。
5. 将电源线穿过手柄和电缆扎带（如果有），防止电源线被意外拔出。
6. 将新电源的电源线连接到电源上的电源线接口。
7. 将电源线的另一端连接到正确接地的电源插座。

8. 确保交流电源上的交流电源指示灯和直流电源指示灯都点亮，表示电源工作正常。这两个绿色的指示灯位于电源线接口的右侧。
9. 如果正在将服务器中的电源更换为瓦数不同的电源，那么请将提供的新电源信息标签粘贴在服务器上现有电源信息标签上。服务器中的电源必须具有相同的额定功率或瓦数，以确保服务器正常运行。

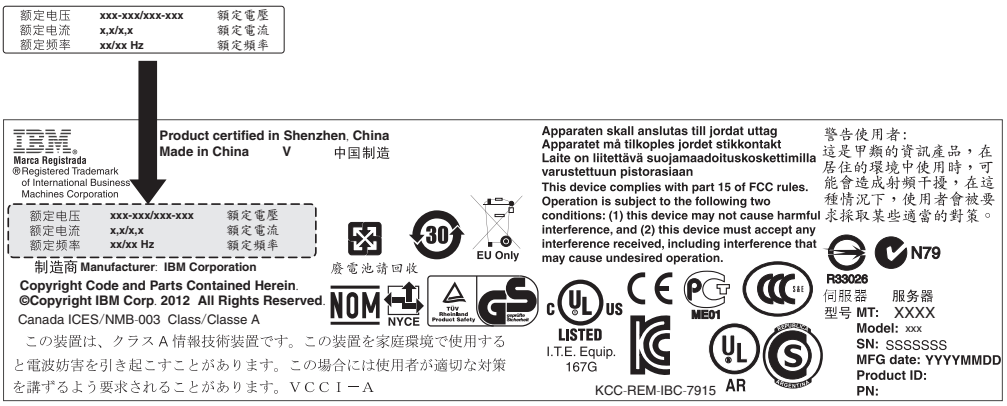

图 54. 电源信息标签

10. 如果正在向服务器添加一个电源，请将随该选件提供的冗余电源信息标签粘贴在电源附近的服务器外盖上。

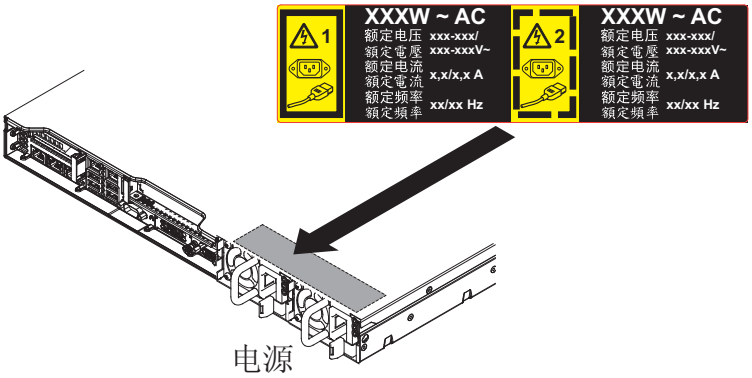

图 55. 冗余电源信息标签

安装热插拔直流电源

安装热插拔直流电源时，请遵守以下预防措施。

以下说明介绍了服务器支持的电源类型，以及安装电源时必须考虑的其他信息：

- 在安装额外的电源或者将电源更换为瓦数不同的电源之前，可以使用 IBM Power Configurator 实用程序来确定当前系统耗电量。要获取更多信息和下载实用程序，请转至 http://www.ibm.com/systems/bladecenter/resources/powerconfig.html。
- 服务器随附一个热插拔 12 伏输出电源，该电源可连接到电源托架 1。输入电压为 -48 伏交流电或 -60 伏交流电（自动检测）。
- 在服务器中安装直流电源之前，必须卸下所有交流电源。请勿在同一台服务器中使用交流和直流电源。最多可安装两个直流电源或两个交流电源，但不能混装。
- 电源 1 为缺省/主电源。如果电源 1 发生故障，必须立即更换具有相同瓦数的电源。
- 您可以订购作为备用电源的可选电源。
- 这些电源设计用于并行操作。一旦出现电源故障，备用电源将继续为系统供电。服务器最多支持两个电源。

规定

- 客户负责提供必需的电源线。

  为减少触电或能量危险，请执行以下操作：

  – 使用额定值为 **25** 安的断路器。

  – 使用 **2.5** 毫米^2 **(12 AWG) 90° C** 铜线。

  – 将接线柱螺钉的扭矩调到 **0.50 ~ 0.60** 牛米（**4.43 ~ 5.31** 英寸磅）。

  有关更多信息，请参阅第 **71** 页的『声明 **34**』。
- 如果电源插座需要环形端子，那么必须使用压接工具将环形端子安装到电源线。环形端子必须经 UL 核准，并且必须与上述备注中描述的连线相符。

声明 29

注意：
此设备被设计为允许将直流电源电路的接地导体连接到设备的接地导体。

此设备被设计为允许将直流电源电路的接地导体连接到设备的接地导体。如果建立了此连接，那么必须满足以下所有条件：

- 本设备应该直接连接到直流电源的接地导线，或者连接到直流电源系统接地导线连接的接地端子或总线的连接跳接线。
- 本设备应该与在相同直流电源电路的接地导线和接地导线之间有连接的任何其他设备一样，位于相邻的区域中（例如相邻的机箱中），并且具有相同的直流电源接地点。直流电源系统不应在任何其他地方接地。
- 直流电源应与本设备位于同一建筑物中。
- 开关设备或断开连接设备不应在直流电源和接地极导体连接点之间的接地电路导体中。

声明 31

危险

电源、电话和通信电缆的电流具有危险性。

为避免电击危险：

- 请勿在雷暴天气期间连接或断开任何电缆连接，也不要对本产品进行安装、维护或重新配置。
- 请将所有电源线连接到已正确连线并且接地的电源。
- 将任何要连接到本产品的设备连接到正确连线的电源。
- 尽量仅用单手连接或断开信号电缆的连接。
- 切勿在有火灾、水灾或房屋倒塌迹象时开启任何设备。
- 除非安装和配置过程中另有说明，否则请在打开设备外盖之前断开已连接的交流电源线、直流电源、网络连接、远程通信系统和串行电缆。
- 对本产品或连接的设备执行安装、移动或打开外盖的操作时，请按下表所述连接和断开电缆连接。

要连接，请执行以下操作：	要断开连接，请执行以下操作：
1. 关闭所有电源和要连接到该产品的设备。 2. 将信号电缆连接至产品。 3. 将电源线连接至产品。 • 对于交流电源系统，请使用设备入口。 • 对于直流电源系统，请确保 -48 伏直流电连接的正确极性：RTN 是 +，-48 伏直流电是 -。为安全起见，接地应使用两孔端子。 4. 将信号电缆连接到其他设备。 5. 将电源线连接到插座。 6. 开启所有电源。	1. 关闭所有电源和要连接到该产品的设备。 • 对于交流电源系统，请从机箱电源插座中拔下所有电源线，或切断交流电源配电单元的电源。 • 对于直流电源系统，请断开断路器面板的直流电源连接，或关闭电源。然后，拔下直流电源线。 2. 从接口上拔下信号电缆。 3. 从设备上拔下所有电缆。

声明 33

注意：

本产品不提供电源控制按钮。关闭刀片或卸下电源模块和 **I/O** 模块不会切断产品的电源。产品可能具有多根电源线。要使产品彻底断电，请确保从电源断开所有电源线的连接。

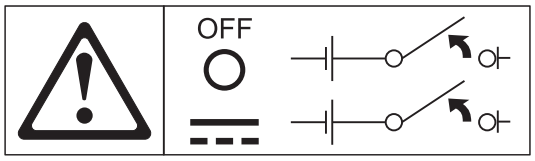

声明 **34**

注意：
要降低电击和能量危险：

- 按照 **NEC** 和 **IEC 60950-1** 第一版定义的“信息技术设备安全标准”，本设备必须由经过培训的服务人员安装在限制人员出入的位置。
- 将设备连接到正确接地的安全特低电压电路（**SELV**）电源。**SELV** 电源是一种次级电路，设计目的是为了使常规和单一故障条件不引起电压超过安全级别（**60** 伏直流电）。
- 在现场连线中接入一个可用且已经核准且评定的断开连接设备。
- 请参阅产品文档中的规范了解要求的断路器额定值以进行分支电路过流保护。
- 仅使用铜线导体。请参阅产品文档中的规格，以了解所需的电线规格。
- 请参阅产品文档中的规格，以了解所需的接线柱螺钉的扭矩值。

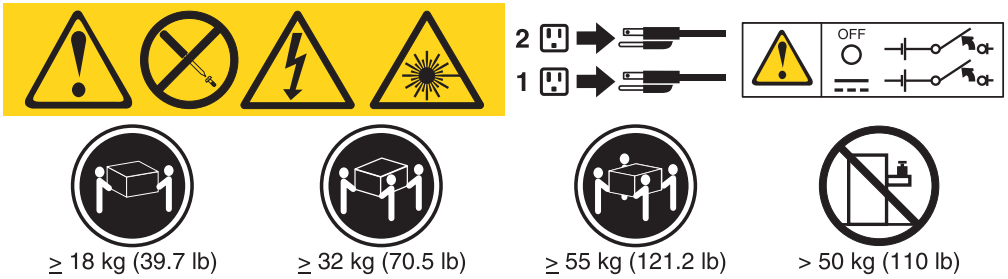

要点：使用本产品之前，请务必阅读服务器随附的 CD 上的多语言安全指示信息。

安装热插拔直流电源

要安装热插拔直流电源，请完成以下步骤。

关于此任务

警告： 只有经过培训的技术服务人员（而不是 IBM 技术服务人员）有权安装和卸下 -48 伏直流电源，连接到 -48 伏直流电源插座或从 -48 伏直流电源插座断开连接。IBM 技术服务人员没有获得安装或卸下 -48 伏电源线的认证或授权。客户有责任确保只允许经过培训的服务人员安装或卸下 -48 伏电源线。

过程

1. 请阅读从第 vii 页的『安全』和第 31 页的『安装准则』上开始的安全信息。
2. 将装有热插拔电源的防静电包与服务器上任何未上漆的金属表面进行接触；然后从包中取出该电源，并将其放置在防静电表面上。
3. 关闭新电源将连接到的直流电源插座的断路器。从直流电源插座断开电源线的连接。
4. 将直流电源线连接到新电源。

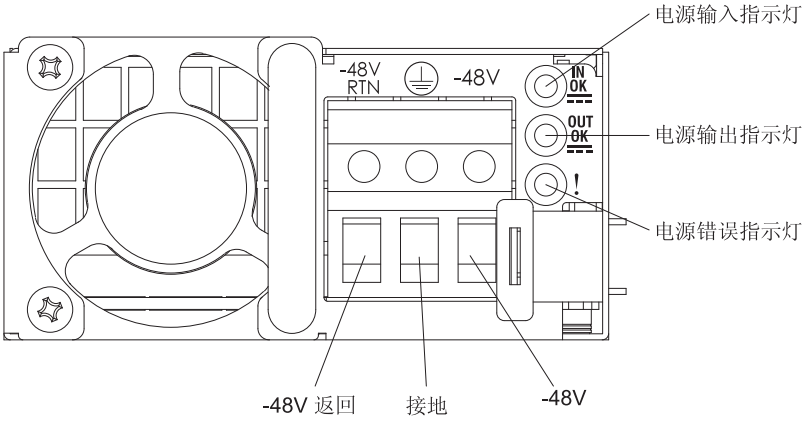

图 56. 直流电源后视图

5. 如果要将热插拔电源安装到空托架中，请卸下电源托架中的电源填充板。

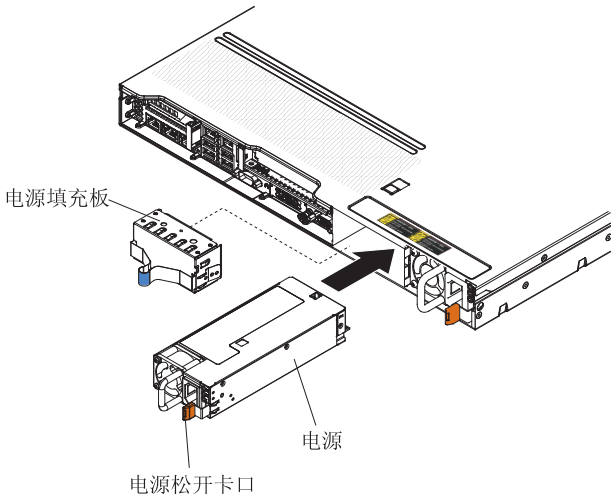

图 57. 安装电源

6. 握住电源后部的手柄，将电源向前滑入电源托架中，直至其咔嗒一声就位。确保将电源牢固地连接到电源接口中。
7. 将电源线穿过手柄和电缆扎带（如果有），使其不会意外脱落。
8. 将直流电源线的另一端连接到直流电源插座。将电线剪切为正确长度，但不要短于 150 毫米（6 英寸）。如果电源插座需要环形端子，那么必须使用压接工具将环形端子安装到电源线。环形端子必须通过 UL 批准，并且必须符合 第 69 页的『规定』 中描述的线材要求。柱型或钉型的端子的最小公称螺纹直径必须为 4 毫米；对于螺钉类型的端子，直径必须为 5.0 毫米。
9. 开启新电源连接到的直流电源插座的断路器。
10. 确保电源上的绿色电源指示灯点亮，表示电源工作正常。
11. 如果正在将服务器中的电源更换为瓦数不同的电源，那么请将提供的新电源信息标签粘贴在服务器上现有电源信息标签上。服务器中的电源必须具有相同的额定功率或瓦数，以确保服务器正常运行。

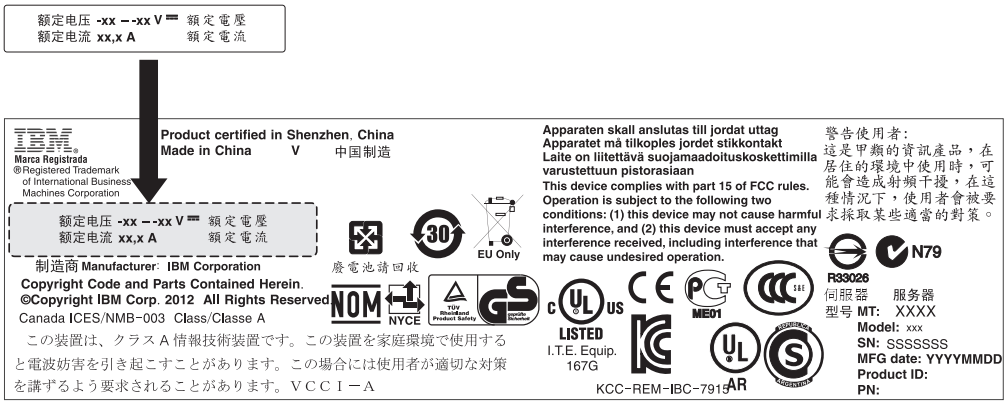

图 58. 电源信息标签

12. 如果要将电源添加到服务器，请在服务器外盖靠近电源的位置粘贴此选件随附的冗余电源信息标签。

图 59. 冗余电源信息标签

安装热插拔风扇

使用本信息来安装热插拔风扇。

关于此任务

服务器标配四个双电机热插拔散热风扇。当安装有一个微处理器时，请安装风扇 1、2、3 和 5 以进行适当散热。

警告： 为了确保正常运行，请在 30 秒内更换发生故障的热插拔风扇。

要安装额外的热插拔风扇，请完成以下步骤：

过程

1. 请阅读从第 vii 页的『安全』和第 31 页的『安装准则』上开始的安全信息。
2. 卸下外盖（请参阅第 34 页的『卸下外盖』）。
3. 卸下风扇填充面板（如果尚未卸下）。妥善保存填充面板。
4. 将装有新风扇的防静电包与服务器上任何未上漆的金属表面接触。然后，从包中取出新风扇。

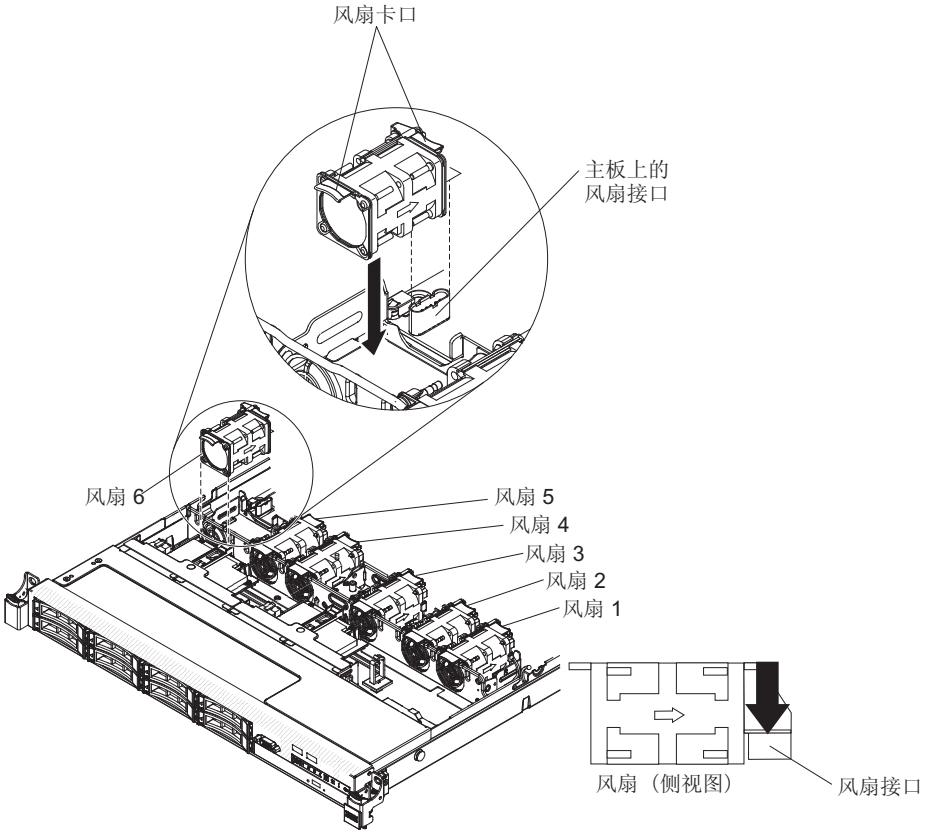

图 60. 安装风扇

5. 在风扇组合件支架的风扇插槽上方调整风扇，使风扇接口与主板上的接口对齐。

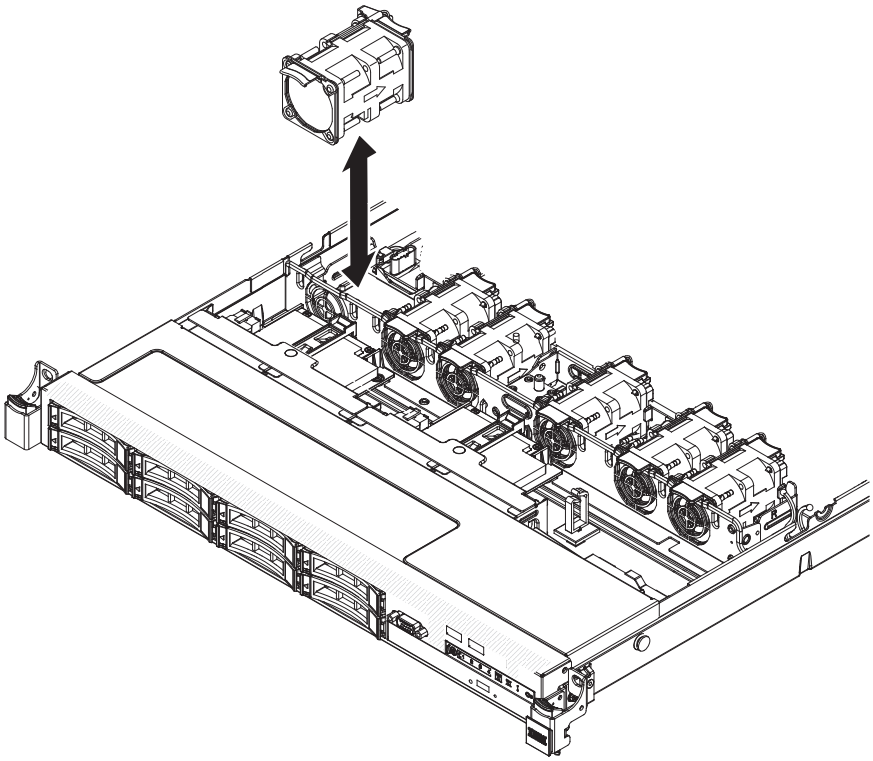

图 61. 安装风扇

6. 将风扇插入风扇组合件支架中的风扇插槽中，然后，向下用力按压直至其正确安装到插槽中，风扇接口正确安装到主板上的接口中。

   注：确保新安装的风扇与其他正确就位的风扇水平对齐，以进行正确安装。

结果

如果要安装或卸下其他设备，请现在执行。否则，请转至第 86 页的『完成安装』。

安装已嵌入 USB 的管理程序闪存设备

请使用本信息来安装 USB 嵌入式系统管理程序闪存设备。

关于此任务

要安装 USB 系统管理程序闪存设备，请完成以下步骤：

过程

1. 请阅读从第 vii 页的『安全』和第 31 页的『安装准则』上开始的安全信息。
2. 关闭服务器和外围设备，并拔下电源线。
3. 卸下外盖（请参阅第 34 页的『卸下外盖』）。
4. 安装闪存设备：

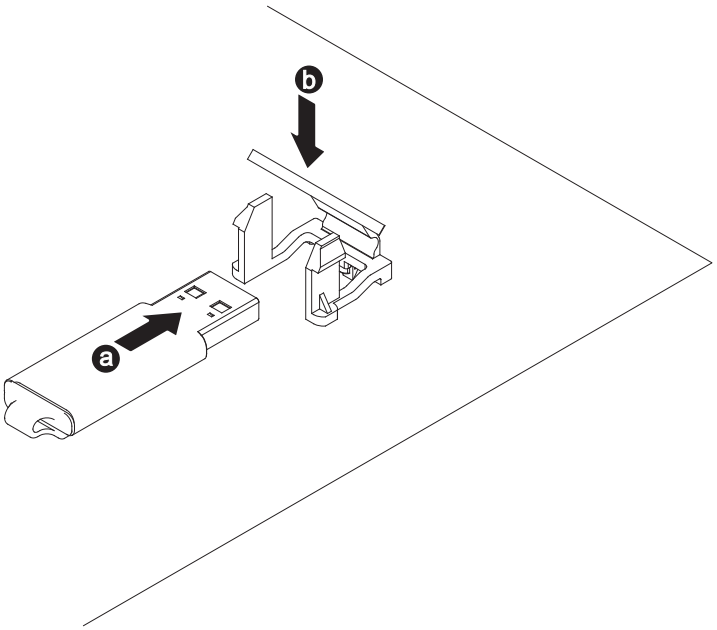

图 62. 安装 USB 系统管理程序闪存设备

a. 将闪存设备与主板上的接口对齐并将其推入 USB 接口中，直到其稳固就位。
b. 向下按压固定滑锁，将闪存设备锁定到 USB 接口中。

结果

如果要安装或卸下其他设备，请现在执行。否则，请转至第 86 页的『完成安装』。

安装其他微处理器和散热器

以下说明介绍了服务器支持的微处理器类型，以及安装微处理器和散热器时必须考虑的其他信息。

关于此任务

- 仅限经过培训的技术人员安装微处理器。

  要点：始终使用微处理器安装工具来安装微处理器。未使用微处理器安装工具可能会损坏主板上的微处理器插座。如果微处理器插座有任何损坏，则需要更换主板。
- 请务必小心，因为微处理器插座触点非常脆弱。请勿触碰微处理器插座触点。微处理器触点或微处理器插座触点上的杂质（如皮肤上的油脂）会导致触点与插座之间的连接发生故障。
- 请勿使微处理器和散热器上的导热油脂接触任何物体。接触任何表面都可能弄脏导热油脂和微处理器插座。
- 请勿使用任何工具或锋利物体撬起微处理器插座上的锁定杆。这样做可能导致主板永久损坏。
- 每个微处理器插座都必须始终包含插座外盖或微处理器以及散热器。
- 确保仅使用新微处理器随附的安装工具来拆卸或安装微处理器。请不要使用任何其他工具。

- 安装多个微处理器时，请每次打开一个微处理器插座，以避免弄坏其他微处理器插座触点。
- 微处理器安装工具中已经安装了微处理器，而且微处理器上还可能带有保护性外盖。请不要未获得指示的情况下使用工具或取下外盖。

  注：请确保使用微处理器安装工具组合件所附带的安装工具。
- 服务器最多支持两个多核微处理器。请参阅 http://www.ibm.com/systems/info/x86servers/serverproven/compat/us/，以获取受支持的微处理器的列表。
- 第一个微处理器必须始终安装在主板上的微处理器插座 1 中。
- 当安装了一个微处理器时，必须安装空气挡板以提供适当的系统散热。
- 安装第二个微处理器时，请勿从主板上卸下第一个微处理器。
- 当安装第二个微处理器时，还必须安装额外的内存、第四个和第六个风扇。有关安装顺序的详细信息，请参阅第 46 页的『安装内存条』。
- 请勿在同一服务器中混用不同内核数的微处理器。
- 为了确保安装第二个微处理器后服务器能够正常运行，请使用具有相同 QuickPath Interconnect（QPI）链路速度、集成内存控制器频率、核心频率、电源段、内部高速缓存大小和类型的微处理器。
- 同一服务器型号中支持混用不同等级的微处理器。
- 在同一服务器型号中混用不同等级的微处理器时，不必将级别和功能最低的微处理器安装在微处理器插座 1 中。
- 两个微处理器稳压器模块都集成在主板上。
- 请阅读微处理器随附的文档，确定是否必须更新服务器固件。要下载适用于服务器的最新级别的服务器固件和其他代码更新，请转至 http://www.ibm.com/support/fixcentral/。
- 微处理器的速度是自动为服务器设置的；因此，您不必设置任何微处理器频率选择跳线或开关。
- 如果从散热器卸下了导热油脂保护外盖（例如，塑料盖或保护贴纸），请勿触摸散热器底部的导热油脂或放下散热器。有关应用或处理导热油脂的更多信息，请参阅第 84 页的『导热油脂』。

  注： 从微处理器上卸下散热器会破坏导热油脂的均匀分布，因此需要更换导热油脂。
- 要订购其他可选微处理器，请与 IBM 销售代表或 IBM 经销商联系。

存在两种类型的微处理器安装工具。这些工具的功能和设计类似，但是工具 A 有一个用于安装一种大小的微处理器的设置，并且支持以下微处理器系列：E5-26xx 和 E5-46xx。安装工具 B 有两个用于安装两种不同大小的微处理器的设置。在工具 B 上，这些设置标记为“L”（针对下方较小的核心微处理器）和“H”（针对上方较大的核心微处理器）。安装工具 B 支持以下微处理器系列：E5-26xx、E5-46xx、E5-26xx V2 和 E5-46xx V2。

在下图中显示了微处理器安装工具 A 和 B。

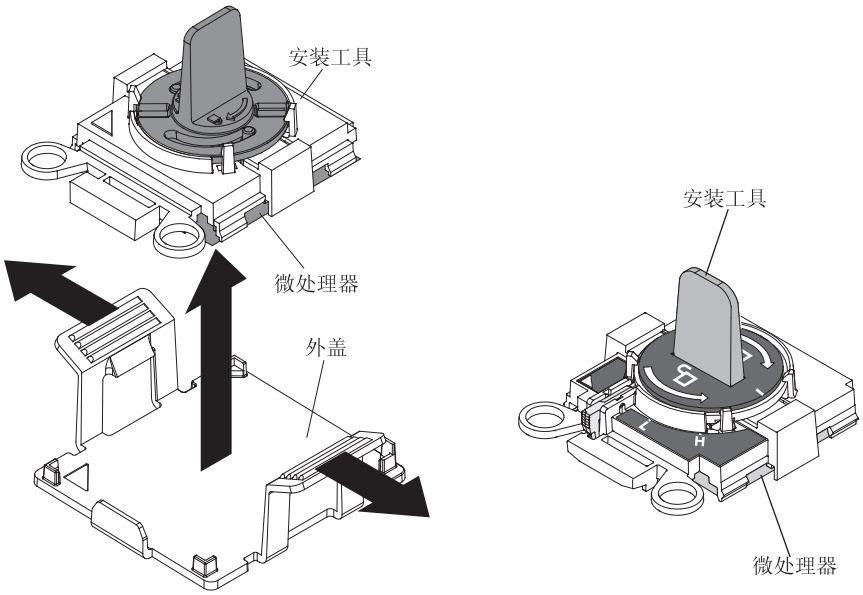

微处理器安装工具 A　　**微处理器安装工具 B**

图 63. 微处理器安装工具

要安装另一个微处理器和散热器，请完成以下步骤：

过程

1. 请阅读从第 vii 页的『安全』和第 31 页的『安装准则』上开始的安全信息。
2. 关闭服务器和外围设备，并断开电源线和所有外部电缆的连接。

   警告： 当操作静电敏感设备时，请采取预防措施以避免这些设备被静电损坏。有关操作这些设备的详细信息，请参阅第 34 页的『操作静电敏感设备』。
3. 卸下外盖（请参阅第 34 页的『卸下外盖』）。
4. 卸下空气挡板（请参阅第 35 页的『卸下空气挡板』）。
5. 将散热器固定模块释放杆旋转到打开位置。

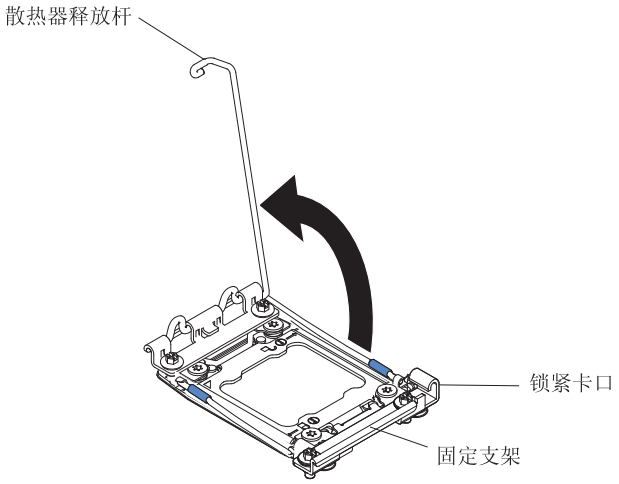

图 64. 旋转散热器释放杆

6. 打开微处理器插座释放杆和固定器：

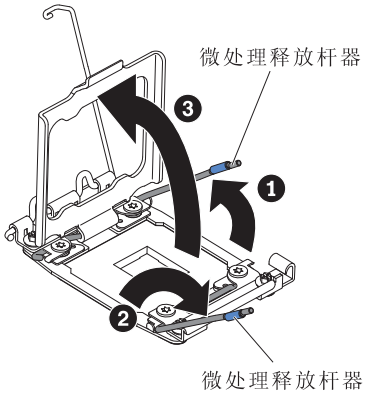

图 65. 松开微处理器插座释放杆和固定器

a. 确定标注为第一个打开的释放杆并将其打开。
b. 打开微处理器插座上的第二个释放杆。
c. 打开微处理器固定器。

   警告： 请勿触及微处理器上的接口以及微处理器插座。

7. 在微处理器插座中安装微处理器：
   a. 打开装有新的微处理器安装工具组合件的包装，并小心地将安装工具组合件从包装中取出。

      注：请勿触摸微处理器触点。微处理器触点上的杂质（如皮肤上的油脂）可能会导致触点与插座之间发生连接故障。

   b. 卸下微处理器保护外盖（如果存在）。微处理器预先安装在安装工具上。

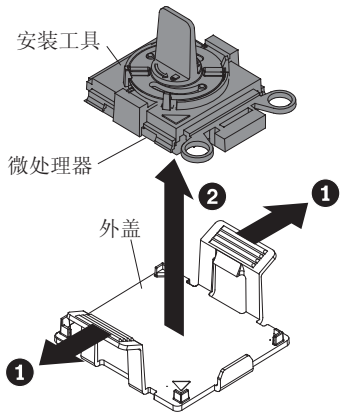

图 66. 卸下安装工具外盖

   c. 将安装工具与微处理器插座对齐。只有在完全对齐的情况下，安装工具才会紧密就位于插座上。

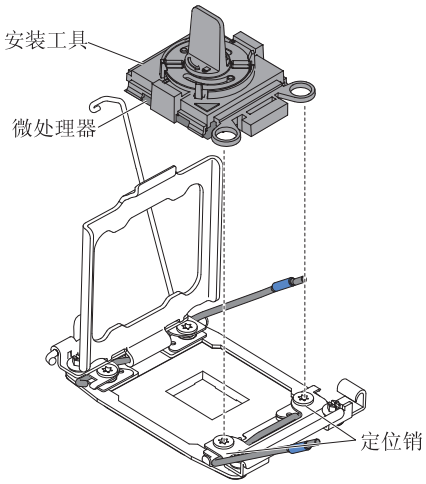

图 67. 对齐安装工具

d. 使用安装工具的以下指示信息来安装微处理器。

- 如果使用安装工具 A，请将微处理器工具组合件的手柄逆时针旋转至打开位置，以将微处理器插入插座，并将安装工具从插座上抬起。
- 如果使用安装工具 B，请逆时针旋转安装工具组合件的手柄直至微处理器插入插座，并将安装工具从插座上抬起。下图显示了处于打开位置的工具手柄。

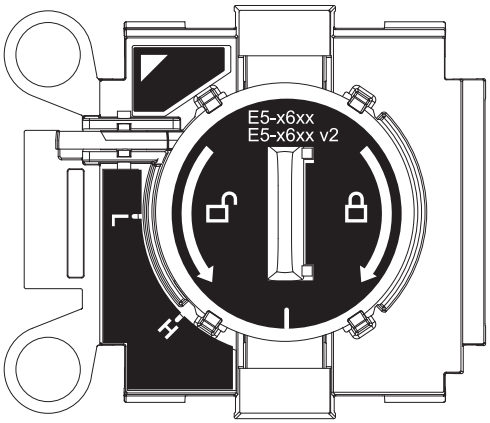

图 68. 安装工具 B

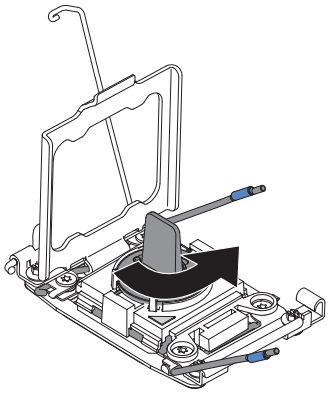

图 69. 安装工具手柄调整

警告：

- 请勿将微处理器按入插座中。
- 尝试合上微处理器固定器之前，请确保微处理器方向正确并在插座中正确对齐。
- 请勿触摸散热器底部或微处理器顶部的导热材料。触摸导热材料会将它弄脏。

8. 从微处理器插座的表面取下微处理器插座外盖、胶带或标签（如果有）。妥善存放插座外盖。

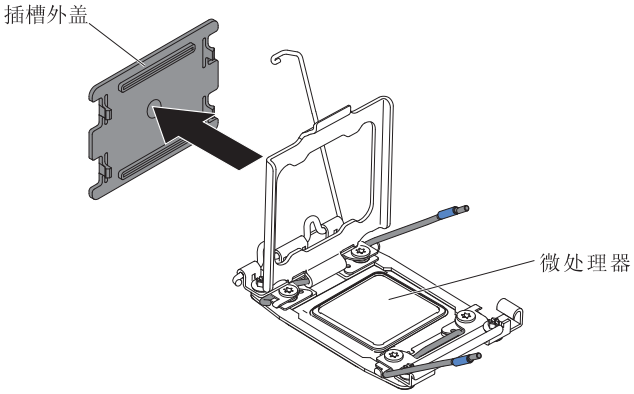

图 70. 卸下插座外盖

警告： 当操作静电敏感设备时，请采取预防措施以避免这些设备被静电损坏。有关操作这些设备的详细信息，请参阅第 34 页的『操作静电敏感设备』。

9. 合上微处理器插座释放杆和固定器：

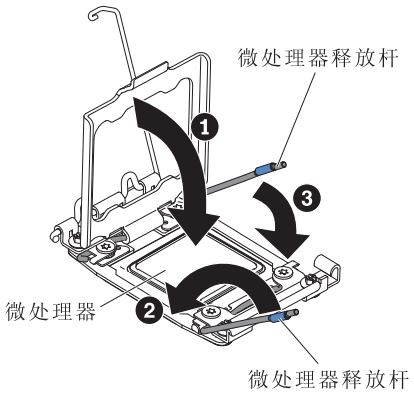

图 71. 合上微处理器插座释放杆和固定器

a. 合上微处理器插座上的微处理器固定器。
b. 确定标注为第一个闭合的释放杆并将其闭合。
c. 合上微处理器插座上的第二个释放杆。

   警告：

   - 如果您是在安装新散热器，卸下塑料保护盖后请勿放下散热器。
   - 请勿触摸散热器底部的导热油脂。触摸导热油脂会将它弄脏。

10. 安装散热器。

    警告：

    - 卸下塑料盖后，请勿将散热器放下。
    - 从散热器底部卸下塑料外盖后，请勿触摸散热器底部的导热油脂。触摸导热油脂会将它弄脏。请参阅第 84 页的『导热油脂』，以了解更多信息。

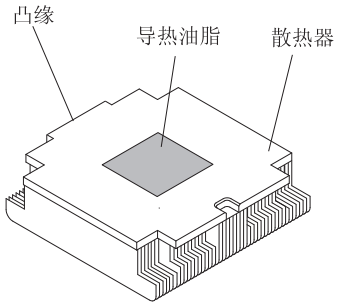

图 72. 导热油脂

a. 从散热器底部卸下塑料保护盖。
b. 将散热器置于微处理器的上方。散热器上具有定位键，用于帮助正确对齐。

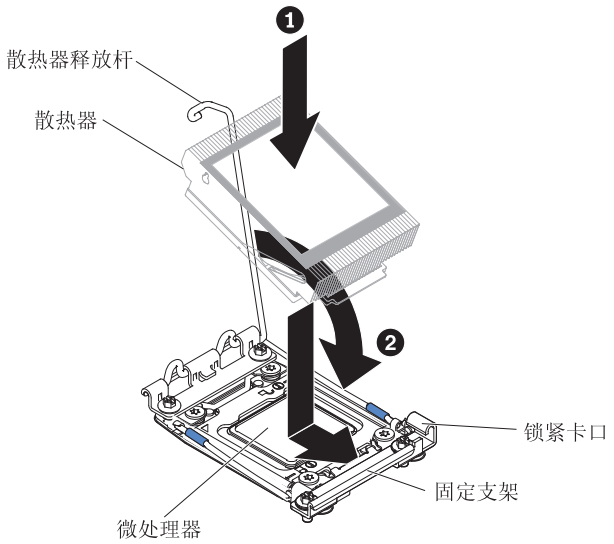

图 73. 安装散热器

c. 将散热器对齐并放置在固定支架中的微处理器的顶部，导热材料面朝下。

d. 用力按压散热器。

e. 将散热器固定模块释放杆旋转到闭合位置，然后将其钩在锁定卡口的下面。

11. 如果安装了第二个微处理器，请安装第四个和第六个风扇（请参阅第 253 页的『更换热插拔风扇』）。

结果

如果要安装或卸下其他设备，请现在执行。否则，请转至第 86 页的『完成安装』。

导热油脂

如果散热器已从微处理器顶部卸下，并计划重新用于另一个微处理器，或如果导热油脂中发现有杂质，就必须更换导热油脂。

关于此任务

如果要将散热器重新安装回原来的微处理器上，请确保满足以下要求：

- 散热器和微处理器上的导热油脂均未弄脏。
- 切勿向散热器和微处理器上现有的导热油脂上再添加导热油脂。

备注：

- 请阅读从第 vii 页的『安全』开始的安全信息。
- 请阅读第 31 页的『安装准则』。
- 请阅读第 34 页的『操作静电敏感设备』。

要更换微处理器和散热器上损坏或弄脏的导热油脂，请完成以下步骤：

过程

1. 将散热器放置在清洁的工作面上。
2. 将清洁垫从包装中取出，并将其完全展开。

3. 使用清洁垫从散热器底部擦去导热油脂。

   注：请确保除去所有的导热油脂。

4. 用这块清洁垫的干净部分擦拭微处理器上的导热油脂；直至除去所有的导热油脂，再将其丢弃。
5. 使用导热油脂注射器在微处理器顶部点上 9 个均匀分布的点，每个点为 0.02 毫升。最外面的液滴离微处理器边缘的距离必须在 5 毫米内；这可确保油脂均匀分布。

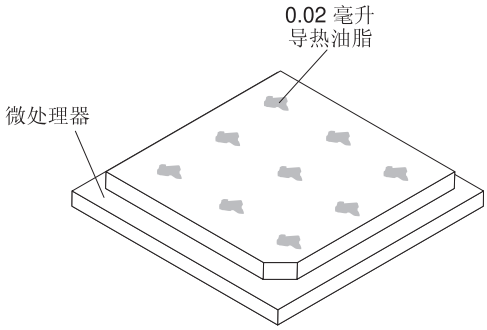

图 74. 导热油脂分布

   注： 如果油脂正确施用，注射器中将大约剩余一半油脂。

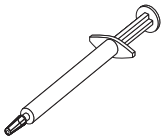

图 75. 注射器

6. 将散热器安装到微处理器上。

安装 SAS/SATA 4 Pac HDD 选件

您可以安装 IBM System x3550 M4 热插拔 SAS/SATA 4 Pac HDD 选件，以在服务器中添加四个额外的 2.5 英寸热插拔硬盘驱动器。

关于此任务

请参阅 http://www.ibm.com/systems/info/x86servers/serverproven/compat/us/ 以了解受支持可选设备的列表。要订购 SAS/SATA 4 Pac HDD 选件，请与 IBM 销售代表或 IBM 经销商联系。

SAS/SATA 4 Pac HDD 选件包包含以下组件：

- 一个 2.5 英寸热插拔硬盘驱动器底板（配有支架）
- 四块驱动器托架填充面板
- 一根 SAS 信号电缆

注：4 pac HDD 选件包含结构部件和 1 类部件。

要安装 SAS/SATA 4 Pac HDD 选件，请完成以下步骤：

过程

1. 请阅读从第 vii 页的『安全』和第 31 页的『安装准则』上开始的安全信息。
2. 关闭服务器和外围设备，并在必要时断开电源线和所有外部电缆的连接。
3. 卸下外盖（请参阅第 34 页的『卸下外盖』）。
4. 安装 2.5 英寸热插拔硬盘驱动器底板（请参阅第 269 页的『更换热插拔驱动器底板』）。
5. 将现有的填充面板拉出服务器。妥善存放。

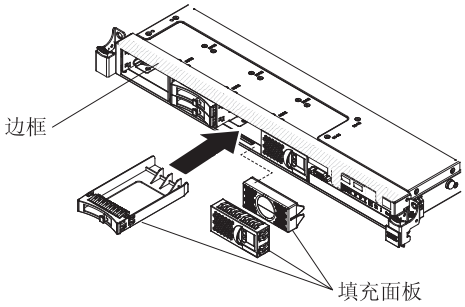

图 76. 填充面板

6. 安装 2.5 英寸硬盘驱动器（请参阅第 207 页的『更换热插拔硬盘驱动器』）。
7. 将随附有 SAS/SATA 4 Pac HDD 选件的填充面板安装到空驱动器托架中。

结果

如果要安装或卸下其他设备，请现在执行。否则，请转至『完成安装』。

完成安装

请使用本信息来完成安装。

关于此任务

要完成安装，请执行以下步骤：

过程

1. 如果已卸下空气挡板，请将其重新装上（请参阅第 87 页的『重新安装空气挡板』）。
2. 如果已卸下服务器外盖，请将其重新装上（请参阅第 88 页的『重新安装外盖』）。
3. 将服务器安装在机架式机箱中（请参阅服务器随附的*机架安装说明*以获取指示信息）。
4. 重新连接电缆和电源线（请参阅第 89 页的『连接电缆』）。
5. 更新服务器配置（请参阅第 90 页的『更新服务器配置』）。
6. 必要时将服务器重新滑入机架中。
7. 启动服务器。确认服务器启动正确且识别出新安装的设备，并确保没有任何错误指示灯点亮。

8. （仅限 IBM 业务合作伙伴）完成第 23 页的『IBM 业务合作伙伴指示信息』中的附加步骤。

重新安装空气挡板

请使用本信息来更换空气挡板。

关于此任务

要重新安装空气挡板（如果已将其卸下），请完成以下步骤：

过程

1. 请阅读从第 vii 页的『安全』和第 31 页的『安装准则』上开始的安全信息。
2. 关闭服务器和外围设备，并断开电源线和所有外部电缆的连接（请参阅第 21 页的『关闭服务器』）。
3. 将空气挡板定位销与机箱两侧的挡板定位销孔对齐；然后，将空气挡板向下放入服务器。向下按压空气挡板，直至其牢固就位。

   注：在安装空气挡板以进行适当散热之前，请先合上 DIMM 插槽两端的固定夹。

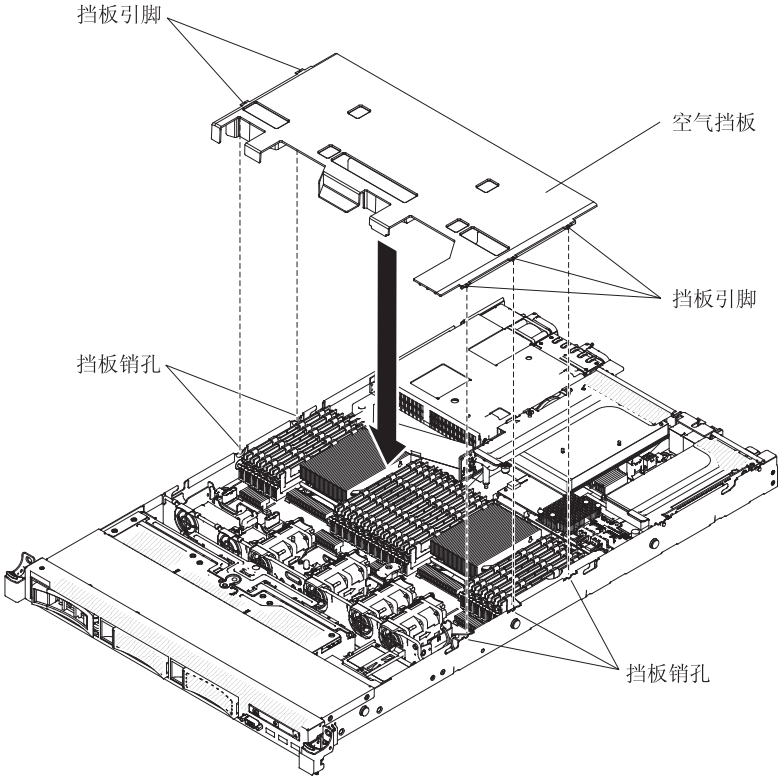

图 77. 安装空气挡板

重新安装外盖

使用本信息来重新安装外盖。

关于此任务

要重新安装服务器外盖，请完成以下步骤：

过程

1. 请确保所有电缆、适配器和其他组件都已正确安装并就位，并且您没有在服务器内部留下任何未固定的工具或部件。另请确保所有内部电缆布放正确。

   要点： 在向前滑动外盖之前，请确保外盖的正面、后面和侧面的所有卡口都与机箱正确咬合。如果并非所有卡口都与机箱正确咬合，那么稍后卸下外盖将会十分困难。
2. 将外盖放置在服务器顶部。
3. 将外盖向服务器正面滑动。
4. 确保外盖与服务器上所有插片卡口均正确咬合。
5. 向下按压外盖顶部的蓝色滑锁（位于服务器前部的中心）。

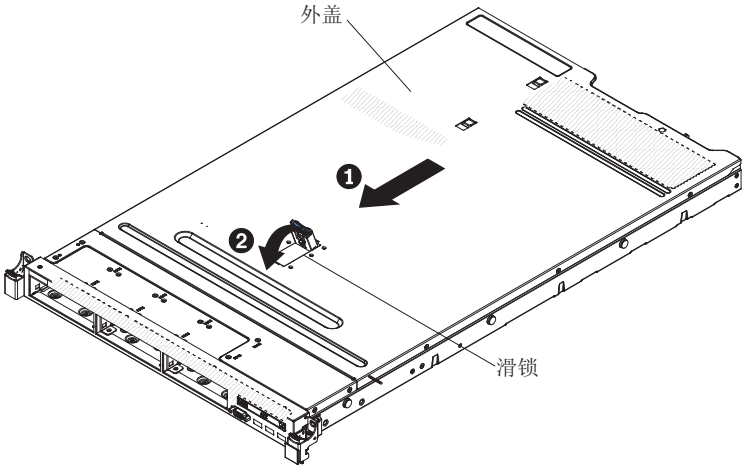

图 78. 安装外盖

6. 将服务器滑入机架中，直至锁定。

连接电缆

下图显示了服务器的输入和输出接口的位置。

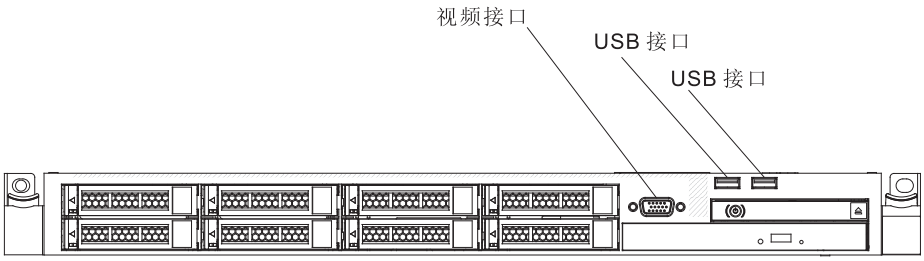

图 79. 2.5 英寸型号服务器前部

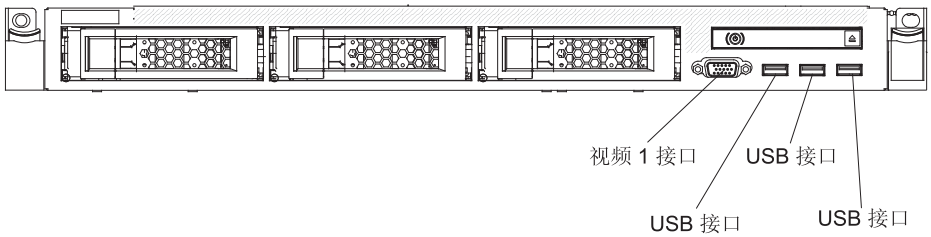

图 80. 3.5 英寸型号服务器前部

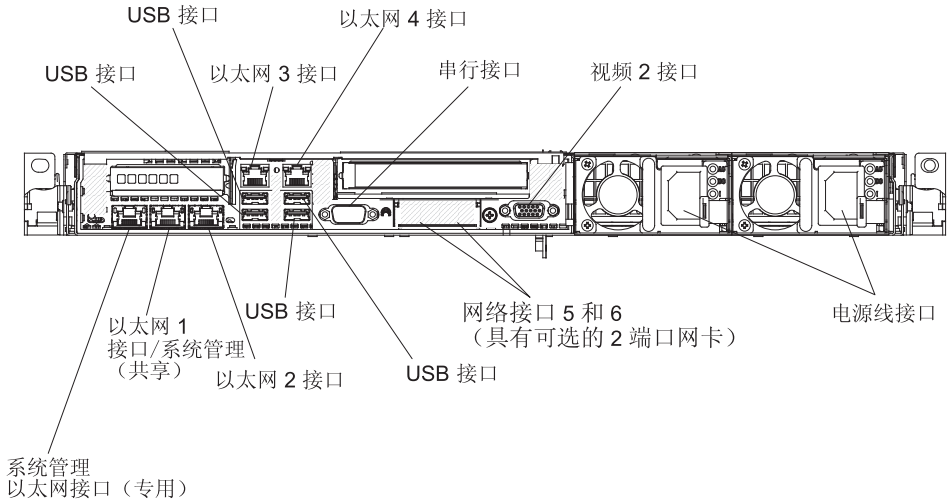

图 81. 服务器后部

连接服务器电缆或从服务器断开电缆连接之前，必须关闭服务器。

有关其他连接电缆的说明，请参阅所有外部设备随附的文档。在将设备连接到服务器之前就对电缆进行布放可能会更加容易。

更新服务器配置

添加或除去设备后首次启动服务器时，可能会接收到一条消息表明配置已更改。Setup Utility 自动启动，以便您保存新的配置设置。

某些可选设备具有必须安装的设备驱动程序。有关安装设备驱动程序的信息，请参阅各设备随附的文档。

如果服务器具有可选 RAID 适配器，并且已安装或卸下硬盘驱动器，请参阅 RAID 适配器随附的文档，获取重新配置磁盘阵列的信息。

有关配置集成千兆以太网控制器的信息，请参阅第 109 页的『配置以太网控制器』。

第 3 章 配置

本章提供更新固件和使用配置实用程序的相关信息。

更新固件

使用本信息来更新固件。

要点：

1. 某些集群解决方案需要特定的代码级别或协调的代码更新。如果设备属于某个集群解决方案，那么在更新代码之前，请先验证该集群解决方案是否支持最新级别的代码。
2. 在更新固件之前，确保备份受信平台模块 (TPM) 中存储的任何数据，以防止新固件更改任何 TPM 特征。有关指示信息，请参阅您的加密软件文档。
3. 安装错误的固件或设备驱动程序更新可能会导致服务器发生故障。在安装固件或设备驱动程序更新之前，请阅读随下载的更新提供的任何自述文件和变更历史记录文件。这些文件包含有关更新和更新安装过程的重要信息，包括从较早的固件或设备驱动程序版本更新至最新版本的任何特殊过程。

您可以安装打包为 Update*Xpress* System Pack 或 Update*Xpress* CD 映像的代码更新。Update*Xpress* System Pack 包含针对您服务器的联机固件和设备驱动程序更新集成测试包。使用 Update*Xpress* System Pack Installer 获取和应用 Update*Xpress* System Pack 以及单个固件和设备驱动程序更新。要获取其他信息并下载 Update*Xpress* System Pack Installer，请转至位于 http://www.ibm.com/support/entry/portal/docdisplay?lndocid=TOOLCENTER 的 ToolsCenter for System x and BladeCenter，然后单击 **UpdateXpress System Pack Installer**。

单击某项更新后，将显示一个信息页面，其中包括此更新将修复的问题的列表。针对您的特定问题查看此列表；但是，即使您的问题未列入列表中，安装更新也可能解决该问题。

请务必单独安装发布日期晚于 Update*Xpress* System Pack 或 Update*Xpress* 映像发布日期的所有列出的重要更新。

服务器的固件会定期进行更新，并可从 IBM Web 站点下载。要查看最新级别的固件（如 UEFI 固件、设备驱动程序和集成管理模块 (IMM) 固件），请转至 http://www.ibm.com/support/fixcentral/。

下载服务器的最新固件；然后，按照已下载文件中包含的指示信息来安装该固件。

更换服务器中的设备时，您可能必须更新存储在设备内存中的固件，或者通过 CD 或 DVD 映像恢复先前的固件。

以下列表指出了固件存储位置：

- UEFI 固件存储在主板上的 ROM 中。
- IMM2 固件存储在主板上的 ROM 中。

- 以太网固件存储在以太网控制器和主板上的 ROM 中。
- ServeRAID 固件存储在主板和 RAID 适配器（如果已安装）上的 ROM 中。
- SAS/SATA 固件存储在主板上 SAS/SATA 控制器的 ROM 中。

配置服务器

服务器随附了以下配置程序：

- **Setup Utility**

  Setup Utility 是 UEFI 固件的一部分。使用该程序可执行诸如更改中断请求 (IRQ) 设置、更改启动设备顺序、设置日期和时间以及设置密码之类的配置任务。要了解有关使用该程序的信息，请参阅第 96 页的『使用 Setup Utility』。

- **Boot Manager** 程序

  Boot Manager 是 UEFI 固件的一部分。它可用于覆盖 Setup Utility 中设置的启动顺序，并可暂时将某个设备指定为启动顺序中的第一项。要了解有关使用该程序的更多信息，请参阅第 103 页的『使用 Boot Manager』。

- **IBM *ServerGuide*** *设置和安装* **CD**

  ServerGuide 程序提供了为服务器设计的软件设置工具和安装工具。在服务器的安装期间，使用该 CD 不仅可配置基本硬件功能部件（如具有 RAID 功能的集成 SAS/SATA 控制器），而且还可以简化操作系统的安装。要了解有关使用该 CD 的信息，请参阅第 94 页的『使用 ServerGuide 设置和安装 CD』。

- **IBM FastSetup**

  IBM FastSetup 是一个免费软件工具，用于帮助简化所选 IBM BladeCenter 机箱、服务器和组件的维护与部署。直观图形界面可初始化服务器设置的所有阶段，包括发现、更新和配置。功能包括模板（支持将设置复制到多台服务器）和自动化（减少实际操作时间和用户错误）。向导和其他缺省设置可启用定制功能。只需极少人工参与、一次设置后无需再管的功能将实际的服务器设置时间从数天缩短为数分钟，对于较大的部署尤为如此。有关此工具的信息，请访问 http://www.ibm.com/support/entry/portal/docdisplay?lndocid=TOOL-FASTSET。

- 集成管理模块

  集成管理模块 II (IMM2) 用于配置操作，以更新固件和传感器数据记录/现场可更换部件 (SDR/FRU) 数据，以及远程管理网络。有关使用 IMM 的信息，请参阅第 104 页的『使用集成管理模块』和位于 www.ibm.com/support/entry/portal/docdisplay?lndocid=MIGR-5089484&brandind=5000008 上的 *Integrated Management Module II User's Guide*。

- **VMware ESXi** 嵌入式系统管理程序

  可购买带有 VMware ESXi 嵌入式系统管理程序软件的可选 USB 闪存设备。系统管理程序是一种虚拟化软件，允许在一个主机系统上同时运行多个操作系统。USB 嵌入式系统管理程序闪存设备可以安装在主板上的 USB 接口 3 和 4 中。要了解有关使用嵌入式系统管理程序的更多信息，请参阅第 108 页的『使用嵌入式系统管理程序』。

- 远程感知功能和蓝屏捕获

远程感知和蓝屏截取功能是集成管理模块 (IMM2) 的集成功能。远程感知功能提供了以下功能：

– 远程查看视频，图形分辨率最高可达 1600 x 1200 (75 Hz)，而无需考虑系统状态
– 使用远程客户机的键盘和鼠标远程访问服务器
– 映射远程客户机上的 CD 或 DVD 驱动器、软盘驱动器以及 USB 闪存驱动器，并将 ISO 和软盘映像文件映射为可供服务器使用的虚拟驱动器
– 将软盘映像上载到 IMM 内存，将其作为虚拟驱动器映射到服务器

当 IMM 检测到操作系统出现挂起情况，蓝屏捕获功能就会在 IMM 重新启动服务器之前捕获屏幕显示内容。系统管理员可以使用蓝屏截取功能来帮助确定出现挂起情况的原因。要了解更多信息，请参阅第 105 页的『使用远程感知和蓝屏截取功能』。

- 以太网控制器配置

  要了解有关配置以太网控制器的信息，请参阅第 109 页的『配置以太网控制器』。

- **Features on Demand** 软件以太网软件

  服务器提供 Features on Demand 软件以太网支持。您可以针对以太网光纤通道 (FCoE) 和 iSCSI 存储协议购买 Features on Demand 软件升级密钥。要了解更多信息，请参阅第 109 页的『启用 Features on Demand 以太网软件』。

- **Features on Demand** 软件 **RAID** 软件

  服务器提供 Features on Demand 软件 RAID 支持。您可以针对 RAID 购买 Features on Demand 软件升级密钥。有关更多信息，请参阅第 109 页的『启用 Features on Demand RAID 软件』。

- **IBM Advanced Settings Utility (ASU)** 程序

  该程序用于替代 Setup Utility 来修改 UEFI 设置和 IMM 设置。可用联机或频带外方式运行 ASU 程序，从命令行修改 UEFI 设置，而无需重新启动服务器以运行 Setup Utility。要了解有关使用该程序的更多信息，请参阅第 110 页的『IBM Advanced Settings Utility 程序』。

- 配置 **RAID** 阵列

  要了解有关配置 RAID 阵列的信息，请参阅第 109 页的『配置 RAID 阵列』。

  下表列出了不同的服务器配置以及可用于配置和管理 RAID 的应用程序。

表 13. 服务器配置以及用于配置和管理 RAID 阵列的应用程序

服务器配置	**RAID** 阵列配置（安装操作系统之前）	**RAID** 阵列管理（安装操作系统之后）
ServeRAID-H1110 适配器	LSI Utility（Setup Utility，按 Ctrl+C）、ServerGuide 和 Human Interface Infrastructure (HII)	MegaRAID Storage Manager (MSM) 和 SAS2IRCU (Command Line) Utility for Storage Management
ServeRAID-M1115 适配器	MegaRAID BIOS Configuration Utility（按 Ctrl+H 启动）、引导前 CLI（按 Ctrl+P 启动）、ServerGuide 和 HII	MegaRAID Storage Manager (MSM)、MegaCLI（命令行界面）和 IBM Director

表 13. 服务器配置以及用于配置和管理 RAID 阵列的应用程序 (续)

服务器配置	**RAID** 阵列配置（安装操作系统之前）	**RAID** 阵列管理（安装操作系统之后）
ServeRAID-M5110 适配器	MegaRAID BIOS Configuration Utility（按 Ctrl+H 启动）、引导前 CLI（按 Ctrl+P 启动）、ServerGuide 和 HII	MegaRAID Storage Manager (MSM)、MegaCLI 和 IBM Director
ServeRAID-M5120 适配器	MegaRAID BIOS Configuration Utility（按 Ctrl+H 启动）、引导前 CLI（按 Ctrl+P 启动）、ServerGuide 和 HII	MegaRAID Storage Manager (MSM)、MegaCLI 和 IBM Director

备注：

1. 有关 Human Interface Infrastructure (HII) 和 SAS2IRCU 的更多信息，请转至 http://www.ibm.com/support/entry/portal/docdisplay?lndocid=MIGR-5088601。
2. 有关 MegaRAID 的更多信息，请转至 http://www.ibm.com/support/entry/portal/docdisplay?lndocid=MIGR-5073015。

使用 ServerGuide 设置和安装 CD

本信息作为使用 ServerGuide 设置和安装 CD 的概述。

ServerGuide 设置与安装 CD 程序提供了为该服务器设计的软件设置工具和安装工具。ServerGuide 程序会检测已安装的服务器型号和可选硬件设备，并会在设置过程中使用这些信息来配置硬件。 ServerGuide 会通过提供已更新的设备驱动程序并在某些情况下自动安装这些驱动程序来简化操作系统的安装。

您可以从 http://www.ibm.com/support/entry/portal/docdisplay?lndocid=SERV-GUIDE 下载免费的 *ServerGuide 设置和安装 CD* 映像。

除 *ServerGuide 设置和安装* CD 以外，您还必须具有操作系统 CD，以便安装操作系统。

ServerGuide 的功能部件

本信息概述了 ServerGuide 功能部件。

不同版本的 ServerGuide 程序在特性和功能方面略有不同。要了解有关您的版本的更多信息，请启动 *ServerGuide 设置和安装* CD 并查看联机概述。并非所有服务器型号都支持全部功能。

ServerGuide 程序具备以下功能：
- 易于使用的界面
- 免软盘式设置，以及根据检测到的硬件选用的配置程序
- 为该服务器型号和检测到的硬件提供的设备驱动程序
- 可在设置过程中选择的操作系统分区大小和文件系统类型

ServerGuide 程序可以执行以下任务：
- 设置系统日期和时间
- 检测 RAID 适配器或控制器，并运行 SAS/SATA RAID 配置程序
- 检查 ServeRAID 适配器的微码（固件）级别，并确定 CD 中是否提供了更高的级别

- 检测已安装的硬件选项，并为大多数适配器和设备提供更新的设备驱动程序
- 为受支持的 Windows 操作系统提供免软盘式安装
- 包含联机自述文件，该文件提供了链接，用于访问针对您的硬件和操作系统安装的提示

安装和配置概述

ServerGuide 设置和配置概述

使用 *ServerGuide 设置和安装* CD 时，您不需要使用设置软盘。您可以使用该 CD 配置任何受支持的 IBM 服务器型号。设置程序提供了设置您的服务器型号所需任务的列表。在安装了 ServeRAID 适配器或具备 RAID 能力的 SAS/SATA 控制器的服务器上，您可以运行 SAS/SATA RAID 配置程序来创建逻辑驱动器。

注：不同版本的 ServerGuide 程序在特性和功能方面略有不同。

典型操作系统安装

ServerGuide 典型操作系统安装

ServerGuide 程序有助于缩短安装操作系统所需的时间。它提供了您的硬件和所安装的操作系统所需的设备驱动程序。本部分描述典型的 ServerGuide 操作系统安装。

注：不同版本的 ServerGuide 程序在特性和功能方面略有不同。

1. 完成设置过程之后，操作系统安装程序启动。（您需要操作系统 CD 来完成安装。）
2. ServerGuide 程序存储了有关服务器型号、服务处理器、硬盘驱动器控制器和网络适配器的信息。随后，该程序将检查 CD 中是否包含更新的设备驱动程序。这些信息将被存储，然后传递到操作系统安装程序。
3. ServerGuide 程序将根据您的操作系统选择情况和已安装的硬盘驱动器显示操作系统分区选项。
4. ServerGuide 程序将提示您插入操作系统 CD 并重新启动服务器。此时，操作系统的安装程序接管控制来完成安装。

不使用 **ServerGuide** 安装操作系统

请使用此信息在不使用 ServerGuide 的情况下在服务器上安装操作系统。

如果您已配置服务器硬件，并且不希望使用 ServerGuide 程序来安装操作系统，那么可以从 http://www.ibm.com/supportportal/ 下载针对此服务器的操作系统安装指示信息。

使用 Setup Utility

使用这些指示信息来启动 Setup Utility。

使用统一扩展固件接口 (UEFI) Setup Utility 程序可执行以下任务：

- 查看配置信息
- 查看和更改设备和 I/O 端口的分配情况
- 设置日期和时间
- 设置和更改密码
- 设置服务器的启动特征以及启动设备的顺序
- 设置和更改高级硬件功能部件的设置
- 查看、设置和更改电源管理功能部件的设置
- 查看和清除错误日志
- 更改中断请求（IRQ）设置
- 解决配置冲突

启动 Setup Utility

使用本信息来启动 Setup Utility。

关于此任务

要启动 Setup Utility，请完成以下步骤：

过程

1. 开启服务器。

   注：服务器接到电源大约 5 到 10 秒后，电源控制按钮便会激活。
2. 当显示 `<F1> Setup` 提示时，按 F1 键。如果您设置了管理员密码，那么必须输入管理员密码才能访问完整的 Setup Utility 菜单。如果您未输入管理员密码，那么只能使用受限的 Setup Utility 菜单。
3. 选择要查看或更改的设置。

Setup Utility 菜单选项

使用 Setup Utility 主菜单来查看和配置服务器配置数据和设置。

UEFI 的 Setup utility 主菜单上具有以下选项。根据固件的版本，某些菜单选项可能和以下描述略有不同。

- **System Information**

  选择该选项以查看有关服务器的信息。当您通过 Setup Utility 中的其他选项进行更改时，部分更改会在 System Information 中反映；您无法直接更改 System Information 中的设置。该选项仅在完整的 Setup Utility 菜单上出现。

  – **System Summary**

    选择该选项以查看配置信息，包括微处理器的标识、主频和高速缓存大小、服务器的机器类型和型号、序列号、系统 UUID 以及已安装内存的容量。当您通过 Setup Utility 中的其他选项更改配置时，这些更改会在 System Summary 中反映；您无法直接更改 System Summary 中的设置。

– **Product Data**

选择该选项以查看主板标识、固件的修订版级别或发布日期、集成管理模块和诊断代码以及版本和日期。

该选项仅在完整的 Setup Utility 菜单上出现。

- **System Settings**

选择该选项以查看或更改服务器组件设置。

– **Adapters and UEFI Drivers**

选择该选项以查看有关服务器中安装的与 UEFI 1.10 和 UEFI 2.0 兼容的适配器和驱动程序的信息。

– **Processors**

选择该选项以查看或更改处理器设置。

– **Memory**

选择该选项以查看或更改内存设置。

– **Devices and I/O Ports**

选择该选项以查看或更改设备和输入/输出（I/O）端口的分配情况。您可以配置串口，配置远程控制台重定向，启用或禁用集成的以太网控制器、SAS/SATA 控制器、SATA 光盘驱动器通道、PCI 插槽和视频控制器。如果禁用了某个设备，那么将无法对其进行配置，而且操作系统无法检测到该设备（这等同于将该设备断开连接）。

– **Power**

选择该选项以查看或更改功耗上限，以控制用电量、处理器和性能状态。

– **Operating Modes**

选择此选项可查看或更改操作概要文件（性能和电源利用率）。

– **Legacy Support**

选择该选项以查看或设置对原有系统的支持。

- **Force Legacy Video on Boot**

  如果操作系统不支持 UEFI 视频输出标准，请选择该选项以强制支持 INT 视频。

- **Rehook INT 19h**

  选择该选项以启用或禁用设备获得引导过程的控制权。缺省设置为 **Disable**。

- **Legacy Thunk Support**

  选择该选项以启用或禁用 UEFI 与不兼容 UEFI 的 PCI 海量存储设备之间的交互。缺省值为 **Enable**。

- **Infinite Boot Retry**

选择该选项以启用或禁用 UEFI 无限重试原有的引导顺序。缺省设置为 **Disable**。

- **BBS Boot**

  选择该选项以启用或禁用原有的 BBS 方式引导。缺省值为 **Enable**。

– **System Security**

选择该选项以查看或配置“受信平台模块”（TPM）支持。

– **Integrated Management Module**

选择该选项以查看或更改集成管理模块的设置。

- **Power Restore Policy**

  选择该选项以设置断电后的操作方式。

- **Commands on USB Interface**

  选择该选项以启用或禁用 IMM 上基于 USB 接口的以太网。缺省值为 **Enable**。

- **Network Configuration**

  选择该选项以查看系统管理网络接口端口、IMM MAC 地址、当前 IMM IP 地址和主机名；定义静态 IMM IP 地址、子网掩码和网关地址；指定是使用静态 IP 地址还是使用 DHCP 分配 IMM2 IP 地址；保存网络更改；以及重置 IMM。

- **Reset IMM to Defaults**

  选择该选项以查看 IMM 的设置或将其复位成缺省设置。

- **Reset IMM**

  选择该选项以重置 IMM。

– **Recovery**

选择该选项以查看或更改系统恢复参数。

- **POST Attempts**

  选择该选项以查看或更改 POST 尝试次数。

  • **POST Attempts Limit**

    选择该选项以查看或更改 N 次引导失败参数。

- **System Recovery**

  选择该选项以查看或更改系统恢复设置。

  • **POST Watchdog Timer**

    选择该选项以查看或启用 POST Watchdog Timer。

  • **POST Watchdog Timer Value**

    选择该选项以查看或设置 POST Loader Watchdog Timer 的值。

  • **Reboot System on NMI**

选择该选项以启用或禁用出现不可屏蔽中断 (NMI) 时重新启动系统。缺省值为 **Enable**。

- **Halt on Severe Error**

  选择该选项以启用或禁用系统引导到操作系统中，从而只要检测到严重错误便显示 POST 事件查看器。缺省值为 **Disable**。

– **Storage**

  选择该选项以查看或更改存储设备设置。

– **Network**

  选择该选项以查看或更改网络设备选件，如 iSCSI。

– **Drive Health**

  选择该选项以查看安装在刀片服务器中的控制器的状态。

- **Date and Time**

  选择该选项以设置服务器中的日期和时间，采用 24 小时制（*小时:分钟:秒*）。

  该选项仅在完整的 Setup Utility 菜单上出现。

- **Start Options**

  选择该选项以查看或更改启动选项，包括启动顺序、键盘 NumLock 状态、PXE 引导选项和 PCI 设备引导优先级。在启动选项中所做的更改将在服务器启动时生效。

  启动顺序指定服务器检查设备以查找引导记录的顺序。服务器将从找到的第一条引导记录启动。如果服务器具有 Wake on LAN 硬件和软件，并且操作系统支持 Wake on LAN 功能，那么可以为 Wake on LAN 功能指定启动顺序。例如，您可以将启动顺序定义为先检查 CD-RW/DVD 驱动器中的光盘，然后检查硬盘驱动器，最后检查网络适配器。

  该选项仅在完整的 Setup Utility 菜单上出现。

- **Boot Manager**

  选择该选项以查看、添加、删除或更改设备引导优先级，从文件引导，选择一次性引导或将引导顺序复位成缺省设置。

- **System Event Logs**

  选择该选项以进入 System Event Manager，您可在其中查看 POST 事件日志和系统事件日志。您可以使用方向键在错误日志中的页面之间移动。该选项仅在完整的 Setup Utility 菜单上出现。

  POST 事件日志包含 POST 期间生成的最新错误代码和消息。

  系统事件日志包含 POST 和系统管理中断 (SMI) 事件，以及集成管理模块 (IMM) 中嵌入的 BMC 控制器生成的所有事件。

  要点：如果服务器前部的系统错误指示灯点亮，但没有出现其他错误指示，请清空系统事件日志。另外，修复或纠正错误之后，请清除系统事件日志，以关闭服务器前部的系统错误指示灯。

– **POST Event Viewer**

选择该选项以进入 POST Event Viewer 中查看 POST 错误消息。

– **System Event Log**

选择该选项以查看系统事件日志。

– **Clear System Event Log**

选择该选项以清空系统事件日志。

- **User Security**

选择该选项以设置、更改或清除密码。有关更多信息，请参阅第 101 页的『密码』。

该选项在完整和受限的 Setup Utility 菜单上都出现。

– **Set Power-on Password**

选择该选项以设置或更改开机密码。有关更多信息，请参阅第 101 页的『开机密码』。

– **Clear Power-on Password**

选择该选项以清除开机密码。有关更多信息，请参阅第 101 页的『开机密码』。

– **Set Administrator Password**

选择该选项以设置或更改管理员密码。管理员密码供系统管理员使用；它用于限制对完整 Setup Utility 菜单的访问。如果设置了管理员密码，那么仅当您在提示密码时输入管理员密码后，才可以使用完整的 Setup Utility 菜单。有关更多信息，请参阅第 103 页的『管理员密码』。

– **Clear Administrator Password**

选择该选项以清除管理员密码。有关更多信息，请参阅第 103 页的『管理员密码』。

- **Save Settings**

选择该选项以保存在设置中所做的更改。

- **Restore Settings**

选择该选项以取消在设置中所做的更改，并恢复先前的设置。

- **Load Default Settings**

选择该选项以取消在设置中所做的更改，并恢复成出厂设置。

- **Exit Setup**

选择该选项以退出 Setup Utility。如果未保存在设置中所做的更改，那么将会询问您是希望保存更改还是退出而不保存更改。

密码

在 **User Security** 菜单选项中，您可以设置、更改和删除开机密码和管理员密码。

User Security 选项仅在完整的 Setup Utility 菜单上出现。

如果您仅设置了开机密码，那么必须输入开机密码才能完成系统启动并访问完整的 Setup Utility 菜单。

管理员密码供系统管理员使用；它用于限制对完整 Setup Utility 菜单的访问。如果您仅设置了管理员密码，那么不必输入密码就能完成系统启动，但必须输入管理员密码才能访问 Setup Utility 菜单。

如果您为用户设置开机密码并为系统管理员设置管理员密码，那么可以输入任一密码来完成系统启动。输入管理员密码的系统管理员可以访问完整的 Setup Utility 菜单；系统管理员可以授权用户设置、更改和删除开机密码。输入开机密码的用户只可以访问受限的 Setup Utility 菜单；如果系统管理员对其授权，那么该用户就可以设置、更改和删除开机密码。

开机密码：

如果设置了开机密码，在开启服务器时，必须输入开机密码才能完成系统启动。您可以使用 6 - 20 个可打印 ASCII 字符的任意组合作为密码。

设置开机密码后，您可以启用“Unattended Start”方式，即键盘和鼠标仍处于锁定状态，但操作系统可以启动。可以通过输入开机密码来解锁键盘和鼠标。

如果忘记了开机密码，您可以使用以下某种方法重新获得服务器的访问权：

- 如果设置了管理员密码，那么需要在提示密码时输入管理员密码。启动 Setup utility 并重置开机密码。
- 从服务器中取出电池，等待 30 秒，然后将其重新装上。
- 更改主板开关块 (SW3) 上的开机密码开关（开关 4）的位置，以绕过开机密码检查（请参阅第 29 页的表 3，以获取更多信息）。

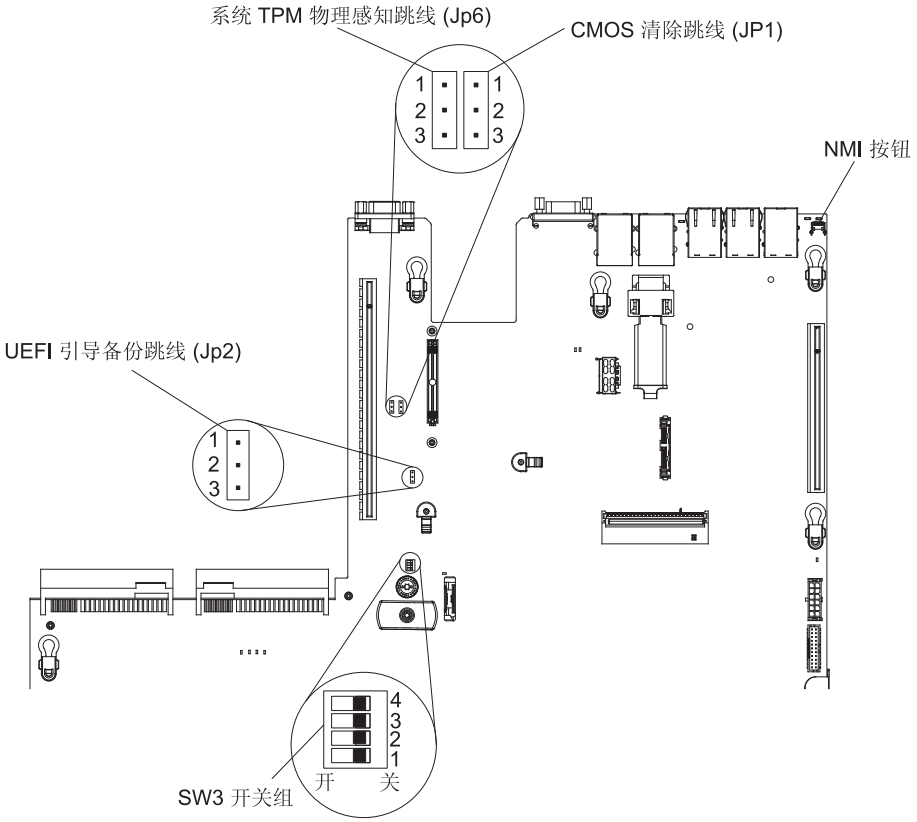

图 82. 主板开关、跳线和按钮

警告： 在更改任何开关设置或移动任何跳线之前，请关闭服务器；然后，断开所有电源线和外部电缆的连接。请参阅从第 vii 页的『安全』开始的安全信息。对于本文档中未出现的主板开关或跳线组，请勿更改其设置或移动其跳线。

在服务器关闭的情况下，将主板开关块 (SW3) 上的开机密码开关（开关 4）移至 On 位置，以启用开机密码覆盖。然后，您可以启动 Setup Utility 并重置开机密码。您不必将该开关恢复成先前的位置。

开机密码覆盖开关不会影响管理员密码。

管理员密码：

如果设置了管理员密码，那么必须输入该密码才能访问完整的 Setup Utility 菜单。您可以使用 6 至 20 个可打印 ASCII 字符的任意组合用作密码。

警告： 如果您忘记了所设置的管理员密码，那么就没有办法更改、覆盖或除去该密码。您必须更换主板。

使用 Boot Manager

Boot Manager 程序是一种由菜单驱动的内置式配置实用程序，可用于临时重新定义第一启动设备，而无需更改 Setup Utility 中的设置。

关于此任务

要使用 Boot Manager 程序，请完成下列步骤：

过程

1. 关闭服务器。
2. 重新启动服务器。
3. 当显示提示 `<F12> Select Boot Device` 时，按 F12 键。
4. 使用向上和向下方向键在菜单中选择某项，然后按 Enter 键。

结果

服务器下次启动时，会恢复为 Setup Utility 中设置的启动顺序。

启动备份服务器固件

主板中包含了服务器固件的备份副本区域。这是服务器固件的辅助副本，仅当您更新服务器固件时才会更新该副本。如果服务器固件的主副本损坏，那么会使用该备份副本。

要强制服务器从备份副本启动，请关闭服务器；然后，将 UEFI 引导备份跳线 (JP2) 接到备份位置（引脚 2 和 3）。请参阅第 27 页的『主板开关、跳线和按钮』，以了解 UEFI 引导备份跳线 (JP2) 的位置。

在服务器固件的主副本恢复之前将一直使用备份副本。复原主副本后，关闭服务器；然后，将 UEFI 引导备份跳线 (JP2) 接回主位置（引脚 1 和 2）。

Update*Xpress* System Pack Installer

Update*Xpress* System Pack Installer 检测服务器中受支持和已安装的设备驱动程序及固件，并安装可用更新。

要获取其他信息并下载 Update*Xpress* System Pack Installer，请转至位于 http://publib.boulder.ibm.com/infocenter/toolsctr/v1r0/ 的 ToolsCenter for System x and BladeCenter，然后单击 **UpdateXpress System Pack Installer**。

使用集成管理模块

集成管理模块 (IMM) 是先前由 BMC 控制器硬件所提供功能的第二代。它将服务处理器功能、视频控制器和远程感知功能整合到一块芯片中。

IMM 支持以下基本系统管理功能：

- Active Energy Manager。
- 警报（频带内和频带外警报、IPMI 样式的 PET 陷阱、SNMP 和电子邮件）。
- 自动引导故障恢复（ABR）。
- 在双微处理器配置中，当一个微处理器发出内部错误信号时，自动禁用发生故障的微处理器并重新启动另一个微处理器。当某个微处理器发生故障时，服务器会禁用该微处理器，并重新启动另一个微处理器。
- 服务器自动重启（ASR），如果 POST 未完成或者操作系统挂起并且操作系统的 Watchdog Timer 超时，就会执行此功能。如果启用了 ASR 功能，那么可能会配置 IMM 来监控操作系统看守程序计时器，并在出现超时后重新引导系统。否则，IMM 允许管理员通过按光通路诊断面板上的不可屏蔽的中断（NMI）按钮来生成 NMI，以进行操作系统内存转储。IPMI 支持 ASR。
- Virtual Media Key，用于启用远程感知支持（远程视频、远程键盘/鼠标和远程存储器）。
- 引导顺序处理。
- 命令行界面。
- 配置保存和恢复。
- DIMM 错误帮助。统一扩展固件接口 (UEFI) 会禁用在 POST 期间检测到的发生故障的 DIMM，而 IMM 会点亮关联的系统错误指示灯和发生故障的 DIMM 错误指示灯。
- 具有风扇速度控制功能的环境监控器，用于监控温度、电压、风扇故障、电源故障和电源底板故障。
- “智能平台管理接口”（IPMI）规范 V2.0 和“智能平台管理总线”（IPMB）支持。
- 无效系统配置 (CONFIG) 指示灯支持。
- 光通路诊断指示灯，用于报告风扇、电源、微处理器、硬盘驱动器发生的错误以及系统错误。
- 本地固件代码闪存更新
- 不可屏蔽的中断（NMI）检测和报告。
- 操作系统故障蓝屏捕获。
- PCI 配置数据。
- 电源/复位控制（开机、硬关机和软关机、硬复位和软复位以及电源控制计划安排）。

- 查询电源输入功率。
- 基于 ROM 的 IMM 固件闪存更新。
- Serial over LAN（SOL）。
- 使用 telnet 或 ssh 的串口重定向。
- SMI 处理
- 系统事件日志 (SEL) - 用户可读事件日志。

IMM 还通过 OSA SMBridge 管理实用程序提供以下远程服务器管理功能：

- 命令行界面（**IPMI Shell**）

  命令行界面使您可通过 IPMI 2.0 协议直接访问服务器管理功能。您可以使用命令行界面发出命令以控制服务器电源、查看系统信息和识别服务器。您还可以将一条或多条命令作为文本文件保存，并将该文件作为脚本运行。

- **Serial over LAN**

  建立“Serial over LAN”（SOL）连接，以从远程位置管理服务器。您可以远程查看和更改 UEFI 设置、重新启动服务器、识别服务器以及执行其他管理功能。任何标准的 Telnet 客户机应用程序都可访问 SOL 连接。

有关 IMM 的更多信息，请参阅位于 www.ibm.com/support/entry/portal/docdisplay?lndocid=MIGR-5089484&brandind=5000008 上的 *Integrated Management Module II User's Guide*。

使用远程感知和蓝屏截取功能

远程感知和蓝屏截取功能是集成管理模块 II (IMM2) 的集成功能。

远程感知功能提供了以下功能：

- 远程查看视频，图形分辨率最高可达 1600 x 1200 (75 Hz)，而无需考虑系统状态
- 使用远程客户机的键盘和鼠标远程访问服务器
- 映射远程客户机上的 CD 或 DVD 驱动器、软盘驱动器以及 USB 闪存驱动器，并将 ISO 和软盘映像文件映射为可供服务器使用的虚拟驱动器
- 将软盘映像上载到 IMM 内存，将其作为虚拟驱动器映射到服务器

当 IMM 检测到操作系统出现挂起情况，蓝屏捕获功能就会在 IMM 重新启动服务器之前捕获屏幕显示内容。系统管理员可以使用蓝屏捕获功能来帮助确定出现挂起情况的原因。

获取 IMM 主机名

使用本信息来获取 IMM 主机名。

关于此任务

如果这是您安装后首次登录 IMM，那么 IMM 缺省值为 DHCP。如果 DHCP 服务器不可用，那么 IMM 使用静态 IP 地址 192.168.70.125。缺省 IPv4 主机名为“IMM-”（加上 IMM MAC 地址中的最后 12 个字符）。缺省主机名还出现在粘贴到服务器后部电源上的 IMM 网络访问标签上。 IMM 网络访问标记提供 IMM 的缺省主机名，并且不需要您启动服务器。

IPv6 链路本地地址 (LLA) 派生自 IMM 缺省主机名。IMM LLA 位于服务器后部电源上的 IMM 网络访问标签上。要获得链路本地地址，请完成以下步骤：

过程

1. 获取 IMM MAC 地址中的最后 12 个字符（例如 5CF3FC5EAAD0）。
2. 将该数字分隔为十六进制字符对（例如 5C:F3:FC:5E:AA:D0）。
3. 将前 6 个十六进制字符与后 6 个十六进制字符隔开。
4. 在 12 个字符的中间位置添加“FF”和“FE”（例如，5C F3 FC FF FE 5E AA D0）。
5. 将第一对十六进制字符转换为二进制字符（例如，5=0101，C=1100，结果为 01011100 F3 FC FF FE 5E AA D0）。
6. 对左起的第 7 个二进制字符求反（0 变为 1，或 1 变为 0），结果为 01011110 F3 FF FE 5E AA D0。
7. 将二进制字符转换回十六进制字符（例如，5E F3FCFFFE5EAAD0）。

获取 IMM 的 IP 地址

要访问 Web 界面以使用远程感知功能，您需要 IMM 的 IP 地址或主机名。您可以通过 Setup Utility 来获取 IMM IP 地址，并且可以从 IMM 网络访问标签获取 IMM 主机名。

关于此任务

服务器随附的 IMM 的缺省 IP 地址为 192.168.70.125。

要获取该 IP 地址，请完成以下步骤：

过程

1. 关闭服务器。

   注：服务器接到电源大约 5 到 10 秒后，电源控制按钮便会激活。
2. 当显示 `<F1> Setup` 提示时，按 F1 键。（该提示在屏幕上只会显示几秒钟。您必须迅速按 F1 键。）如果您同时设置了开机密码和管理员密码，那么必须输入管理员密码才能访问完整的 Setup Utility 菜单。
3. 在 Setup Utility 主菜单中，选择 **System Settings**。
4. 在下一个屏幕中，选择 **Integrated Management Module**。
5. 在下一个屏幕中，选择 **Network Configuration**。
6. 找到并记下 IP 地址。

7. 退出 Setup Utility。

登录到 **Web** 界面

本信息用于登录到 Web 界面。

关于此任务

要登录到 IMM Web 界面，请完成以下步骤：

过程

1. 在连接到服务器的系统上，打开 Web 浏览器。在地址或 **URL** 字段中，输入要连接到的 IMM 的 IP 地址或主机名。

   注：如果这是您安装后首次登录 IMM，那么 IMM 缺省值为 DHCP。如果 DHCP 主机不可用，那么 IMM 将分配静态 IP 地址 192.168.70.125。IMM 网络访问标记提供 IMM 的缺省主机名，并且不需要您启动服务器。
2. 在“Login”页面中，输入用户名和密码。如果这是您第一次使用 IMM，那么可以从系统管理员处获取用户名和密码。所有登录尝试都会记录在系统事件日志中。

   注：最初设置的 IMM 用户名为 USERID，密码为 PASSW0RD（是数字“零”，而不是字母“O”）。您具有读/写访问权。当您第一次登录时，必须更改缺省密码。
3. 单击 **Log in** 以启动会话。System Status and Health 页面使您可以快速查看系统状态。

结果

注：如果在 IMM GUI 中时引导至操作系统，并且在 **System Status** > **System State** 下显示了消息 `Booting OS or in unsupported OS`，请禁用 Windows 2008 或 2012 防火墙，或者在 Windows 2008 或 2012 控制台中输入以下命令。 这可能还影响蓝屏截取功能。

```
netsh firewall set icmpsetting type=8 mode=ENABLE
```

缺省情况下，icmp 包被 Windows 防火墙阻止。您在 Web 界面和 CLI 界面中均按照上面的说明来更改设置之后，IMM GUI 将变为“OS booted”状态。

使用嵌入式系统管理程序

装有嵌入式系统管理程序的可选 IBM USB 闪存设备上提供了 VMware ESXi 嵌入式系统管理程序软件。

关于此任务

USB 闪存设备可以安装在主板上的 USB 接口中（请参阅第 26 页的『主板上的内部接口』，以了解这些接口的位置）。系统管理程序是一种虚拟化软件，允许在一个主机系统上同时运行多个操作系统。USB 闪存设备是激活系统管理程序功能的必要条件。

要开始使用嵌入式系统管理程序功能，必须将 USB 闪存设备添加到 Setup Utility 中的启动顺序中。

要将 USB 闪存设备添加到启动顺序中，请完成以下步骤：

过程

1. 开启服务器。

   注：服务器接到电源大约 5 到 10 秒后，电源控制按钮便会激活。
2. 当显示 `<F1> Setup` 提示时，按 F1 键。
3. 在 Setup Utility 主菜单中，选择 **Boot Manager**。
4. 选择 **Add Boot Option**；然后选择 **Generic Boot Option** > **Embedded Hypervisor**。按 Enter 键，然后选择 Esc。
5. 选择 **Change Boot Order** > **Change the order**。使用向上方向键和向下方向键来选择 **Embedded Hypervisor** 然后使用加号 (+) 和减号 (-) 键在引导顺序中移动 Embedded Hypervisor。当嵌入式系统管理程序在引导顺序中处于正确位置时，请按 Enter 键。选择 **Commit Changes**，然后按 Enter 键。
6. 选择 **Save Settings**，然后选择 **Exit Setup**。

结果

如果嵌入式系统管理程序闪存设备映像损坏，那么可以从 http://www-03.ibm.com/systems/x/os/vmware/esxi/ 处下载该映像。

有关其他信息和指示信息，请参阅位于 http://www.vmware.com/support/pubs/vs_pages/vsp_pubs_esxi41_e_vc41.html 的 VMware vSphere 4.1 Documentation 或位于 http://pubs.vmware.com/vsphere-50/topic/com.vmware.ICbase/PDF/vsphere-esxi-vcenter-server-50-installation-setup-guide.pdf 的 *VMware vSphere Installation and Setup Guide*。

配置以太网控制器

以太网控制器集成在主板上。这些控制器提供了用于连接到 10 Mbps、100 Mbps 或 1 Gbps 网络的接口，并提供了全双工（FDX）功能，从而使系统能够在网络上同时发送和接收数据。

如果服务器中的以太网端口支持自动协商，那么这些控制器会检测网络的数据传输率（10BASE-T、100BASE-TX 或 1000BASE-T）和双工方式（全双工或半双工），并自动以检测到的速率和方式运行。

您不需要设置任何跳线或配置控制器。但是，您必须安装设备驱动程序以使操作系统能识别控制器。

要查找设备驱动程序和有关配置以太网控制器的信息，请转至 http://www.ibm.com/supportportal/。

启用 **Features on Demand** 以太网软件

您可以对以太网光纤通道 (FCoE) 和 iSCSI 存储协议激活集成在集成管理模块中的 Features on Demand (FoD) 软件升级密钥。

有关激活 Features on Demand 以太网软件密钥的更多信息和指示信息，请参阅 *IBM Features on Demand User's Guide*。要下载文档，请转至 /http://www.ibm.com/systems/x/fod/，登录并单击 **Help**。

启用 **Features on Demand RAID** 软件

您可以针对集成管理模块中集成的 RAID 激活 Features on Demand (FoD) 软件升级密钥。

有关激活 Features on Demand RAID 软件密钥的更多信息和指示信息，请参阅 *IBM Features on Demand User's Guide*。要下载此文档，请转至 /http://www.ibm.com/systems/x/fod/，登录并单击 **Help**。

配置 **RAID** 阵列

通过 Setup Utility，您可以访问用于配置 RAID 的实用程序。

关于此任务

配置阵列的具体过程取决于您正在使用的 RAID 控制器。有关详细信息，请参阅 RAID 控制器的文档。要访问 RAID 控制器的实用程序，请完成以下步骤：

过程

1. 开启服务器。

   注：服务器连接到电源大约 10 秒后，电源控制按钮便会激活。
2. 当显示 `<F1 Setup>` 提示时，请按 F1 键。如果您设置了管理员密码，那么必须输入管理员密码才能访问完整的 Setup Utility 菜单。如果您未输入管理员密码，那么只能使用受限的 Setup Utility 菜单。
3. 选择 **System Settings** > **Storage**。
4. 按 Enter 键以刷新设备驱动程序列表。

5. 选择您的 RAID 控制器所对应的设备驱动程序，然后按 Enter 键。
6. 按照您的 RAID 控制器所对应文档中的指示信息进行操作。

IBM Advanced Settings Utility 程序

IBM Advanced Settings Utility（ASU）程序可用于替代 Setup Utility 来修改 UEFI 设置。

您可用联机或频带外方式运行 ASU 程序，从命令行修改 UEFI 设置，而无需重新启动系统以访问 Setup Utility。

您还可以使用 ASU 程序来配置可选的远程感知功能或其他 IMM2 设置。远程感知功能提供了增强的系统管理能力。

此外，ASU 程序还通过命令行界面提供 IMM LAN over USB 接口配置。

可以使用命令行界面发送设置命令。您可以将任何设置保存为文件，并将该文件作为脚本运行。ASU 程序通过批处理方式支持脚本编制环境。

要获取更多信息和下载 ASU 程序，请转至 http://www.ibm.com/support/entry/portal/docdisplay?lndocid=TOOL-ASU。

更新 IBM Systems Director

如果您计划使用 IBM Systems Director 来管理服务器，必须检查适用的最新 IBM Systems Director 更新和临时修订。

关于此任务

注：IBM Web 站点会定期更新。实际的过程可能与本文档中的描述略有不同。

安装更新的版本

关于此任务

要找到并安装更新版本的 IBM Systems Director，请完成以下步骤：

过程

1. 检查最新版本的 IBM Systems Director：
   a. 转至 http://www.ibm.com/systems/management/director/downloads.html。
   b. 如果下拉列表中显示的版本比服务器随附的 IBM Systems Director 版本要新，请按照 Web 页面上的指示信息下载最新版本。
2. 安装 IBM Systems Director 程序。

在管理服务器连接到因特网的情况下安装更新

关于此任务

如果管理服务器已连接到因特网，要找到并安装更新或临时修订，请完成以下步骤：

过程

1. 确保已运行 Discovery and Inventory 收集任务。
2. 在 IBM Systems Director Web 界面的 Welcome 页面上，单击 **View updates**。
3. 单击 **Check for updates**。这样会在表中显示可用更新。
4. 选择希望安装的更新，然后单击 **Install** 以启动安装向导。

在管理服务器未连接到因特网的情况下安装更新

关于此任务

如果管理服务器未连接到因特网，要找到并安装更新和临时修订，请完成以下步骤：

过程

1. 确保已运行 Discovery and Inventory 收集任务。
2. 在已连接到因特网的系统上，转至 http://www.ibm.com/support/fixcentral/。
3. 从 **Product family** 列表选择 **IBM Systems Director**。
4. 从 **Product** 列表选择 **IBM Systems Director**。
5. 从 **Installed version** 列表选择最新版本，然后单击 **Continue**。
6. 下载可用更新。
7. 将已下载的文件复制到管理服务器。
8. 在管理服务器上，在 IBM Systems Director Web 界面的 Welcome 页面中单击 **Manage** 选项卡，然后单击 **Update Manager**。
9. 单击 **Import updates**，然后指定复制到管理服务器的已下载文件的位置。
10. 返回到 Web 界面的 Welcome 页面，然后单击 **View updates**。
11. 选择希望安装的更新，然后单击 **Install** 以启动安装向导。

更新通用唯一标识 (UUID)

更换主板时必须更新通用唯一标识 (UUID)。使用 Advanced Settings Utility 更新基于 UEFI 的服务器中的 UUID。

关于此任务

ASU 是支持多个操作系统的联机工具。确保已下载适用于您操作系统的版本。您可以从 IBM Web 站点下载 ASU。要下载 ASU 并更新 UUID，请完成以下步骤。

注：IBM Web 站点会定期更新。实际的过程可能与本文档中的描述略有不同。

过程

1. 请从 http://www.ibm.com/support/entry/portal/docdisplay?lndocid=TOOL-ASU 下载 Advanced Settings Utility (ASU)。
2. ASU 在集成管理模块 (IMM) 中设置 UUID。选择以下方法之一来访问集成管理模块 (IMM) 以设置 UUID：

- 从目标系统联机（LAN 或键盘控制台样式（KCS）访问）
- 远程访问目标系统（基于 LAN）
- 包含 ASU 的可引导介质（LAN 或 KCS，取决于可引导介质）

3. 将 ASU 包（还包含其他所需文件）复制并解压到服务器。确保将 ASU 和所需文件解压到同一个目录中。除了应用程序可执行文件（asu 或 asu64），还需要以下文件：
   - 对于基于 Windows 的操作系统：
     - ibm_rndis_server_os.inf
     - device.cat
   - 对于基于 Linux 的操作系统：
     - cdc_interface.sh
4. 安装 ASU 之后，请使用以下命令语法来设置 UUID：`asu set SYSTEM_PROD_DATA.SysInfoUUID <uuid_value> [access_method]`

   其中：

   <uuid_value>
   由您指定的最长为 16 字节的十六进制值。

   [access_method]
   您从以下方法中选择的要使用的访问方法：

   - 联机认证的 LAN 访问，请输入命令：

     ```
     [host <imm_internal_ip>] [user <imm_user_id>][password <imm_password>]
     ```

     其中：

     imm_internal_ip
     IMM 内部 LAN/USB IP 地址。缺省值为 169.254.95.118。

     imm_user_id
     IMM 帐户（12 个帐户中的一个）。缺省值为 USERID。

     imm_password
     IMM 帐户密码（12 个帐户中的一个）。缺省值为 PASSW0RD（其中 0 是数字“零”，而不是字母“O”）。

     注：如果未指定任何参数，那么 ASU 将使用缺省值。如果使用了缺省值但 ASU 无法通过联机认证的 LAN 访问方法来访问 IMM，ASU 将会自动使用未经认证的 KCS 访问方法。

     以下命令是使用以及不使用用户标识和密码缺省值的示例：

     不使用用户标识和密码缺省值的示例：

     ```
     asu set SYSTEM_PROD_DATA.SYsInfoUUID <uuid_value> --user <user_id>
     --password <password>
     ```

     使用用户标识和密码缺省值的示例：

     ```
     asu set SYSTEM_PROD_DATA.SysInfoUUID <uuid_value>
     ```

- 联机 KCS 访问（未经认证且用户受限）：

  使用该访问方法时，您无需为 *access_method* 指定值。

  示例：

  ```
  asu set SYSTEM_PROD_DATA.SysInfoUUID <uuid_value>
  ```

  KCS 访问方法使用 IPMI/KCS 接口。该方法需要安装 IPMI 驱动程序。缺省情况下，某些操作系统已安装了 IPMI 驱动程序。ASU 提供相应的映射层。请参阅 *Advanced Settings Utility User's Guide* 以获取更多详细信息。您可以从 http://www.ibm.com/support/entry/portal/docdisplay?lndocid=TOOL-ASU 下载 *Advanced Settings Utility User's Guide*。

- 远程 LAN 访问，请输入命令：

  注：从客户机使用远程 LAN 访问方法通过 LAN 访问 IMM 时，*host* 和 *imm_external_ip* 地址都是必需参数。

  ```
  host <imm_external_ip> [user <imm_user_id>][password <imm_password>]
  ```

  其中：

  imm_external_ip
  外部 IMM LAN IP 地址。无缺省值。该参数为必需参数。

  imm_user_id
  IMM 帐户（12 个帐户中的一个）。缺省值为 USERID。

  imm_password
  IMM 帐户密码（12 个帐户中的一个）。缺省值为 PASSW0RD（其中 0 是数字"零"，而不是字母"O"）。

  以下命令是使用以及不使用用户标识和密码缺省值的示例。

  不使用用户标识和密码缺省值的示例：

  ```
  asu set SYSTEM_PROD_DATA.SYsInfoUUID <uuid_value> --host <imm_ip>
  --user <user_id> --password <password>
  ```

  使用用户标识和密码缺省值的示例：

  ```
  asu set SYSTEM_PROD_DATA.SysInfoUUID <uuid_value> --host <imm_ip>
  ```

- 可引导介质：

  您还可以使用通过 ToolsCenter Web 站点 (http://www.ibm.com/support/entry/portal/docdisplay?lndocid=TOOL-CENTER) 提供的应用程序来构建可引导介质。从 **IBM ToolsCenter** 页面中，向下滚动以查找可用工具。

5. 重新启动服务器。

更新 DMI/SMBIOS 数据

更换主板时必须更新桌面管理界面（DMI）。使用 Advanced Settings Utility 更新基于 UEFI 的服务器中的 DMI。

关于此任务

ASU 是支持多个操作系统的联机工具。确保已下载适用于您操作系统的版本。您可以从 IBM Web 站点下载 ASU。要下载 ASU 并更新 DMI，请完成以下步骤。

注：IBM Web 站点会定期进行更改。实际的过程可能与本文档中的描述略有不同。

过程

1. 请从 http://www.ibm.com/support/entry/portal/docdisplay?lndocid=TOOL-ASU 下载 Advanced Settings Utility (ASU)。
2. ASU 在集成管理模块 (IMM) 中设置 DMI。选择以下方法之一来访问集成管理模块 (IMM) 以设置 DMI：
   - 从目标系统联机（LAN 或键盘控制台样式（KCS）访问）
   - 远程访问目标系统（基于 LAN）
   - 包含 ASU 的可引导介质（LAN 或 KCS，取决于可引导介质）
3. 将 ASU 包（还包含其他所需文件）复制并解压到服务器。确保将 ASU 和所需文件解压到同一个目录中。除了应用程序可执行文件（asu 或 asu64），还需要以下文件：
   - 对于基于 Windows 的操作系统：
     - ibm_rndis_server_os.inf
     - device.cat
   - 对于基于 Linux 的操作系统：
     - cdc_interface.sh
4. 安装 ASU 之后，请输入以下命令来设置 DMI：

```
asu set SYSTEM_PROD_DATA.SysInfoProdName <m/t_model> [access_method]
asu set SYSTEM_PROD_DATA.SysInfoSerialNum <s/n> [access_method]
asu set SYSTEM_PROD_DATA.SysEncloseAssetTag <asset_tag> [access_method]
```

其中：

<m/t_model>
服务器机器类型和型号。输入 `mtm xxxxyyy`，其中 *xxxx* 是机器类型，而 *yyy* 是服务器型号。

<s/n> 服务器上的序列号。输入 `sn zzzzzzz`，其中 *zzzzzzz* 是序列号。

<asset_method>
服务器资产标记号。输入 `asset aaaaaaaaaaaaaaaaaaaaaaaaaaaaaaaa`，其中 *aaaaaaaaaaaaaaaaaaaaaaaaaaaaaaaa* 是资产标记号。

[access_method]
从以下方法中选择要使用的访问方法：

- 联机认证的 LAN 访问，请输入命令：

```
[host <imm_internal_ip>] [user <imm_user_id>][password <imm_password>]
```

其中：

imm_internal_ip
IMM 内部 LAN/USB IP 地址。缺省值为 169.254.95.118。

imm_user_id
IMM 帐户（12 个帐户中的一个）。缺省值为 USERID。

imm_password
IMM 帐户密码（12 个帐户中的一个）。缺省值为 PASSW0RD（其中 0 是数字“零”，而不是字母“O”）。

注：如果未指定任何参数，那么 ASU 将使用缺省值。如果使用了缺省值但 ASU 无法通过联机认证的 LAN 访问方法来访问 IMM，ASU 将会自动使用未经认证的 KCS 访问方法。

以下命令是使用以及不使用用户标识和密码缺省值的示例。

不使用用户标识和密码缺省值的示例：

```
asu set SYSTEM_PROD_DATA.SysInfoProdName <m/t_model>
--user <imm_user_id> --password <imm_password>
asu set SYSTEM_PROD_DATA.SysInfoSerialNum <s/n> --user <imm_user_id>
--password <imm_password>
asu set SYSTEM_PROD_DATA.SysEncloseAssetTag <asset_tag>
--user <imm_user_id> --password <imm_password>
```

使用用户标识和密码缺省值的示例：

```
asu set SYSTEM_PROD_DATA.SysInfoProdName <m/t_model>
asu set SYSTEM_PROD_DATA.SysInfoSerialNum <s/n>
asu set SYSTEM_PROD_DATA.SysEncloseAssetTag <asset_tag>
```

- 联机 KCS 访问（未经认证且用户受限）：

  使用该访问方法时，您无需为 *access_method* 指定值。

  KCS 访问方法使用 IPMI/KCS 接口。该方法需要安装 IPMI 驱动程序。缺省情况下，某些操作系统已安装了 IPMI 驱动程序。ASU 提供相应的映射层。您可以从 http://www.ibm.com/support/entry/portal/docdisplay?lndocid=TOOL-ASU 下载 *Advanced Settings Utility User's Guide*。
- 以下命令是使用以及不使用用户标识和密码缺省值的示例。

  不使用用户标识和密码缺省值的示例：

```
asu set SYSTEM_PROD_DATA.SysInfoProdName <m/t_model>
asu set SYSTEM_PROD_DATA.SysInfoSerialNum <s/n>
asu set SYSTEM_PROD_DATA.SysEncloseAssetTag <asset_tag>
```

- 远程 LAN 访问，请输入命令：

  注：从客户机使用远程 LAN 访问方法通过 LAN 访问 IMM 时，*host* 和 *imm_external_ip* 地址都是必需参数。

```
host <imm_external_ip> [user <imm_user_id>][password <imm_password>]
```

  其中：

imm_external_ip
外部 IMM LAN IP 地址。无缺省值。该参数为必需参数。

imm_user_id
IMM 帐户（12 个帐户中的一个）。缺省值为 USERID。

imm_password
IMM 帐户密码（12 个帐户中的一个）。缺省值为 PASSW0RD（其中 0 是数字“零”，而不是字母“O”）。

以下命令是使用以及不使用用户标识和密码缺省值的示例。

不使用用户标识和密码缺省值的示例：

```
asu set SYSTEM_PROD_DATA.SysInfoProdName <m/t_model> --host <imm_ip>
--user <imm_user_id> --password <imm_password>
asu set SYSTEM_PROD_DATA.SysInfoSerialNum <s/n> --host <imm_ip>
--user <imm_user_id> --password <imm_password>
asu set SYSTEM_PROD_DATA.SysEncloseAssetTag <asset_tag> --host <imm_ip>
--user <imm_user_id> --password <imm_password>
```

使用用户标识和密码缺省值的示例：

```
asu set SYSTEM_PROD_DATA.SysInfoProdName <m/t_model> --host <imm_ip>
asu set SYSTEM_PROD_DATA.SysInfoSerialNum <s/n> --host <imm_ip>
asu set SYSTEM_PROD_DATA.SysEncloseAssetTag <asset_tag> --host <imm_ip>
```

- 可引导介质：

  您还可以使用通过 ToolsCenter Web 站点 (http://www.ibm.com/support/entry/portal/docdisplay?lndocid=TOOL-CENTER) 提供的应用程序来构建可引导介质。从 **IBM ToolsCenter** 页面中，向下滚动以查找可用工具。

5. 重新启动服务器。

第 4 章 故障诊断

本章描述了可用于帮助您解决服务器中可能发生的问题的诊断工具和故障诊断信息。

如果使用本章中的信息无法诊断和解决问题，请参阅第 737 页的附录 D，『获取帮助和技术协助』以获取更多信息。

从这里开始

通过执行本文档中和万维网上的故障诊断过程，您无需外界帮助即可解决许多问题。

本文档描述了您可以执行的诊断测试、故障诊断过程，以及错误消息和错误代码的解释。操作系统和软件随附的文档还包含故障诊断信息。

诊断问题

在联系 IBM 或经核准的保修服务供应商之前，请按照以下过程的显示顺序诊断服务器问题。

过程

1. 将服务器还原到问题出现之前的状态。 如果在问题出现之前更改了任何硬件、软件或固件，请在可能的情况下撤消这些更改。这可能包括以下任意项：
   - 硬件组件
   - 设备驱动程序和固件
   - 系统软件
   - UEFI 固件
   - 系统输入功率或网络连接
2. 查看光通路诊断指示灯和事件日志。 服务器旨在简化软、硬件故障的诊断过程。
   - 光通路诊断指示灯：请参阅第 124 页的『光通路诊断』以获取关于使用光通路诊断指示灯的信息。
   - 事件日志： 请参阅第 135 页的『事件日志』，获取有关通知事件和诊断的信息。
   - 软件或操作系统错误代码：请参阅软件或操作系统随附的文档，获取有关特定错误代码的信息。请访问制造商的 Web 站点以获取文档。
3. 运行 **IBM Dynamic System Analysis (DSA)** 并收集系统数据。 运行 Dynamic System Analysis (DSA) 来收集有关硬件、固件、软件和操作系统的信息。请在联系 IBM 或经核准的保修服务供应商时提供该信息。有关运行 DSA 的指示信息，请参阅《*Dynamic System Analysis 安装和用户指南*》。

   要下载最新版本的 DSA 代码和 *Dynamic System Analysis Installation and User's Guide*，请转至http://www.ibm.com/support/entry/portal/docdisplay?lndocid=SERV-DSA。
4. 检查并应用代码更新。 许多问题的修复和解决方法都可用于更新的 UEFI 固件、设备固件或设备驱动程序。要显示服务器的可用更新的列表，请转至 http://www.ibm.com/support/fixcentral/。

警告： 安装错误的固件或设备驱动程序更新可能会导致服务器发生故障。安装固件或设备驱动程序更新前，请先阅读随下载更新提供的所有自述文件和变更历史记录。这些文件中包含有关此更新和安装更新过程的重要信息，包括从旧固件或设备驱动程序版本更新至最新版本的任何特殊过程。

要点：某些集群解决方案需要特定的代码级别或协调的代码更新。如果该设备是集群解决方案的一部分，请在更新代码之前验证集群解决方案是否支持最新级别的代码。

a. 安装 **UpdateXpress** 系统更新。 可以安装打包为 UpdateXpress System Pack 或 UpdateXpress CD 映像的代码更新。UpdateXpress System Pack 包含针对您服务器的联机固件和设备驱动程序更新集成测试包。此外，您还可以使用 IBM ToolsCenter Bootable Media Creator 来创建适合应用固件更新和运行引导前诊断的可引导介质。有关 UpdateXpress System Pack 的更多信息，请参阅 和 第 91 页的『更新固件』。有关 Bootable Media Creator 的更多信息，请参阅http://www.ibm.com/support/entry/portal/docdisplay?lndocid=TOOL-BOMC。

   对于发布日期晚于 UpdateXpress System Pack 或 UpdateXpress 映像发布日期的任何已列出的重要更新，请务必单独进行安装（请参阅步骤 4b）。

b. 安装手动系统更新。

   1) 确定现有代码级别。

      在 DSA 中，单击 **Firmware/VPD** 以查看系统固件级别，或单击 **Software** 以查看操作系统级别。

   2) 下载并安装未处于最新级别的代码的更新。

      要显示服务器的可用更新的列表，请转至 http://www.ibm.com/support/fixcentral/。

      单击某项更新后，将显示一个信息页面，其中包括此更新将修复的问题的列表。针对您的特定问题查看此列表；但是，即使您的问题未列入列表中，安装更新也可能解决该问题。

5. 检查并纠正不正确的配置。 如果服务器配置不正确，那么系统功能在启用时可能无法工作；如果对服务器配置进行了错误的更改，那么已启用的系统功能可能会停止工作。

   a. 确保所有已安装的硬件和软件均受支持。 请参阅http://www.ibm.com/systems/info/x86servers/serverproven/compat/us/，以验证服务器是否支持已安装的操作系统、可选设备和软件级别。如果有任何硬件或软件组件不受支持，请将其卸载以确定是否其导致了问题。您必须在联系 IBM 或经核准的保修服务供应商以获取支持之前，卸下不受支持的硬件。

   b. 确保正确安装并配置了服务器、操作系统和软件。 许多配置问题是由电源线或信号电缆松动或适配器安装不正确导致的。通过关闭服务器，重新连接电缆，重新安装适配器，然后重新开启服务器，或许可以解决问题。有关执行检验过程的信息，请参阅第 120 页的『关于检验过程』。有关配置服务器的信息，请参阅第 91 页的第 3 章，『配置』。

6. 请参阅控制器和管理软件文档。 如果问题与特定功能（例如，RAID 硬盘驱动器在 RAID 阵列中标记为脱机）有关，请参阅相关控制器和管理或控制软件的文档，以验证控制器配置是否正确。

许多设备（如 RAID 和网络适配器）都可以使用问题确定信息。

有关操作系统或 IBM 软件或设备的问题，请转至 http://www.ibm.com/supportportal/。

7. 检查故障诊断过程及“保留”技巧。 故障诊断过程以及“保留”技巧记录了已知问题和建议的解决方案。要搜索故障诊断过程和“保留”提示，请转至http://www.ibm.com/supportportal/。
8. 使用故障诊断表。 请参阅第 142 页的『根据症状进行故障诊断』以查找具有可识别症状的问题的解决方案。

   一个问题可能会导致多种症状。执行适用于最明显症状的故障诊断过程。如果该过程未诊断出问题，在可能的情况下，可以使用适用于其他症状的过程。

   如果问题仍然存在，请联系 IBM 或经核准的保修服务供应商，以获取其他问题确定和可能的硬件更换帮助。要打开联机服务请求，请转至 http://www.ibm.com/support/entry/portal/Open_service_request/。请准备好提供有关任何错误代码和已收集数据的信息。

未记录的问题

如果您完成了诊断过程，但该问题仍然存在，那么 IBM 先前可能尚未确认该问题。您在确认了所有代码都处于最新级别，所有硬件和软件配置均有效，并且没有光通路诊断指示灯或日志条目指示硬件组件故障之后，请联系 IBM 或经核准的保修服务供应商以获取帮助。

要提交联机服务请求，请转至 http://www.ibm.com/support/entry/portal/Open_service_request/。请准备好提供有关任何错误代码、已收集数据以及您使用的问题确定过程的信息。

维护公告

IBM 会用最新的提示和技巧来不断对支持 Web 站点进行更新，而您可以使用这些内容来解决可能遇到的 IBM System x3550 M4 服务器问题。

要查找可用于 IBM System x3550 M4 服务器的维护公告，请转至 http://www.ibm.com/supportportal/ 并搜索 `7914` 和 `retain`。

检验过程

检验过程是您在诊断服务器中的问题时应遵循的一系列任务。

关于检验过程

在执行检验过程以对硬件问题进行诊断之前，请查看以下信息。

- 请阅读从第 vii 页的『安全』开始的安全信息。
- IBM Dynamic System Analysis (DSA) 提供了测试服务器主要组件（如主板、以太网控制器、键盘、鼠标（定位设备）、串口和硬盘驱动器）的主要方法。您还可以使用诊断程序来测试某些外部设备。如果您不确定问题是由硬件还是软件引起的，您可以使用诊断程序来确认硬件是否正常运行。
- 在运行 DSA 时，单个问题可能导致多条错误消息。发生这种情况时，请纠正导致第一条错误消息的原因。其他错误消息通常不会在您下次运行 DSA 时出现。

  异常：如果有多个错误代码或光通路诊断指示灯表明微处理器错误，那么该错误可能在微处理器或微处理器插座中。请参阅第 148 页的『微处理器问题』，获取有关诊断微处理器问题的信息。
- 运行 DSA 前，您必须确定发生故障的服务器是否属于共享硬盘驱动器集群（共享外部存储设备的两台或更多服务器）。如果它是集群的一部分，那么除用于测试存储单元（也就是存储单元中的一个硬盘驱动器）或连接到该存储单元的存储器适配器的诊断程序之外，您可以运行所有诊断程序。如果发生以下任何一种情况，那么发生故障的服务器可能是集群的一部分：
  - 您已确定发生故障的服务器是集群（共享外部存储设备的两个或更多服务器）的一部分。
  - 一个或多个外部存储单元连接到发生故障的服务器，并且至少有一个已连接的存储单元同时还连接到其他服务器或无法识别的设备。
  - 一个或多个服务器位于发生故障的服务器附近。

  要点：如果服务器是共享硬盘驱动器集群的一部分，请逐个运行测试。请勿运行任何测试套件（如“快速”或“常规”测试），因为该操作可能启用硬盘驱动器诊断测试。
- 如果服务器暂停并显示 POST 错误代码，请参阅第 621 页的附录 B，『UEFI/POST 诊断代码』。如果服务器暂停但未显示错误消息，请参阅第 142 页的『根据症状进行故障诊断』和第 164 页的『解决未确定的问题』。
- 有关电源问题的信息，请参阅第 161 页的『解决电源问题』、第 153 页的『电源问题』和第 131 页的『电源指示灯』。
- 有关间歇性问题，请检查事件日志；请参阅第 135 页的『事件日志』和第 641 页的附录 C，『DSA 诊断测试结果』。

执行检验过程

本信息用于执行检验过程。

关于此任务

要执行检验过程，请完成以下步骤：

过程

1. 服务器是集群的一部分吗？
   - 否：转至步骤 2。
   - 是：关闭与集群相关的所有发生故障的服务器。转至步骤 2。
2. 完成以下步骤：
   a. 检查电源指示灯（请参阅第 131 页的『电源指示灯』）。
   b. 关闭服务器和所有外部设备。
   c. 在 http://www.ibm.com/systems/info/x86servers/serverproven/compat/us/ 检查所有内部和外部设备的兼容性。
   d. 检查所有电缆和电源线。
   e. 将所有显示控制都设置到中间位置。
   f. 开启所有外部设备。
   g. 开启服务器。如果服务器不启动，请参阅第 142 页的『根据症状进行故障诊断』。
   h. 检查操作员信息面板上的系统错误指示灯。如果该指示灯点亮，请检查光通路诊断指示灯（请参阅第 124 页的『光通路诊断』）。
   i. 检查是否产生以下结果：
      - 成功完成 POST（请参阅第 138 页的『POST』以获取更多信息）
      - 成功完成启动，操作系统桌面的可读显示屏将指示此信息
3. 显示器屏幕上是否存在可读图像？
   - 否：在第 142 页的『根据症状进行故障诊断』中查找故障症状；如果需要，请参阅第 164 页的『解决未确定的问题』。
   - 是：运行 DSA（请参阅第 140 页的『运行 DSA Preboot 诊断程序』）。
     – 如果 DSA 报告错误，请按照第 641 页的附录 C，『DSA 诊断测试结果』中的指示信息操作。
     – 如果 DSA 未报告错误但您仍怀疑有问题，请参阅第 164 页的『解决未确定的问题』。

诊断工具

本章介绍可用于帮助您诊断和解决硬件相关问题的工具。

- 光通路诊断

  使用光通路诊断可快速诊断系统错误。要了解更多信息，请参阅第 124 页的『光通路诊断』。

- 事件日志

  事件日志列出检测到子系统 IMM2、POST、DSA 和服务器 BMC 控制器存在错误时生成的错误代码和消息。要了解更多信息，请参阅第 135 页的『事件日志』。

- 集成管理模块 **II**

  集成管理模块 (IMM2) 将服务处理器功能、视频控制器、远程感知和蓝屏截取功能整合在一块芯片中。 IMM 提供先进的服务处理器控制、监控和警报功能。如果环境状况超出阈值或者系统组件发生故障，IMM 会点亮指示灯以帮助您诊断问题，还会在 IMM 事件日志中记录错误，并把发生的问题警示给您。（可选）IMM 还针对远程服务器管理功能提供了虚拟感知功能。 IMM 通过以下业界标准接口提供远程服务器管理：

  – 智能平台管理协议 (IPMI) V2.0
  – 简单网络管理协议 (SNMP) V3
  – 公共信息模型 (CIM)
  – Web 浏览器

  有关集成管理模块 II (IMM2) 的更多信息，请参阅第 104 页的『使用集成管理模块』、第 315 页的附录 A，『集成管理模块 II (IMM2) 的错误消息』以及位于 www.ibm.com/support/entry/portal/docdisplay?lndocid=MIGR-5089484&brandind=5000008 上的 *Integrated Management Module II User's Guide*。

- **IBM Dynamic System Analysis**

  提供了两个版本的 IBM Dynamic System Analysis (DSA) 来诊断问题 - DSA Portable 和 DSA Preboot：

  – DSA Portable

    DSA Portable 收集并分析系统信息以协助诊断服务器问题。DSA Portable 在服务器操作系统上运行，并收集关于服务器的以下信息：

    - 驱动器运行状况信息
    - 针对 ServeRAID 控制器和服务处理器的事件日志
    - IMM2 配置信息
    - IMM2 环境信息
    - 已安装的硬件（包括 PCI 和 USB 信息）
    - 已安装的应用程序和热修订
    - 内核模块
    - 光通路诊断状态
    - 微处理器、输入/输出集线器和 UEFI 错误日志
    - 网络接口和设置

- 选件卡驱动程序和固件信息
- RAID 控制器配置
- 服务处理器（集成管理模块）状态和配置
- 系统配置
- 重要产品数据、固件和 UEFI 配置

DSA Portable 可创建 DSA 日志，该日志是由系统事件日志（作为 IPMI 事件日志）、集成管理模块 (IMM) 事件日志（作为 ASM 事件日志）和操作系统事件日志按时间顺序合并而成。您可以将 DSA 日志作为文件发送给 IBM 支持人员（在 IBM 支持人员的要求下），或者以文本文件或 HTML 文件形式查看信息。

注：请使用最新可用版本的 DSA 以确保使用最新的配置数据。有关 DSA 的文档和下载信息，请参阅 http://www.ibm.com/systems/management/。

有关更多信息，请参阅第 138 页的『IBM Dynamic System Analysis』和第 641 页的附录 C，『DSA 诊断测试结果』。

– DSA Preboot

DSA Preboot 诊断程序存储在服务器上的集成 USB 存储器中。DSA Preboot 收集并分析系统信息以协助诊断服务器问题，并提供对服务器主要组件的一组丰富的诊断测试。DSA Preboot 收集关于服务器的以下信息：

- 驱动器运行状况信息
- 针对 ServeRAID 控制器和服务处理器的事件日志
- IMM2 配置信息
- IMM2 环境信息
- 已安装的硬件（包括 PCI 和 USB 信息）
- 光通路诊断状态
- 微处理器、输入/输出集线器和 UEFI 错误日志
- 网络接口和设置
- 选件卡驱动程序和固件信息
- RAID 控制器配置
- 服务处理器（集成管理模块）状态和配置
- 系统配置
- 重要产品数据、固件和 UEFI 配置

DSA Preboot 还为以下系统组件（如果已安装）提供诊断：

1. Emulex 网络适配器
2. IMM I2C 总线
3. 光通路诊断面板
4. 内存条
5. 微处理器
6. 光学设备（CD 或 DVD）
7. SAS 或 SATA 驱动器
8. LSI 控制器

9. Broadcom 网络适配器
10. FusionIO 存储器
11. Intel GPU
12. Nvidia GPU

请参阅第 140 页的『运行 DSA Preboot 诊断程序』以获取关于如何在服务器上运行 DSA Preboot 程序的更多信息。

- 根据症状进行故障诊断

这些表列出了问题症状以及更正这些问题的操作。要了解更多信息，请参阅第 142 页的『根据症状进行故障诊断』。

光通路诊断

光通路诊断是针对服务器的各种外部和内部组件的指示灯系统，引导您找到故障组件。当发生错误时，前面板和光通路诊断面板的指示灯先后点亮，最后故障组件的指示灯点亮。通过按特定的顺序查看指示灯，通常可以识别错误的来源。

当指示灯点亮以表明错误时，在服务器关闭之后，只要服务器仍连接到电源且电源正常运行，指示灯就会保持点亮状态。

在服务器内操作以查看光通路诊断指示灯之前，请阅读 第 vii 页的『安全』 和 第 34 页的『操作静电敏感设备』 上的安全信息。

如果发生错误，请按照以下顺序查看光通路诊断指示灯：

1. 查看位于服务器前部的操作员信息面板。
   - 如果检查日志指示灯点亮，那么指示 IMM 事件日志或系统事件日志中提供了有关服务器中未找出故障情况的信息。
   - 如果系统错误指示灯点亮，那么指示已发生错误；请转至步骤 2。

   下图显示了操作员信息面板。

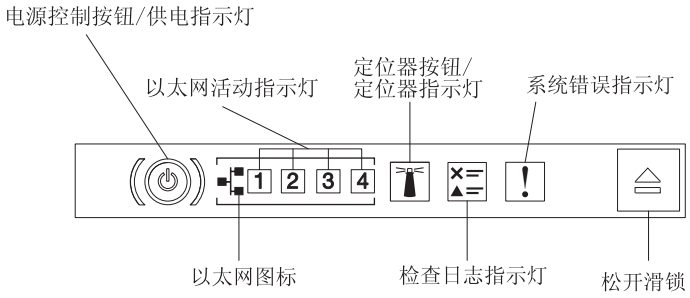

图 83. 操作员信息面板

2. 要查看光通路诊断面板，请按压操作员信息面板上的蓝色松开滑锁。向前拉动面板，直至操作员信息面板的铰链脱离服务器机箱。然后，向下拉动面板，以便您可以查看光通路诊断面板信息。这会显示光通路诊断面板。此面板上点亮的指示灯指示所发生错误的类型。

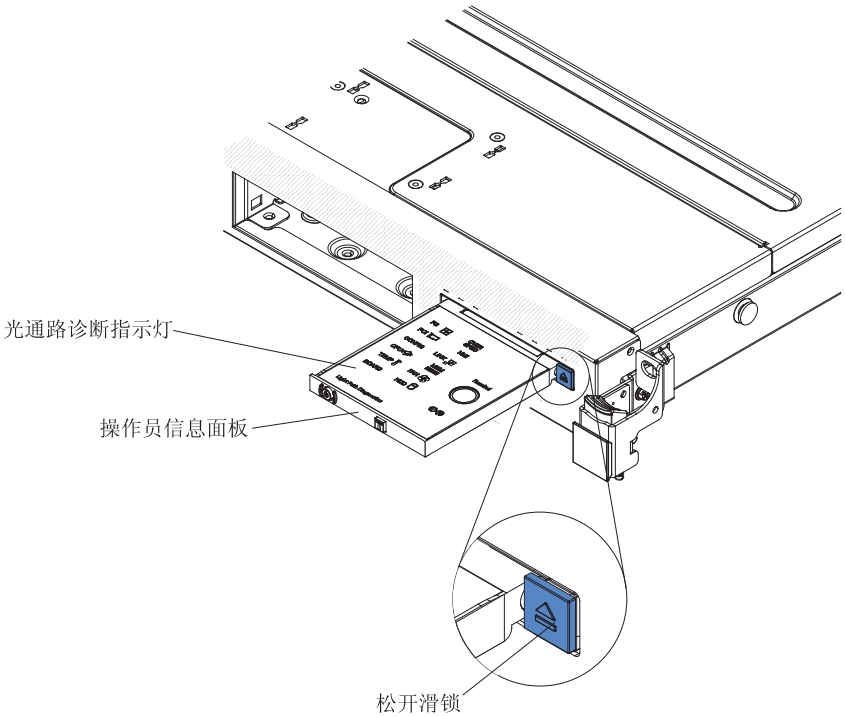

图 84. 使光通路诊断面板脱离

下图显示了光通路诊断面板。

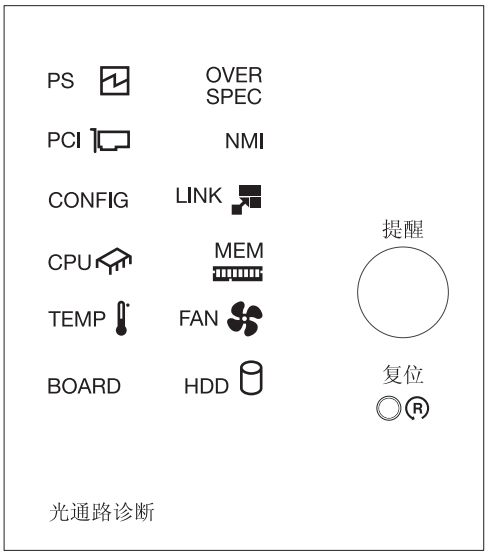

图 85. 光通路诊断面板

请记下任何点亮的指示灯，然后在服务器中重新安装光通路诊断面板。

- 提醒按钮：按下此按钮可将前部信息面板上的系统错误指示灯/检查日志指示灯置为“提醒”方式。通过将系统错误指示灯设置为提醒方式，可确认您已知道发生的前一个故障，但暂时不立即采取措施来解决问题。在“提醒”方式下，系统错误指示灯每两秒闪烁一次，直至发生以下情况之一：
  - 所有已知错误都已纠正。

– 服务器已重新启动。
– 发生新错误，导致系统错误指示灯再次点亮。

- 重置按钮：按下该按钮可重启服务器并运行开机自检 (POST)。您可能必须使用钢笔或拉直的回形针的针尖来按此按钮。重置按钮位于光通路诊断面板的右下角。

服务器外盖内的系统服务标签概述了与光通路诊断面板上指示灯对应的内部组件。此信息和第 127 页的『光通路诊断指示灯』中的信息通常就足以诊断错误。

3. 卸下服务器外盖，并在服务器内部查找点亮的指示灯。服务器内的某些组件的指示灯会点亮，以指示问题位置。

   注：您不必卸下服务器外盖，就可查看硬盘驱动器和电源上的指示灯。

   下图显示了主板上的指示灯。

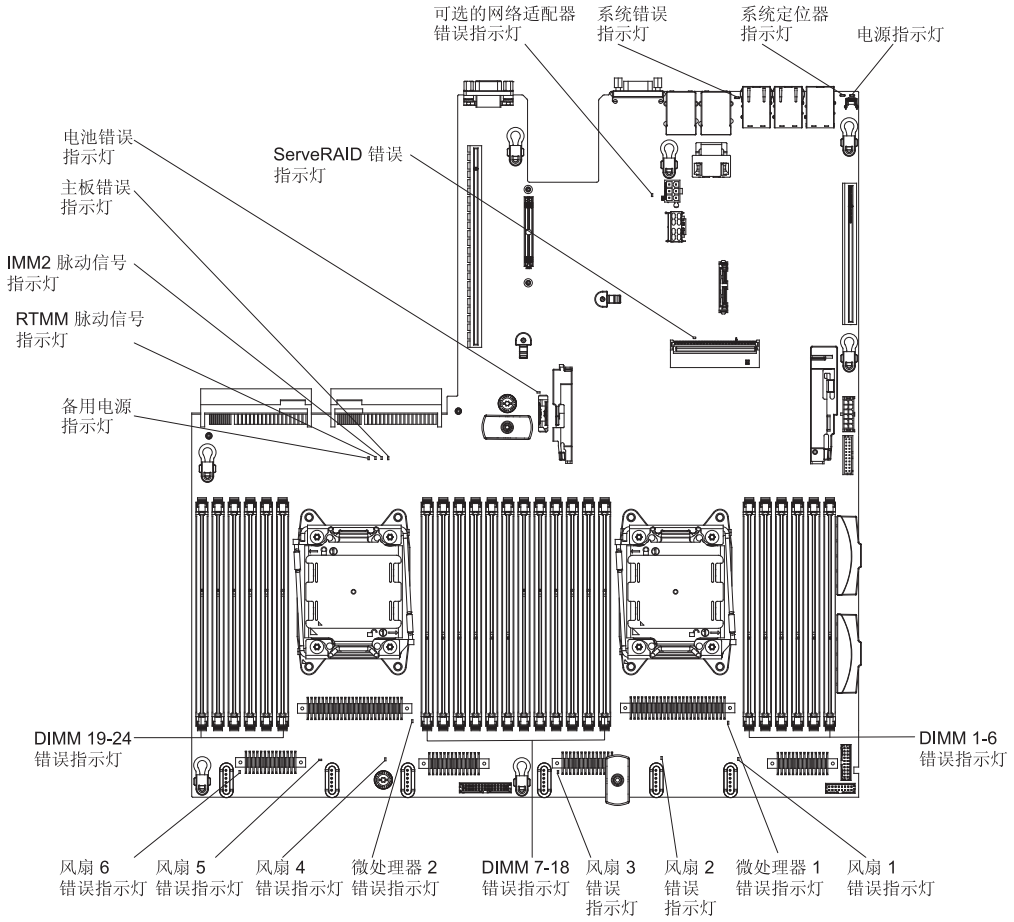

图 86. 主板错误指示灯

光通路诊断指示灯

本部分描述光通路诊断面板上的指示灯，以及纠正所检测到问题的建议操作。

有关其他信息，请参阅第 14 页的『服务器控件、指示灯和电源』和第 29 页的『主板指示灯』，以获取主板指示灯的位置。

表 14. 光通路诊断面板指示灯

• 按照建议操作在“操作”列中列出的顺序进行操作，直至问题得以解决。 • 如果操作步骤前标有“（仅限经过培训的技术人员）”，那么该步骤只能由经过培训的技术人员执行。		
指示灯	描述	操作
检查日志指示灯	发生错误，并且如果不执行某些过程将无法确定该错误。	1. 检查 IMM2 系统事件日志和系统错误日志，获取有关错误的信息。 2. 保存日志（如有必要），然后清空日志。
系统错误指示灯	发生了错误。	1. 检查光通路诊断指示灯并按照指示信息进行操作。 2. 检查 IMM2 系统事件日志和系统错误日志，获取有关错误的信息。 3. 保存日志（如有必要），然后清空日志。
PS	当只有 PS 指示灯点亮时，才表示电源发生故障。	系统可能检测到电源错误。请完成以下步骤以解决问题： 1. 检查具有点亮的黄色指示灯的电源（请参阅第 131 页的『电源指示灯』）。 2. 确保电源安装正确并插入工作正常的交流插座。 3. 卸下任何一个电源以确定发生故障的电源。 4. 确保服务器中安装的两个电源是相同的交流输入电压。 5. 更换已发生故障的电源。
	PS + CONFIG 当 PS 和 CONFIG 指示灯都点亮时，表示电源配置无效。	如果 PS 指示灯和 CONFIG 指示灯都点亮，那么系统会发出电源配置无效错误。确保安装在服务器中的两个电源具有相同的额定功率或瓦数。
OVER SPEC	系统耗电量达到电源过流保护点或电源损坏。	1. 如果未检测到 Pwr Rail（1、2、3、4、5 或 6）错误，请完成以下步骤： a. 使用 IBM Power Configurator 实用程序来确定当前系统耗电量。要获取更多信息和下载实用程序，请转至 http://www.ibm.com/systems/bladecenter/resources/powerconfig.html。 b. 更换已发生故障的电源。 2. 如果还检测到电源导轨（1、2、3、4、5 或 6）错误，请遵守第 153 页的『电源问题』和第 161 页的『解决电源问题』中所列的操作。

表 14. 光通路诊断面板指示灯 (续)

• 按照建议操作在“操作”列中列出的顺序进行操作，直至问题得以解决。 • 如果操作步骤前标有“（仅限经过培训的技术人员）”，那么该步骤只能由经过培训的技术人员执行。		
指示灯	描述	操作
PCI	PCI 卡、PCI 总线或主板上发生错误。发生故障的 PCI 插槽旁点亮了一个额外的指示灯。	1. 检查转接卡指示灯、ServeRAID 错误指示灯和双端口网络适配器错误指示灯，以确定导致错误的组件。 2. 检查系统错误日志，获取有关错误的信息。 3. 如果您无法使用指示灯和系统错误日志中的信息找到发生故障的组件，请逐个卸下组件，每次都重新启动服务器。 4. 按所示顺序逐个更换以下组件，每次都重新启动服务器： • PCI 转接卡 • ServeRAID 适配器 • 可选的网络适配器 • （仅限经过培训的技术人员）主板 5. 如果故障仍然存在，请转至 http://www.ibm.com/support/entry/portal/docdisplay?lndocid=SERV-CALL。
NMI	发生不可屏蔽的中断，或按下了 NMI 按钮。	1. 检查系统错误日志，获取有关错误的信息。 2. 重新启动服务器。
CONFIG	CONFIG + PS 发生了无效的电源配置错误。	如果 CONFIG 指示灯和 PS 指示灯都点亮，那么系统会发出电源配置无效错误。确保安装在服务器中的两个电源具有相同的额定功率或瓦数。
	CONFIG + CPU 发生硬件配置错误。	如果 CONFIG 指示灯和 CPU 指示灯都点亮，请完成以下步骤以解决问题： 1. 检查刚才安装的微处理器，确保它们相互兼容（请参阅第 298 页的『更换微处理器和散热器』，以获取有关微处理器要求的更多信息）。 2. （仅限经过培训的技术人员）更换不兼容的微处理器。 3. 检查系统错误日志，获取有关错误的信息。更换错误日志中指出的任何组件。
	CONFIG + MEM 发生硬件配置错误。	如果 CONFIG 指示灯和 MEM 指示灯点亮，请检查 Setup Utility 中的系统事件日志或 IMM2 错误消息。请遵循第 621 页的附录 B，『UEFI/POST 诊断代码』和第 315 页的附录 A，『集成管理模块 II (IMM2) 的错误消息』中指示的步骤进行操作。
LINK	保留。	

表 14. 光通路诊断面板指示灯 (续)

• 按照建议操作在“操作”列中列出的顺序进行操作，直至问题得以解决。 • 如果操作步骤前标有“（仅限经过培训的技术人员）”，那么该步骤只能由经过培训的技术人员执行。		
指示灯	描述	操作
CPU	当只有 CPU 指示灯点亮时，才表示微处理器发生故障。	如果 CONFIG 指示灯未点亮，但发生微处理器故障，请完成以下步骤： 1. （仅限经过培训的技术人员）确保由主板上点亮的指示灯所指示的发生故障的微处理器及其散热器都安装正确。请参阅第 298 页的『更换微处理器和散热器』，以获取有关安装和需求的信息。 2. （仅限经过培训的技术人员）更换发生故障的微处理器（请参阅第 293 页的『卸下微处理器和散热器』和第 298 页的『更换微处理器和散热器』）。 3. 有关更多信息，请转至 http://www.ibm.com/support/entry/portal/docdisplay?lndocid=SERV-CALL。
	CPU + CONFIG 当 CPU 指示灯和 CONFIG 指示灯都点亮时，微处理器配置无效。	如果 CONFIG 指示灯和 CPU 指示灯都点亮，那么系统会发出微处理器配置无效错误。请完成以下步骤以解决问题： 1. 检查刚才安装的微处理器，确保它们相互兼容（请参阅第 298 页的『更换微处理器和散热器』，以获取有关微处理器要求的更多信息）。 2. （仅限经过培训的技术人员）更换不兼容的微处理器。 3. 检查系统错误日志，获取有关错误的信息。更换错误日志中指出的任何组件。
MEM	仅 MEM 指示灯点亮时，发生内存错误。	注：每次安装或卸下 DIMM 时，必须将服务器与电源断开连接；然后，等待 10 秒后再重新启动服务器。 如果 CONFIG 指示灯未点亮，那么系统可能会检测到内存错误。请完成以下步骤以解决问题： 1. 将服务器固件更新至最新级别（请参阅第 91 页的『更新固件』）。 2. 重新安装或交换带有点亮指示灯的 DIMM。 3. 检查 Setup Utility 中的系统事件日志或 IMM 错误消息。请遵循第 621 页的附录 B，『UEFI/POST 诊断代码』和第 315 页的附录 A，『集成管理模块 II (IMM2) 的错误消息』中指示的步骤进行操作。 4. 更换发生故障的 DIMM（请参阅第 223 页的『卸下内存条』和第 46 页的『安装内存条』）。
	MEM + CONFIG 当 MEM 和 CONFIG 指示灯都点亮时，表示内存配置无效。	如果 MEM 指示灯和 CONFIG 指示灯点亮，请检查 Setup Utility 中的系统事件日志或 IMM2 错误消息。请遵循第 621 页的附录 B，『UEFI/POST 诊断代码』和第 315 页的附录 A，『集成管理模块 II (IMM2) 的错误消息』中指示的步骤进行操作。

表 14. 光通路诊断面板指示灯 (续)

• 按照建议操作在“操作”列中列出的顺序进行操作，直至问题得以解决。 • 如果操作步骤前标有“（仅限经过培训的技术人员）”，那么该步骤只能由经过培训的技术人员执行。		
指示灯	描述	操作
TEMP	系统或系统组件温度已超过阈值水平。发生故障的风扇还会导致 TEMP 指示灯点亮。	1. 确保散热器正确安装。 2. 确定是否风扇发生故障。如果是，更换发生故障的风扇。 3. 确保室温不要过高。有关服务器温度的信息，请参阅第 6 页的『服务器功能部件和规格』。 4. 确保通风孔未堵塞。 5. 确保适配器上的散热器或风扇或者可选网络适配器已正确安装到位。如果风扇发生故障，请进行更换。 6. 有关更多信息，请转至 http://www.ibm.com/support/entry/portal/docdisplay?lndocid=SERV-CALL。
FAN	风扇发生故障，或者是运行过慢，或者是已卸下风扇。TEMP 指示灯可能也已点亮。	1. 检查服务器中是否安装有第 237 页的表 25和第 248 页的表 27中提及的任何适配器。如果是，请确保服务器符合安装了六个风扇的配置。 2. 重新安装由主板上风扇接口附近点亮的指示灯所表明发生故障的风扇。 3. 更换发生故障的风扇（请参阅第 252 页的『卸下热插拔风扇』和第 253 页的『更换热插拔风扇』）。
BOARD	主板或系统电池上发生错误。	1. 检查主板上的指示灯，确定引起错误的组件。以下任何原因都可能导致点亮 BOARD 指示灯： • 电池 • （仅限经过培训的技术人员）主板 2. 检查系统错误日志，获取有关错误的信息。 3. 更换发生故障的组件： • 电池（请参阅第 277 页的『卸下系统电池』和第 279 页的『更换系统电池』）。 • （仅限经过培训的技术人员）主板（请参阅第 308 页的『卸下主板』和第 311 页的『更换主板』）。
HDD	硬盘驱动器发生故障或缺失。	1. 检查硬盘驱动器上的指示灯，以找到指示灯处于点亮状态的驱动器并重新安装该硬盘驱动器。 2. 重新安装硬盘驱动器底板。 3. 要了解更多信息，请参阅第 127 页的『光通路诊断指示灯』。 4. 如果错误仍然存在，请按所示顺序逐个更换以下组件，每次都重新启动服务器： a. 更换硬盘驱动器: b. 更换硬盘驱动器底板。 5. 如果该问题仍然存在，请转至http://www.ibm.com/support/entry/portal/docdisplay?lndocid=SERV-CALL。

电源指示灯

使用本信息来查看电源指示灯。

为启动服务器，需要以下最低配置：
- 在微处理器插座 1 中安装一个微处理器
- 在主板上安装一根 2 GB DIMM
- 一个电源
- 电源线
- 四个散热风扇（风扇 1、2、3 和 5）
- 在 PCI 接口 1 中安装一个 PCI 转接卡组合件

交流电源指示灯：

使用本信息来查看交流电源指示灯。

为使电源上的直流电源指示灯点亮，需要以下最低配置：
- 电源
- 电源线

注：必须开启服务器，以使电源上的直流电源指示灯点亮。

下图显示了交流电源上电源指示灯的位置。

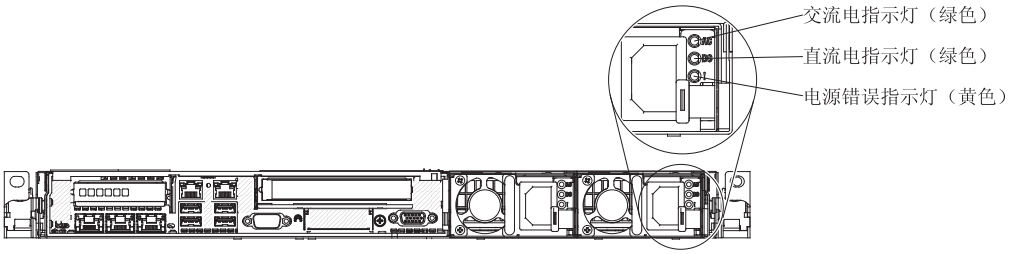

图 87. 交流电源指示灯

下表描述由交流电源上的电源指示灯的各种组合指出的问题，以及纠正检测到的问题的建议操作。

交流电源指示灯			说明	操作	备注
交流电	直流电	错误 **(!)**			
点亮	点亮	熄灭	正常运行。		
熄灭	熄灭	熄灭	服务器无交流电源，或交流电源出现问题。	1. 检查服务器的交流电源。 2. 确保电源线连接到正常供电的电源。 3. 重新启动服务器。如果问题依然存在，请检查电源指示灯。 4. 如果问题依然存在，请更换电源。	这是无交流电源的正常情况。
熄灭	熄灭	点亮	电源发生故障。	更换电源。	
熄灭	点亮	熄灭	电源发生故障。	更换电源。	
熄灭	点亮	点亮	电源发生故障。	更换电源。	

交流电源指示灯			说明	操作	备注
交流电	直流电	错误 **(!)**			
点亮	熄灭	熄灭	电源未完全安装到位、主板发生故障或电源发生故障。	1. 重新安装电源。 2. 遵循第 153 页的『电源问题』中的操作。 3. 如果光通路诊断上的 OVER SPEC 指示灯点亮，请执行第 127 页的『光通路诊断指示灯』中的操作。 4. 如果光通路诊断上的 OVER SPEC 指示灯不亮，请检查主板上的错误指示灯以及 IMM2 错误消息。按照第 153 页的『电源问题』和第 161 页的『解决电源问题』中的步骤进行操作，直到解决问题为止。	通常表明电源未完全安装到位。
点亮	熄灭	点亮	电源发生故障。	更换电源。	
点亮	点亮	点亮	电源发生故障。	更换电源。	

直流电源指示灯：

使用本信息来查看直流电源指示灯。

下图显示了直流电源上的电源指示灯位置。

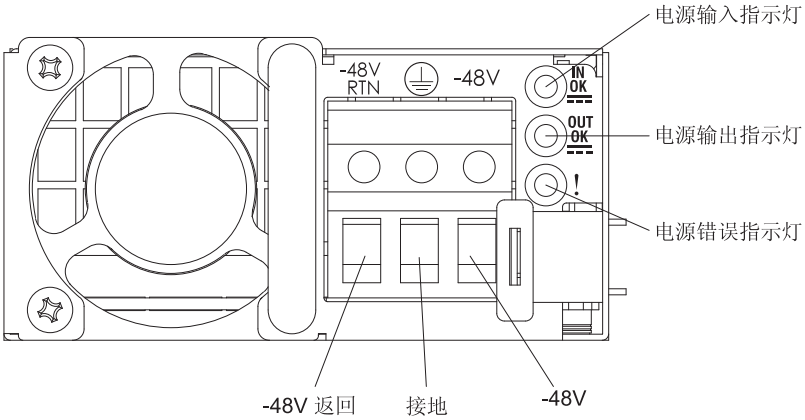

图 88. 直流电源指示灯

下表描述由直流电源上的电源指示灯的各种组合指出的问题，以及用于解决所检测到的问题的建议操作。

直流电源指示灯			说明	操作	备注
IN OK	**OUT OK**	错误 **(!)**			
点亮	点亮	熄灭	正常运行。		

直流电源指示灯			说明	操作	备注
IN OK	**OUT OK**	错误 **(!)**			
熄灭	熄灭	熄灭	服务器无直流电源，或直流电源出现问题。	1. 检查服务器的直流电源。 2. 确保电源线连接到正常供电的电源。 3. 重新启动服务器。如果问题依然存在，请检查电源指示灯。 4. 如果问题依然存在，请更换电源。	在无直流电源流过时，这属于正常情况。
熄灭	熄灭	点亮	电源发生故障。	更换电源。	
熄灭	点亮	熄灭	电源发生故障。	更换电源。	
熄灭	点亮	点亮	电源发生故障。	更换电源。	
点亮	熄灭	熄灭	电源未完全安装到位、主板发生故障或电源发生故障。	1. 重新安装电源。 2. 遵循第 153 页的『电源问题』中的操作。 3. 如果光通路诊断上的 OVER SPEC 指示灯点亮，请执行第 127 页的『光通路诊断指示灯』中的操作。 4. 如果光通路诊断上的 OVER SPEC 指示灯不亮，请检查主板上的错误指示灯以及 IMM2 错误消息。按照第 153 页的『电源问题』和第 161 页的『解决电源问题』中的步骤进行操作，直到解决问题为止。	通常表明电源未完全安装到位。
点亮	熄灭	点亮	电源发生故障。	更换电源。	
点亮	点亮	点亮	电源发生故障。	更换电源。	

系统脉动指示灯

使用本信息来诊断系统脉冲指示灯指示的可能错误。

以下指示灯位于主板上，可帮助监控系统开机和关机顺序以及引导进度（请参阅第 29 页的『主板指示灯』，以了解这些指示灯的位置）。

表 15. 系统脉动指示灯

指示灯	说明	操作
RTMM 脉动信号	开启和关闭顺序。	1. 如果指示灯以 1Hz 频率闪烁，那么表明它工作正常，无需执行任何操作。 2. 如果指示灯不闪烁，（仅限经过培训的技术人员）更换主板。

表 15. 系统脉动指示灯 (续)

指示灯	说明	操作
IMM 脉动信号	IMM2 脉动信号引导过程。	以下步骤描述了 IMM2 脉动信号顺序过程的不同阶段。 1. 如果指示灯快速闪烁（频率大约为 4Hz），表明 IMM2 代码处于装入过程。 2. 如果指示灯即刻熄灭，表明 IMM2 代码已完全装入。 3. 如果指示灯即刻熄灭，然后又开始缓慢闪烁（频率大约为 1Hz），表明 IMM2 工作完全正常。现在，您可以按电源控制按钮以将服务器开机。 4. 如果该指示灯在将电源连接到服务器后 30 秒内未闪烁，（仅限经过培训的技术人员）请更换主板。

PCI 转接卡指示灯

使用本信息来查看 PCI 转接卡指示灯。

下图显示 PCI 转接卡指示灯的位置。

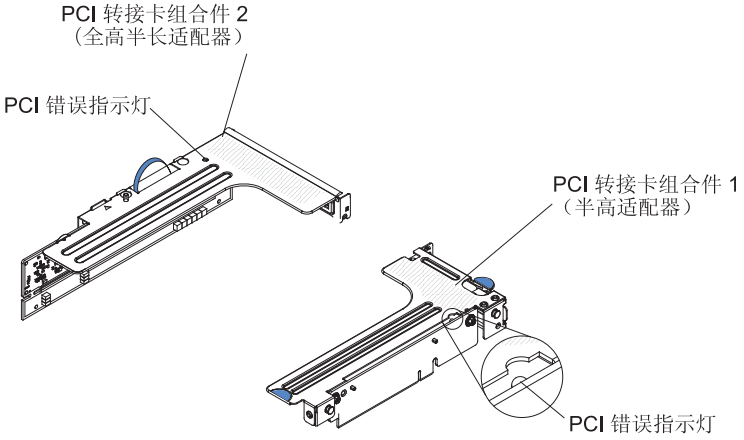

图 89. PCI 转接卡指示灯

事件日志

错误代码和消息显示在 POST 事件日志、系统事件日志、集成管理模块 (IMM2) 事件日志和 DSA 事件日志中。

- **POST** 事件日志：该日志包含 POST 过程中生成的最新错误代码和消息。您可以从 Setup Utility 查看 POST 事件日志的内容（请参阅第 96 页的『启动 Setup Utility』）。有关 POST 错误代码的更多信息，请参阅第 621 页的附录 B，『UEFI/POST 诊断代码』。
- 系统事件日志：此日志包含 POST 和系统管理中断 (SMI) 事件，以及集成管理模块 (IMM) 中嵌入的 BMC 控制器生成的所有事件。您可以通过 Setup Utility 和 Dynamic System Analysis (DSA) 程序来查看系统事件日志（作为 IPMI 事件日志）的内容。

  系统事件日志大小存在限制。如果日志已满，那么新条目不会覆盖现有条目；因此，您必须通过 Setup Utility 定期清空系统事件日志。当您对错误进行故障诊断时，可能必须先保存然后再清除系统事件日志，以便分析最新事件。有关系统事件日志的更多信息，请参阅第 315 页的附录 A，『集成管理模块 II (IMM2) 的错误消息』。

  屏幕左侧列出消息，而屏幕右侧则显示所选消息的详细信息。要从一个条目移到另一个条目，请使用向上方向键（↑）和向下方向键（↓）。

  某些 IMM 传感器在达到其设定点时会导致记录断言事件。如果设定点条件不再存在，那么将记录相应的取消断言事件。然而，并不是所有事件都是断言类型的事件。
- 集成管理模块 **II (IMM2)** 事件日志：此日志包含所有 IMM、POST 和系统管理中断 (SMI) 事件的已过滤子集。您可以通过 IMM Web 界面来查看 IMM 事件日志。有关更多信息，请参阅第 107 页的『登录到 Web 界面』。您还可以通过 Dynamic System Analysis (DSA) 程序来查看 IMM 事件日志（作为 ASM 事件日志）。有关 IMM 错误消息的更多信息，请参阅第 315 页的附录 A，『集成管理模块 II (IMM2) 的错误消息』。
- **DSA** 事件日志：此日志由 Dynamic System Analysis (DSA) 程序生成，并且由系统事件日志（作为 IPMI 事件日志）、IMM 机箱事件日志（作为 ASM 事件日志）和操作系统事件日志按时间顺序合并而成。您可以通过 DSA 程序来查看 DSA 事件日志（请参阅第 136 页的『在不重新启动服务器的情况下查看事件日志』）。有关 DSA 和 DSA 消息的更多信息，请参阅第 138 页的『IBM Dynamic System Analysis』和 DSA 消息。

通过 **Setup Utility** 查看事件日志

使用本信息通过 Setup Utility 查看事件日志。

关于此任务

要查看 POST 事件日志或系统事件日志，请完成以下步骤：

过程

1. 开启服务器。
2. 当显示提示 `<F1> Setup` 时，按 `F1` 键。如果已设置开机密码和管理员密码，那么必须输入管理员密码才能查看事件日志。
3. 选择 **System Event Logs**，然后使用以下某一过程：
   - 要查看 POST 事件日志，请选择 **POST Event Viewers**。
   - 要查看系统事件日志，请选择 **System Event Log**。

在不重新启动服务器的情况下查看事件日志

如果服务器未挂起并且 IMM 连接到网络，那么您可以使用多种方法来查看一个或多个事件日志，而不必重新启动服务器。

如果已安装 Dynamic System Analysis (DSA) Portable，那么可以使用它来查看系统事件日志（作为 IPMI 事件日志）、IMM 事件日志（作为 ASM 事件日志）、操作系统事件日志或合并的 DSA 日志。您还可以使用 DSA Preboot 来查看这些日志，但必须重新启动服务器才能使用 DSA Preboot。要安装 DSA Portable 或检查并下载更高版本的 DSA Preboot CD 映像，请转至 http://www.ibm.com/support/entry/portal/docdisplay?lndocid=SERV-DSA。

如果服务器中安装了 IPMItool，那么可以用它来查看系统事件日志。最新版本的 Linux 操作系统中自带了最新版本的 IPMItool。有关 IPMI 的概述，请转至 http://www.ibm.com/developerworks/linux/blueprints/，然后单击 **Using Intelligent Platform Management Interface (IPMI) on IBM Linux platforms**。

您可以通过集成管理模块 II (IMM2) Web 界面中的 **Event Log** 链接来查看 IMM 事件日志。有关更多信息，请参阅第 107 页的『登录到 Web 界面』。

下表描述了可用于查看事件日志的方法，具体使用哪种方法取决于服务器的状态。前三种状态通常不需要重新启动服务器。

表 16. 查看事件日志的方法

情况	操作
服务器未挂起并且已连接到网络（使用操作系统控制的网络端口）。	请使用以下任一方法： • 运行 DSA Portable 以查看诊断事件日志（需要 IPMI 驱动程序）或创建可发送给 IBM 服务与支持人员（使用 ftp 或本地副本）的输出文件。 • 使用 IPMItool 查看系统事件日志（需要 IPMI 驱动程序）。 • 使用 IMM 的 Web 浏览器界面在本地查看系统事件日志（需要 RNDIS USB LAN 驱动程序）。

表 16. 查看事件日志的方法 (续)

情况	操作
服务器未挂起但未连接到网络（使用操作系统控制的网络端口）。	• 运行 DSA Portable 以查看诊断事件日志（需要 IPMI 驱动程序）或创建可发送给 IBM 服务与支持人员（使用 ftp 或本地副本）的输出文件。 • 使用 IPMItool 查看系统事件日志（需要 IPMI 驱动程序）。 • 使用 IMM 的 Web 浏览器界面在本地查看系统事件日志（需要 RNDIS USB LAN 驱动程序）。
服务器未挂起且集成管理模块 II (IMM2) 已连接到网络。	在 Web 浏览器中，输入 IMM2 的 IP 地址并转至 **Event Log** 页面。要了解更多信息，请参阅第 106 页的『获取 IMM 主机名』和第 107 页的『登录到 Web 界面』。
服务器已挂起，并且无法与 IMM 进行通信。	• 如果安装了 DSA Preboot，请重新启动服务器并按 `F2` 以启动 DSA Preboot，然后查看事件日志（请参阅第 140 页的『运行 DSA Preboot 诊断程序』以获取更多信息）。 • 或者，您也可以重新启动服务器并按 `F1` 以启动 Setup Utility，然后查看 POST 事件日志或系统事件日志。要了解更多信息，请参阅第 136 页的『通过 Setup Utility 查看事件日志』。

清空事件日志

本信息用于清空事件日志。

关于此任务

要清空事件日志，请完成以下步骤：

注：每次重新启动服务器时都会自动清空 POST 错误日志。

过程

1. 开启服务器。
2. 当显示提示 `<F1> Setup` 时，按 `F1` 键。如果已设置开机密码和管理员密码，那么必须输入管理员密码才能查看事件日志。
3. 要清空 IMM 系统事件日志，请选择 **System Event Logs** > **Clear System Event Log**，然后按两下 `Enter` 键。

POST

当您开启服务器时，它会执行一系列测试来检查服务器部件以及服务器上的某些可选设备的运行情况。这一系列的测试称为开机自检或 POST。

注：该服务器不对服务器状态使用蜂鸣代码。

如果设置了开机密码，那么您必须输入密码并按 `Enter`（在收到提示时）才能使 POST 运行。

如果 POST 检测到问题，那么会显示一条错误消息。要了解更多信息，请参阅第 621 页的附录 B，『UEFI/POST 诊断代码』。

如果 POST 检测到问题，那么会将一条消息发送到 POST 事件日志，请参阅第 135 页的『事件日志』以获取更多信息。

IBM Dynamic System Analysis

IBM 动态系统分析 (DSA) 收集并分析系统信息，以帮助诊断服务器问题。

DSA 收集有关服务器的以下信息：

- 驱动器运行状况信息
- 针对 ServeRAID 控制器和服务处理器的事件日志
- 硬件清单，包括 PCI 和 USB 信息
- 已安装的应用程序和热修订（仅适用于 DSA Portable）
- 内核模块（仅适用于 DSA Portable）
- 光通路诊断状态
- 网络接口和设置
- 性能数据和有关正在运行的进程的详细信息
- RAID 控制器配置
- 服务处理器（集成管理模块）状态和配置
- 系统配置
- 重要产品数据和固件信息

有关为响应 DSA 生成的消息而应采取的操作的系统特有信息，请参阅DSA 消息。

如果使用 DSA 找不到某个问题，请参阅第 164 页的『解决未确定的问题』，获取有关测试服务器的信息。

注：启动 DSA Preboot 程序时，它可能会没有任何响应。在装入该程序时，这属于正常情况。

确保服务器具有最新版本的 DSA 代码。要获取 DSA 代码和 *Dynamic System Analysis Installation and User's Guide*，请转至 http://www.ibm.com/support/entry/portal/docdisplay?lndocid=SERV-DSA。

DSA 版本

提供了两种 Dynamic System Analysis 版本。

- **DSA Portable**

  DSA Portable 版本在操作系统内运行；无需重新启动服务器便可运行该版本。它打包为可从 Web 下载的自解压文件。在运行该文件时，它会自解压至一个临时文件夹，并全面收集硬件和操作系统信息。运行结束之后，它会自动删除临时文件和文件夹，并将数据收集和诊断的结果保留在服务器中。

  如果无法重新启动服务器，请使用 DSA Portable。

- **DSA Preboot**

  DSA Preboot 在操作系统之外运行；必须重新启动服务器才可运行。该版本在服务器上的闪存中提供，或者您可以使用 IBM ToolsCenter Bootable Media Creator (BoMC) 创建可引导介质，如 CD、DVD、ISO、USB 或 PXE。有关更多详细信息，请参阅位于 http://www.ibm.com/support/entry/portal/docdisplay?lndocid=TOOL-BOMC 上的 BoMC *Installation and User's Guide*。除了具有 DSA 其他版本所提供的功能外，DSA Preboot 还包含诊断例程，当在操作系统环境内运行时，这些例程具有破坏性（如复位设备，导致网络连接断开）。它具有一个图形用户界面，您可用于指定要运行的诊断以及查看诊断和数据收集结果。

  DSA Preboot 为以下系统组件（如果已安装）提供诊断：

  – Emulex 网络适配器
  – 光学设备（CD 或 DVD）
  – 磁带机（SCSI、SAS 或 SATA）
  – 内存
  – 微处理器
  – 检查点面板
  – I2C 总线
  – SAS 和 SATA 驱动器

  如果能够重新启动服务器或需要进行全面诊断，请使用 DSA Preboot。

要获取更多信息和下载实用程序，请转至 http://www.ibm.com/support/entry/portal/docdisplay?lndocid=SERV-DSA。

运行 **DSA Preboot** 诊断程序

请使用本信息来运行 DSA Preboot 诊断程序。

关于此任务

注：DSA 内存测试可能至多需要 30 分钟。如果不是内存问题，请跳过内存测试。

要运行 DSA Preboot 诊断程序，请完成以下步骤：

过程

1. 如果服务器正在运行，请关闭服务器和所有已连接的设备。
2. 开启所有已连接的设备；然后开启服务器。
3. 当显示提示 `<F2> Diagnostics` 时，按 `F2` 键。

   注：启动 DSA Preboot 诊断程序时，它可能会在较长时间（比正常响应时间要久）内没有任何响应。在装入该程序时，这属于正常情况。装入过程可能长达 10 分钟。
4. 也可以选择 **Quit to DSA** 以退出独立内存诊断程序。

   注：退出独立内存诊断环境之后，必须重新启动服务器才能再次访问独立内存诊断环境。
5. 输入 **gui** 以显示图形用户界面，或输入 **cmd** 以显示 DSA 交互菜单。
6. 按照屏幕上的指示信息，选择要运行的诊断测试。

结果

如果诊断程序未检测到任何硬件错误，但在常规的服务器运行中问题仍然存在，那么问题的原因可能是软件错误。如果您怀疑软件有问题，请参阅软件随附的信息。

一个问题可能导致多条错误消息。发生这种情况时，请纠正导致第一条错误消息的原因。其他错误消息通常不会在下次运行诊断程序时出现。

如果服务器在测试过程中停止并且无法继续，请重新启动服务器并尝试再次运行 DSA Preboot 诊断程序。如果问题仍然存在，请更换服务器停止时正在测试的组件。

诊断文本消息

运行测试时将显示诊断文本消息。

诊断文本消息包含以下某种结果：

通过：测试完成并且未出现任何错误。

失败：测试检测到一个错误。

异常终止：由于服务器配置，无法继续测试。

每个测试的扩展诊断结果中均提供关于测试失败的其他信息。

查看测试日志结果以及传输 DSA 集合

本信息用于查看测试日志结果以及传输 DSA 集合。

关于此任务

要在完成测试后查看测试日志以了解结果，请单击 Status 列中的 **Success** 链接（如果在运行 DSA 图形用户界面），或者输入 `:x` 以退出 Execute Tests 菜单（如果在运行 DSA 交互式菜单），或者选择图形用户界面中的 **Diagnostic Event Log**。要将 DSA Preboot 集合传输至外部 USB 设备，请在 DSA 交互式菜单中输入 `copy` 命令。

过程

- 如果在运行 DSA 图形用户界面 (GUI)，请单击 Status 列中的 **Success** 链接。
- 如果在运行 DSA 交互式菜单 (CLI)，请输入 `:x` 以退出 Execute Tests 菜单，然后选择 **completed tests** 以查看结果。

结果

您还可向 IBM 支持人员发送 DSA 错误日志以协助诊断服务器问题。

自动服务请求（回拨）

IBM 提供可在检测到错误时自动收集并发送数据或致电 IBM 支持人员的工具。这些工具可帮助 IBM 支持人员加速诊断问题的过程。

以下部分提供了关于回拨工具的信息。

IBM Electronic Service Agent

IBM Electronic Service Agent 监视、跟踪和捕获系统硬件错误以及硬件和软件库存信息，并直接向 IBM 支持人员报告可维护的问题。

您还可以选择手动收集数据。它使用最少的系统资源，并且可从 IBM Web 站点下载。要获取更多信息以及下载 IBM Electronic Service Agent，请转至 http://www.ibm.com/support/electronic/portal/。

错误消息

本部分提供在检测到问题时所生成的 UEFI/POST、IMM 和 DSA 错误代码及消息的列表。

请参阅第 621 页的附录 B，『UEFI/POST 诊断代码』、第 315 页的附录 A，『集成管理模块 II (IMM2) 的错误消息』和DSA 消息以了解更多信息。

根据症状进行故障诊断

使用故障诊断表为具有明确症状的问题找到相应的解决方案。

关于此任务

如果在这些表中找不到问题的解决方案，请参阅DSA 消息以了解关于如何测试服务器的信息并参阅第 140 页的『运行 DSA Preboot 诊断程序』以了解关于如何运行 DSA Preboot 程序的其他信息。要获取可帮助您解决问题的其他信息，请参阅第 117 页的『从这里开始』。

如果您刚添加了新软件或新的可选设备且服务器无法运行，请在使用故障诊断表之前完成以下步骤：

过程

1. 检查操作员信息面板上的系统错误指示灯；如果它点亮，请检查光通路诊断指示灯（请参阅第 124 页的『光通路诊断』）。
2. 卸下刚刚添加的软件或设备。
3. 运行 IBM Dynamic System Analysis (DSA) 来确定服务器是否在正常运行（有关如何使用 DSA 的信息，请参阅DSA 消息）。
4. 重新安装新软件或新设备。

结果

CD/DVD 驱动器问题

使用本信息来解决 CD/DVD 驱动器问题。

- 按照建议操作在“操作”列中列出的顺序进行操作，直至问题得以解决。
- 如果操作步骤前标有“（仅限经过培训的技术人员）”，那么该步骤只能由经过培训的技术人员执行。
- 请转至位于 **http://www.ibm.com/supportportal/** 的 **IBM** 支持 **Web** 站点，查找技术信息、提示、技巧以及新的设备驱动程序，或者提交信息请求。

症状	操作
未识别可选的 DVD 驱动器。	1. 确保： • 已在 Setup Utility 中启用了 DVD 驱动器所连接到的 SATA 接口（主接口或辅助接口）。 • 所有电缆和跳线都安装正确。 • 已为 DVD 驱动器安装了正确的设备驱动程序。 2. 运行 DVD 驱动器诊断程序。 3. 重新安装以下部件： a. DVD 驱动器 b. DVD 驱动器电缆 4. 按照所示顺序逐个更换步骤 3 中列出的组件（每次更换均重新启动服务器）。 5. （仅限经过培训的技术人员）更换主板。

• 按照建议操作在“操作”列中列出的顺序进行操作，直至问题得以解决。 • 如果操作步骤前标有“（仅限经过培训的技术人员）”，那么该步骤只能由经过培训的技术人员执行。 • 请转至位于 **http://www.ibm.com/supportportal/** 的 **IBM** 支持 **Web** 站点，查找技术信息、提示、技巧以及新的设备驱动程序，或者提交信息请求。	
症状	操作
CD 或 DVD 工作不正常。	1. 清洁 CD 或 DVD。 2. 使用新的 CD 或 DVD 介质来替换 CD 或 DVD。 3. 运行 DVD 驱动器诊断程序。 4. 重新安装 DVD 驱动器。 5. 更换 DVD 驱动器。
无法使用 DVD 驱动器托盘。	1. 确保服务器已开启。 2. 将拉直的回形针一端插入手动托盘松开孔中。 3. 重新安装 DVD 驱动器。 4. 更换 DVD 驱动器。

一般问题

使用本信息来解决一般问题。

• 按照建议操作在“操作”列中列出的顺序进行操作，直至问题得以解决。 • 如果操作步骤前标有“（仅限经过培训的技术人员）”，那么该步骤只能由经过培训的技术人员执行。 • 请转至位于 **http://www.ibm.com/supportportal/** 的 **IBM** 支持 **Web** 站点，查找技术信息、提示、技巧以及新的设备驱动程序，或者提交信息请求。	
症状	操作
外盖滑锁受损，指示灯不工作或发生了类似问题。	如果部件是 CRU，请将其更换。如果部件是微处理器或主板，那么必须由经过培训的技术人员来予以更换。
屏幕开启时服务器挂起。不能通过按 F1 键来启动 Setup Utility。	1. 要了解更多信息，请参阅第 169 页的『Nx 引导故障』。 2. 要了解更多信息，请参阅第 166 页的『恢复服务器固件（UEFI 更新故障）』。

硬盘驱动器问题

使用本信息来解决硬盘驱动器问题。

• 按照建议操作在“操作”列中列出的顺序进行操作，直至问题得以解决。 • 如果操作步骤前标有“（仅限经过培训的技术人员）”，那么该步骤只能由经过培训的技术人员执行。 • 请转至位于 **http://www.ibm.com/supportportal/** 的 **IBM** 支持 **Web** 站点，查找技术信息、提示、技巧以及新的设备驱动程序，或者提交信息请求。	
症状	操作
硬盘驱动器发生故障，并且关联的黄色硬盘驱动器状态指示灯点亮。	更换发生故障的硬盘驱动器（请参阅第 206 页的『卸下热插拔硬盘驱动器』和第 207 页的『更换热插拔硬盘驱动器』）。
无法识别某个新安装的硬盘驱动器。	1. 确保支持已安装的硬盘驱动器或 ServeRAID 适配器。要获取受支持可选设备的列表，请访问 http://www.ibm.com/systems/info/x86servers/serverproven/compat/us/。 2. 观察关联的黄色硬盘驱动器状态指示灯。如果该指示灯点亮，那么指示驱动器发生故障。 3. 如果该指示灯点亮，请从托架上卸下驱动器，等待 45 秒，然后重新插入驱动器，确保驱动器组合件连接到硬盘驱动器底板。 4. 观察关联的绿色硬盘驱动器活动指示灯和黄色状态指示灯： • 如果绿色活动指示灯闪烁并且黄色状态指示灯不亮，那么表明驱动器被控制器识别，并且正在正常工作。运行 DSA 诊断程序以确定是否检测到驱动器。 • 如果绿色活动指示灯闪烁并且黄色状态指示灯缓慢闪烁，那么表明驱动器被控制器识别，并且正在重建。 • 如果这两个指示灯既没有点亮也不闪烁，请检查硬盘驱动器底板（转至步骤 5）。 • 如果绿色活动指示灯闪烁并且黄色状态指示灯点亮，请更换驱动器。如果这些指示灯的活动保持不变，请转至步骤 5。如果这些指示灯的活动发生变化，请转至步骤 2。 5. 确保硬盘驱动器底板已正确安装到位。当硬盘驱动器底板已正确安装到位时，驱动器组合件会正确连接到底板，且底板不会拱起和移动。 6. 重新安装底板电源线，并重复步骤 2 到 4。 7. 重新安装底板信号电缆，并重复步骤 2 到 4。 8. 怀疑底板信号电缆或底板有问题： • 如果服务器有八个热插拔托架： a. 更换受影响的底板信号电缆。 b. 更换受影响的底板。 9. 请参阅第 165 页的『问题确定提示』。
多个硬盘驱动器发生故障。	确保硬盘驱动器、SAS/SATA 适配器、服务器设备驱动程序和固件为最新级别。 要点： 某些集群解决方案需要特定的代码级别或协调的代码更新。如果该设备是集群解决方案的一部分，请在更新代码之前验证集群解决方案是否支持最新级别的代码。
多个硬盘驱动器脱机。	1. 查看存储子系统日志，以查找存储子系统内的问题（如底板或电缆问题）的指示。 2. 请参阅第 165 页的『问题确定提示』。
替换的硬盘驱动器未重建。	1. 确保硬盘驱动器被适配器识别（绿色硬盘驱动器活动指示灯闪烁）。 2. 查看 SAS/SATA 适配器文档，以确定正确的配置参数和设置。

• 按照建议操作在“操作”列中列出的顺序进行操作，直至问题得以解决。 • 如果操作步骤前标有“（仅限经过培训的技术人员）”，那么该步骤只能由经过培训的技术人员执行。 • 请转至位于 **http://www.ibm.com/supportportal/** 的 **IBM** 支持 **Web** 站点，查找技术信息、提示、技巧以及新的设备驱动程序，或者提交信息请求。	
症状	操作
绿色硬盘驱动器活动指示灯未准确表示关联驱动器的实际状态。	如果当驱动器在使用中时绿色硬盘驱动器活动指示灯不闪烁，请运行 DSA Preboot 诊断程序来收集错误日志（请参阅第 140 页的『运行 DSA Preboot 诊断程序』）。 • 如果存在硬盘驱动器错误日志，请更换受影响的硬盘驱动器。 • 如果不存在磁盘驱动器错误日志，请更换受影响的底板。
黄色硬盘驱动器状态指示灯未准确表示关联驱动器的实际状态。	1. 如果黄色硬盘驱动器指示灯和 RAID 适配器软件指示的驱动器状态不同，请完成以下步骤： a. 关闭服务器。 b. 重新安装 SAS/SATA 适配器。 c. 重新安装底板信号电缆和底板电源线。 d. 重新安装硬盘驱动器。 e. 开启服务器并观察硬盘驱动器指示灯的活动。 2. 请参阅第 165 页的『问题确定提示』。

系统管理程序问题

使用本信息来解决系统管理程序问题。

• 按照建议操作在“操作”列中列出的顺序进行操作，直至问题得以解决。 • 如果操作步骤前标有“（仅限经过培训的技术人员）”，那么该步骤只能由经过培训的技术人员执行。 • 请转至位于 **http://www.ibm.com/supportportal/** 的 **IBM** 支持 **Web** 站点，查找技术信息、提示、技巧以及新的设备驱动程序，或者提交信息请求。	
症状	操作
如果嵌入式系统管理程序闪存设备选件未列在期望的引导顺序中、未出现在引导设备列表中，或者其他类似问题。	1. 确保在启动时在引导管理器 **<F12> Select Boot Device** 中选择了可选嵌入式系统管理程序闪存设备。 2. 确保正确将嵌入式系统管理程序闪存设备插入到接口中（请参阅第 275 页的『卸下 USB 嵌入式系统管理程序闪存设备』 和第 276 页的『更换 USB 嵌入式系统管理程序闪存设备』）。 3. 请参阅嵌入式系统管理程序闪存设备选件随附的文档，获取安装和配置信息。 4. 确保服务器上其他软件正常工作。

间歇性问题

请使用本信息来解决间歇性问题。

• 按照建议操作在“操作”列中列出的顺序进行操作，直至问题得以解决。 • 如果操作步骤前标有“（仅限经过培训的技术人员）”，那么该步骤只能由经过培训的技术人员执行。 • 请转至位于 **http://www.ibm.com/supportportal/** 的 **IBM** 支持 **Web** 站点，查找技术信息、提示、技巧以及新的设备驱动程序，或者提交信息请求。	
症状	操作
偶尔出现并且很难诊断的问题。	1. 确保： • 所有电缆和电线都已牢固地连接到服务器后部和所连接的设备。 • 当服务器开启时，空气从风扇格栅流出。如果没有气流，说明风扇没有工作。这会导致服务器过热并关机。 2. 检查系统错误日志或 IMM 事件日志（请参阅第 135 页的『事件日志』）。
服务器偶尔会重置（重新启动）。	1. 如果在 POST 期间发生重置，并且启用了 POST Watchdog Timer（单击 Setup Utility 中的 **System Settings** > **Recovery** > **System Recovery** > **POST Watchdog Timer** 以查看 POST 看守程序设置），请确保在看守程序超时值上允许足够的时间 (**POST Watchdog Timer**)。如果服务器在 POST 期间继续重置，请参阅第 621 页的附录 B，『UEFI/POST 诊断代码』和 DSA 消息。 2. 如果这两种情况均不适用，请查看系统错误日志或 IMM 系统事件日志（请参阅第 135 页的『事件日志』）。

键盘、鼠标或 USB 设备问题

使用本信息来解决键盘、鼠标或 USB 设备问题。

• 按照建议操作在“操作”列中列出的顺序进行操作，直至问题得以解决。 • 如果操作步骤前标有“（仅限经过培训的技术人员）”，那么该步骤只能由经过培训的技术人员执行。 • 请转至位于 **http://www.ibm.com/supportportal/** 的 **IBM** 支持 **Web** 站点，查找技术信息、提示、技巧以及新的设备驱动程序，或者提交信息请求。	
症状	操作
键盘的所有键或某些键不工作。	1. 确保： • 键盘电缆已牢固连接。 • 服务器和显示器都已开启。 2. 如果使用的是 USB 键盘，请运行 Setup Utility 并启用操作。 3. 如果使用的是 USB 键盘且该键盘连接到 USB 集线器，请将该键盘从集线器断开连接，并直接连接到服务器。 4. 更换键盘。
鼠标或 USB 设备不工作。	1. 确保： • 鼠标或 USB 设备电缆已牢固地连接到服务器。 • 鼠标或 USB 设备驱动程序已正确安装。 • 服务器和显示器都已开启。 • 在 Setup Utility 中启用了鼠标选件。 2. 如果正在使用 USB 鼠标或 USB 设备并且其连接到 USB 集线器，请将鼠标或 USB 设备从集线器断开连接，然后将其直接连接到服务器。 3. 更换鼠标或 USB 设备。

内存

使用本信息来解决内存问题。

• 按照建议操作在“操作”列中列出的顺序进行操作，直至问题得以解决。 • 如果操作步骤前标有“（仅限经过培训的技术人员）”，那么该步骤只能由经过培训的技术人员执行。 • 请转至位于 **http://www.ibm.com/supportportal/** 的 **IBM** 支持 **Web** 站点，查找技术信息、提示、技巧以及新的设备驱动程序，或者提交信息请求。	
症状	操作
显示的系统内存量小于安装的物理内存量。	注：每次安装或卸下 DIMM 时，必须断开服务器电源；然后，等待 10 秒钟后才能重新启动服务器。 1. 确保： • 操作员信息面板上没有点亮任何错误指示灯。 • 主板上没有点亮任何 DIMM 错误指示灯。 • 不一致并非由内存镜像通道所引起。 • 内存条已正确安装到位。 • 已安装了正确类型的内存。 • 更改内存时更新了 Setup Utility 中的内存配置。 • 已启用所有内存区。服务器可能在检测到问题时自动禁用了某个内存区，或者某个内存区可能已手动禁用。 • 当服务器处于最低内存配置时，不存在内存不匹配现象。 2. 重新安装 DIMM，然后重新启动服务器。 3. 检查 POST 错误日志： • 如果 DIMM 已由系统管理中断 (SMI) 禁用，请更换 DIMM。 • 如果用户或 POST 禁用了 DIMM，请重新安装此 DIMM；然后，运行 Setup Utility 并启用此 DIMM。 4. 确保在 Setup Utility 中初始化了所有 DIMM；然后，运行内存诊断（请参阅第 140 页的『运行 DSA Preboot 诊断程序』）。 5. 在各通道间交换 DIMM（同一微处理器），然后重新启动服务器。如果问题是由 DIMM 引起，请替换发生故障的 DIMM。 6. 使用 Setup Utility 重新启用所有 DIMM，然后重新启动服务器。 7. （仅限经过培训的技术人员）将发生故障的 DIMM 安装到微处理器 2（如果已安装）的 DIMM 插槽中，以验证问题是否与微处理器或 DIMM 插槽无关。 8. （仅限经过培训的技术人员）更换主板。

• 按照建议操作在“操作”列中列出的顺序进行操作，直至问题得以解决。 • 如果操作步骤前标有“（仅限经过培训的技术人员）”，那么该步骤只能由经过培训的技术人员执行。 • 请转至位于 **http://www.ibm.com/supportportal/** 的 **IBM** 支持 **Web** 站点，查找技术信息、提示、技巧以及新的设备驱动程序，或者提交信息请求。	
症状	操作
通道中的多个 DIMM 被确认为发生故障。	注：每次安装或卸下 DIMM 时，必须断开服务器电源；然后，等待 10 秒钟后才能重新启动服务器。 1. 重新安装 DIMM；然后重新启动服务器。 2. 卸下已确认的 DIMM 中编号最大的 DIMM，并将其更换为完全相同的已知正常 DIMM；然后，重新启动服务器。必要的话，重复上述操作。如果更换了所有已确认的 DIMM 后故障仍存在，请转至步骤 4。 3. 将卸下的 DIMM 逐个安装回它们的原始接口，每安装一个 DIMM 后都重新启动服务器，直到一个 DIMM 发生故障。将每个发生故障的 DIMM 均更换为完全相同的已知正常 DIMM，每更换一个 DIMM 后都重新启动服务器。重复步骤 3 直到已测试所有卸下的 DIMM。 4. 更换已确认的 DIMM 中编号最大的 DIMM；然后，重新启动服务器。必要的话，重复上述操作。 5. 在各通道间交换 DIMM（同一微处理器），然后重新启动服务器。如果问题是由 DIMM 引起，请替换发生故障的 DIMM。 6. （仅限经过培训的技术人员）将发生故障的 DIMM 安装到微处理器 2（如果已安装）的 DIMM 插槽中，以验证问题是否与微处理器或 DIMM 插槽无关。 7. （仅限经过培训的技术人员）更换主板。

微处理器问题

使用本信息来解决微处理器问题。

• 按照建议操作在“操作”列中列出的顺序进行操作，直至问题得以解决。 • 如果操作步骤前标有“（仅限经过培训的技术人员）”，那么该步骤只能由经过培训的技术人员执行。 • 请转至位于 **http://www.ibm.com/supportportal/** 的 **IBM** 支持 **Web** 站点，查找技术信息、提示、技巧以及新的设备驱动程序，或者提交信息请求。	
症状	操作
服务器在启动时直接转至 POST 事件查看器。	1. 纠正光通路指示灯表明的所有错误（请参阅第 124 页的『光通路诊断』）。 2. 确保服务器支持所有微处理器，且微处理器在速度和高速缓存大小上匹配。要查看微处理器信息，请运行 Setup Utility 并选择 **System Information** > **System Summary** > **Processor Details**。 3. （仅限经过培训的技术人员）确保微处理器 1 已正确就位。 4. （仅限经过培训的技术人员）卸下微处理器 2 并重新启动服务器。 5. 按所示顺序逐个更换以下组件（每更换一个组件后都要重新启动服务器）： a. （仅限经过培训的技术人员）微处理器 b. （仅限经过培训的技术人员）主板

显示器和视频问题

使用本信息来解决显示器和视频问题。

某些 IBM 显示器有自己的自检。如果怀疑显示器有问题，请参阅显示器随附的文档，获取有关测试和调整显示器的说明。如果您无法诊断该问题，请致电请求服务。

- 按照建议操作在“操作”列中列出的顺序进行操作，直至问题得以解决。
- 如果操作步骤前标有“（仅限经过培训的技术人员）”，那么该步骤只能由经过培训的技术人员执行。
- 请转至位于 **http://www.ibm.com/supportportal/** 的 **IBM** 支持 **Web** 站点，查找技术信息、提示、技巧以及新的设备驱动程序，或者提交信息请求。

症状	操作
测试显示器。	1. 确保显示器电缆已牢固连接。 2. 尝试在服务器上使用另一台显示器，或者尝试在另一台服务器上使用要测试的显示器。 3. 运行诊断程序。如果显示器通过诊断程序，那么问题可能出在视频设备驱动程序上。 4. （仅限经过培训的技术人员）更换主板。
黑屏。	1. 如果服务器连接到 KVM 开关，请绕过 KVM 开关，以排除它作为问题原因的可能性：将显示器电缆直接连接到服务器后部的正确接口中。 2. 如果安装可选视频适配器，那么会禁用 IMM2 远程感知功能。要使用 IMM2 远程感知功能，请卸下可选视频适配器。 3. 如果开启的服务器安装有图形适配器，那么大约 3 分钟后，屏幕上会显示 IBM 徽标。这是系统装入期间的正常操作。 4. 确保： • 服务器已开启。如果服务器未加电，请参阅第 153 页的『电源问题』。 • 显示器电缆已正确连接。 • 显示器已开启，且亮度和对比度控件已调整正确。 5. 如果适用，请确保显示器正在由正确的服务器控制。 6. 确保损坏的服务器固件不影响视频；请参阅第 91 页的『更新固件』。 7. 观察主板上的检查点指示灯；如果代码正在变化，请转至步骤 6。 8. 按所示顺序逐个更换以下组件（每更换一个组件后都要重新启动服务器）： a. 显示器 b. 视频适配器（如果已安装） c. （仅限经过培训的技术人员）主板。 9. 请参阅第 164 页的『解决未确定的问题』。
开启服务器时显示器工作正常，但启动某些应用程序时出现黑屏。	1. 确保： • 应用程序所设置的显示方式未超出显示器的能力。 • 已安装了应用程序所需的设备驱动程序。 2. 运行视频诊断程序（请参阅第 140 页的『运行 DSA Preboot 诊断程序』）。 • 如果服务器通过了视频诊断程序，表示视频没有任何问题，请参阅第 164 页的『解决未确定的问题』。 • （仅限经过培训的技术人员）如果服务器未能通过视频诊断，请更换主板。

• 按照建议操作在“操作”列中列出的顺序进行操作，直至问题得以解决。 • 如果操作步骤前标有“（仅限经过培训的技术人员）”，那么该步骤只能由经过培训的技术人员执行。 • 请转至位于 **http://www.ibm.com/supportportal/** 的 **IBM** 支持 **Web** 站点，查找技术信息、提示、技巧以及新的设备驱动程序，或者提交信息请求。	
症状	操作
显示器屏幕抖动或者屏幕图像波动、不可读、滚动或扭曲。	1. 如果显示器自检显示显示器工作正常，请考虑显示器的位置。其他设备（例如，变压器、电器、荧光灯和其他显示器）周围的磁场可能导致屏幕抖动或者屏幕图像波动、不可读、滚动或扭曲。如果发生这种情况，请关闭显示器。 警告： 移动一台开启着的彩色显示器可能会导致屏幕色彩失真。 移动设备和显示器，使其距离至少 305 毫米（12 英寸），然后开启显示器。 备注： a. 为防止软盘驱动器读/写错误，请确保显示器与任何外接软盘驱动器至少间隔 76 毫米（3 英寸）。 b. 使用非 IBM 显示器电缆可能会导致无法预料的问题。 2. 重新安装显示器电缆。 3. 按照所示顺序更换步骤 2 中列出的组件，每次更换一个并重新启动服务器： a. 显示器电缆 b. 视频适配器（如果已安装） c. 显示器 d. （仅限经过培训的技术人员）主板。
屏幕上出现错误字符。	1. 如果显示的语言不正确，请使用正确的语言将服务器固件更新至最新级别（请参阅第 91 页的『更新固件』）。 2. 重新安装显示器电缆。 3. 按照所示顺序更换步骤 2 中列出的组件，每次更换一个并重新启动服务器： a. 显示器电缆 b. 视频适配器（如果已安装） c. 显示器 d. （仅限经过培训的技术人员）主板。

网络连接问题

使用本信息来解决网络连接问题。

• 按照建议操作在“操作”列中列出的顺序进行操作，直至问题得以解决。 • 如果操作步骤前标有“（仅限经过培训的技术人员）”，那么该步骤只能由经过培训的技术人员执行。 • 请转至位于 **http://www.ibm.com/supportportal/** 的 **IBM** 支持 **Web** 站点，查找技术信息、提示、技巧以及新的设备驱动程序，或者提交信息请求。	
症状	操作
无法使用 Wake on LAN 功能唤醒服务器。	1. 如果使用的是双端口网络适配器，并且使用以太网 5 接口将服务器连接到网络，请检查系统错误日志或 IMM2 系统事件日志（请参阅第 135 页的『事件日志』），确保： a. 风扇 3 正在以待机方式运行（如果安装了 Emulex 双端口 10GBase-T 嵌入式适配器）。 b. 室温不是太高（请参阅第 6 页的『服务器功能部件和规格』）。 c. 通风孔未堵塞。 d. 空气挡板安装牢固。 2. 重新安装双端口网络适配器（请参阅第 247 页的『卸下双端口网络适配器』和第 248 页的『更换双端口网络适配器』）。 3. 关闭服务器并切断其电源；然后，等待 10 秒钟后再重新启动服务器。 4. 如果问题仍然存在，请更换双端口网络适配器。
使用已启用 SSL 的 LDAP 帐户进行登录失败。	1. 确保许可证密钥有效。 2. 生成新许可证密钥，然后再次登录。

可选设备问题

使用本信息来解决可选设备问题。

• 按照建议操作在“操作”列中列出的顺序进行操作，直至问题得以解决。 • 如果操作步骤前标有“（仅限经过培训的技术人员）”，那么该步骤只能由经过培训的技术人员执行。 • 请转至位于 **http://www.ibm.com/supportportal/** 的 **IBM** 支持 **Web** 站点，查找技术信息、提示、技巧以及新的设备驱动程序，或者提交信息请求。	
症状	操作
无法使用刚安装的 IBM 可选设备。	1. 确保： • 设备是设计用于服务器（请参阅 http://www.ibm.com/systems/info/x86servers/serverproven/compat/us/）。 • 已遵循设备随附的安装说明，且设备安装正确。 • 未松动任何其他已安装设备或电缆。 • 已在 Setup Utility 中更新了配置信息。当内存或任何其他设备发生变化时，您必须更新配置。 2. 重新安装刚安装的设备。 3. 更换刚安装的设备。

• 按照建议操作在“操作”列中列出的顺序进行操作，直至问题得以解决。 • 如果操作步骤前标有“（仅限经过培训的技术人员）”，那么该步骤只能由经过培训的技术人员执行。 • 请转至位于 **http://www.ibm.com/supportportal/** 的 **IBM** 支持 **Web** 站点，查找技术信息、提示、技巧以及新的设备驱动程序，或者提交信息请求。	
症状	操作
先前可工作的 IBM 可选设备现在不工作。	1. 确保该设备的所有硬件电缆连接都牢固。 2. 如果设备随附了测试说明，请使用这些说明来测试设备。 3. 如果发生故障的设备是 SCSI 设备，请确保： • 所有外部 SCSI 设备的电缆都连接正确。 • 每个 SCSI 链或 SCSI 电缆末端上的最后一个设备都已正确连接。 • 已开启任何一个外部 SCSI 设备。开启服务器之前必须开启一个外部 SCSI 设备。 4. 重新安装发生故障的设备。 5. 更换发生故障的设备。

电源问题

本信息用于解决电源问题。

• 按照建议操作在“操作”列中列出的顺序进行操作，直至问题得以解决。 • 如果操作步骤前标有“（仅限经过培训的技术人员）”，那么该步骤只能由经过培训的技术人员执行。 • 请转至位于 **http://www.ibm.com/supportportal/** 的 **IBM** 支持 **Web** 站点，查找技术信息、提示、技巧以及新的设备驱动程序，或者提交信息请求。	
症状	操作
电源控制按钮不起作用，并且重置按钮不起作用（服务器不启动）。 注：在服务器连接到电源后大约需要等待 5 到 10 秒，电源控制按钮才会起作用。	1. 确保电源控制按钮工作正常： a. 断开服务器电源线的连接。 b. 重新连接电源线。 c. （仅限经过培训的技术人员）重新安装操作员信息面板电缆，然后重复步骤 1a 和 1b。 • （仅限经过培训的技术人员）如果服务器启动，请重新安装操作员信息面板。如果问题仍然存在，请更换操作员信息面板。 • 如果服务器不启动，通过使用强制开机跳线来绕过电源控制按钮（请参阅第 27 页的『主板开关、跳线和按钮』）。如果服务器启动，请重新安装操作员信息面板。如果问题仍然存在，请更换操作员信息面板。 2. 确保重置按钮正常工作： a. 断开服务器电源线的连接。 b. 重新连接电源线。 c. （仅限经过培训的技术人员）重新安装操作员信息面板电缆，然后重复步骤 2a 和 2b。 • （仅限经过培训的技术人员）如果服务器启动，请更换操作员信息面板。 • 如果服务器不启动，请转至步骤 3。 3. 确保服务器中安装的两个电源类型相同。在服务器中混用不同电源将导致系统错误（前面板上的系统错误指示灯会点亮，并且操作员信息面板上的 PS 和 CONFIG 指示灯会点亮）。 4. 确保： • 电源线已正确连接到服务器和可用的电源插座。 • 安装的内存类型正确。 • DIMM 完全就位。 • 电源上的指示灯未表明发生问题。 • 以正确的顺序安装了微处理器。 5. 重新安装以下部件： a. 操作员信息面板接口 b. 电源 6. 按所示顺序逐个更换步骤 5 中列出的组件（每次都重新启动服务器）。 7. 如果您刚安装了可选设备，请将其卸下，并重新启动服务器。如果现在服务器可以启动，那么可能是安装的设备过多，超出了电源的支持能力。 8. 请参阅第 131 页的『电源指示灯』。 9. 请参阅第 164 页的『解决未确定的问题』。

• 按照建议操作在“操作”列中列出的顺序进行操作，直至问题得以解决。 • 如果操作步骤前标有“（仅限经过培训的技术人员）”，那么该步骤只能由经过培训的技术人员执行。 • 请转至位于 **http://www.ibm.com/supportportal/** 的 **IBM** 支持 **Web** 站点，查找技术信息、提示、技巧以及新的设备驱动程序，或者提交信息请求。	
症状	操作
光通路诊断面板上的 OVER SPEC 指示灯点亮，或者在 IMM 事件日志中记录了电源导轨 1 错误。	1. 断开服务器电源线的连接。 2. （仅限经过培训的技术人员）如果在 IMM 事件日志中记录了电源导轨 1 错误，请卸下微处理器 1。 3. （仅限经过培训的技术人员）更换主板（请参阅第 308 页的『卸下主板』和第 311 页的『更换主板』）。 4. 重新安装组件；然后重新启动服务器。如果在 IMM 事件日志中再次记录了电源导轨 1 错误，那么表明刚重新安装的组件有问题。更换有问题的组件。 • （仅限经过培训的技术人员）微处理器 1（请参阅第 293 页的『卸下微处理器和散热器』和第 298 页的『更换微处理器和散热器』）。 5. 如果光通路诊断面板上的 OVER SPEC 指示灯仍然点亮，请更换电源。
光通路诊断面板上的 OVER SPEC 指示灯点亮，或者在 IMM 事件日志中记录了电源导轨 2 错误。	1. 断开服务器电源线的连接。 2. （仅限经过培训的技术人员）如果在 IMM 事件日志中记录了电源导轨 2 错误，请卸下微处理器 2。 3. 重新启动服务器。如果在 IMM 事件日志中再次记录了电源导轨 2 错误，（仅限经过培训的技术人员）请更换主板（请参阅第 308 页的『卸下主板』和第 311 页的『更换主板』）。 4. 重新安装组件；然后重新启动服务器。如果在 IMM 事件日志中再次记录了电源导轨 2 错误，那么表明刚重新安装的组件有问题。更换有问题的组件。 • （仅限经过培训的技术人员）微处理器 2（请参阅第 293 页的『卸下微处理器和散热器』和第 298 页的『更换微处理器和散热器』）。 5. 如果光通路诊断面板上的 OVER SPEC 指示灯仍然点亮，请更换电源。

• 按照建议操作在“操作”列中列出的顺序进行操作，直至问题得以解决。 • 如果操作步骤前标有“（仅限经过培训的技术人员）”，那么该步骤只能由经过培训的技术人员执行。 • 请转至位于 **http://www.ibm.com/supportportal/** 的 **IBM** 支持 **Web** 站点，查找技术信息、提示、技巧以及新的设备驱动程序，或者提交信息请求。	
症状	操作
光通路诊断面板上的 OVER SPEC 指示灯点亮，或者在 IMM 事件日志中记录了电源导轨 3 错误。	1. 断开服务器电源线的连接。 2. 如果在 IMM2 事件日志中记录了电源导轨 3 错误，请卸下以下组件： • PCI 转接卡组合件 1 中安装的可选适配器（如果存在） • PCI 转接卡组合件 1 • ServeRAID SAS/SATA 适配器（如果存在） • DIMM 1 到 6 3. 重新启动服务器。如果在 IMM 事件日志中再次记录了电源导轨 3 错误，（仅限经过培训的技术人员）请更换主板（请参阅第 308 页的『卸下主板』和第 311 页的『更换主板』）。 4. 按所示顺序重新安装组件，每次安装一个并重新启动服务器。如果在 IMM 事件日志中再次记录了电源导轨 3 错误，那么表明刚重新安装的组件有问题。更换有问题的组件。 • DIMM 1 到 6（请参阅第 223 页的『卸下内存条』和第 46 页的『安装内存条』）。 • ServeRAID SAS/SATA 适配器（请参阅第 239 页的『卸下 ServeRAID SAS/SATA 控制器』和第 240 页的『更换 ServeRAID SAS/SATA 控制器』）。 • PCI 转接卡组合件 1（请参阅第 230 页的『卸下 PCI 转接卡组合件』和第 231 页的『更换 PCI 转接卡组合件』）。 • PCI 转接卡组合件 1 中安装的可选适配器（如果存在）（请参阅第 235 页的『卸下适配器』和第 236 页的『更换适配器』）。 5. 如果光通路诊断面板上的 OVER SPEC 指示灯仍然点亮，请执行第 161 页的『解决电源问题』中的操作。 6. 如果光通路诊断面板上的 OVER SPEC 指示灯仍然点亮，请更换电源。

• 按照建议操作在“操作”列中列出的顺序进行操作，直至问题得以解决。 • 如果操作步骤前标有“（仅限经过培训的技术人员）”，那么该步骤只能由经过培训的技术人员执行。 • 请转至位于 **http://www.ibm.com/supportportal/** 的 **IBM** 支持 **Web** 站点，查找技术信息、提示、技巧以及新的设备驱动程序，或者提交信息请求。	
症状	操作
光通路诊断面板上的 OVER SPEC 指示灯点亮，或者在 IMM 事件日志中记录了电源导轨 4 错误。	1. 断开服务器电源线的连接。 2. 如果在 IMM 事件日志中记录了电源导轨 4 错误，请卸下以下组件： • 可选的 PCI 适配器电源线（如果存在） • 风扇 1 • 风扇 2 • 硬盘驱动器 • DIMM 7 到 12 3. 重新启动服务器。如果在 IMM 事件日志中再次记录了电源导轨 4 错误，（仅限经过培训的技术人员）请更换主板（请参阅第 308 页的『卸下主板』和第 311 页的『更换主板』）。 4. 按所示顺序重新安装组件，每次安装一个并重新启动服务器。如果在 IMM 事件日志中再次记录了电源导轨 4 错误，那么表明刚重新安装的组件有问题。更换有问题的组件。 • DIMM 7 到 12（请参阅第 223 页的『卸下内存条』和第 46 页的『安装内存条』）。 • 硬盘驱动器 • 风扇 2（请参阅第 252 页的『卸下热插拔风扇』和第 253 页的『更换热插拔风扇』）。 • 风扇 1 • 可选的 PCI 适配器电源线（如果存在） 5. 如果光通路诊断面板上的 OVER SPEC 指示灯仍然点亮，请执行第 161 页的『解决电源问题』中的操作。 6. 如果光通路诊断面板上的 OVER SPEC 指示灯仍然点亮，请更换电源。

• 按照建议操作在“操作”列中列出的顺序进行操作，直至问题得以解决。 • 如果操作步骤前标有“（仅限经过培训的技术人员）”，那么该步骤只能由经过培训的技术人员执行。 • 请转至位于 **http://www.ibm.com/supportportal/** 的 **IBM** 支持 **Web** 站点，查找技术信息、提示、技巧以及新的设备驱动程序，或者提交信息请求。	
症状	操作
光通路诊断面板上的 OVER SPEC 指示灯点亮，或者在 IMM 事件日志中记录了电源导轨 5 错误。	1. 断开服务器电源线的连接。 2. 如果在 IMM 事件日志中记录了电源导轨 5 错误，请卸下以下组件： • DVD 驱动器（如果已安装） • 风扇 3 • 风扇 4 • 硬盘驱动器 • DIMM 13 到 18 3. 重新启动服务器。如果在 IMM 事件日志中再次记录了电源导轨 5 错误，（仅限经过培训的技术人员）请更换主板（请参阅第 308 页的『卸下主板』和第 311 页的『更换主板』）。 4. 按所示顺序重新安装组件，每次安装一个并重新启动服务器。如果在 IMM 事件日志中再次记录了电源导轨 5 错误，那么表明刚重新安装的组件有问题。更换有问题的组件。 • DIMM 13 到 18（请参阅第 223 页的『卸下内存条』和第 46 页的『安装内存条』）。 • 硬盘驱动器 • 风扇 4（请参阅第 252 页的『卸下热插拔风扇』和第 46 页的『安装内存条』）。 • 风扇 3 • DVD 驱动器（如果存在）（请参阅第 213 页的『卸下 DVD 驱动器』和第 214 页的『更换 DVD 驱动器』）。 5. 如果光通路诊断面板上的 OVER SPEC 指示灯仍然点亮，请执行第 161 页的『解决电源问题』中的操作。 6. 如果光通路诊断面板上的 OVER SPEC 指示灯仍然点亮，请更换电源。

- 按照建议操作在“操作”列中列出的顺序进行操作，直至问题得以解决。
- 如果操作步骤前标有“（仅限经过培训的技术人员）”，那么该步骤只能由经过培训的技术人员执行。
- 请转至位于 **http://www.ibm.com/supportportal/** 的 **IBM** 支持 **Web** 站点，查找技术信息、提示、技巧以及新的设备驱动程序，或者提交信息请求。

症状	操作
光通路诊断面板上的 OVER SPEC 指示灯点亮，或者在 IMM 事件日志中记录了电源导轨 6 错误。	1. 断开服务器电源线的连接。 2. 如果在 IMM 事件日志中记录了电源导轨 6 错误，请卸下以下组件： • PCI 转接卡组合件 2 中安装的可选适配器（如果存在） • PCI 转接卡组合件 2 • 双端口网络适配器（如果存在） • 风扇 5 • 风扇 6 • DIMM 19 到 24 3. 重新启动服务器。如果在 IMM 事件日志中再次记录了电源导轨 6 错误，（仅限经过培训的技术人员）请更换主板（请参阅第 308 页的『卸下主板』和第 311 页的『更换主板』）。 4. 按所示顺序重新安装组件，每次安装一个并重新启动服务器。如果在 IMM 事件日志中再次记录了电源导轨 6 错误，那么表明刚重新安装的组件有问题。更换有问题的组件。 • DIMM 19 到 24（请参阅第 223 页的『卸下内存条』和第 46 页的『安装内存条』）。 • 风扇 6（请参阅第 252 页的『卸下热插拔风扇』和第 253 页的『更换热插拔风扇』）。 • 风扇 5 • 双端口网络适配器（如果存在）（请参阅第 247 页的『卸下双端口网络适配器』和第 248 页的『更换双端口网络适配器』）。 • PCI 转接卡组合件 2（请参阅第 230 页的『卸下 PCI 转接卡组合件』和第 231 页的『更换 PCI 转接卡组合件』）。 • PCI 转接卡组合件 2 中安装的可选适配器（如果存在）（请参阅第 235 页的『卸下适配器』和第 236 页的『更换适配器』）。 5. 如果光通路诊断面板上的 OVER SPEC 指示灯仍然点亮，请执行第 161 页的『解决电源问题』中的操作。 6. 如果光通路诊断面板上的 OVER SPEC 指示灯仍然点亮，请更换电源。
无法关闭服务器。	1. 确定您使用的是高级配置和电源接口（ACPI）操作系统还是非 ACPI 操作系统。如果使用的是非 ACPI 操作系统，请完成下列步骤： a. 按 `Ctrl+Alt+Delete` 组合键。 b. 通过持续按住电源控制按钮 5 秒钟来关闭服务器。 c. 重新启动服务器。 d. 如果服务器未通过 POST，且电源控制按钮不起作用，请断开电源线连接并等待 20 秒；然后，重新连接电源线并重新启动服务器。 2. 如果问题仍然存在或者您使用的是支持 ACPI 的操作系统，那么可能是主板发生故障。
服务器意外关闭，且操作员信息面板上的指示灯不亮。	请参阅第 164 页的『解决未确定的问题』。

串行设备问题

使用本信息来解决串行设备问题。

• 按照建议操作在“操作”列中列出的顺序进行操作，直至问题得以解决。 • 如果操作步骤前标有“（仅限经过培训的技术人员）”，那么该步骤只能由经过培训的技术人员执行。 • 请转至位于 **http://www.ibm.com/supportportal/** 的 **IBM** 支持 **Web** 站点，查找技术信息、提示、技巧以及新的设备驱动程序，或者提交信息请求。	
症状	操作
操作系统识别的串口数量小于已安装的串口数量。	1. 确保： • 在 Setup Utility 中为每个端口都分配了一个唯一地址，并且没有禁用任何串口。 • 串口适配器（如果存在）已正确安装。 2. 重新安装串口适配器。 3. 更换串口适配器。
串行设备不工作。	1. 确保： • 该设备与服务器兼容。 • 该串口已启用并且已分配了一个唯一的地址。 • 该设备已连接到正确的接口（请参阅第 26 页的『主板上的内部接口』）。 2. 重新安装以下部件： a. 发生故障的串行设备 b. 串行电缆 3. 按所示顺序逐个更换步骤 2 中列出的组件（每次都重新启动服务器）。 4. （仅限经过培训的技术人员）更换主板。

ServerGuide 问题

使用本信息来解决 ServerGuide 问题。

• 按照建议操作在“操作”列中列出的顺序进行操作，直至问题得以解决。 • 如果操作步骤前标有“（仅限经过培训的技术人员）”，那么该步骤只能由经过培训的技术人员执行。 • 请转至位于 **http://www.ibm.com/supportportal/** 的 **IBM** 支持 **Web** 站点，查找技术信息、提示、技巧以及新的设备驱动程序，或者提交信息请求。	
症状	操作
ServerGuide 设置和安装 CD 无法启动。	1. 确保服务器支持 ServerGuide 程序，并具有可启动（可引导）CD 或 DVD 驱动器。 2. 如果已更改启动（引导）顺序设置，请确保 CD 或 DVD 驱动器在启动顺序中处于第一位。 3. 如果安装了多个 CD 或 DVD 驱动器，请确保只有一个驱动器设置为主驱动器。从主驱动器启动该 CD。
MegaRAID Storage Manager 程序无法查看所有已安装的驱动器，或者无法安装操作系统。	1. 确保已正确连接硬盘驱动器。 2. 确保 SAS/SATA 硬盘驱动器电缆已牢固连接。
操作系统安装程序连续循环。	提供更多的可用硬盘空间。

• 按照建议操作在“操作”列中列出的顺序进行操作，直至问题得以解决。 • 如果操作步骤前标有“（仅限经过培训的技术人员）”，那么该步骤只能由经过培训的技术人员执行。 • 请转至位于 **http://www.ibm.com/supportportal/** 的 **IBM** 支持 **Web** 站点，查找技术信息、提示、技巧以及新的设备驱动程序，或者提交信息请求。	
症状	操作
ServerGuide 程序无法启动操作系统 CD。	确保 ServerGuide 程序支持操作系统 CD。有关受支持操作系统版本的列表，请转至 http://www.ibm.com/support/entry/portal/docdisplay?lndocid=SERV-GUIDE，单击针对您的 ServerGuide 版本的链接，然后向下滚动到受支持 Microsoft Windows 操作系统的列表。
无法安装操作系统；该选项不可用。	确保服务器支持该操作系统。如果支持，那么未定义任何逻辑驱动器（SCSI RAID 服务器），或 ServerGuide 系统分区不存在。运行 ServerGuide 程序，并确保完成设置。

软件

使用本信息来解决软件问题。

• 按照建议操作在“操作”列中列出的顺序进行操作，直至问题得以解决。 • 如果操作步骤前标有“（仅限经过培训的技术人员）”，那么该步骤只能由经过培训的技术人员执行。 • 请转至位于 **http://www.ibm.com/supportportal/** 的 **IBM** 支持 **Web** 站点，查找技术信息、提示、技巧以及新的设备驱动程序，或者提交信息请求。	
症状	操作
怀疑软件有问题。	1. 要确定问题是否由软件引起，请确保： • 服务器具有使用该软件所需的最小内存。有关内存需求，请参阅软件随附的信息。如果刚安装了适配器或内存，那么服务器可能发生内存地址冲突。 • 软件设计为在服务器上运行。 • 其他软件可以在服务器上运行。 • 该软件可以在另一台服务器上运行。 2. 如果在使用软件时接收到任何错误消息，请参阅该软件随附的信息，获取消息描述以及问题的建议解决方案。 3. 联系软件供应商。

通用串行总线（USB）端口问题

使用本信息来解决 USB 端口问题。

• 按照建议操作在“操作”列中列出的顺序进行操作，直至问题得以解决。 • 如果操作步骤前标有“（仅限经过培训的技术人员）”，那么该步骤只能由经过培训的技术人员执行。 • 请转至位于 **http://www.ibm.com/supportportal/** 的 **IBM** 支持 **Web** 站点，查找技术信息、提示、技巧以及新的设备驱动程序，或者提交信息请求。	
症状	操作
无法使用 USB 设备。	1. 确保： • 已安装正确的 USB 设备驱动程序。 • 操作系统支持 USB 设备。 2. 确保在 Setup Utility 中正确设置了 USB 配置选项（请参阅第 96 页的『使用 Setup Utility』以获取更多信息）。 3. 如果正在使用 USB 集线器，请将 USB 设备从集线器断开连接，并将其直接连接到服务器。

视频问题

使用本信息来解决视频问题。

请参阅第 149 页的『显示器和视频问题』。

解决电源问题

本信息用于解决电源问题。

关于此任务

电源问题可能很难解决。例如，任何配电总线上都可能存在短路现象。通常，短路将导致电源子系统因过流情况而关闭。要诊断电源问题，请使用以下一般过程：

过程

1. 关闭服务器并断开所有电源线连接。
2. 检查电源子系统中的电缆是否松脱。同时检查是否存在短路情况，例如，是否由螺钉松动导致电路板上出现短路情况。
3. 检查光通路诊断面板上点亮的指示灯（请参阅第 127 页的『光通路诊断指示灯』）。
4. 如果光通路诊断面板上的检查日志指示灯点亮，请检查 IMM 事件日志以了解发生故障的电源导轨并完成以下步骤。第 162 页的表 17 给出了与各电源导轨关联的组件以及对组件进行故障诊断的顺序。
   a. 断开所有内部和外部设备的电缆和电源线连接（请参阅第 185 页的『内部电缆布线和接口』）。使电源线保持连接状态。
   b. 针对电源导轨 1 错误，请完成以下步骤：
      1) （仅限经过培训的技术人员）更换主板。
      2) （仅限经过培训的技术人员）更换微处理器。

c. 针对其他导轨错误（电源导轨 1 错误，请参阅步骤 第 161 页的4b），按照表 17 中指示的顺序，逐个卸下与发生故障的电源导轨关联的各组件，直至确定过流情况的原因为止。

表 17. 与电源导轨错误关联的组件

IMM 事件日志中的电源导轨错误	组件
电源导轨 1 错误	• 微处理器 1
电源导轨 2 错误	• 微处理器 2
电源导轨 3 错误	• PCI 转接卡组合件 1 中的可选适配器（如果已安装） • PCI 转接卡组合件 1 • ServeRAID SAS/SATA 适配器 • DIMM 1 到 6
电源导轨 4 错误	• PCI 适配器电源线（如果已安装） • 风扇 1 • 风扇 2 • 硬盘驱动器 • DIMM 7 到 12
电源导轨 5 错误	• DVD 驱动器（如果已安装） • 风扇 3 • 风扇 4 • 硬盘驱动器 • DIMM 13 到 18
电源导轨 6 错误	• PCI 转接卡组合件 2 中的可选适配器（如果已安装） • PCI 转接卡组合件 2 • 双端口网络适配器（如果已安装） • 风扇 5 • 风扇 6 • DIMM 19 到 24

d. 更换所确定的组件。

5. 卸下适配器，并断开所有内部和外部设备的电缆和电源线连接，直至服务器处于启动服务器所需的最低配置为止（请参阅第 131 页的『电源指示灯』以了解最低配置）。
6. 重新连接所有电源线并开启服务器。如果服务器成功启动，请逐个重新安装适配器和设备，直到问题得以确定。

结果

如果服务器无法从最低配置启动，请参阅第 131 页的『电源指示灯』以逐个更换最低配置中的组件，直到问题得以确定。

解决以太网控制器问题

用于测试以太网控制器的方法视您使用的操作系统而定。请参阅操作系统文档，获取有关以太网控制器的信息，并参阅以太网控制器设备驱动程序自述文件。

关于此任务

执行以下步骤：

过程

- 确保安装了服务器随附的正确设备驱动程序并且这些程序为最新级别。
- 确保以太网电缆安装正确。
  - 电缆在所有的连接处必须牢固连接。如果电缆已连接但问题仍然存在，请尝试使用另一根电缆。
  - 如果您将以太网控制器设置为在 100 Mbps 下运行，那么必须使用 5 类连线。
  - 如果您直接连接两台服务器（不使用集线器），或者如果未使用带有 X 端口的集线器，请使用交叉电缆。要确定集线器是否带有 X 端口，请查看端口标签。如果标签上包含 X，那么集线器带有 X 端口。
- 确定集线器是否支持自动协商。如果不支持，请尝试手动配置集成以太网控制器，以匹配集线器的速度和双工方式。
- 检查服务器后部面板上的以太网控制器指示灯。这些指示灯表明接口、电缆或集线器是否存在问题。
  - 当以太网控制器接收到来自集线器的链路脉冲时，以太网链路状态指示灯点亮。如果该指示灯熄灭，表明接口或电缆可能有故障，或者集线器有问题。
  - 当以太网控制器通过以太网发送或接收数据时，以太网发送/接收活动指示灯点亮。如果以太网传输/接收活动指示灯熄灭，请确保集线器和网络正在运行，并且安装了正确的设备驱动程序。
- 检查服务器后部的 LAN 活动指示灯。当以太网中存在活动数据时，LAN 活动指示灯点亮。如果 LAN 活动指示灯熄灭，请确保集线器和网络在运行，并且安装了正确的设备驱动程序。
- 检查是否存在特定于操作系统的问题起因。
- 确保客户机和服务器上的设备驱动程序使用相同的协议。

结果

如果以太网控制器仍然无法连接到网络，但硬件可以工作，那么网络管理员必须仔细检查错误的其他可能原因。

解决未确定的问题

如果 Dynamic System Analysis (DSA) 无法诊断故障或者服务器不工作，请使用本部分中的信息。

关于此任务

如果怀疑软件问题导致故障（连续或间歇），请参阅第 160 页的『软件』。

CMOS 存储器中的受损数据或者受损的 UEFI 固件可能会导致未确定的问题。要重置 CMOS 数据，请使用 CMOS 清除跳线 (JP1) 来清空 CMOS 存储器并覆盖开机密码；请参阅第 28 页的表 2以获取更多信息。如果您怀疑 UEFI 固件已损坏，请参阅第 166 页的『恢复服务器固件（UEFI 更新故障）』。

如果电源工作正常，请完成以下步骤：

过程

1. 关闭服务器。
2. 确保服务器电缆连接正确。
3. 逐个卸下或断开以下设备，直到找到故障。每次都开启服务器及重新配置服务器。
   - 任何外部设备。
   - 浪涌抑制器设备（位于服务器上）
   - 打印机、鼠标和非 IBM 设备。
   - 每个适配器。
   - 硬盘驱动器。
   - 内存条。最低配置需求为插槽 1 中有 2 GB DIMM。
4. 开启服务器。

结果

如果从服务器卸下一个适配器时问题得到解决，但重新安装同一适配器时问题重现，那么该适配器可能有问题；如果您将适配器替换为其他适配器时问题重现，那么转接卡可能有问题。

如果怀疑是联网问题而服务器通过了所有系统测试，那么服务器外部的网络连线可能有问题。

问题确定提示

因为可能会遇到各种硬件和软件组合，所以请使用以下信息来帮助您确定问题。如果可能，请在向 IBM 请求帮助时提供此信息。

型号名称和序列号位于服务器前部的标识标签上，如下图中所示。

注：本文档中的插图可能与您的硬件略有不同。

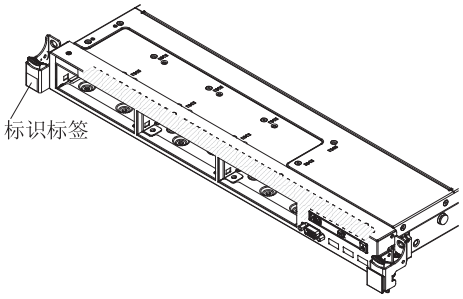

图 90. 带有标识的标签

- 机器类型和型号
- 微处理器或硬盘驱动器升级
- 故障症状
  - 服务器运行诊断测试时是否失败？
  - 发生什么情况？何时？何处？
  - 此故障是出现在单个服务器上还是多个服务器上？
  - 故障是否可重复？
  - 此配置是否曾经有效？
  - 配置出现故障之前，进行过哪些更改（如果进行了更改）？
  - 这是第一次报告的故障吗？
- 诊断程序类型和版本级别
- 硬件配置（系统摘要的打印屏幕）
- UEFI 固件级别
- IMM 固件级别
- 操作系统软件

您也可以通过对比运行正常的服务器与运行不正常的服务器的配置和软件设置来解决某些问题。将服务器互相对比以进行诊断时，仅当所有服务器中的以下所有因素都完全相同，才能将它们视为相同：

- 机器类型和型号
- UEFI 固件级别
- IMM 固件级别
- 相同位置中的适配器和附件
- 地址跳线、端接器和电缆连接
- 软件版本和级别

- 诊断程序类型和版本级别
- 配置选项设置
- 操作系统控制文件设置

有关致电向 IBM 请求服务的信息，请参阅第 737 页的附录 D，『获取帮助和技术协助』。

恢复服务器固件（UEFI 更新故障）

使用本信息来恢复服务器固件。

要点：某些集群解决方案需要特定的代码级别或协调的代码更新。如果设备属于某个集群解决方案，那么在更新代码之前，请先验证该集群解决方案是否支持最新级别的代码。

如果服务器固件受损（如因为更新期间发生电源故障导致），那么您可以使用以下方法来恢复服务器固件：

- 频带内方法：使用引导块跳线（自动引导恢复）和服务器固件更新包的 Service Pack 来恢复服务器固件。
- 频带外方法：使用 IMM Web 界面通过最新的服务器固件更新包来更新固件。

注：可以从以下某个来源来获取服务器更新包：

- 从万维网下载服务器固件更新。
- 与 IBM 服务代表联系。

要从万维网下载服务器固件更新包，请转至 http://www.ibm.com/supportportal/。

服务器的闪存由主内存区和备用内存区组成。您必须在备份内存区中保留一个可引导的 UEFI 固件映像。如果主内存区中的服务器固件受损，那么可以使用 UEFI 引导备份跳线 (JP2) 来手工引导备份内存区，或者在映像损坏的情况下，将通过“自动引导恢复”功能自动完成此任务。

频带内手动恢复方法

请参考以下信息来恢复服务器固件并将服务器操作复原到主内存区。

关于此任务

要恢复服务器固件并将服务器操作复原到主内存区，请完成以下步骤：

过程

1. 请阅读从第 vii 页的『安全』和第 31 页的『安装准则』上开始的安全信息。
2. 关闭服务器，并断开所有电源线和外部电缆。
3. 卸下外盖（请参阅第 34 页的『卸下外盖』）。
4. 找到主板上的 UEFI 引导备份跳线 (JP2)。

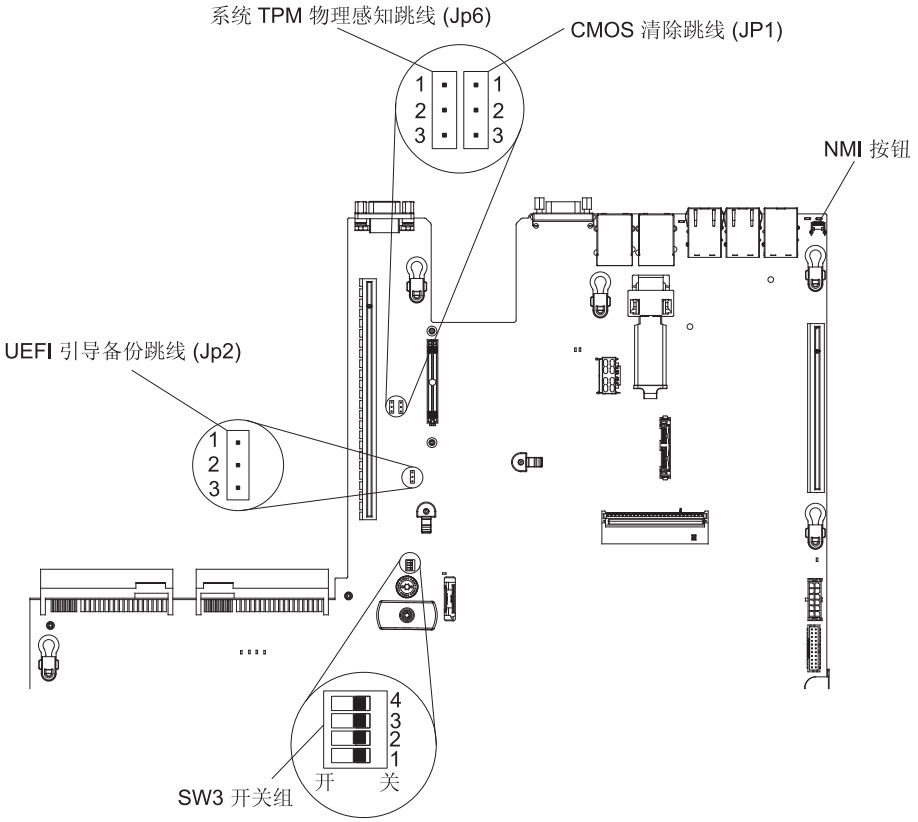

图 91. UEFI 引导备份跳线 (JP2) 位置

5. 将 UEFI 引导备份跳线 (JP2) 从引脚 1 和 2 移至引脚 2 和 3，以启用 UEFI 恢复方式。
6. 重新安装服务器外盖；然后重新连接所有的电源线。
7. 重新启动服务器。系统开始开机自检 (POST)。
8. 将服务器引导到您下载的固件更新包所支持的操作系统。
9. 按照固件更新包自述文件中的指示信息，执行固件更新。
10. 关闭服务器并断开所有电源线和外部电缆的连接，然后卸下外盖（请参阅第 34 页的『卸下外盖』）。
11. 将 UEFI 引导备份跳线 (JP2) 从引脚 2 和 3 移回主位置（引脚 1 和 2）。
12. 重新安装外盖（请参阅第 197 页的『重新安装外盖』）。
13. 重新连接拔下的电源线和所有电缆。
14. 重新启动服务器。系统开始开机自检 (POST)。如果这无法恢复主内存区，请继续执行以下步骤：
15. 卸下外盖（请参阅第 34 页的『卸下外盖』）。
16. 通过卸下系统电池来重置 CMOS（请参阅第 277 页的『卸下系统电池』）。
17. 使系统电池与服务器脱离大约 5 到 15 分钟。
18. 重新安装系统电池（请参阅第 279 页的『更换系统电池』）。
19. 重新安装外盖（请参阅第 197 页的『重新安装外盖』）。
20. 重新连接拔下的电源线和所有电缆。
21. 重新启动服务器。系统开始开机自检 (POST)。

22. 如果这些恢复工作失败，请与 IBM 服务代表联系以获取支持。

频带内自动引导恢复方法

请参考以下信息来恢复服务器固件并将服务器操作复原到主内存区。

关于此任务

注：如果光通路诊断面板上的 BOARD 指示灯点亮，并且有一个日志条目或固件启动屏幕上显示 `Booting Backup Image`，请使用此方法；否则，请使用频带内手动恢复方法。

过程

1. 将服务器引导到您下载的固件更新包所支持的操作系统。
2. 按照固件更新包自述文件中的指示信息，执行固件更新。
3. 重新启动服务器。
4. 当固件启动屏幕上出现提示时，按 F3 键以复原到主内存区。服务器从主内存区引导。

频带外方法

请参考以下信息来恢复服务器固件并将服务器操作复原到主内存区。

请参阅位于 www.ibm.com/support/entry/portal/docdisplay?lndocid=MIGR-5089484&brandind=5000008 上的 IMM2 文档 (*Integrated Management Module II User's Guide*)。

自动引导恢复 (ABR)

当服务器启动时，如果集成管理模块 II 检测到主内存区中服务器固件存在问题，那么服务器会自动切换到备份固件内存区并给予您机会来恢复主内存区中的固件。

关于此任务

有关恢复 UEFI 固件的指示信息，请参阅第 166 页的『恢复服务器固件（UEFI 更新故障）』。恢复主内存区中的固件后，请完成以下步骤：

过程

1. 重新启动服务器。
2. 当显示 `Press F3 to restore to primary` 提示时，按 F3 键以从主内存区启动服务器。

Nx 引导故障

配置更改（如添加设备或适配器固件更新）和固件或应用程序代码问题可能导致服务器 POST（开机自检）失败。

如果发生这一情况，服务器会以如下任一方式作出响应：

- 服务器自动重新启动且再次尝试 POST。
- 服务器挂起，并且必须手动重新启动服务器以便其再次尝试 POST。

在进行了指定次数的连续尝试（自动或手动）后，Nx 引导故障功能将致使服务器还原为缺省 UEFI 配置并启动 Setup Utility，以便您能够对配置做出必要的修正并重新启动服务器。如果服务器无法成功使用缺省配置完成 POST，那么主板可能存在问题。

要指定将触发 Nx 引导故障功能的连续重新启动尝试次数，请在 Setup Utility 中，单击 **System Settings** > **Recovery** > **POST Attempts** > **POST Attempts Limit**。可用选项是 3、6、9 和 255（禁用 Nx 引导故障）。

第 5 章 IBM System x3550 M4 7914 型部件列表

以下可更换组件适用于 IBM System x3550 M4 7914 型服务器。

有关已更新的部件列表，请转至 http://www.ibm.com/supportportal/。

可更换的服务器组件

可更换组件包括易损耗部件、结构部件和现场可更换部件 (FRU)。

- 结构部件：您必须自行购买和更换结构部件（组件，如机箱组合件、顶盖和挡板）。如果请求 IBM 购买或安装结构组件，您将需要支付服务费。请参阅第 180 页的『结构部件』以了解结构部件的列表。
- **1** 类客户可更换部件 **(CRU)**：您自行负责更换 1 类 CRU。如果请求 IBM 安装 1 类 CRU，您必须支付安装费用。
- **2** 类客户可更换部件：根据服务器的保修服务类型，您可以自行安装 2 类 CRU 或请求 IBM 进行安装，无需支付额外费用。

有关保修条款和获取服务与协助的信息，请参阅服务器随附的《*保修信息*》文档。要了解有关获取服务和帮助的更多信息，请参阅第 737 页的附录 D，『获取帮助和技术协助』。

下图显示了服务器中的主要组件。本文档中的插图可能与您的硬件略有不同。要了解结构部件的列表，请参阅第 180 页的『结构部件』。

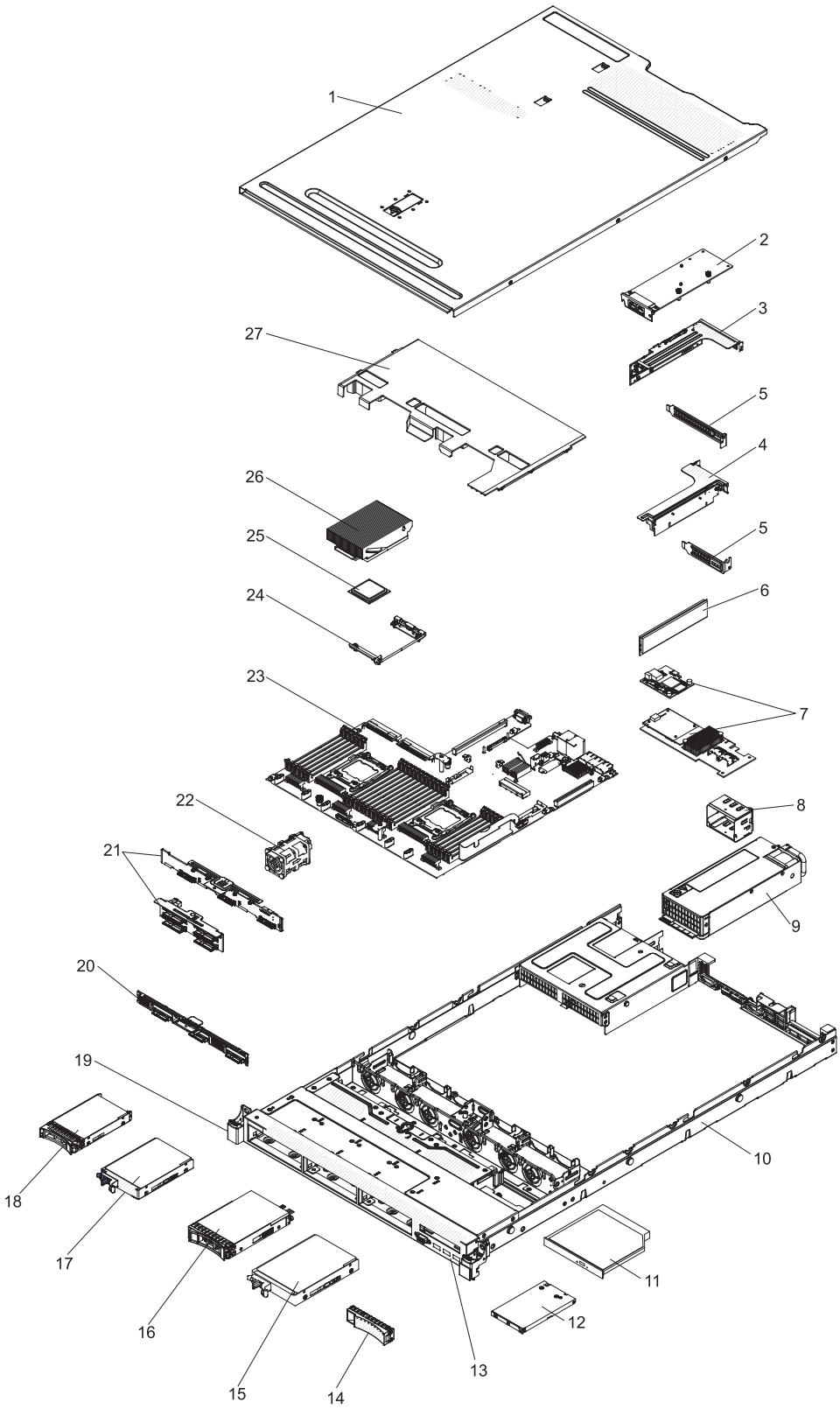

图 92. 服务器组件

下表列出了服务器可更换组件的部件号。

表 18. 7914 型部件列表

索引	说明	**CRU** 部件号（**1** 类）	**CRU** 部件号（**2** 类）
2	Mellanox ConnectX-3 双端口 QDR/FDR10 mezz 卡	90Y4956	
2	Qlogic 双端口 10GbE SFP+ 嵌入式 VFA	90Y5099	
2	Emulex 双端口 10GbE SFP+ 嵌入式 VFA III	90Y5100	
2	双端口 FDR 嵌入式适配器	00J6248	
3	PCI 支架 2	94Y7566	
3	第三代 x8 PCI Express 转接卡（全高/半长插槽）	94Y7589	
3	PCI-X 转接卡（全高/半长插槽）	94Y7590	
3	第三代 x16 PCI Express 转接卡（全高/半长插槽）	94Y7591	
4	PCI 支架 1	94Y7565	
4	第三代 x16 PCI Express 转接卡（薄型插槽）	94Y7588	
6	2 GB 单列 1.35 伏 DDR3 1333MHz RDIMM 内存	49Y1423	
6	4 GB 单列 1.35 伏 DDR3 1333MHz RDIMM 内存	49Y1424	
6	4 GB 单列 1.35 伏 DDR3 1600MHz RDIMM 内存	00D5026	
6	4 GB 单列 1.5 伏 DDR3 1600MHz RDIMM 内存	49Y1561	
6	4 GB 单列 1.5 伏 DDR3 1866MHz RDIMM 内存	00D5022	
6	4 GB 双列 1.35 伏 DDR3 1333MHz UDIMM 内存	49Y1422	
6	4 GB 双列 1.35 伏 DDR3 1333MHz RDIMM 内存	49Y1425	
6	4 GB 双列 1.5 伏 DDR3 1600MHz RDIMM 内存	90Y3180	
6	8 GB 单列 1.35 伏 DDR3 1600MHz RDIMM 内存	00D5038	
6	8 GB 单列 1.5 伏 DDR3 1866MHz RDIMM 内存	00D5034	
6	8 GB 双列 1.35 伏 DDR3 1333MHz RDIMM 内存	49Y1415	
6	8 GB 双列 1.5 伏 DDR3 1600MHz RDIMM 内存	90Y3111	
6	8 GB 双列 1.5 伏 DDR3 1866MHz RDIMM 内存	00D5042	
6	8 GB 四列 1.35 伏 DDR3 1333MHz RDIMM 内存	49Y1417	
6	16 GB 双列 1.35 伏 DDR3 1333MHz RDIMM 内存	49Y1565	
6	16 GB 双列 1.5 伏 DDR3 1600MHz RDIMM 内存	00D4970	
6	16 GB 双列 1.5 伏 DDR3 1866MHz RDIMM 内存	46W0670	
6	32 GB 双列 1.35 伏 DDR3 1333MHz LRDIMM 内存	90Y3107	
6	32 GB 四列 1.5 伏 DDR3 1866MHz LRDIMM 内存	46W0763	
7	IBM 6Gb 性能优化 HBA	46C8937	
7	ServeRAID H1110 SAS/SATA 适配器	81Y4494	
7	ServeRAID M1115 SAS/SATA 适配器	46C8928	
7	ServeRAID M5100 系列 512 MB 高速缓存（RAID 5 升级）	81Y4485	
7	ServeRAID M5100 系列 512 MB 闪存（RAID 5 升级）	46C9027	
7	ServeRAID M5100 系列 1 GB 闪存（RAID 5 升级）	46C9029	
7	ServeRAID M5200 系列 1 GB 高速缓存（RAID 5 升级）	47C8657	
7	ServeRAID M5200 系列 1 GB 闪存（RAID 5 升级）	47C8661	
7	ServeRAID M5200 系列 2 GB 闪存（RAID 5 升级）	47C8665	
7	ServeRAID M5110 SAS/SATA 适配器	00AE807	

表 18. 7914 型部件列表 (续)

索引	说明	**CRU** 部件号（**1** 类）	**CRU** 部件号（**2** 类）
7	ServeRAID M5120 SAS/SATA 适配器	81Y4479	
7	ServeRAID M5210 SAS/SATA 适配器	46C9111	
9	550 瓦交流电源 (Acbel)	94Y8105	
9	550 瓦电源 (Emerson)	94Y8065	
9	750 瓦交流电源 (Emerson)（此部件可与部件号 94Y8079 互换）	94Y8071	
9	750 瓦交流电源 (Delta)（此部件可与部件号 94Y8071 互换）	94Y8079	
9	750 瓦直流电源 (Emerson)	69Y5742	
11	DVD-ROM 驱动器	44W3254	
11	DVD-RW 驱动器	44W3256	
12	操作员信息面板组合件	90Y5821	
12	操作员信息面板组合件，高级	00D3863	
	USB 组合件，前部	00J6143	
	USB 组合件，前部双端口	00J6144	
13	2.5 英寸硬盘托架和 1 个光盘驱动器托架的挡板	94Y7606	
13	3.5 英寸硬盘托架挡板	94Y7607	
15	3.5 英寸易插拔 500 GB 7200 硬盘驱动器	81Y9803	
15	3.5 英寸易插拔 1 TB 7200 转/分钟硬盘驱动器	81Y9807	
15	3.5 英寸易插拔 2 TB 7200 硬盘驱动器	81Y9811	
15	3.5 英寸易插拔 3 TB 7200 转/分钟硬盘驱动器	81Y9815	
15	3.5 英寸易插拔 4 TB 7200 转/分钟硬盘驱动器	49Y6013	
16	3.5 英寸热插拔 300 GB 15000 转/分钟硬盘驱动器	49Y6093	
16	3.5 英寸热插拔 500 GB 7200 转/分钟硬盘驱动器	81Y9787	
16	3.5 英寸热插拔 600 GB 15000 转/分钟硬盘驱动器	49Y6103	
16	3.5 英寸热插拔 1 TB 7200 转/分钟硬盘驱动器	81Y9791	
16	3.5 英寸热插拔 2 TB 7200 转/分钟硬盘驱动器	81Y9795	
16	3.5 英寸热插拔 3 TB 7200 转/分钟硬盘驱动器	81Y9799	
16	3.5 英寸热插拔 4 TB 7200 转/分钟硬盘驱动器	49Y6003	
16	3.5 英寸热插拔 1 TB 7200 转/分钟硬盘驱动器	90Y8568	
16	3.5 英寸热插拔 2 TB 7200 转/分钟硬盘驱动器	90Y8573	
16	3.5 英寸热插拔 3 TB 7200 转/分钟硬盘驱动器	90Y8578	
17	2.5 英寸易插拔 SATA 200 GB 固态驱动器	43W7745	
17	2.5 英寸易插拔 SATA 256 GB 固态驱动器	90Y8664	
17	2.5 英寸易插拔 SATA 100 GB 固态驱动器	00W1131	
17	2.5 英寸易插拔 SATA 128 GB 固态驱动器	90Y8669	
18	2.5 英寸热插拔 SATA 64 GB 固态驱动器	49Y5840	
18	2.5 英寸热插拔 SATA 100GB 固态驱动器	00W1126	
18	2.5 英寸热插拔 SATA 128 GB 固态驱动器	90Y8649	
18	2.5 英寸热插拔 SAS 200 GB 固态驱动器	49Y6130	
18	2.5 英寸热插拔 SATA 200 GB 固态驱动器	43W7721	

表 18. 7914 型部件列表 (续)

索引	说明	**CRU** 部件号（**1** 类）	**CRU** 部件号（**2** 类）
18	2.5 英寸热插拔 SATA 256 GB 固态驱动器	90Y8644	
18	2.5 英寸热插拔 SAS 400 GB 固态驱动器	49Y6135	
18	2.5 英寸热插拔 SATA 512 GB 固态驱动器	49Y5845	
18	2.5 英寸热插拔 SAS 800 GB 固态驱动器	49Y6140	
18	2.5 英寸热插拔 900 GB 10000 转/分钟硬盘驱动器	81Y9651	
18	2.5 英寸热插拔 300 GB 15000 转/分钟硬盘驱动器	81Y9671	
18	2.5 英寸热插拔 1 TB 7200 转/分钟硬盘驱动器	81Y9691	
18	2.5 英寸热插拔 250 GB 7200 转/分钟硬盘驱动器	81Y9723	
18	2.5 英寸热插拔 500 GB 7200 转/分钟硬盘驱动器	81Y9727	
18	2.5 英寸热插拔 1 TB 7200 转/分钟硬盘驱动器	81Y9731	
18	2.5 英寸热插拔 600 GB 10000 转/分钟硬盘驱动器	90Y8873	
18	2.5 英寸热插拔 300 GB 10000 转/分钟硬盘驱动器	90Y8878	
18	2.5 英寸热插拔 300 GB 10000 转/分钟 SED 硬盘驱动器	90Y8914	
18	2.5 英寸热插拔 146 GB 15000 转/分钟硬盘驱动器	90Y8927	
18	2.5 英寸热插拔 146 GB 15000 转/分钟 SED 硬盘驱动器	90Y8945	
18	2.5 英寸热插拔 500 GB 7200 转/分钟硬盘驱动器	90Y8954	
18	2.5 英寸热插拔 600 GB 10000 转/分钟 SED 硬盘驱动器	90Y8909	
18	2.5 英寸热插拔 900 GB 10000 转/分钟 SED 硬盘驱动器	81Y9663	
20	3.5 英寸易插拔硬盘驱动器背板组合件	94Y7611	
21	3.5 英寸热插拔硬盘驱动器底板	90Y5088	
21	2.5 英寸热插拔硬盘驱动器底板	94Y7587	
22	热插拔风扇模块	94Y7564	
23	主板		00AM409
23	主板		00Y8375
23	主板		00Y8640
24	散热器固定模块		94Y7739
25	Intel E5-2630L v2，2.4 GHz，15 MB，600 MHz，60 瓦（6 核）微处理器		00Y2792
25	Intel E5-2628L v2，1.9 GHz，20 MB，1600 MHz，70 瓦（8 核）微处理器		00AE525
25	Intel E5-2648L v2，1.9 GHz，25 MB，1866 MHz，70 瓦（10 核）微处理器		00AE523
25	Intel E5-2650L v2，1.7 GHz，25 MB，1600 MHz，70 瓦（10 核）微处理器		00Y2793
25	Intel E5-2603 v2，1.8 GHz，10 MB，1333 MHz，80 瓦（4 核）微处理器		00Y2778
25	Intel E5-2609 v2，2.5 GHz，10 MB，1333 MHz，80 瓦（4 核）微处理器		00Y2779
25	Intel E5-2620 v2，2.1 GHz，15 MB，1600 MHz，80 瓦（6 核）微处理器		00Y2780

表 18. 7914 型部件列表 (续)

索引	说明	**CRU** 部件号（**1** 类）	**CRU** 部件号（**2** 类）
25	Intel E5-2630 v2，2.6 GHz，15 MB，1600 MHz，80 瓦（6 核）微处理器		00Y2781
25	Intel E5-2640 v2，2.0 GHz，20 MB，1600 MHz，95 瓦（8 核）微处理器		00Y2782
25	Intel E5-2650 v2，2.6 GHz，20 MB，1866 MHz，95 瓦（8 核）微处理器		00Y2783
25	Intel E5-2660 v2，2.2 GHz，25 MB，1866 MHz，95 瓦（10 核）微处理器		00Y2784
25	Intel E5-2670 v2，2.5 GHz，25 MB，1866 MHz，115 瓦（10 核）微处理器		00Y2785
25	Intel E5-2680 v2，2.8 GHz，25 MB，1866 MHz，115 瓦（10 核）微处理器		00Y2786
25	Intel E5-2695 v2，2.4 GHz，30 MB，1866 MHz，115 瓦（12 核）微处理器		00Y2776
25	Intel E5-2637 v2，3.5 GHz，15 MB，1866 MHz，130 瓦（4 核）微处理器		00Y2789
25	Intel E5-2643 v2，3.5 GHz，25 MB，1866 MHz，130 瓦（6 核）微处理器		00Y2790
25	Intel E5-2667 v2，3.3 GHz，25 MB，1866 MHz，130 瓦（8 核）微处理器		00Y2791
25	Intel E5-2690 v2，3.0 GHz，25 MB，1866 MHz，130 瓦（10 核）微处理器		00Y2787
25	Intel E5-2697 v2，2.7 GHz，30 MB，1866 MHz，130 瓦（12 核）微处理器		00Y2777
25	Intel Xeon E5-2637，3.00 GHz，5 MB，1066 MHz，80 瓦（双核）微处理器		49Y8124
25	Intel Xeon E5-2665，2.40 GHz，20 MB，115 瓦（8 核）微处理器		49Y8142
25	Intel Xeon E5-2650L，1.80 GHz，20 MB，1600 MHz，70 瓦（8 核）微处理器		81Y5160
25	Intel Xeon E5-2603，1.80 GHz，10 MB，1066 MHz，80 瓦（4 核）微处理器		81Y5161
25	Intel Xeon E5-2609，2.40 GHz，10 MB，1066 MHz，80 瓦（4 核）微处理器		81Y5163
25	Intel Xeon E5-2620，2.00 GHz，15 MB，1333 MHz，95 瓦（6 核）微处理器		81Y5164
25	Intel Xeon E5-2630，2.30 GHz，15 MB，1333 MHz，95 瓦（6 核）微处理器		81Y5165
25	Intel Xeon E5-2640，2.50 GHz，15 MB，1333 MHz，95 瓦（6 核）微处理器		81Y5166
25	Intel Xeon E5-2650，2.00 GHz，20 MB，1600 MHz，95 瓦（8 核）微处理器		81Y5167
25	Intel Xeon E5-2660，2.20 GHz，20 MB，1600 MHz，95 瓦（8 核）微处理器		81Y5168

表 18. 7914 型部件列表 (续)

索引	说明	**CRU** 部件号（**1** 类）	**CRU** 部件号（**2** 类）
25	Intel Xeon E5-2680，2.70 GHz，20 MB，1600 MHz，130 瓦（8 核）微处理器		81Y5169
25	Intel Xeon E5-2667，2.90 GHz，15 MB，1600 MHz，130 瓦（6 核）微处理器		81Y5170
25	Intel Xeon E5-2630L，2.00 GHz，15 MB，1333 MHz，60 瓦（6 核）微处理器		81Y5204
25	Intel Xeon E5-2670，2.60 GHz，20 MB，1600 MHz，115 瓦（8 核）微处理器		81Y9419
25	Intel Xeon E5-2648L，1.80 GHz，20 MB，1600 MHz，70 瓦（8 核）微处理器		95Y4671
25	Intel Xeon E5-2658，1.80 GHz，20 MB，1600 MHz，95 瓦（8 核）微处理器		95Y4676
	微处理器安装工具		94Y9955
	微处理器安装工具		94Y9960
26	95 瓦散热器组合件		94Y7602
26	130 瓦散热器组合件		94Y7603
	导热油脂套件		41Y9292
	酒精拭布		59P4739
	Mellanox ConnectX-3 VPI 单端口 QSFP FDR14 40GbE HCA	00W0039	
	Qlogic 10Gb 聚合网络适配器 (CNA)	00Y3274	
	DVI 到 VGA 适配器	25R9043	
	HBA 4Gb FC PCIe 双端口适配器	00Y5627	
	NetXtreme II 1000 Express 以太网适配器	39Y6070	
	Intel PRO/1000 PF 服务器适配器	42C1752	
	QLogic 10Gb 聚合网络适配器 (CNA)	42C1802	
	QLogic 10Gb 虚拟光纤网和 SR 光收发器	42C1816	
	Brocade 10Gb SFP+ SR 光收发器	42C1819	
	Brocade 10Gb 适配器	42C1822	
	Emulex 8Gb FC 单端口主机总线适配器	42D0491	
	Emulex 8Gb FC 双端口主机总线适配器	42D0500	
	QLogic 8Gb FC 单端口主机总线适配器	00Y5628	
	QLogic 8Gb FC 双端口主机总线适配器	00Y5629	
	NVIDIA Quadro 600 视频适配器	43V5931	
	NVIDIA Quadro K600 视频适配器	90Y2383	
	NVIDIA Quadro 2000 视频适配器	43V5939	
	4Gb FC PCIe 单端口适配器	43W7510	
	4Gb FC PCIe 双端口适配器	43W7512	
	IBM 6Gb SAS 主机总线适配器 (HBA)	46C8935	
	Brocade 10Gb 虚拟光纤网和 SR 光收发器	46C9297	
	Brocade 8Gb FC 单端口主机总线适配器	46M6061	

表 18. 7914 型部件列表 (续)

索引	说明	**CRU** 部件号（**1** 类）	**CRU** 部件号（**2** 类）
	Brocade 8Gb FC 双端口主机总线适配器	46M6062	
	Intel I340-T2 以太网双端口适配器	94Y5166	
	Intel I340-T4 以太网四端口适配器	94Y5167	
	Broadcom NetXtreme II 双端口 10Gb 适配器	49Y7912	
	NetXtreme II 1000 Express 以太网双端口适配器	49Y7947	
	NetXtreme II 1000 Express 以太网四端口适配器	49Y7949	
	Intel X520-DA2 双端口 10GbE SFP+ 适配器	49Y7962	
	Brocade 4Gb FC 单端口主机总线适配器	59Y1992	
	Brocade 4Gb FC 双端口主机总线适配器	59Y1998	
	Emulex 16Gb FC 单端口 HBA	81Y1658	
	Emulex 16Gb FC 双端口 HBA	81Y1665	
	Brocade 16Gb FC 单端口 HBA	81Y1671	
	Brocade 16Gb FC 双端口 HBA	81Y1678	
	N2215 SAS/SATA HBA	47C8676	
	Mellanox ConnectX-3 EN 双端口 QSFP+ 40GbE 适配器	95Y3461	
	Emulex 10GbE 虚拟光纤网适配器 III	95Y3766	
	Solarflare SFN5162F MR 双端口 10GbE SFP+ 适配器	47C9955	
	Solarflare SFN6122F LL 双端口 10GbE SFP+ 适配器	47C9963	
	3.0 伏电池	33F8354	
	ServeRAID 电池	81Y4579	
	后部 I/O 支架组合件	94Y7567	
	电源线	39M5377	
	迷你 SAS 1 米电缆	39R6530	
	迷你 SAS 3 米电缆	39R6532	
	迷你 SAS 610 毫米电缆	00Y8634	
	SAS 610 毫米电缆	00D3276	
	迷你 SAS 710 毫米电缆	00Y8633	
	SAS 710 毫米电缆	69Y1328	
	SAS 820 毫米电缆	81Y6674	
	SAS Y 型电缆	44E8878	
	USB 电缆	00J6142	
	USB 转换电缆	39M2909	
	USB 电缆	44E8883	
	USB 1 米电缆	44E8893	
	USB 3 米电缆	44E8891	
	USB 软件狗电缆	44E8894	
	USB 3.0 电缆	46C2598	
	USB 电缆	46M6475	
	USB 电缆	46M6477	

表 18. 7914 型部件列表 (续)

索引	说明	**CRU** 部件号（**1** 类）	**CRU** 部件号（**2** 类）
	USB 电缆	81Y3643	
	串行转换电缆	46M4027	
	虚拟介质第 2 代电缆	46M4028	
	3.5 英寸 HDD 电源线	81Y6661	
	2.5 英寸 HDD 电源线	81Y6663	
	3.5 英寸热插拔 HDD 底板电缆	81Y6665	
	2.5 英寸热插拔 HDD 底板电缆	81Y6667	
	操作员信息面板电缆	81Y6669	
	SATA DVD 电缆	81Y6671	
	视频电缆	81Y6673	
	适配器电源线	81Y6676	
	ServeRAID 电池电缆	90Y7309	
	ServeRAID 电源模块电缆	90Y7310	
	SPECpower 电缆	00W2465	
	闪存电源模块 925 毫米电缆（用于 ServRAID M5200 系列闪存）	46C9793	
	5.25 英寸 36 GB USB 驱动器	99Y3868	
	5.25 英寸 80 GB USB 驱动器	99Y3870	
	嵌入式 USB 闪存设备系统管理程序	42D0545	
	系统服务和 FRU/CRU（3.5 英寸）标签	00D4097	
	机箱标签	94Y7604	
	系统服务和 FRU/CRU（2.5 英寸）标签	94Y7605	
	半高 LTO 第 3 代 SAS 磁带机	46X5663	
	半高 LTO 第 4 代 SAS 磁带机	46X5672	
	半高 LTO 第 5 代 SAS 磁带机	46X5683	
	RDX 160 GB 盒带	46C5393	
	RDX 320 GB 盒带	46C5394	
	RDX 500 GB 盒带	46C5395	
	内部 RDX USB 3.0 驱动器坞	46C2346	
	外部 RDX USB 3.0 驱动器坞	46C2347	
	外部 RDX 电源适配器	81Y8905	
	四颗 M3x5 螺钉	42C3933	
	超级电容器包	47C8696	

结构部件

结构部件不在 IBM 有限保证声明范围内。可以在零售商店购买到下列结构部件。

表 19. 结构部件，7914 型

索引	说明	部件号
1	顶盖	94Y7569
5	PCI 填充板	94Y7608
8	电源托架填充板	94Y7610
	单个 2.5 英寸热插拔硬盘驱动器托架填充板	44T2248
	DVD 驱动器托架填充板	49Y4868
	2x2.5 英寸易插拔硬盘驱动器托架填充板	59Y3925
14	3.5 英寸热插拔硬盘驱动器填充板	69Y5364
14	3.5 英寸易插拔硬盘驱动器填充板	69Y5368
	风扇填充板	94Y7572
10	2.5 英寸 HDD 机箱组合件（无前挡板）	94Y7573
10	3.5 英寸 HDD 机箱组合件（无前挡板）	94Y7574
19	EIA 支架	94Y7570
27	空气挡板	94Y7568
	远程 RAID 电池/电源模块托盘	94Y7609
	ServeRAID M5110 系列电池套件	81Y4491
	3.5 英寸到 5.25 英寸转换套件支架	32P4743
	磁带安装工具包支架	41Y7711
	CMA 套件	49Y4817
	第 III 代 CMA 套件	94Y6626
	第 III 代滑轨套件	94Y6625
	通用滑轨套件	94Y6719
	杂项部件包含有： 电缆夹（前部、内部） 电缆固定器（后部、外部） DVD 填充板 DVD 固定支架 IBM 徽标（EIA 支架） 风扇填充板 M2.5x3.5 螺钉 M3x0.5 螺钉 M3.5x5 螺钉 PCI 转接卡 1 支架 PCI 转接卡 2 支架 电源填充板 橡皮塞	94Y7571

要订购结构部件，请完成以下步骤：

1. 转至 http://www.ibm.com。
2. 在 **Products** 菜单，选择 **Upgrades, accessories & parts**。
3. 单击 **Obtain maintenance parts**；然后按照说明从零售店订购部件。

注：IBM Web 站点会定期更新。实际的过程可能与本文档中的描述略有不同。

如果需要与订购相关的帮助，请拨打零售部件页面上列出的免费电话号码，或与当地的 IBM 代表联系以获取协助。

电源线

为了您的安全，提供了带有接地连接插头的电源线来用于本产品。为避免电击，请始终将该电源线和插头同正确接地的插座配套使用。

在美国和加拿大使用的 IBM 电源线都由“保险商实验所（Underwriter's Laboratories，UL）”列出，并经“加拿大标准协会（Canadian Standards Association，CSA）”认证。

对于准备在 115 伏电压下使用的部件：请使用 UL 列出并经 CSA 认证的电线套件，该套件包括一条至少 18 AWG、SVT 或 SJT 型、长度不超过 15 英尺的三芯线和一个带有额定电流 15 安培、额定电压 125 伏的接地型并联片连接插头。

对于准备在 230 伏电压下使用（在美国使用）的部件：请使用 UL 列出并经 CSA 认证的电线套件，该套件包括一条至少 18 AWG、SVT 或 SJT 型、长度不超过 15 英尺的三芯线和一个带有额定电流 15 安培、额定电压 250 伏的接地型串联片连接插头。

对于准备在 230 伏电压下（美国以外的国家或地区）使用的部件：请使用带有接地型连接插头的电线套件。电线套件应获得设备安装所在国家或地区相应的安全许可。

用于特定国家或地区的电源线通常仅在该国家或地区提供。

电源线部件号	在下列国家和地区使用
39M5206	中国
39M5102	澳大利亚、斐济、基里巴斯、瑙鲁、新西兰和巴布亚新几内亚

电源线部件号	在下列国家和地区使用
39M5123	阿富汗、阿尔巴尼亚、阿尔及利亚、安道尔、安哥拉、亚美尼亚、奥地利、阿塞拜疆、白俄罗斯、比利时、贝宁、波斯尼亚 - 黑塞哥维亚、保加利亚、布基纳法索、布隆迪、柬埔寨、喀麦隆、佛得角、中非共和国、乍得、科摩罗、刚果（民主共和国）、刚果（共和国）、象牙海岸、克罗地亚（共和国）、捷克共和国、达荷美、吉布提、埃及、赤道几内亚、厄立特里亚、爱沙尼亚、埃塞俄比亚、芬兰、法国、法属圭亚那、法属波利尼西亚、德国、希腊、瓜德罗普、几内亚、几内亚比绍、匈牙利、冰岛、印度尼西亚、伊朗、哈萨克斯坦、吉尔吉斯斯坦、老挝（人民民主共和国）、拉脱维亚、黎巴嫩、立陶宛、卢森堡、马其顿（前南斯拉夫共和国）、马达加斯加、马里、马丁尼克、毛里塔尼亚、毛里求斯、马约特、摩尔多瓦（共和国）、摩纳哥、蒙古、摩洛哥、莫桑比克、荷兰、新喀里多尼亚、尼日尔、挪威、波兰、葡萄牙、留尼旺、罗马尼亚、俄罗斯联邦、卢旺达、圣多美和普林西比、沙特阿拉伯、塞内加尔、塞尔维亚、斯洛伐克、斯洛文尼亚（共和国）、索马里、西班牙、苏里南、瑞典、叙利亚阿拉伯共和国、塔吉克斯坦、塔希提、多哥、突尼斯、土耳其、土库曼斯坦、乌克兰、布基纳法索、乌兹别克斯坦、瓦努阿图、越南、瓦利斯和富图纳、南斯拉夫（联邦共和国）和扎伊尔
39M5130	丹麦
39M5144	孟加拉国、莱索托、中国澳门特别行政区、马尔代夫、纳米比亚、尼泊尔、巴基斯坦、萨摩亚、南非、斯里兰卡、斯威士兰和乌干达
39M5151	阿布扎比、巴林、博茨瓦纳、文莱达鲁萨兰国、海峡群岛、中国香港特别行政区、塞浦路斯、多美尼加、冈比亚、加纳、格林纳达、伊拉克、爱尔兰、约旦、肯尼亚、科威特、利比里亚、马拉维、马来西亚、马耳他、缅甸、尼日利亚、阿曼、波利尼西亚、卡塔尔、圣基茨和尼维斯、圣卢西亚、圣文森特和格林纳丁斯、塞舌尔、塞拉利昂、新加坡、苏丹、坦桑尼亚（联合共和国）、特立尼达和多巴哥、阿拉伯联合酋长国（迪拜）、英国、也门、赞比亚和津巴布韦
39M5158	列支敦士登和瑞士
39M5165	智利、意大利和利比亚阿拉伯民众国
39M5172	以色列
39M5095	220 - 240 伏 安提瓜岛和巴布达、阿鲁巴、巴哈马群岛、巴巴多斯岛、伯利兹、百慕大群岛、玻利维亚、凯科斯群岛、加拿大、开曼群岛、哥伦比亚、哥斯达黎加、古巴、多米尼加共和国、厄瓜多尔、萨尔瓦多、关岛、危地马拉、海地、洪都拉斯、牙买加、墨西哥、密克罗尼西亚（联邦州）、荷属安地列斯群岛、尼加拉瓜、巴拿马、秘鲁、菲律宾、沙特阿拉伯、泰国、台湾、美国和委内瑞拉
39M5081	110 - 120 伏 安提瓜岛和巴布达、阿鲁巴、巴哈马群岛、巴巴多斯岛、伯利兹、百慕大群岛、玻利维亚、凯科斯群岛、加拿大、开曼群岛、哥伦比亚、哥斯达黎加、古巴、多米尼加共和国、厄瓜多尔、萨尔瓦多、关岛、危地马拉、海地、洪都拉斯、牙买加、墨西哥、密克罗尼西亚（联邦州）、荷属安地列斯群岛、尼加拉瓜、巴拿马、秘鲁、菲律宾、沙特阿拉伯、泰国、台湾、美国和委内瑞拉

电源线部件号	在下列国家和地区使用
39M5219	朝鲜（民主主义人民共和国）和韩国（大韩民国）
39M5199	日本
39M5068	阿根廷、巴拉圭和乌拉圭
39M5226	印度
39M5240	巴西

第 6 章 卸下和更换组件

可更换组件的类型有三种。

- 结构部件：您必须自行购买和更换结构部件（组件，如机箱组合件、顶盖和挡板）。如果请求 IBM 购买或安装结构组件，您将需要支付服务费。
- **1** 类客户可更换部件 **(CRU)**：您自行负责更换 1 类 CRU。如果请求 IBM 安装 1 类 CRU，您必须支付安装费用。
- **2** 类客户可更换部件：根据服务器的保修服务类型，您可以自行安装 2 类 CRU 或请求 IBM 进行安装，无需支付额外费用。

请参阅第 171 页的第 5 章，『IBM System x3550 M4 7914 型部件列表』以确定组件是结构部件、1 类 CRU 还是 2 类 CRU。

有关保修条款的信息，请参阅服务器随附的《*保修信息*》文档。

要了解有关获取服务和帮助的更多信息，请参阅第 737 页的附录 D，『获取帮助和技术协助』。

退回设备或组件

如果要求您退回设备或组件，请按照所有包装指示信息进行操作，并使用提供给您的用于装运的所有包装材料。

内部电缆布线和接口

本部分提供有关在服务器中安装某些组件时布放电缆的信息。

有关电缆和设备连接需求的更多信息，请参阅这些设备随附的文档。

SAS/SATA ServeRAID 控制器连线

使用本信息通过电缆来连接 SAS/SATA ServeRAID 控制器。

下图显示了 SAS/SATA 信号电缆的内部布线和接口。

注：

1. 要连接 SAS/SATA 信号电缆，请确保先连接信号电缆，然后连接电源线和配置电缆。
2. 要断开 SAS/SATA 信号电缆的连接，请确保先断开电源线的连接，然后断开信号电缆和配置电缆的连接。

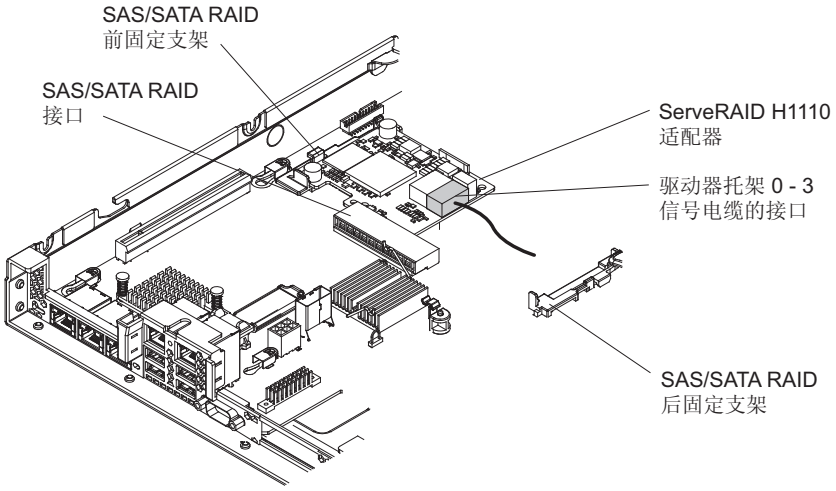

图 93. ServeRAID-H1110 电缆连接

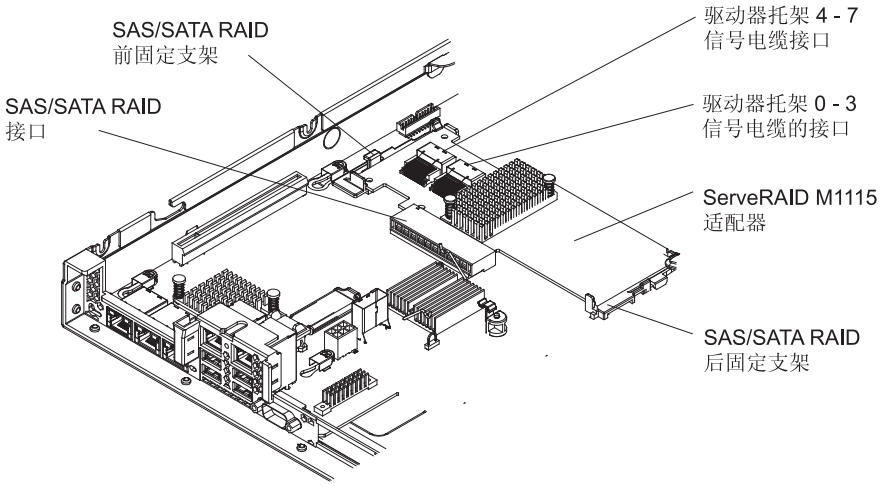

图 94. ServeRAID-M1115 电缆连接

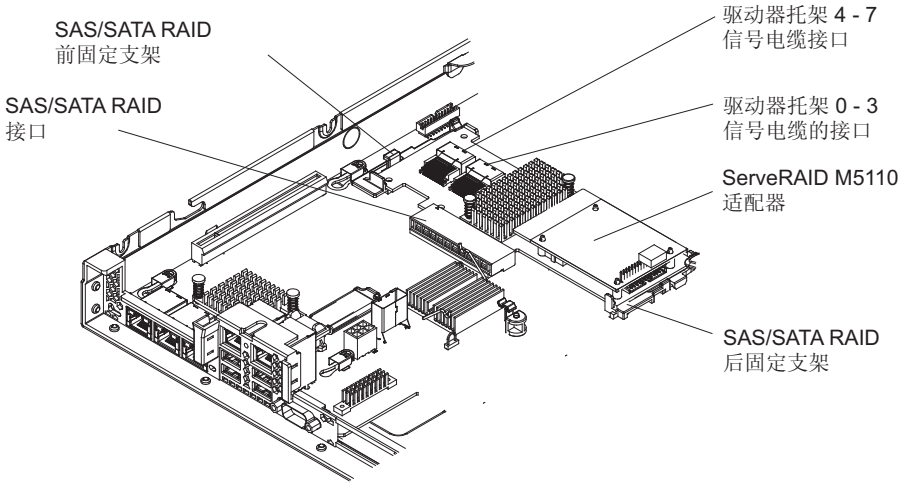

图 95. ServeRAID-M5110 电缆连接

底板连线

使用本信息通过电缆来连接底板。

下图显示了 3.5 英寸易插拔硬盘驱动器 SATA 信号电缆和电源线的内部布线和接口。

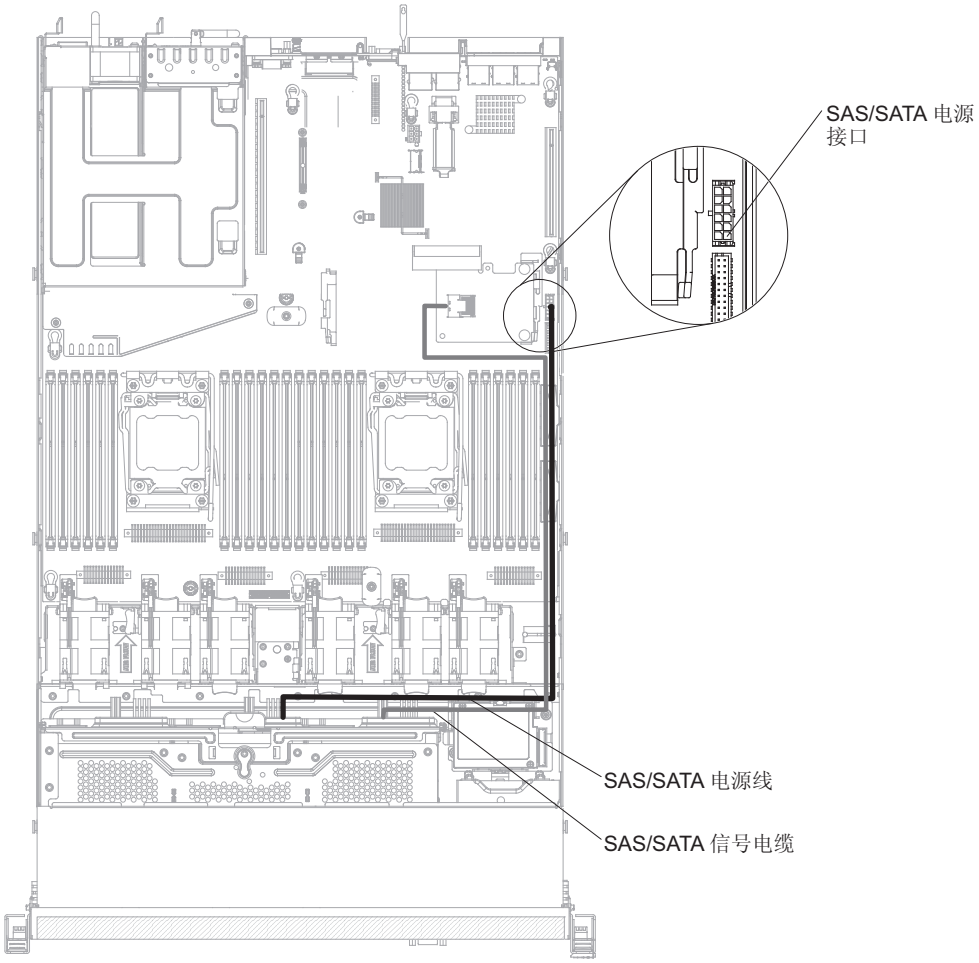

图 96. 3.5 英寸易插拔背板组合件电缆连接

下图显示了安装了 SAS/SATA 适配器的情况下，3.5 英寸热插拔硬盘驱动器 SAS/SATA 信号电缆、电源线和配置电缆的内部布线和接口。

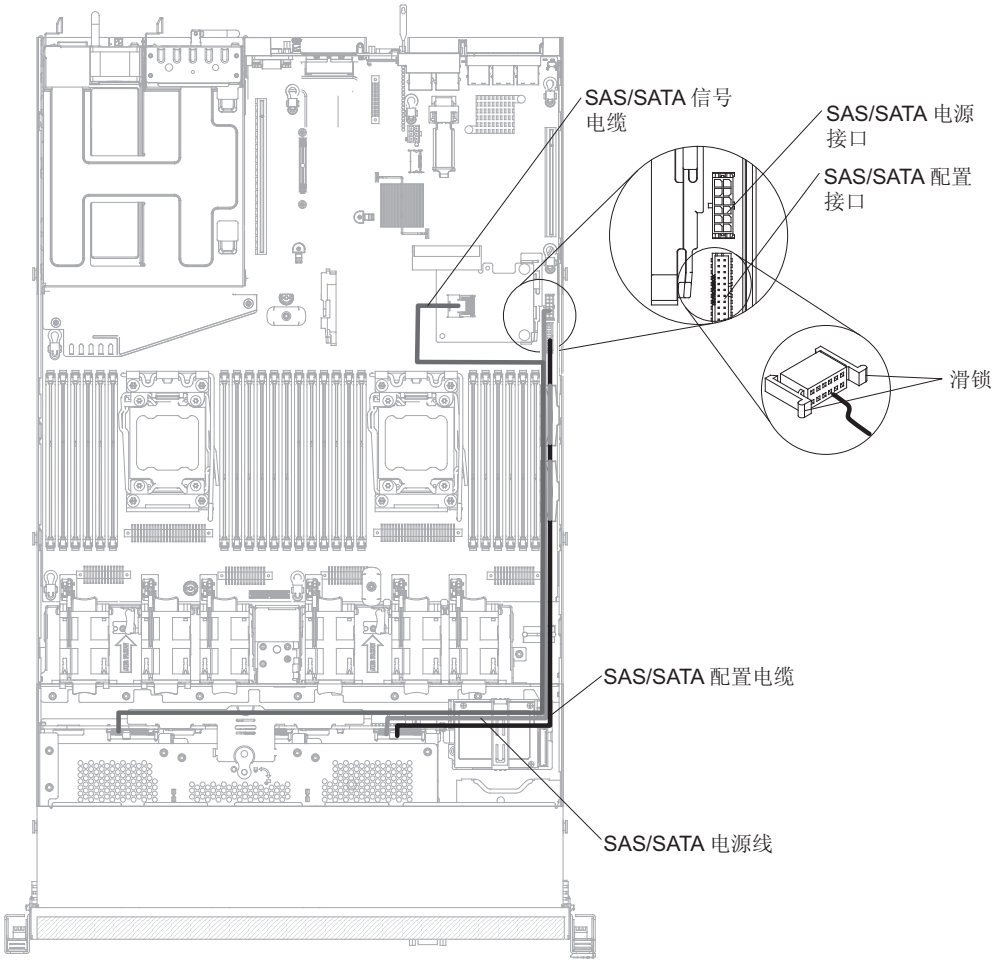

图 97. 3.5 英寸热插拔底板电缆连接

下图显示了安装了 SAS/SATA 适配器的情况下，SAS/SATA 信号电缆、电源线和配置电缆的内部布线和接口。

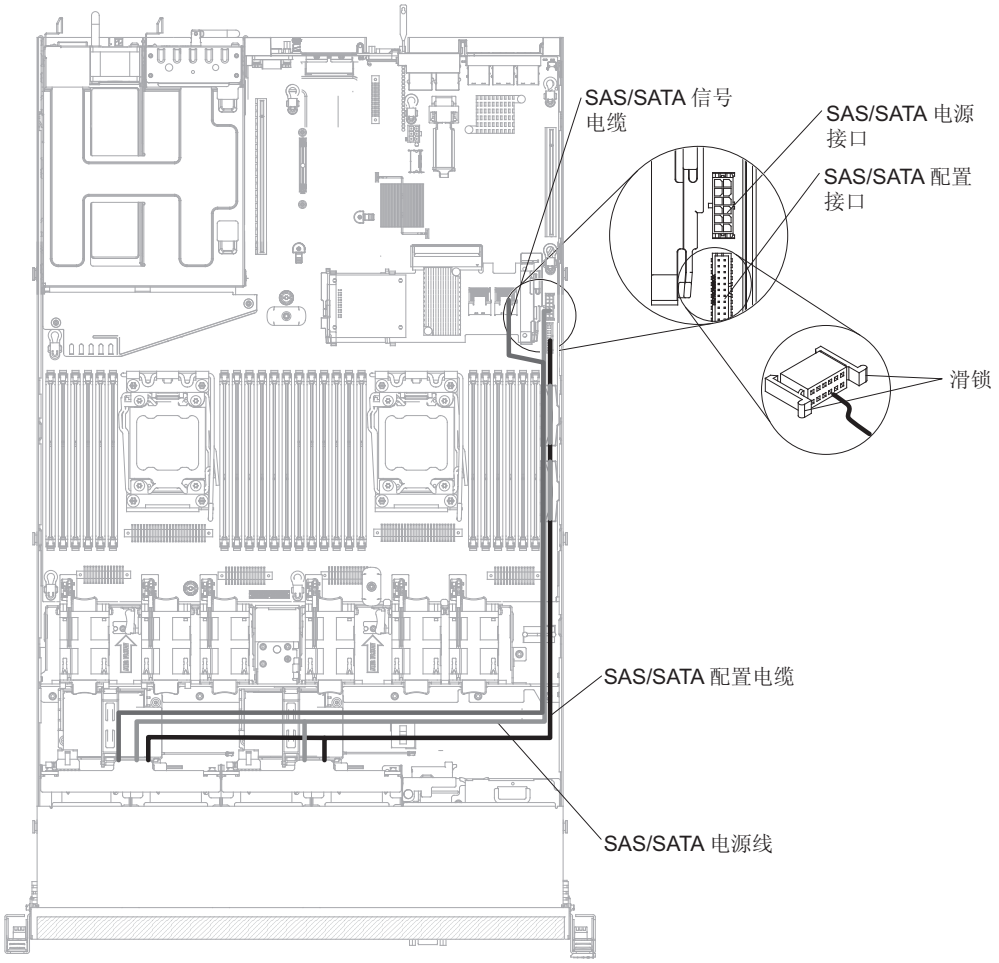

图 98. 2.5 英寸热插拔底板电缆连接

RAID 适配器电池或闪存电源模块连线

使用本信息通过电缆来连接 RAID 适配器电池或闪存电源模块。

下图显示了在安装了 RAID 适配器内存条的情况下，RAID 适配器电池或闪存电源模块电缆的内部布线和接口。

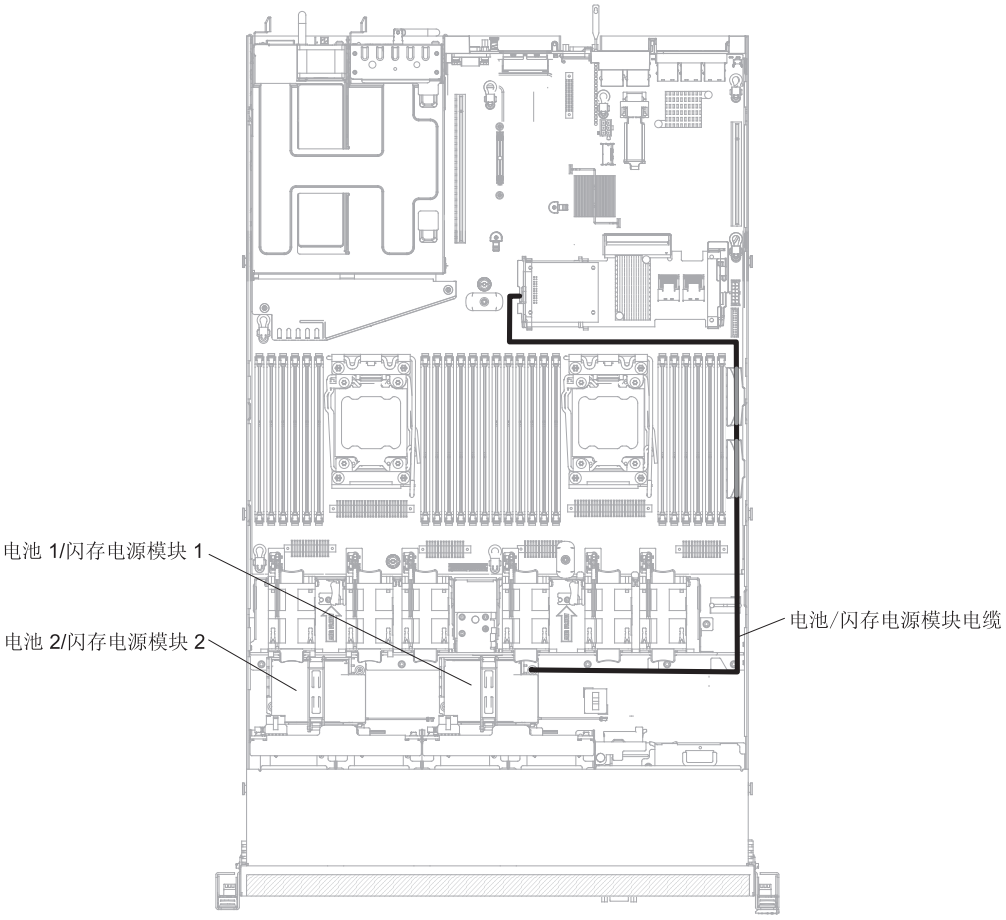

图 99. 连接 RAID 适配器电池或闪存电源模块电缆

SPECpower 连线

使用本信息通过电缆来连接 SPECpower。

下图显示了具有一个 2.5 英寸易插拔硬盘驱动器的服务器型号的内部布线和接口。

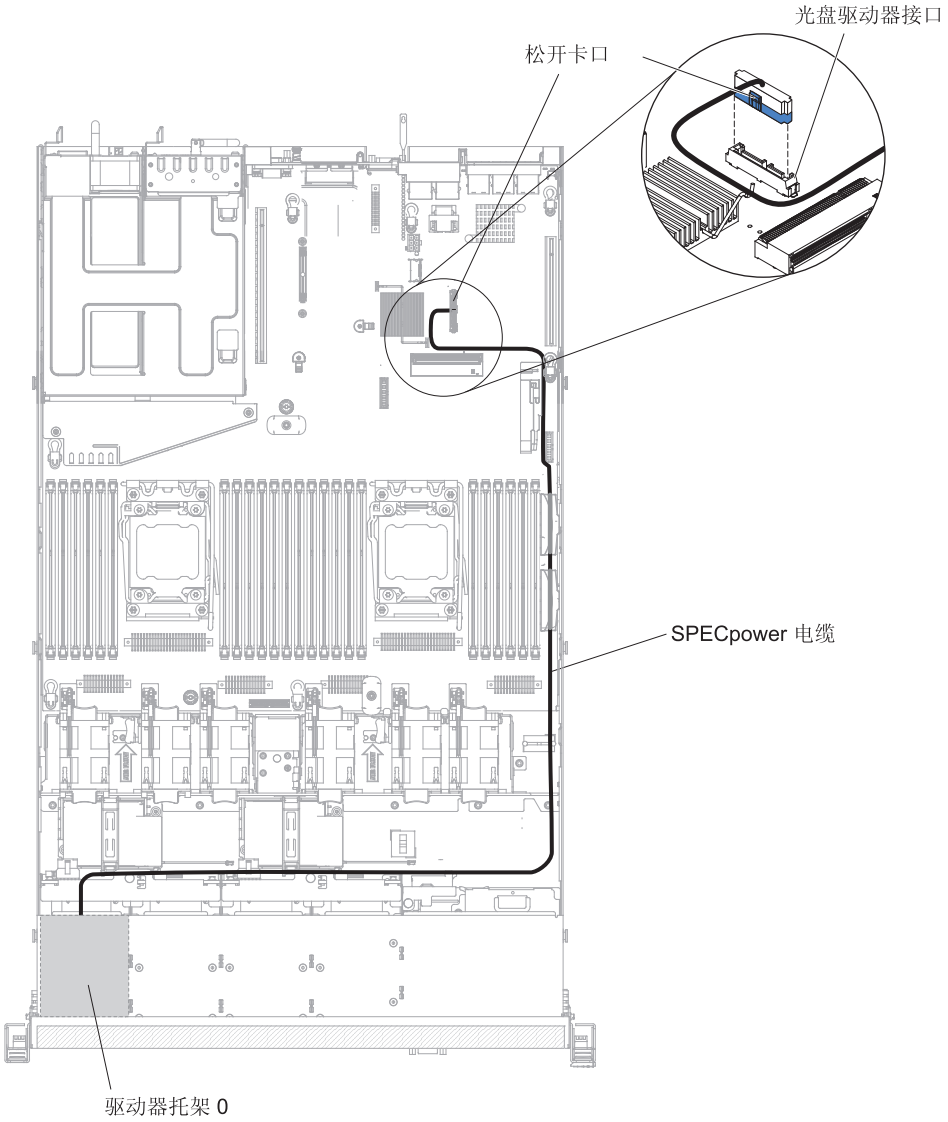

图 100. SPECpower 电缆连接

DVD 驱动器连线

DVD 驱动器的内部布线和接口。

备注：

1. 要断开可选光盘驱动器电缆的连接，首先必须按下接口松开卡口，然后从主板上的接口中拔出电缆。请勿用蛮力断开电缆连接。
2. 按照下图所示，进行光盘驱动器电缆布线。沿 PCI 组合件 1 从主板上的接口开始布放电缆。请勿在 PCI 组合件 1 下弯曲电缆。
3. 确保电缆未被夹住，且未覆盖任何接口或妨碍主板上的任何组件（例如，ServeRAID 适配器或 PCI 组合件 1）。

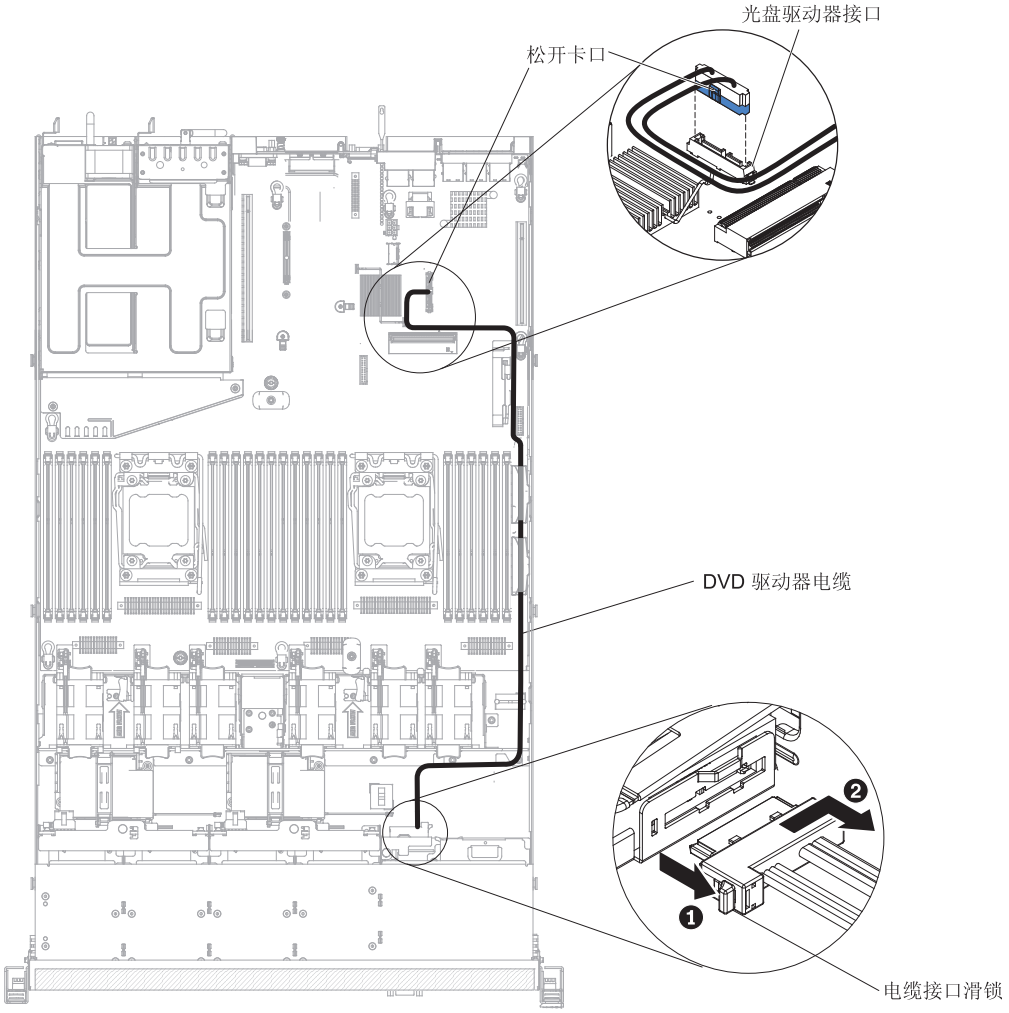

图 101. DVD 驱动器电缆连接

操作员信息面板连线

操作员信息面板的内部布线和接口。

以下注释描述安装或拔下操作员信息面板电缆时必须考虑的其他信息：

- 要拔下操作员信息面板电缆，轻轻朝风扇仓方向按压电缆；然后，从主板上的接口拔出电缆。过度用力将电缆拔出接口可能会导致损坏电缆或接口。
- 要连接主板上的操作员信息面板电缆，请均匀地按压电缆。只按压电缆的一侧可能会导致损坏电缆或接口。

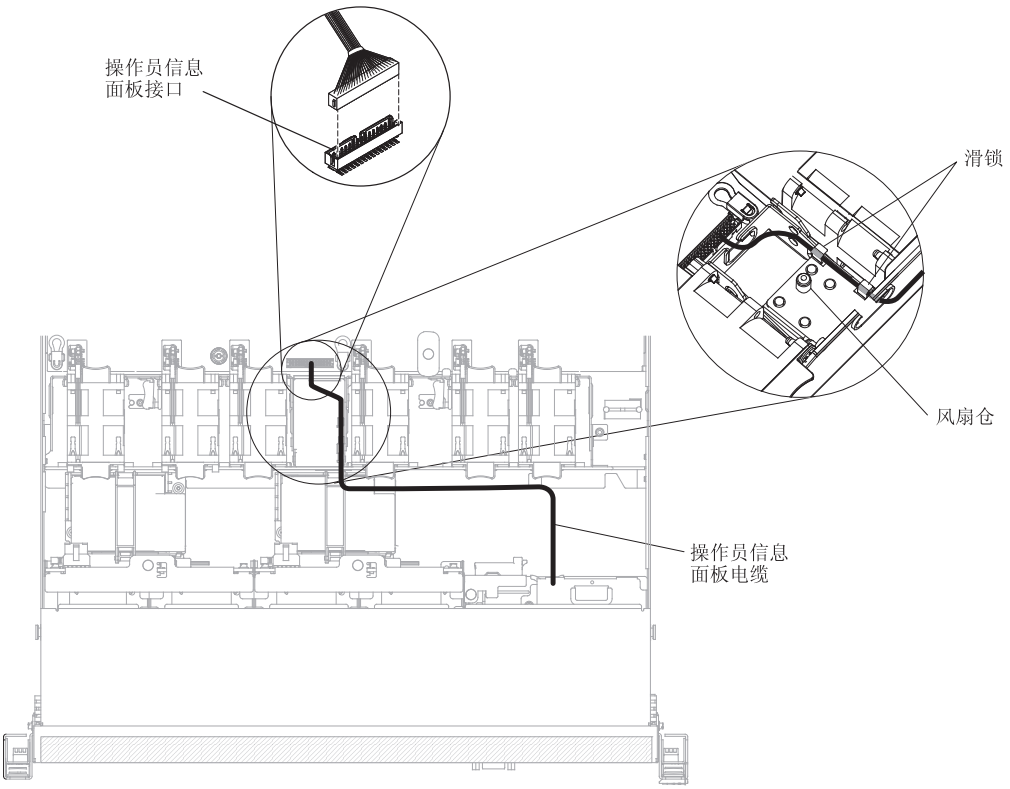

图 102. 操作员信息面板电缆连接

前部 USB 和视频接口连线

前部 USB 和视频电缆的内部布线和接口。

以下注释描述安装或拔下前端 USB 和视频电缆时必须考虑的其他信息：

- 要拔下前端 USB 和视频电缆，轻轻地朝机箱方向按压电缆；然后，从主板上的接口拔出电缆。过度用力将电缆拔出接口可能会导致损坏电缆或接口。
- 要连接主板上的前端 USB 和视频电缆，请均匀用力按压电缆。只按压电缆的一侧可能会导致损坏电缆或接口。

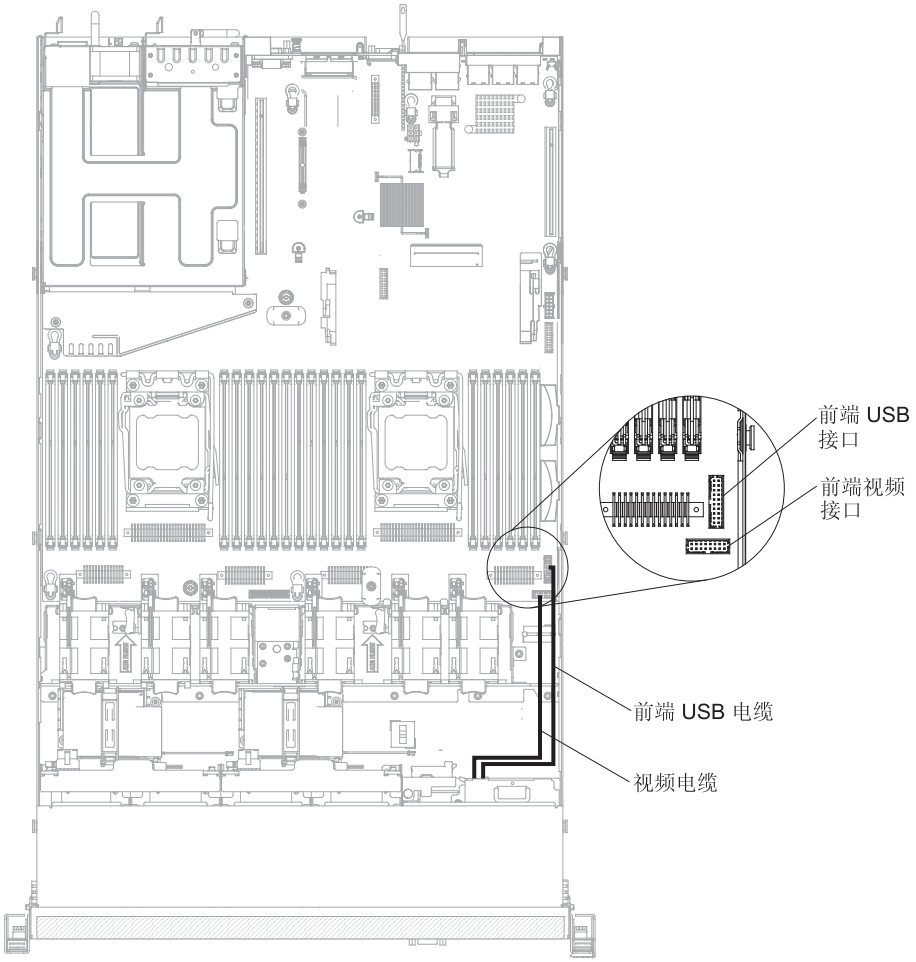

图 103. 连接前端 USB 和视频电缆

卸下和更换服务器部件

本部分提供有关在服务器中卸下和更换组件的信息。

卸下和更换结构部件

您自行负责更换结构部件。如果请求 IBM 来安装结构部件，那么将向您收取安装费用。

本文档中的插图可能与您的硬件略有不同。

卸下外盖

使用本信息来卸下外盖。

关于此任务

要卸下服务器外盖，请完成以下步骤：

过程

1. 请阅读从第 vii 页的『安全』和第 31 页的『安装准则』上开始的安全信息。
2. 关闭服务器和外围设备，并在必要时断开电源线和所有外部电缆的连接。
3. 如果服务器已安装在机架中，请将该服务器从机架箱滑出。
4. 用力向上拉外盖顶部的蓝色滑锁（位于服务器前部的中心），然后向服务器后部滑动外盖，直至外盖脱离机箱。

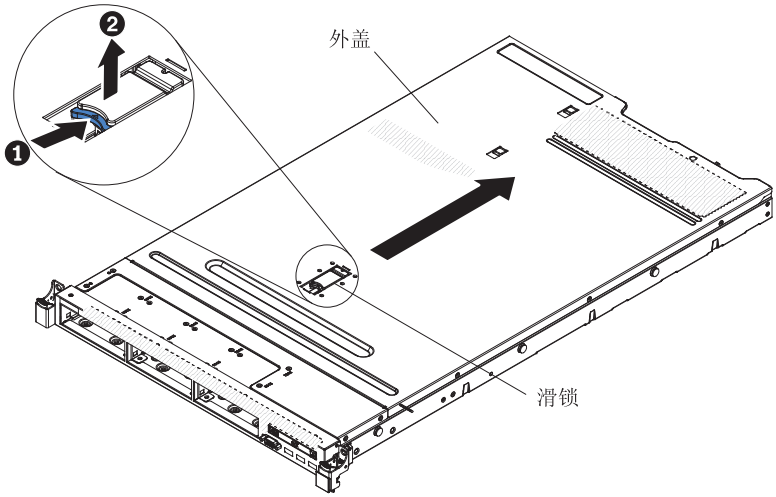

图 104. 卸下外盖

5. 将服务器外盖从服务器上取下，并将其放置在一边。

   警告： 为了保持正常散热和空气流通，请在开启服务器之前重新安装服务器外盖。

重新安装外盖

使用本信息来重新安装外盖。

关于此任务

要重新安装服务器外盖，请完成以下步骤：

过程

1. 请确保所有电缆、适配器和其他组件均已正确安装且牢固就位，并且未将任何零散的工具或部件遗留在服务器内。另请确保所有内部电缆布放正确。

   要点： 在向前滑动外盖之前，请确保外盖的正面、后面和侧面的所有卡口都与机箱正确咬合。如果并非所有卡口都与机箱正确咬合，那么稍后卸下外盖将会十分困难。
2. 将外盖放置在服务器顶部。
3. 将外盖向服务器正面滑动。
4. 确保外盖与服务器上所有插片卡口均正确咬合。
5. 向下按压外盖顶部的蓝色滑锁（位于服务器前部的中心）。

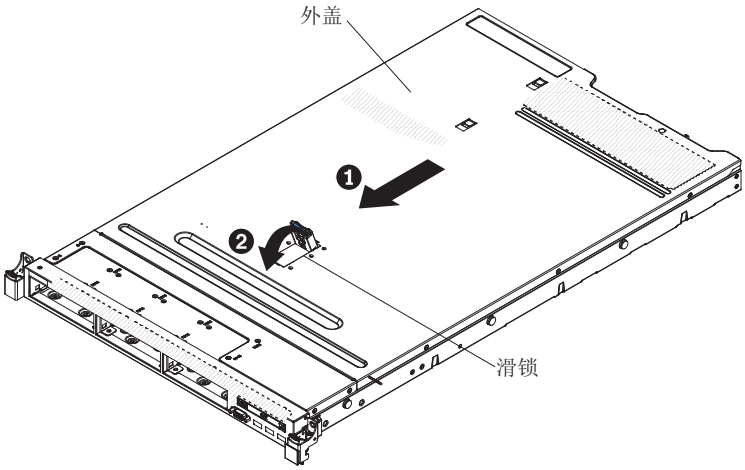

图 105. 安装外盖

6. 将服务器滑入机架中，直至锁定。
7. 重新连接外部电缆和电源线。

卸下空气挡板

使用本信息来卸下空气挡板。

关于此任务

要卸下空气挡板，请完成以下步骤：

过程

1. 请阅读从第 vii 页的『安全』和第 31 页的『安装准则』上开始的安全信息。
2. 关闭服务器和外围设备，并断开电源线和所有外部电缆的连接（请参阅第 21 页的『关闭服务器』）。
3. 卸下外盖（请参阅第 34 页的『卸下外盖』）。
4. 握住空气挡板，使定位销脱离定位销孔；然后，向上抬起空气挡板。

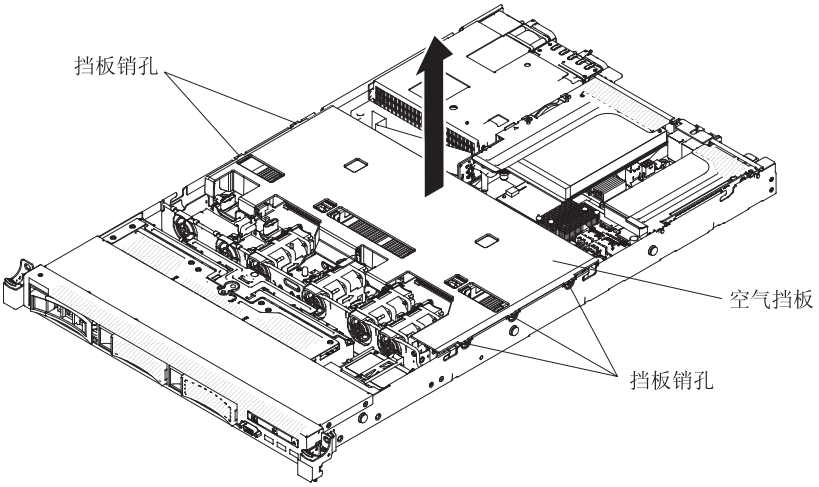

图 106. 卸下空气挡板

5. 从服务器中卸下空气挡板，并将其放置在一边。

   警告： 为了保持正常散热和空气流通，请在开启服务器之前重新安装空气挡板。服务器在空气挡板卸下时运行可能会损坏服务器组件。

更换空气挡板

请使用本信息来更换空气挡板。

关于此任务

要安装空气挡板，请完成以下步骤：

过程

1. 请阅读从第 vii 页的『安全』和第 31 页的『安装准则』上开始的安全信息。
2. 关闭服务器和外围设备，并断开电源线和所有外部电缆的连接。
3. 卸下外盖（请参阅第 34 页的『卸下外盖』）。
4. 将空气挡板定位销与机箱两侧的挡板定位销孔对齐；然后，将空气挡板向下放入服务器。向下按压空气挡板，直至其牢固就位。

   注：在安装空气挡板以进行适当散热之前，请先合上 DIMM 插槽两端的固定夹。

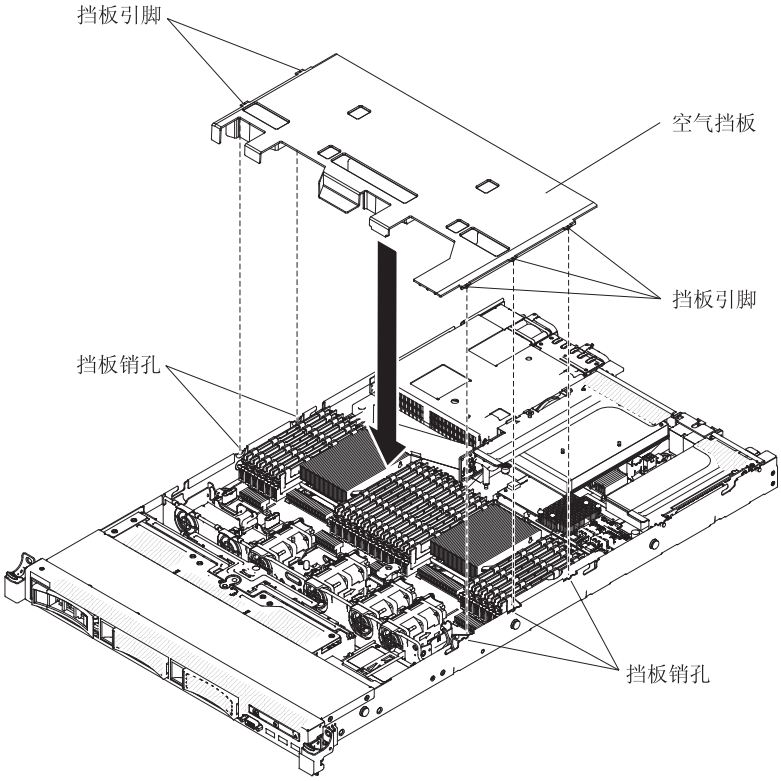

图 107. 安装空气挡板

5. 重新安装外盖（请参阅第 197 页的『重新安装外盖』）。
6. 将服务器滑入机架。
7. 重新连接拔下的电源线和所有电缆。
8. 开启外围设备和服务器。

卸下 RAID 适配器电池或闪存电源模块

使用本信息来卸下远程安装的 RAID 适配器电池或闪存电源模块。

关于此任务

如果 RAID 适配器电池或闪存电源模块安装在风扇仓旁并且需要予以更换，请完成以下步骤：

过程

1. 请阅读从第 vii 页的『安全』和第 31 页的『安装准则』上开始的安全信息。
2. 关闭服务器和外围设备，并断开所有电源线的连接。
3. 卸下外盖（请参阅第 34 页的『卸下外盖』）。
4. 打开支架之前，请卸下覆盖或阻挡支架的所有电缆。
5. 朝着风扇仓拉动松开卡口，并将固定夹解锁。

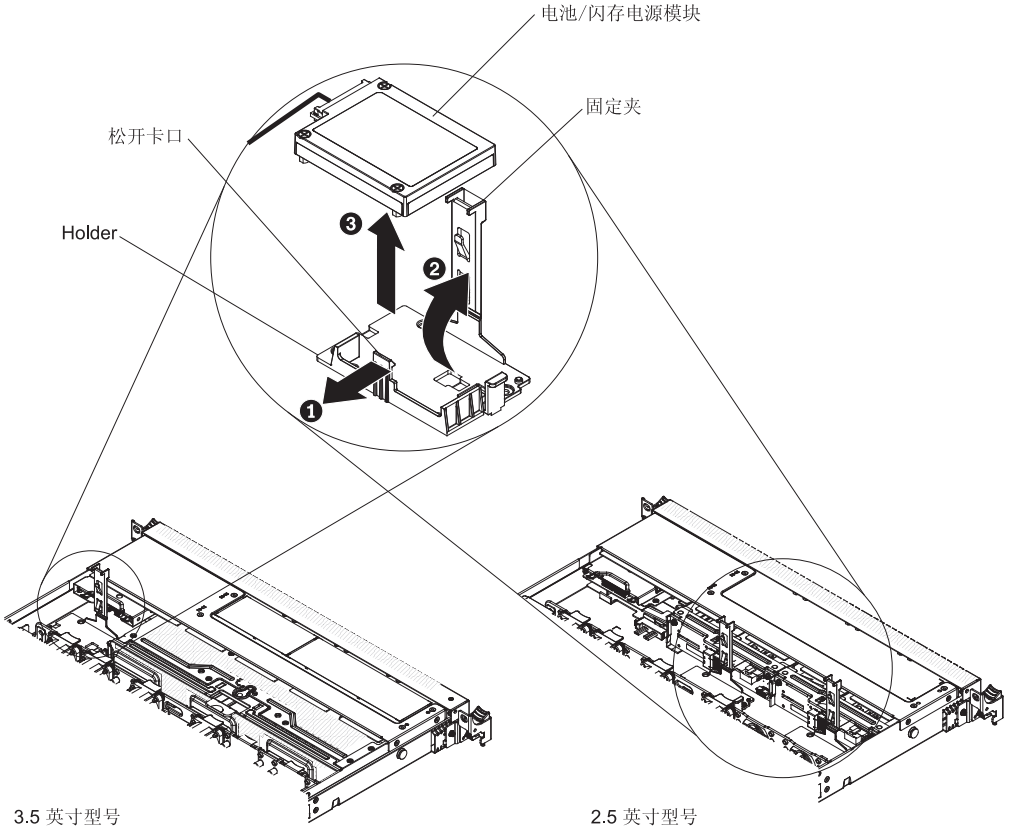

图 108. 卸下 RAID 适配器电池或闪存电源模块

警告： 确保电缆未被夹住，并且电缆未覆盖任何接口或妨碍主板上的任何组件。

6. 从电池上的接口断开电缆的连接。

   注：您不必从闪存电源模块断开电缆的连接。

7. 将电池或闪存电源模块抬起，以从仓中将其卸下。

结果

如果要求您退回 RAID 适配器电池或闪存电源模块，请按照所有包装指示信息进行操作，并使用提供给您的所有包装材料进行装运。

更换 RAID 适配器电池或闪存电源模块

使用本信息来更换 RAID 适配器电池或闪存电源模块。

关于此任务

在安装任何随电池或闪存电源模块提供的 RAID 适配器时，有时需要在服务器中的另一个位置安装电池或闪存电源模块，以防止电池或闪存电源模块过热。根据您的服务器型号，有时必须在光盘驱动器仓或底板附近远程安装电池或闪存电源模块。2.5 英寸服务器型号最多支持两个电池或闪存电源模块。

要将 RAID 适配器电池安装到服务器中，请完成以下步骤：

过程

1. 请阅读从第 vii 页的『安全』和第 31 页的『安装准则』上开始的安全信息。
2. 关闭服务器和外围设备，并断开所有电源线和外部设备的连接。
3. 卸下外盖（请参阅第 34 页的『卸下外盖』）。
4. 将 ServeRAID 适配器安装到主板上（请参阅第 240 页的『更换 ServeRAID SAS/SATA 控制器』），或将 ServeRAID 适配器安装到转接卡上，然后将转接卡组合件安装到服务器中（请参阅第 236 页的『更换适配器』）。
5. 将电缆一端连接到 RAID 适配器内存模块。
6. 沿机箱布放电缆。

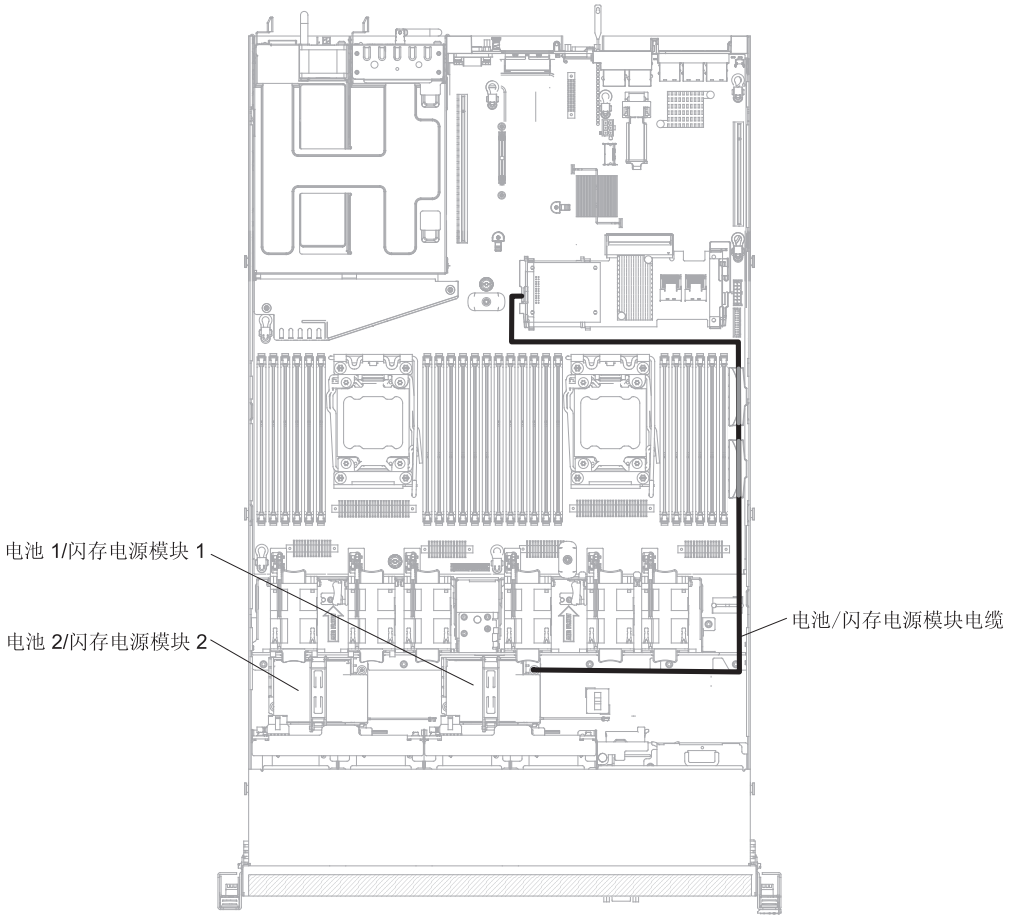

图 109. 连接 RAID 适配器电池或闪存电源模块电缆

警告： 确保电缆未被夹住，并且电缆未覆盖任何接口或妨碍主板上的任何组件。

7. 打开支架之前，请卸下覆盖或阻挡支架的所有电缆。
8. 安装电池或闪存电源模块：
   a. 松开固定夹，使其处于打开位置。
   b. 将电缆接口与支架上的插槽对齐。将电池或闪存电源模块放入支架，确保支架与电池或闪存电源模块牢固地咬合到一起。

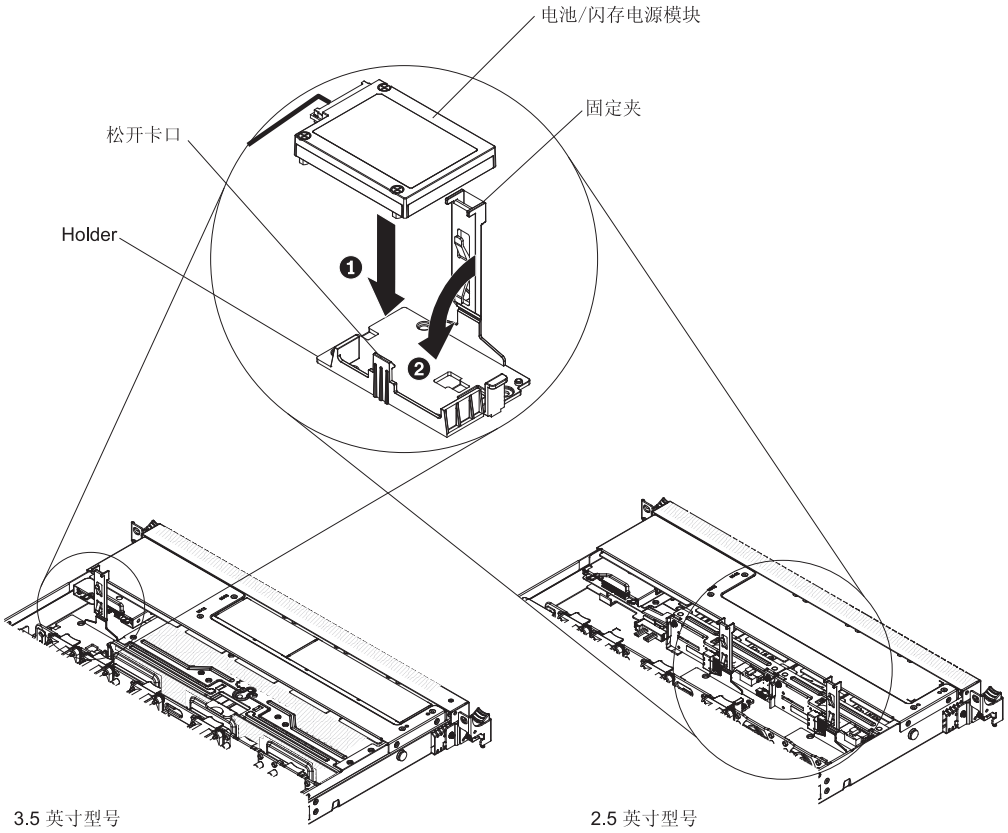

图 110. 安装 RAID 适配器电池或闪存电源模块

注：电池或闪存电源模块的位置取决于您安装的电池或闪存电源模块的类型。

c. 将电缆的另一端连接至电池或闪存电源模块。

d. 放下并按压按压固定夹，直至其咬合到位，以使电池或闪存电源模块牢固就位。

9. 重新安装外盖（请参阅第 197 页的『重新安装外盖』）。
10. 将服务器滑入机架。
11. 重新连接电源线和所有外部电缆，并打开服务器和外围设备。

卸下 RAID 适配器电池或闪存电源模块仓

本信息用于卸下 RAID 适配器电池或闪存电源模块仓。

关于此任务

如果 RAID 适配器电池或闪存电源模块安装在距离风扇仓较远的位置并且需要予以更换，请完成以下步骤：

过程

1. 请阅读从第 vii 页的『安全』和第 31 页的『安装准则』上开始的安全信息。
2. 关闭服务器和外围设备，断开所有电源线的连接；然后卸下外盖（请参阅第 34 页的『卸下外盖』）。
3. 卸下 RAID 适配器电池或闪存电源模块（请参阅第 200 页的『卸下 RAID 适配器电池或闪存电源模块』）。
4. 拧松系统托盘上的两颗螺钉。

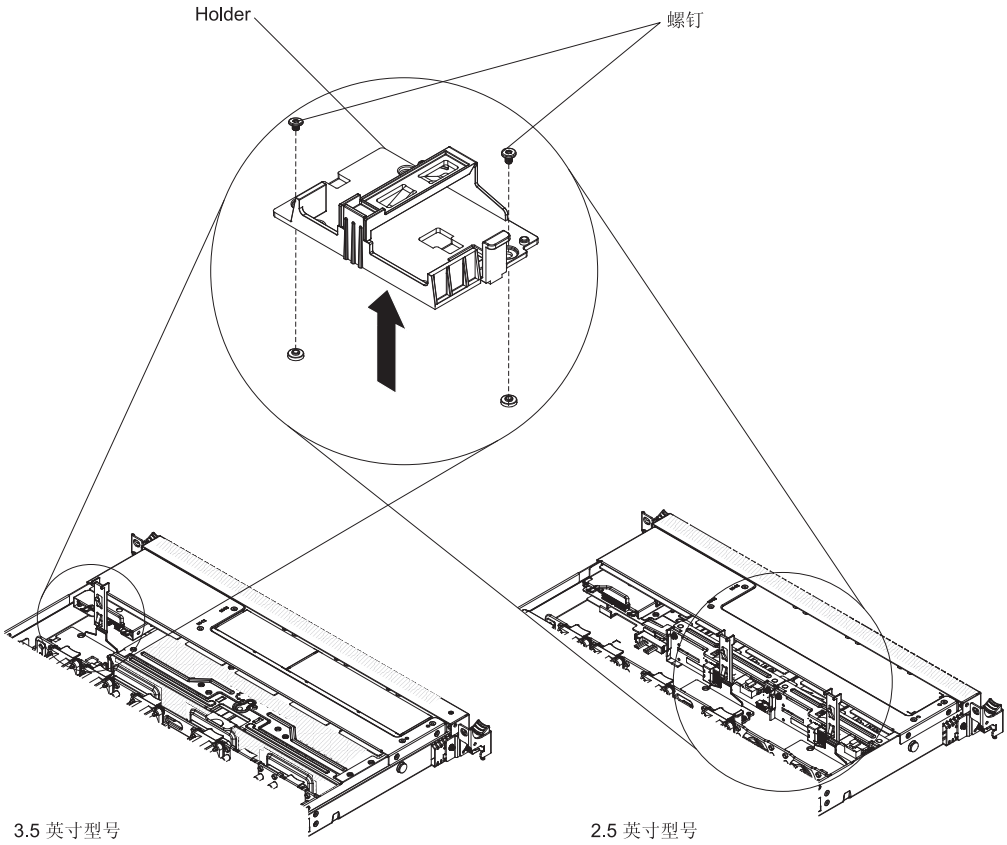

图 111. 卸下 RAID 适配器电池或闪存电源模块仓

5. 将仓抬起，从系统托盘将其卸下。

结果

如果要求您退回 RAID 适配器电池或闪存电源模块仓，请按照所有包装指示信息进行操作，并使用提供给您的所有包装材料进行装运。

更换 RAID 适配器电池或闪存电源模块仓

使用本信息来更换 RAID 适配器电池或闪存电源模块仓。

关于此任务

要安装 RAID 适配器电池或闪存电源模块仓，请完成以下步骤：

过程

1. 请阅读从第 vii 页的『安全』和第 31 页的『安装准则』上开始的安全信息。
2. 关闭服务器和外围设备，并断开所有电源线和外部设备的连接；然后，卸下外盖（请参阅第 34 页的『卸下外盖』）。
3. 将仓对齐，并将其放在系统托盘上。

   备注：
   - 在 3.5 英寸型号中可以安装一个仓。
   - 在 2.5 英寸型号中可以安装两个仓。

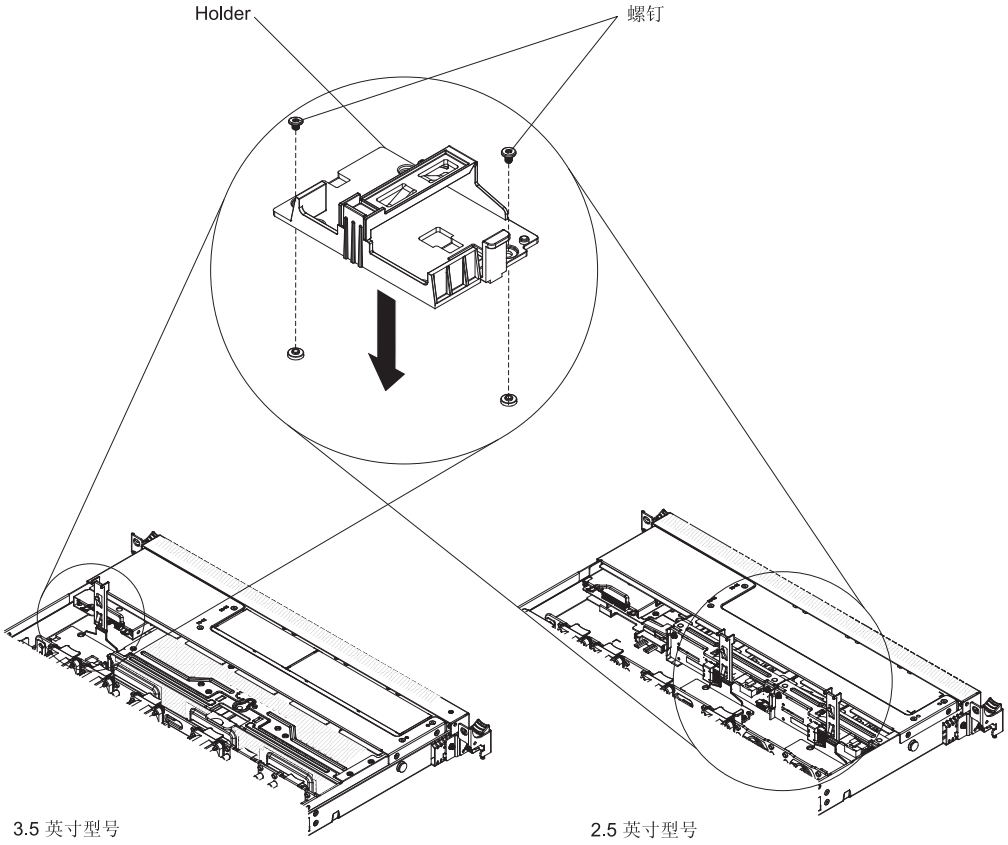

图 112. 安装 RAID 适配器电池或闪存电源模块仓

4. 拧紧仓随附的两颗螺钉，并确保仓在系统托盘上牢固就位。
5. 更换外盖（请参阅第 197 页的『重新安装外盖』）。
6. 将服务器滑入机架。
7. 重新连接电源线和所有外部电缆，并打开服务器和外围设备。

卸下和更换 1 类 CRU

您需要自行负责更换 1 类 CRU。如果请求 IBM 安装 1 类 CRU，您必须支付安装费用。

本文档中的插图可能与您的硬件略有不同。

卸下热插拔硬盘驱动器

使用本信息来卸下热插拔硬盘驱动器。

关于此任务

警告：

- 为了避免损坏硬盘驱动器接口，无论何时安装或卸下硬盘驱动器，都需要确保服务器外盖已安装到位并完全闭合。
- 为了确保系统充分散热，如果托架中未安装硬盘驱动器或填充板，请不要使服务器运行超过 2 分钟。
- 在对磁盘驱动器、磁盘驱动器控制器（包括集成在主板上的控制器）、磁盘驱动器底板或磁盘驱动器电缆进行更改之前，请备份硬盘上存储的所有重要数据。
- 在卸下 RAID 阵列的任何组件之前，请备份所有 RAID 配置信息。

要卸下热插拔硬盘驱动器，请完成以下步骤。

过程

1. 请阅读从第 vii 页的『安全』和第 31 页的『安装准则』上开始的安全信息。
2. 从服务器上卸下驱动器之前，确保保存了该驱动器上的数据，尤其是在该驱动器属于 RAID 阵列的情况下。
3. 将松开滑锁（橙色）轻轻地滑到左侧，以将驱动器手柄解锁。

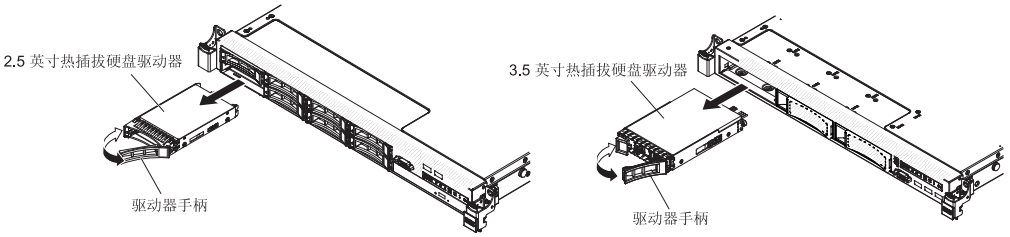

图 113. 卸下热插拔硬盘驱动器

4. 握住手柄，并将驱动器滑出驱动器托架。
5. 重新安装驱动器托架填充面板。
6. 如果要求您退回驱动器组合件，请按照所有包装说明进行操作，并使用提供给您的所有运输包装材料。

更换热插拔硬盘驱动器

使用本信息来更换热插拔硬盘驱动器。

关于此任务

以下说明介绍了服务器支持的硬盘驱动器类型，以及安装硬盘驱动器时必须考虑的其他信息。要获取受支持硬盘驱动器的列表，请访问 http://www.ibm.com/systems/info/x86servers/serverproven/compat/us/。

- 除按照本章中的说明进行操作之外，另外请查看硬盘驱动器随附的文档，以按照其指示信息进行操作。
- 确保您具备驱动器随附的文档中指定的所有电缆和其他设备。
- 选择要在其中安装驱动器的托架。
- 请查看驱动器随附的说明，以确定您是否需要设置驱动器上的任何开关或跳线。如果您正在安装 SAS 或 SATA 硬盘驱动器，请确保设置该设备的 SAS 或 SATA 标识。
- 热插拔服务器型号最多支持 8 个 2.5 英寸或 3 个 3.5 英寸热插拔 SAS 或 SATA 硬盘驱动器。
- 通过填充或占用所有托架及 PCI 和 PCI Express 插槽，可以保护服务器的电磁干扰（EMI）信号完整性和散热。安装驱动器、PCI 或 PCI Express 适配器时，如果稍后要卸下设备，那么请保留托架的 EMC 防护罩和填充面板，或者 PCI 或 PCI Express 适配器插槽的外盖。
- 要获取服务器的受支持可选设备的列表，请访问 http://www.ibm.com/systems/info/x86servers/serverproven/compat/us/。

要安装热插拔 SAS 或 SATA 硬盘驱动器，请完成以下步骤：

注：如果只有一个硬盘驱动器，那么必须安装在托架 0 中（左上角）。

过程

1. 请阅读从第 vii 页的『安全』和第 31 页的『安装准则』上开始的安全信息。
2. 从空的驱动器托架中卸下填充面板。妥善保存填充面板。
3. 将装有驱动器的防静电包与服务器上任何未上漆的金属表面进行接触；然后从包中取出驱动器，并将其放置在防静电表面上。
4. 将硬盘驱动器安装到驱动器托架中：
   a. 确保托盘手柄处于打开（未锁定）位置。
   b. 将驱动器与托架中的导轨对齐。

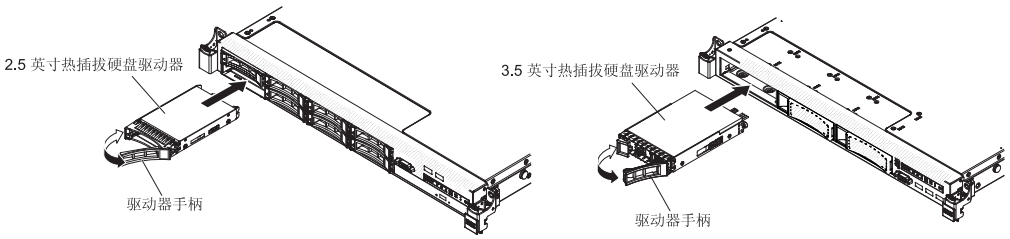

图 114. 安装热插拔硬盘驱动器

c. 轻轻将驱动器推入托架，直至驱动器停住。
d. 将托盘手柄旋转至闭合（锁定）位置。
e. 检查硬盘驱动器状态指示灯，验证硬盘驱动器是否正常运行。如果驱动器的黄色硬盘驱动器状态指示灯持续点亮，表明该驱动器出现故障，必须进行更换。如果硬盘驱动器的绿色活动指示灯闪烁，表明正在访问该驱动器。

   注：如果将服务器配置为使用 ServeRAID 适配器的 RAID 操作，那么在安装硬盘驱动器后，您可能需要重新配置磁盘阵列。有关 RAID 操作的更多信息及使用 ServeRAID 适配器的完整指示信息，请参阅 ServeRAID 适配器文档。

5. 如果要安装其他热插拔硬盘驱动器，请现在进行操作。
6. 开启外围设备和服务器。

结果

驱动器标识：

分配给各驱动器的驱动器标识印在服务器前部。下图显示了驱动器标识的位置。标识号和驱动器托架号是相同的。

2.5 英寸热插拔硬盘驱动器的标识：

为每个驱动器分配的热插拔驱动器标识印在服务器前部。

下图显示了硬盘驱动器标识的位置。标识号和驱动器托架号是相同的。

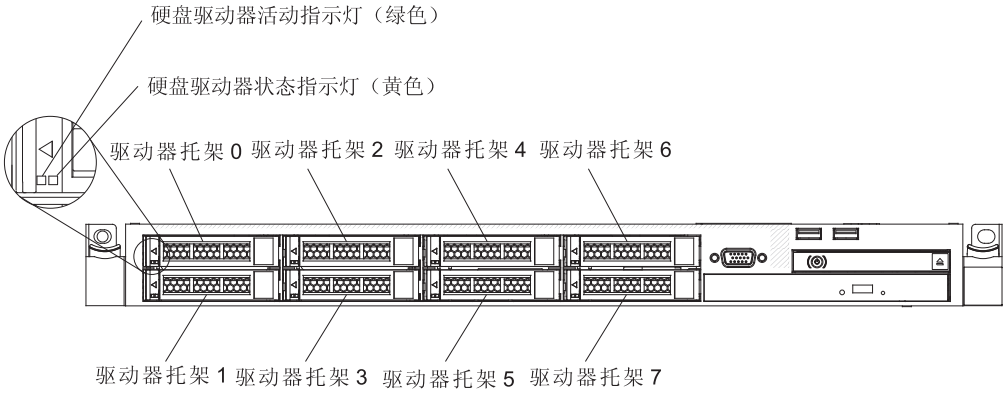

图 115. 2.5 英寸热插拔硬盘驱动器的标识

3.5 英寸热插拔硬盘驱动器的标识：

为每个驱动器分配的热插拔驱动器标识印在服务器前部。

下图显示了硬盘驱动器标识的位置。标识号和驱动器托架号是相同的。

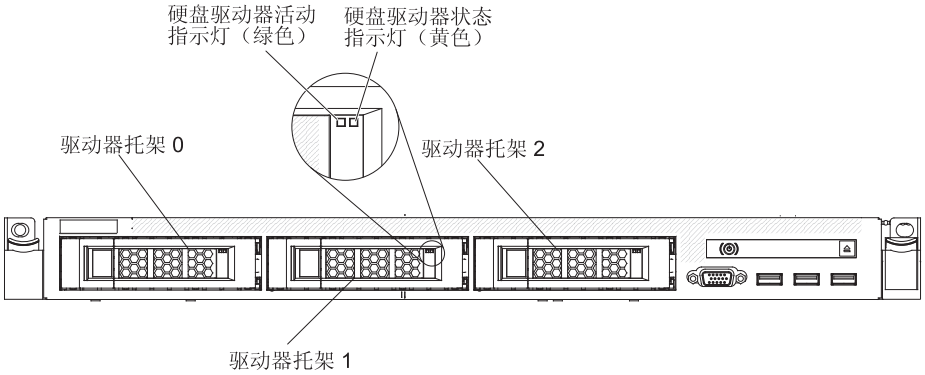

图 116. 3.5 英寸热插拔硬盘驱动器的标识

卸下易插拔硬盘驱动器

使用本信息来卸下易插拔硬盘驱动器。

关于此任务

从服务器卸下易插拔驱动器之前，必须关闭服务器。要卸下易插拔 SATA 硬盘驱动器，请完成以下步骤。

警告：

- 为了避免损坏硬盘驱动器接口，无论何时安装或卸下硬盘驱动器，都需要确保服务器外盖已安装到位并完全闭合。
- 为了确保系统充分散热，如果托架中未安装硬盘驱动器或填充板，请不要使服务器运行超过 2 分钟。

过程

1. 请阅读从第 vii 页的『安全』和第 31 页的『安装准则』上开始的安全信息。
2. 关闭服务器和外围设备，并断开电源线和所有外部电缆的连接。
3. 用手指将蓝色松开滑锁滑至右侧（以松开驱动器），同时用另一根手指握住黑色的驱动器手柄并将硬盘驱动器从驱动器托架中拉动。

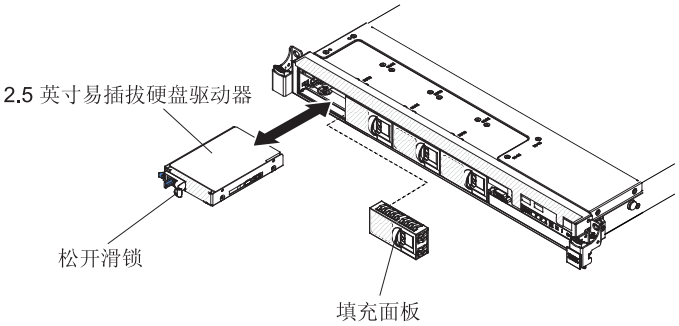

图 117. 卸下 2.5 英寸易插拔硬盘驱动器

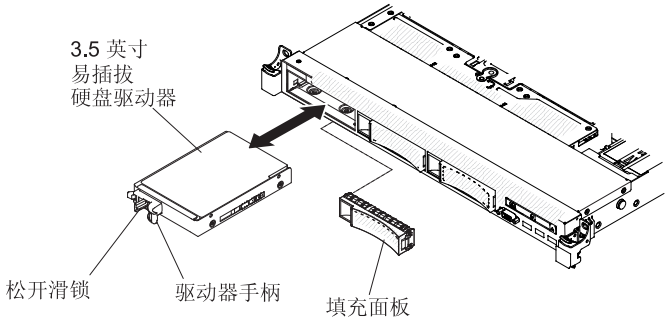

图 118. 卸下 3.5 英寸易插拔硬盘驱动器

4. 重新安装先前卸下的驱动器托架填充板。
5. 如果要求您退回驱动器组合件，请按照所有包装说明进行操作，并使用提供给您的所有运输包装材料。

更换易插拔硬盘驱动器

使用本信息来更换易插拔硬盘驱动器。

关于此任务

在服务器中安装易插拔驱动器之前，必须先关闭该服务器。在安装易插拔 SATA 硬盘驱动器之前，请阅读以下信息。要获取受支持硬盘驱动器的列表，请访问 http://www.ibm.com/systems/info/x86servers/serverproven/compat/us/。

- 除按照本章中的说明进行操作之外，另外请查看硬盘驱动器随附的文档，以按照其指示信息进行操作。
- 确保您具备驱动器随附的文档中指定的所有电缆和其他设备。
- 选择要在其中安装驱动器的托架。
- 请查看驱动器随附的说明，以确定您是否需要设置驱动器上的任何开关或跳线。如果您正在安装 SATA 设备，请确保设置该设备的 SATA 标识。
- 最多可在服务器中安装 3 个 3.5 英寸易插拔 SATA 硬盘驱动器。由于热插拔驱动器不受支持，因此请勿将其安装到易插拔服务器型号中。
- 可以在服务器的托架 0 中安装一个 2.5 英寸易插拔 SATA 硬盘驱动器。由于热插拔驱动器不受支持，因此请勿将其安装到易插拔服务器型号中。
- 易插拔服务器型号仅可用于非 RAID 配置中。

- 通过填充或占用所有托架及 PCI 和 PCI Express 插槽，可以保护服务器的电磁干扰（EMI）信号完整性和散热。安装驱动器、PCI 或 PCI Express 适配器时，如果稍后要卸下设备，那么请保留托架的 EMC 防护罩和填充面板，或者 PCI 或 PCI Express 适配器插槽的外盖。

要安装易插拔硬盘驱动器，请完成以下步骤：

过程

1. 请阅读从第 vii 页的『安全』和第 31 页的『安装准则』上开始的安全信息。
2. 关闭服务器和外围设备，并断开电源线和所有外部电缆的连接。
3. 从空的驱动器托架中卸下填充面板。
4. 将装有驱动器的防静电包与服务器上任何未上漆的金属表面进行接触；然后从包中取出驱动器，并将其放置在防静电表面上。
5. 将硬盘驱动器安装到驱动器托架中：
   a. 抓住黑色驱动器手柄，向右滑动蓝色松开滑锁，然后将驱动器组合件与托架中的导轨对齐。

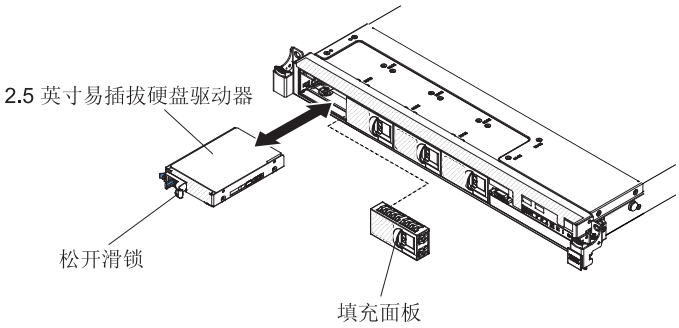

图 119. 安装 2.5 英寸易插拔硬盘驱动器

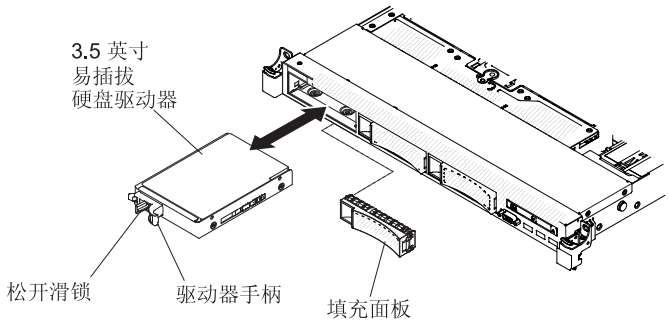

图 120. 安装 3.5 英寸易插拔硬盘驱动器

   b. 轻轻将驱动器推入托架，直至驱动器停住。
6. 重新安装先前卸下的驱动器托架填充板。
7. 如果要安装其他易插拔硬盘驱动器，请现在安装。
8. 开启外围设备和服务器。

驱动器标识：

分配给各驱动器的驱动器标识印在服务器前部。下图显示了驱动器标识的位置。标识号和驱动器托架号是相同的。

2.5 英寸易插拔硬盘驱动器的标识：

为每个驱动器分配的易插拔驱动器标识印在服务器前部。

下图显示了硬盘驱动器标识的位置。标识号和驱动器托架号是相同的。

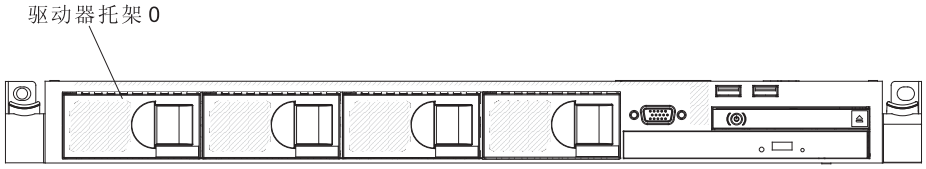

图 121. 2.5 英寸易插拔硬盘驱动器的标识

3.5 英寸易插拔硬盘驱动器的标识：

为每个驱动器分配的易插拔驱动器标识印在服务器前部。

下图显示了硬盘驱动器标识的位置。标识号和驱动器托架号是相同的。

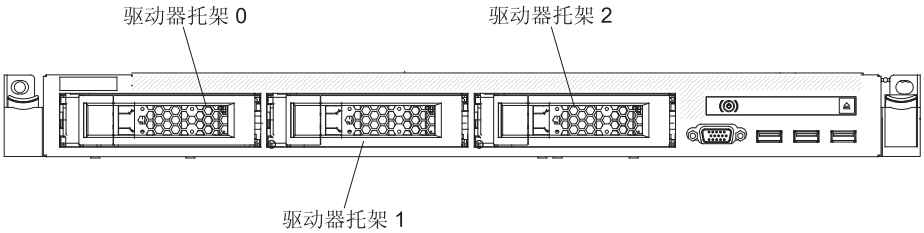

图 122. 3.5 英寸易插拔硬盘驱动器的标识

卸下 DVD 驱动器

本信息用于卸下 DVD 驱动器。

关于此任务

要卸下可选 DVD 驱动器，请完成以下步骤：

过程

1. 请阅读从第 vii 页的『安全』和第 31 页的『安装准则』上开始的安全信息。
2. 关闭服务器和外围设备，并断开所有电源线的连接。
3. 卸下服务器外盖（请参阅第 34 页的『卸下外盖』）。
4. 向下按住松开卡口，同时从后部推动驱动器，使其滑出托架。

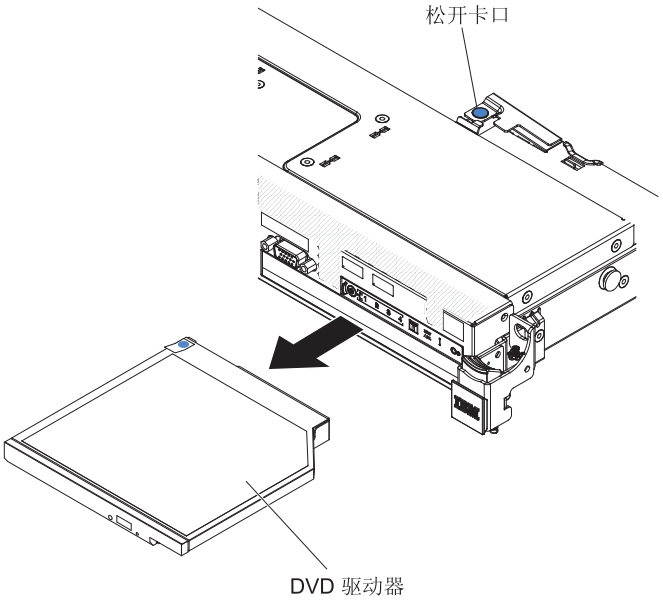

图 123. 卸下 DVD 驱动器

5. 滑动驱动器侧面的驱动器固定夹。妥善存放该固定夹，以在安装替换的驱动器或更换 DVD 驱动器填充面板时使用。

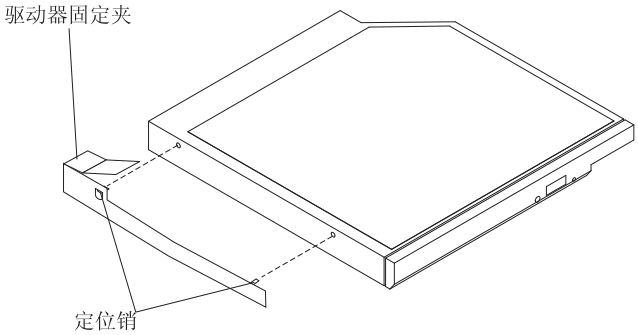

图 124. 卸下 DVD 驱动器固定夹

6. 将驱动器固定夹连接到在步骤 第 215 页的4中卸下的 DVD 驱动器填充面板的侧面。

7. 将 DVD 驱动器填充面板滑入 DVD 驱动器托架，直至 DVD 驱动器填充面板咔嗒一声锁定到位。

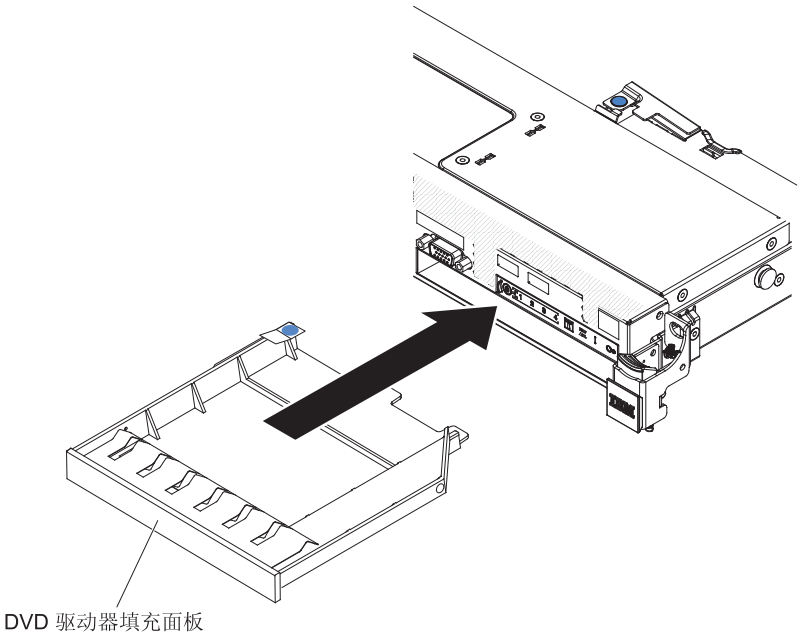

图 125. 安装 DVD 驱动器填充面板

8. 如果要求您退回 DVD 驱动器，请按照所有包装指示信息进行操作，并使用提供给您的所有包装材料进行装运。

更换 DVD 驱动器

使用本信息来更换 DVD 驱动器。

关于此任务

以下注意事项描述服务器支持的驱动器类型，以及安装驱动器时必须注意的其他信息。要获取受支持驱动器的列表，请访问 http://www.ibm.com/systems/info/x86servers/serverproven/compat/us/。

- 找到驱动器随附的文档，除按照本章说明进行操作之外，还应按照随附文档中的说明进行操作。
- 确保您具备驱动器随附的文档中指定的所有电缆和其他设备。
- 服务器支持一个超薄 SATA 光盘驱动器。

要安装可选的 DVD 驱动器，请完成以下步骤：

过程

1. 请阅读从第 vii 页的『安全』和第 31 页的『安装准则』上开始的安全信息。
2. 关闭服务器和外围设备，并断开电源线和所有外部电缆的连接。

   注：当断开服务器与电源的连接时，您将无法查看指示灯，因为切断电源后指示灯将不再点亮。断开电源连接之前，请记录点亮的指示灯，包括操作信息面板上点亮的指示灯、光通路诊断面板上点亮的指示灯以及主板上的服务器内部点亮的指示灯。

3. 卸下外盖（请参阅第 34 页的『卸下外盖』）。
4. 如果已安装 DVD 驱动器填充板，请将其卸下。找到 DVD 驱动器填充板背面的蓝色松开卡口；然后，按住卡口，同时将 DVD 驱动器填充板推出驱动器托架。

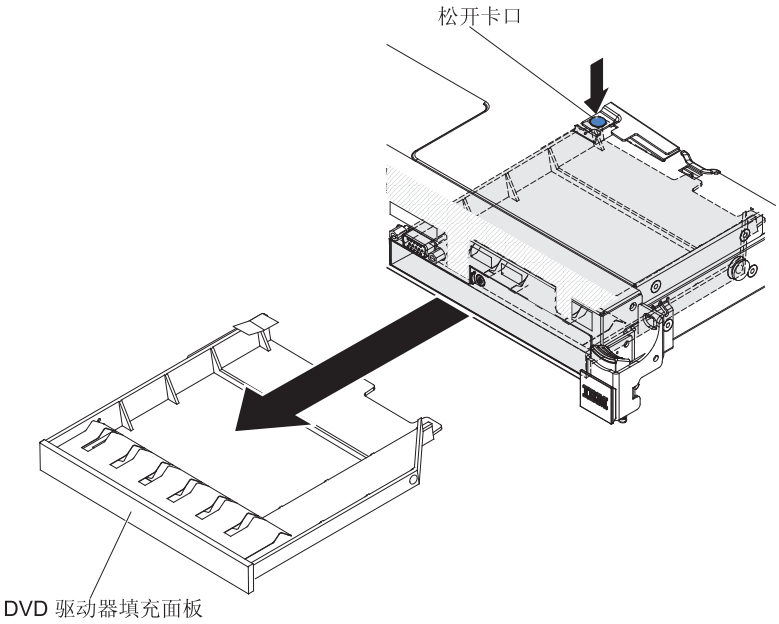

图 126. 卸下 DVD 驱动器填充板

5. 卸下 DVD 驱动器填充板一侧的固定夹。妥善保管 DVD 驱动器填充板以备将来使用。

   注：如果您要安装包含激光器的光盘驱动器，请阅读以下安全预防措施。

   声明 **3**

   

   注意：
   安装激光产品（如 **CD-ROM**、**DVD** 驱动器、光纤设备或发送设备）时，请注意以下事项：
   - 请勿卸下外盖。卸下激光产品的外盖可能会导致遭受危险的激光辐射。设备内部没有可维修的部件。
   - 如果不按此处指定的步骤进行控制、调整或操作，就可能会导致遭受危险的辐射。

   

危险

某些激光产品包含嵌入式 **3A** 类或 **3B** 类激光二极管。请注意以下内容：

打开时有激光辐射。请勿注视光束，请勿直接用光学仪器查看并避免直接暴露于光束之中。

1 类激光产品
Laser Klasse 1
Laser Klass 1
Luokan 1 Laserlaite
Appareil·A Laser de Classe 1

6. 将装有新光盘驱动器的防静电包与服务器上任何未上漆的金属表面进行接触；然后从包中取出光盘驱动器，并将其放置在防静电表面上。
7. 按照驱动器随附的指示信息来设置任何跳线或开关。
8. 将从 DVD 驱动器填充板上卸下的驱动器固定夹连接到新 DVD 驱动器的一侧。

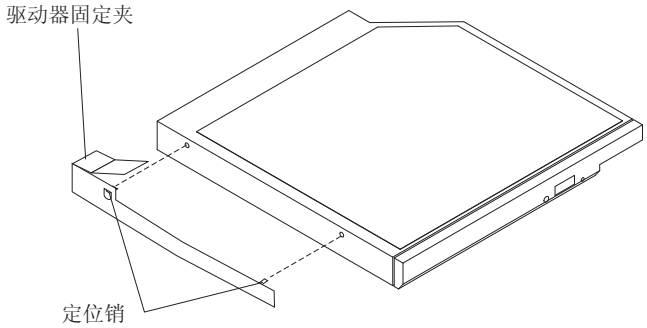

图 127. 安装 DVD 驱动器固定夹

9. 在驱动器托架中对齐 DVD 驱动器，然后将 DVD 驱动器滑入光盘驱动器托架，直至 DVD 驱动器咔嗒一声锁定到位。

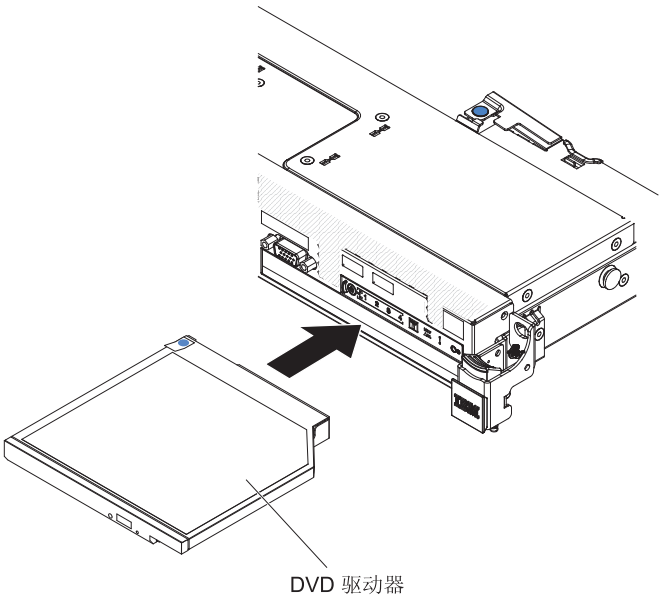

图 128. 安装 DVD 驱动器

10. 连接 DVD 驱动器电缆（请参阅第 220 页的『更换 DVD 驱动器电缆』）。下图显示了 DVD 驱动器的电缆布线：

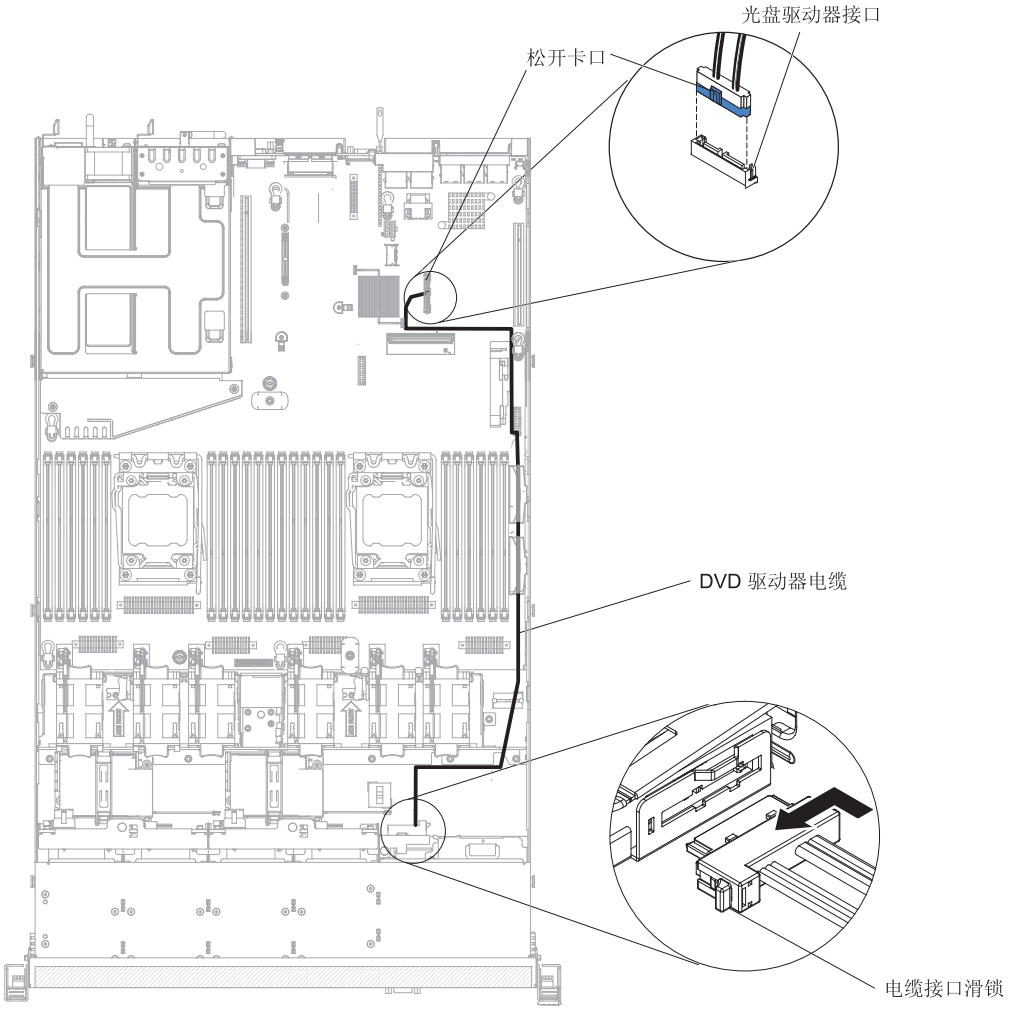

图 129. 布放 DVD 驱动器电缆

11. 重新连接拔下的电源线和所有电缆。
12. 开启外围设备和服务器。

拔出 DVD 驱动器电缆

使用本信息来拔出 DVD 驱动器电缆。

关于此任务

要拔出 DVD 驱动器电缆，请完成以下步骤：

过程

1. 请阅读从第 vii 页的『安全』和第 31 页的『安装准则』上开始的安全信息。
2. 关闭服务器和外围设备，并拔下电源线。
3. 卸下外盖（请参阅第 34 页的『卸下外盖』）。
4. 卸下空气挡板（请参阅第 35 页的『卸下空气挡板』）。
5. 按住接口松开卡口；然后，从主板上的接口拔出 DVD 驱动器电缆。

警告： 您必须按压接口松开卡口，以便从主板断开 DVD 驱动器电缆的连接。断开 DVD 驱动器电缆连接时，请勿用力过大。

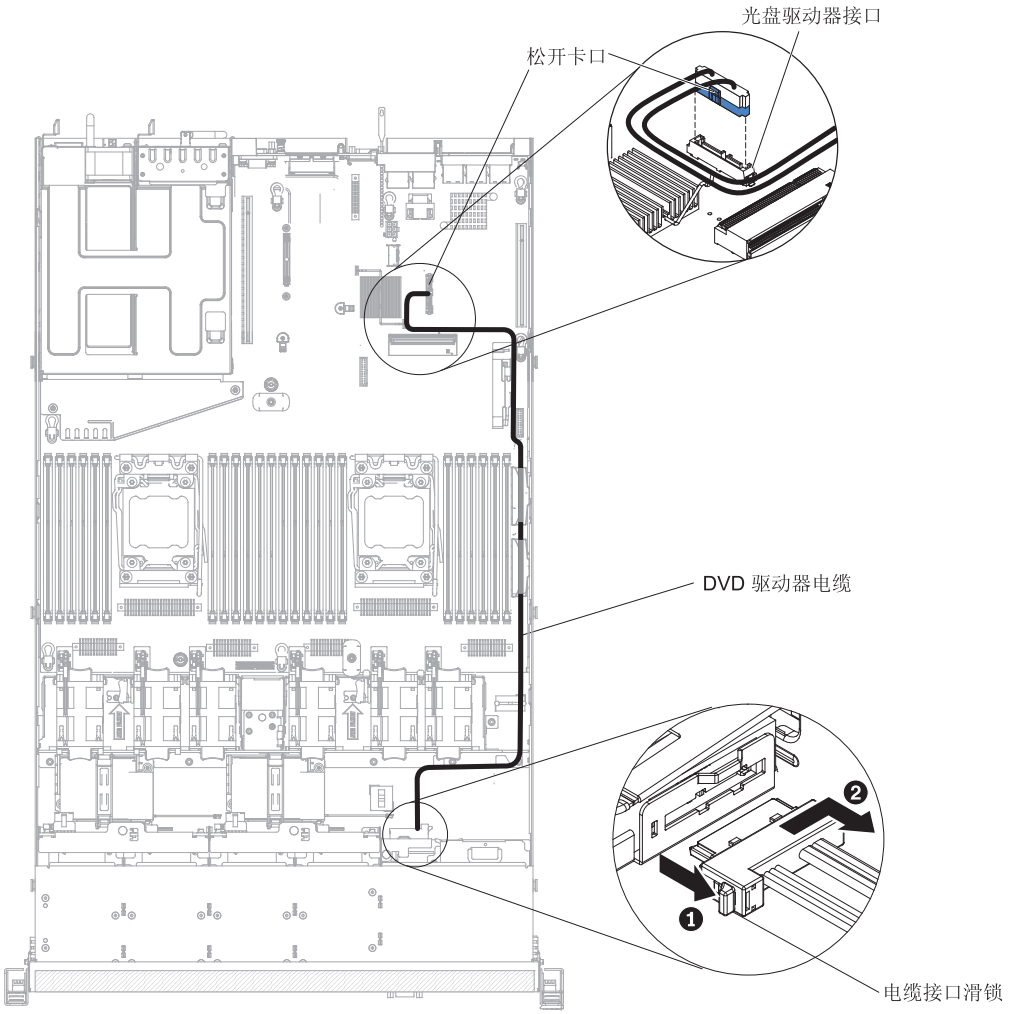

图 130. 布放 DVD 驱动器电缆

6. 在 DVD 驱动器仓的后部，按住接口滑锁（位于电缆接口左侧）并握住电缆接口，然后将其滑动到右侧；然后，从 DVD 驱动器背面的接口卸下 DVD 驱动器电缆，并将其放置在一旁。

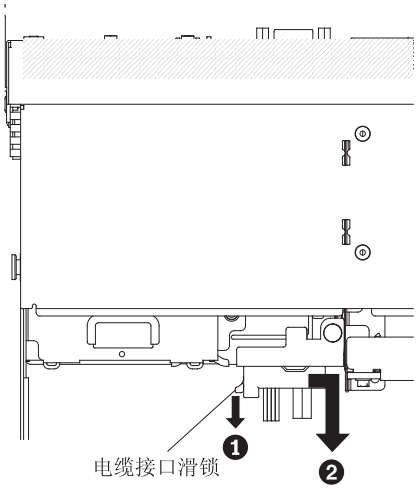

图 131. DVD 驱动器电缆滑锁

结果

如果要求您退回 DVD 驱动器电缆，请按照所有包装指示信息进行操作，并使用提供给您的所有包装材料进行装运。

更换 DVD 驱动器电缆

使用本信息来更换 DVD 驱动器电缆。

关于此任务

要安装 DVD 驱动器电缆，请完成以下步骤：

过程

1. 请阅读从第 vii 页的『安全』和第 31 页的『安装准则』上开始的安全信息。
2. 关闭服务器和外围设备，并断开电源线和所有外部电缆的连接。
3. 卸下外盖（请参阅第 34 页的『卸下外盖』）。
4. 卸下空气挡板（请参阅第 35 页的『卸下空气挡板』）。
5. 将电缆接口与 DVD 驱动器仓后部的接口对齐。将电缆接口按入光盘驱动器仓接口，然后向左滑动直至其牢固就位。

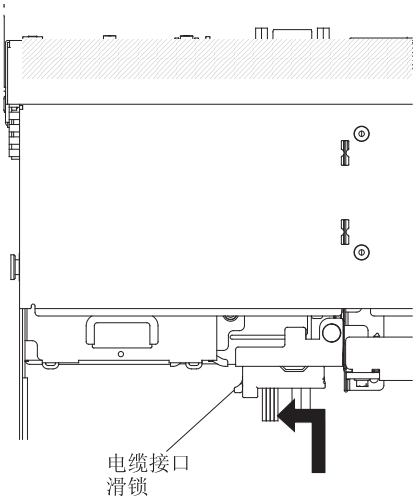

图 132. DVD 驱动器电缆滑锁

下图显示了 DVD 电缆的电缆布线：

警告： 按照下图所示，进行光盘驱动器电缆布线。确保电缆未被夹住，并且电缆未覆盖任何接口或妨碍主板上的任何组件。

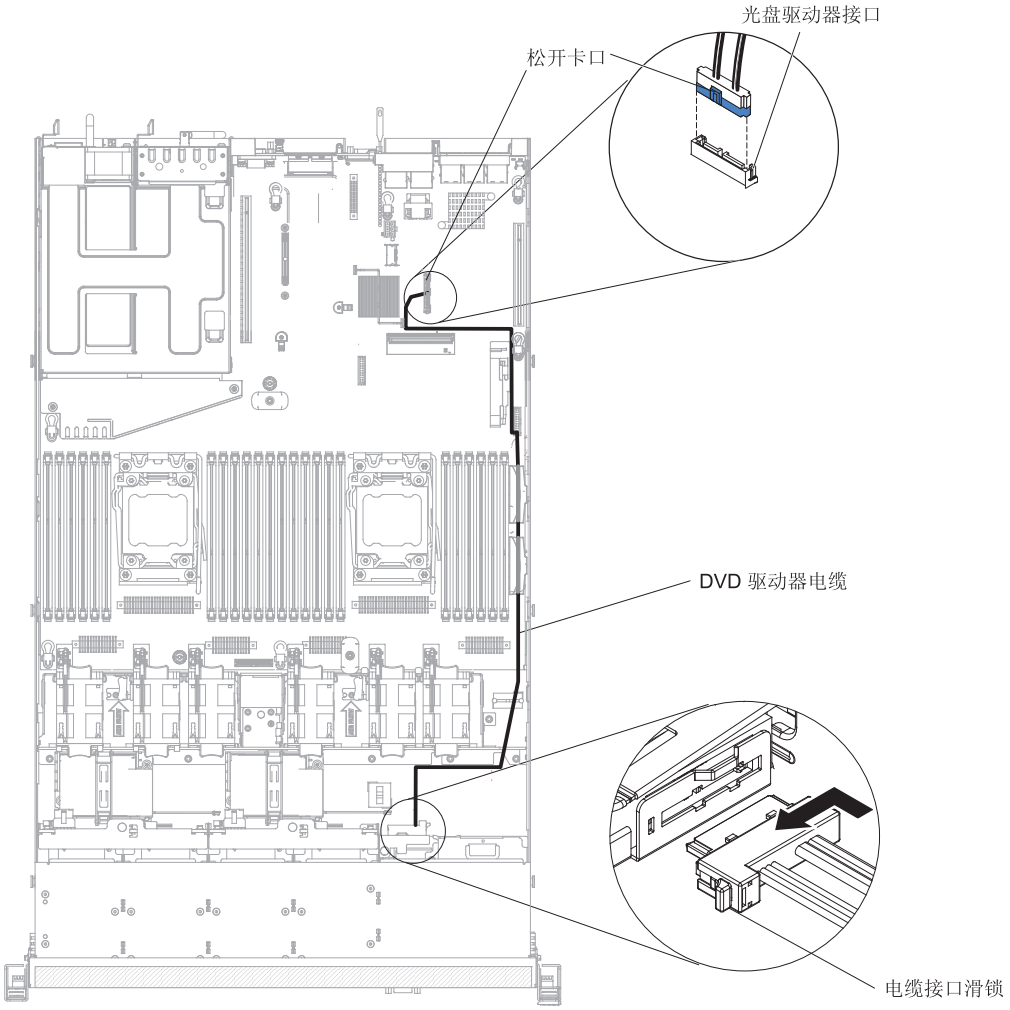

图 133. 布放 DVD 驱动器电缆

6. 重新安装空气挡板（请参阅 第 199 页的『更换空气挡板』）。
7. 更换外盖（请参阅第 197 页的『重新安装外盖』）。
8. 将服务器滑入机架。
9. 重新连接拔下的电源线和所有电缆。
10. 开启外围设备和服务器。

卸下内存条

使用本信息来卸下内存条。

关于此任务

要卸下双列直插式内存条 (DIMM)，请完成以下步骤：

过程

1. 请阅读从第 vii 页的『安全』和第 31 页的『安装准则』上开始的安全信息。
2. 关闭服务器和外围设备，并断开所有电源线的连接。
3. 卸下外盖（请参阅第 34 页的『卸下外盖』）。
4. 卸下空气挡板（请参阅第 35 页的『卸下空气挡板』）。
5. 小心地打开 DIMM 插槽两端的固定夹，然后卸下 DIMM。

   警告： 要避免折断固定夹或损坏 DIMM 插槽，打开及闭合固定夹时请勿用力。

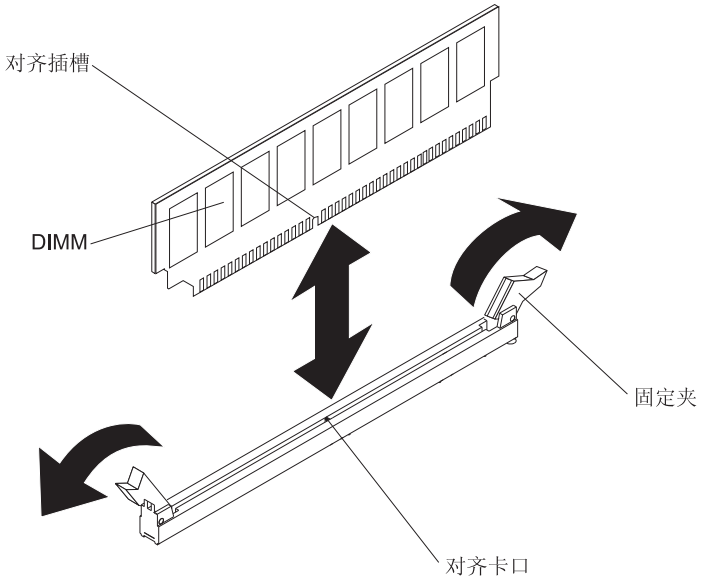

图 134. 取出 DIMM

结果

如果要求您退回 DIMM，请按照所有包装指示信息进行操作，并使用提供给您的用于装运的所有包装材料。

安装内存条

以下注意事项描述服务器支持的双列直插式内存条 (DIMM) 的类型，以及安装 DIMM 时必须注意的其他信息。

- 当安装或卸下 DIMM 时，服务器配置信息将发生更改。重新启动服务器时，系统将显示一条消息，指出内存配置已更改。
- 该服务器仅支持具有纠错码 (ECC) 的业界标准双倍数据速率 3 (DDR3)，1066、1333、1600 或 1866 MHz，PC3-8500、PC3-10600、PC3-12800 或 PC3-14900 带寄存器或无缓冲的同步动态随机访问存储器 (SDRAM) 双列直插式内存条 (DIMM)。请参阅 http://www.ibm.com/systems/info/x86servers/serverproven/compat/us/，以获取服务器支持的内存条的列表。
  - DDR3 DIMM 的规格使用以下格式标注在 DIMM 的标签上。

    ggggg eRxff PC3*v-wwwwwm-aa-bb-ccd*

    其中：

    - *ggggg* 是 DIMM 的总容量（例如 1GB、2 GB 或 4 GB）
    - *eR* 是列数

      1R = 单列

      2R = 双列

      4R = 四列
    - *xff* 是设备组织（位宽）

      x4 = x4 组织（4 DQ 行/SDRAM)

      x8 = x8 组织

      x16 = x16 组织
    - *v* 是 SDRAM 和支持组件的电源电压 (VDD)
      - 空白 = 1.5 伏额定电压
      - L = 1.35 伏额定电压，可运行 1.5 伏

      注：这些电压的值是“额定值”，表示设备特性（如计时）受该电压支持。值为“可运行”，表示设备可在该电压安全运行。然而，不能保证设备特性（如计时）。所有设备都必须能够“忍受”最高的 DDR3 额定电压（1.5 伏），这意味着它们可能不会以 1.5 伏的电压运行，但当接通该电压的电源时设备不会损坏。
    - *wwwww* 是 DIMM 带宽（单位：MBps）

      6400 = 6.40 GBps（DDR3-800 SDRAM，8 字节主数据总线）

      8500 = 8.53 GBps（DDR3-1066 SDRAM，8 字节主数据总线）

      10600 = 10.66 GBps（DDR3-1333 SDRAM，8 字节主数据总线）

      12800 = 12.80 GBps（DDR3-1600 SDRAM，8 字节主数据总线）

      14900 = 14.93 GBps（DDR3-1866 SDRAM，8 字节主数据总线）
    - *m* 是 DIMM 的类型

      E = 带 ECC 的未经缓冲的 DIMM（UDIMM）（x72 位模块数据总线）

      L = 负载减少 DIMM (LRDIMM)

      R = 经寄存的 DIMM（RDIMM）

U = 不带 ECC 的未经缓冲的 DIMM（x64 位主数据总线）

- *aa* 是 CAS 延时，处于时钟中最大的运行频率
- *bb* 是 JEDEC SPD 修订版编码和增补级别
- *cc* 是设计该 DIMM 的参考设计文件
- *d* 是该 DIMM 的参考设计的修订编号

注：要确定 DIMM 的类型，请查看 DIMM 上的标签。标签上的信息格式为 xxxxx *n*Rxxx PC3v-xxxxxx-xx-xx-xxx。第六个数字位置中的数字指示该 DIMM 是单列 (*n*=1)、双列 (*n*=2) 还是四列 (*n*=4)。

- 以下规则适用于 DDR3 RDIMM 速度，因为它与通道中的 RDIMM 数量有关：
  - 在每个通道上安装 1 条 RDIMM 时，内存以 1866 MHz 运行
  - 当每个通道中安装 2 根 RDIMM 时，内存以 1600 MHz 运行
  - 当每个通道中安装 3 根 RDIMM 时，内存以 1066 MHz 运行
  - 服务器中的所有通道都以最快的公共频率运行。
  - 请勿在同一服务器中安装带寄存器、无缓冲和负载减少的 DIMM
- 最大内存速度由微处理器、DIMM 速度、DIMM 类型、UEFI 设置中的 Operating Modes 以及每个通道中安装的 DIMM 数目共同决定。
- 在每个通道两根 DIMM 的配置中，当满足以下条件时，服务器会自动以高达 1600 MHz 的最大内存速度运行：
  - 在同一通道中安装两根 1.35 伏单列、双列或四列 UDIMM、RDIMM 或 LRDIMM。在 Setup Utility 中，**Memory speed** 设置为 **Max performance**，并且 **LV-DIMM power** 设置为 **Enhance performance** 方式。1.35 伏 UDIMM、RDIMM 或 LRDIMM 将以 1.5 伏运行。
- 该服务器最多支持 16 根双列 UDIMM。服务器每个通道最多支持两根 UDIMM。
- 该服务器最多支持 24 根单列或双列 RDIMM，或 16 根四列 RDIMM。服务器不支持在同一通道内安装 3 根四列 RDIMM。
- 下表显示了使用分列的 DIMM 可以安装的最大内存量示例：

表 20. 使用分列 DIMM 的最大安装内存量

DIMM 数量	**DIMM** 类型	**DIMM** 大小	总内存
16	双列 UDIMM	4 GB	64 GB
24	单列 RDIMM	2 GB	48 GB
24	单列 RDIMM	4 GB	96 GB
24	双列 RDIMM	4 GB	96 GB
24	双列 RDIMM	8 GB	192 GB
24	双列 RDIMM	16 GB	384 GB
16	四列 RDIMM	8 GB	128 GB
24	四列 LRDIMM	32 GB	768 GB

- 可用于服务器的 UDIMM 选件为 4 GB。使用 UDIMM 时，服务器支持最小 4 GB 和最大 64 GB 的系统内存。
- 可用于服务器的 RDIMM 选项包括 2 GB、4 GB、8 GB 和 16 GB。使用 RDIMM 时，服务器支持最小 2 GB 和最大 384 GB 的系统内存。

- 可用于服务器的 LRDIMM 选件为 32 GB。使用 LRDIMM 时，服务器支持最小 32 GB 和最大 768 GB 的系统内存。

  注：根据系统配置，可用内存量可能会有所减少。必须为系统资源保留一定的内存量。要查看已安装的内存总量和已配置的内存量，请运行 Setup Utility。有关更多信息，请参阅第 92 页的『配置服务器』。
- 每个微处理器必须至少安装一个 DIMM。例如，如果服务器安装了两个微处理器，那么您必须至少安装两个 DIMM。但是，要提高系统性能，每个微处理器至少需要安装 4 根 DIMM。
- 服务器中的 DIMM 必须是同一类型（RDIMM、UDIMM 或 LRDIMM）才能确保服务器正确运行。
- 在通道内安装一个四列 DIMM 时，将其安装在距离微处理器最远的 DIMM 插槽中。

备注：

1. 您可以在安装好微处理器 2 后立即为其安装 DIMM；不需要事先填充微处理器 1 的所有 DIMM 插槽。
2. DIMM 插槽 13-24 是为微处理器 2 保留的；因此 DIMM 插槽 13-24 会在安装微处理器 2 后启用。

下图显示了主板上 DIMM 插槽的位置。

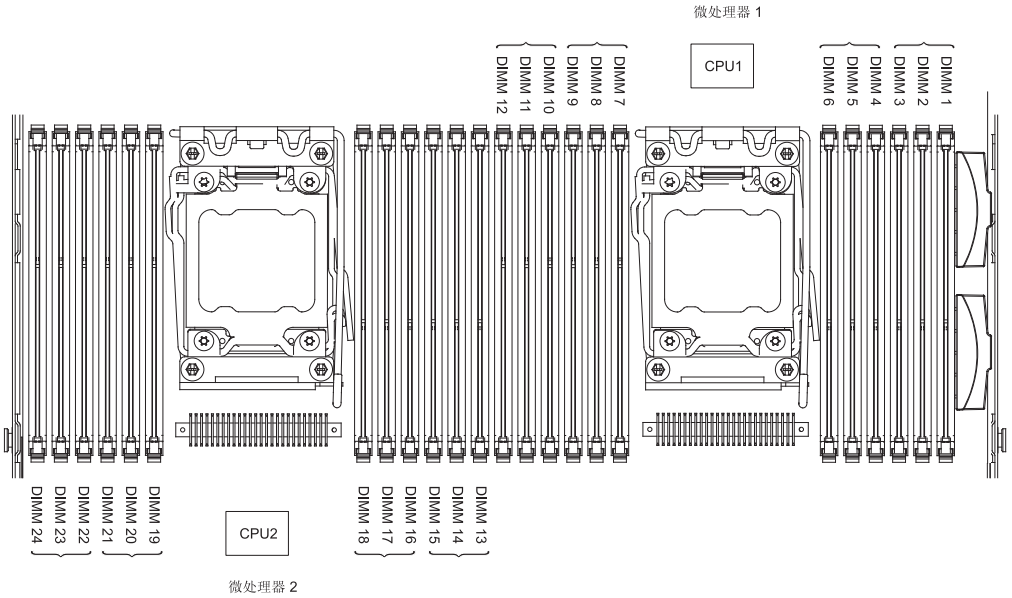

图 135. DIMM 插槽位置

***DIMM** 安装顺序：*

根据服务器型号，服务器至少随附一条安装在插槽 1 中的 2 GB 或 4 GB DIMM。如果要安装更多 DIMM，请按照下表中所示的顺序进行安装，以优化系统性能。

通常，每个微处理器的内存接口上的所有三个通道可以按照任意顺序填充，没有任何匹配需求。

表 21. 正常方式 DIMM 安装顺序

已安装的微处理器数	**DIMM** 插槽填充顺序
已安装一个微处理器	1、4、9、12、2、5、8、11、3、6、7 和 10
已安装两个微处理器	1、13、4、16、9、21、12、24、2、14、5、17、8、20、11、23、3、15、6、18、7、19、10 和 22

内存镜像通道：

内存镜像通道方式可以同时在两个通道中的两对 DINN 上复制和存储数据。

如果发生故障，那么内存控制器会从主 DIMM 内存对切换至备份的 DIMM 内存对。要通过 Setup Utility 启用内存镜像通道，请选择 **System Settings** > **Memory**。要了解更多信息，请参阅第 96 页的『使用 Setup Utility』。使用内存镜像通道功能时，请考虑以下信息：

- 使用内存镜像通道时，必须一次安装一对 DIMM。每对中两个 DIMM 的大小、类型和列（单列、双列或四列）以及组织形式必须完全相同，但速度可以不同。通道以任意通道中 DIMM 的最低速度运行。
- 当启用内存镜像通道时，最大可用内存将减小为已安装内存的一半。例如，如果安装了 64 GB 使用 RDIMM 的内存，那么使用内存镜像通道时只有 32 GB 的可寻址内存可用。
- 对于 UDIMM，用于微处理器 1 的 DIMM 插槽 3、6、7 和 10 以及用于微处理器 2 的 DIMM 插槽 15、18、19 和 22 不用于内存镜像通道方式。

下图列出了各个内存通道上的 DIMM 插槽。

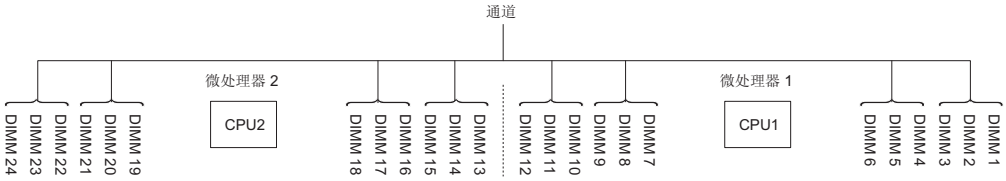

图 136. 各个内存通道上的插槽

下表显示了内存镜像通道方式的安装顺序：

表 22. 内存镜像通道方式 DIMM 填充顺序

DIMM 数量	已安装的微处理器数	**DIMM** 插槽
第 1 对 DIMM	1	1 和 4
第 2 对 DIMM	1	9 和 12
第 3 对 DIMM	1	2 和 5
第 4 对 DIMM	1	8 和 11

表 22. 内存镜像通道方式 DIMM 填充顺序 (续)

DIMM 数量	已安装的微处理器数	**DIMM** 插槽
第 5 对 DIMM	1	3 和 6
第 6 对 DIMM	1	7 和 10
第 7 对 DIMM	2	13 和 16
第 8 对 DIMM	2	21 和 24
第 9 对 DIMM	2	14 和 17
第 10 对 DIMM	2	20 和 23
第 11 对 DIMM	2	15 和 18
第 12 对 DIMM	2	19 和 22
表格注释：如果在服务器中安装了 UDIMM，那么在内存镜像通道方式下不使用 DIMM 插槽 3、6、7、10、15、18、19 和 22。		

内存列组备用：

内存列组备用功能用于禁用系统配置中发生故障的内存，并激活列组备用 DIMM 以替换发生故障的活动 DIMM。

您可以在 Setup Utility 中启用列组备用内存，请选择 **System Settings** > **Memory**。要了解更多信息，请参阅第 96 页的『使用 Setup Utility』。

启用内存列组备用方式时，最大可用内存将减少。

下图列出了各个内存通道上的 DIMM 插槽。

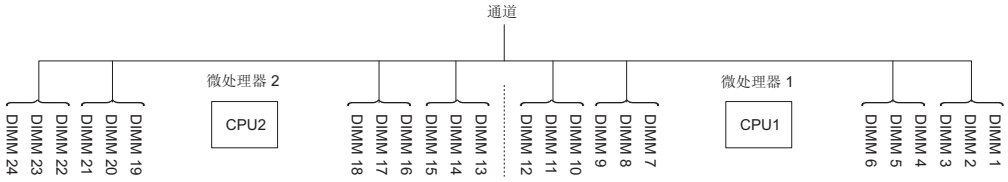

图 137. 各个内存通道上的插槽

按照列组备用方式的安装顺序操作：

- 在通道中至少安装一个四列 DIMM。
- 在通道中至少安装两个单列或双列 DIMM。

表 23. 内存列组备用方式 DIMM 插入顺序

DIMM 数量	已安装的微处理器数	**DIMM** 插槽
第 1 对 DIMM	1	1 和 2
第 2 对 DIMM	1	4 和 5
第 3 对 DIMM	1	8 和 9
第 4 对 DIMM	1	11 和 12
第 5 对 DIMM	1	7 和 10
第 6 对 DIMM	1	3 和 6
第 7 对 DIMM	2	13 和 14

表 23. 内存列组备用方式 DIMM 插入顺序 (续)

DIMM 数量	已安装的微处理器数	**DIMM** 插槽
第 8 对 DIMM	2	16 和 17
第 9 对 DIMM	2	20 和 21
第 10 对 DIMM	2	23 和 24
第 11 对 DIMM	2	19 和 22
第 12 对 DIMM	2	15 和 18
表格注释：如果在服务器中安装了 UDIMM，那么在内存列备用方式下 DIMM 插槽 3、6、7、10、15、18、19 和 22 不使用。		

更换内存条：

请参照本信息来安装内存条。

关于此任务

要安装内存条，请完成以下步骤：

过程

1. 请阅读从第 vii 页的『安全』和第 31 页的『安装准则』上开始的安全信息。
2. 关闭服务器和外围设备，并在必要时断开电源线和所有外部电缆的连接。
3. 卸下外盖（请参阅第 34 页的『卸下外盖』）。
4. 卸下空气挡板（请参阅第 35 页的『卸下空气挡板』）。
5. 小心地打开 DIMM 插槽两端的固定夹，然后卸下 DIMM。
   警告： 要避免折断固定夹或损坏 DIMM 插槽，打开及闭合固定夹时请勿用力。

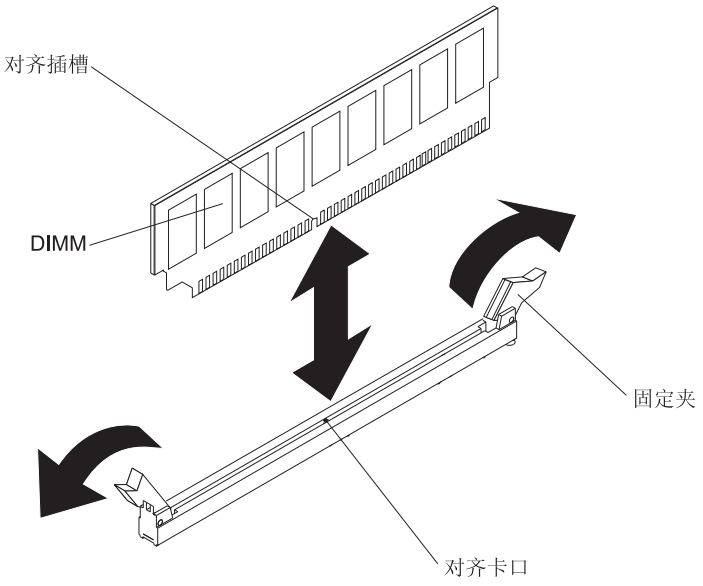

图 138. 安装 DIMM

6. 将装有 DIMM 的防静电包与服务器外部任何未上漆的金属表面进行接触。然后，从包中取出 DIMM。

7. 转动 DIMM，使对齐槽与对齐卡口正确对齐。
8. 通过将 DIMM 边缘与 DIMM 插槽两端的插槽对齐，将 DIMM 插入插槽中（有关 DIMM 插槽的位置，请参阅第 30 页的『主板可选择设备接口』）。
9. 在 DIMM 两端同时用力，将 DIMM 垂直向下用力按入插槽。当 DIMM 在接口中牢固就位时，固定夹会咬合到锁定位置。

   注：如果在 DIMM 和固定夹之间有空隙，说明 DIMM 未正确插入；请打开固定夹，卸下 DIMM，然后将其重新插入。
10. 重新连接拔下的电源线和所有电缆。
11. 重新安装空气挡板（请参阅 第 199 页的『更换空气挡板』）。

    注：更换空气挡板之前，请闭合所有固定夹，甚至是未安装 DIMM 的插槽的固定夹。
12. 更换外盖（请参阅第 197 页的『重新安装外盖』）。
13. 开启外围设备和服务器。

卸下 PCI 转接卡组合件

使用本信息来卸下 PCI 转接卡组合件。

关于此任务

注：即使未安装适配器，也必须安装 PCI 转接卡支架。

要卸下 PCI 转接卡组合件，请完成以下步骤：

过程

1. 请阅读从第 vii 页的『安全』和第 31 页的『安装准则』上开始的安全信息。
2. 关闭服务器和外围设备，并断开电源线和所有外部电缆的连接。
3. 卸下外盖（请参阅第 34 页的『卸下外盖』）。
4. 握住 PCI 转接卡组合件的两端或手柄，将其从主板上的 PCI 转接卡插槽中取出。

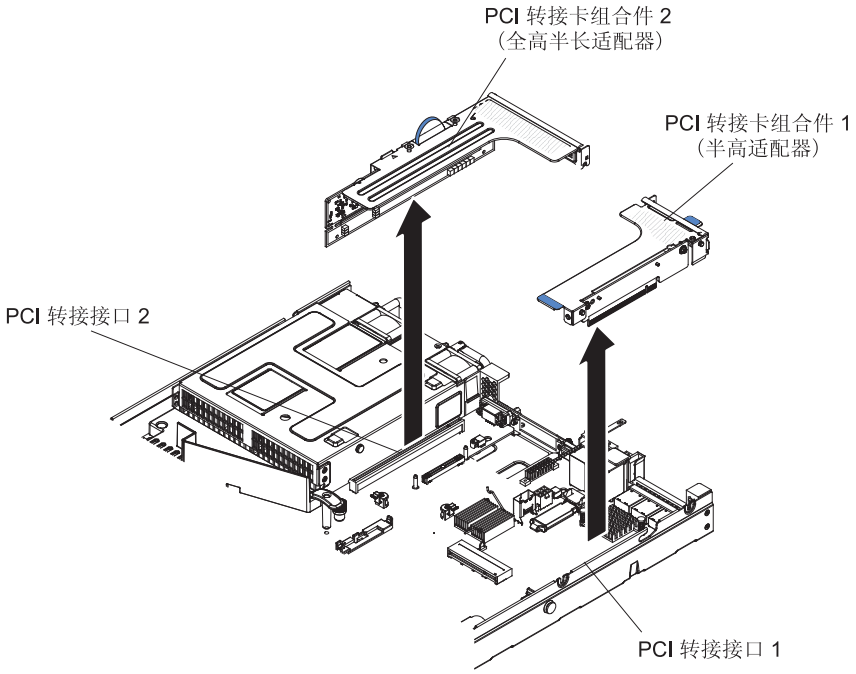

图 139. 卸下 PCI 转接卡组合件

5. 如果在 PCI 转接卡组合件中安装了适配器，请断开连接到该适配器的所有电缆的连接。
6. 从 PCI 转接卡组合件卸下适配器（如果存在）（请参阅第 235 页的『卸下适配器』）。
7. 将适配器和 PCI 转接卡组合件放置在一边。

结果

如果要求您退回 PCI 转接卡组合件，请按照所有包装指示信息进行操作，并使用提供给您的所有包装材料进行装运。

更换 PCI 转接卡组合件

使用本信息来更换 PCI 转接卡组合件。

关于此任务

注：即使未安装适配器，也必须安装 PCI 转接卡支架。

要安装 PCI 转接卡组合件，请完成以下步骤：

过程

1. 请阅读从第 vii 页的『安全』和第 31 页的『安装准则』上开始的安全信息。
2. 关闭服务器和外围设备，并断开所有电源线的连接。
3. 卸下外盖（请参阅第 34 页的『卸下外盖』）。
4. 检查 PCI 转接卡组合件 2 是否随附橡皮塞。如果 PCI 转接卡组合件 2 随附橡皮塞，请跳至下一步。

a. 橡皮塞的类型有两种。沿定位销孔边缘连接 PCI 转接卡组合件 2 上的两个橡皮塞，如下图中所示。

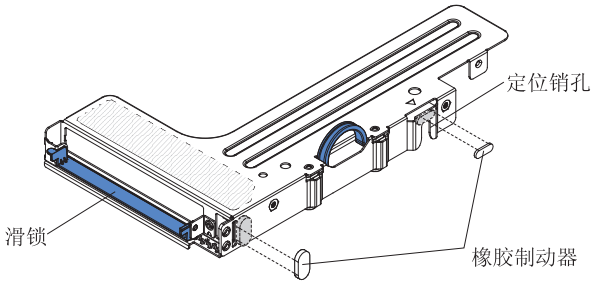

图 140. 安装橡皮塞

b. 将较大的橡皮塞连接在 PCI 转接卡组合件 2 的滑锁旁边。

c. 将较小的橡皮塞连接在 PCI 转接卡组合件 2 的定位销孔旁边。

注：您可以购买杂项部件包（FRU 部件号 94Y7571），以获取三套橡皮塞。妥善保管额外的橡皮塞，以备将来可能会使用。

5. 将适配器安装到新的 PCI 转接卡组合件中（请参阅第 236 页的『更换适配器』）。
6. 根据适配器制造商的指示设置适配器上的所有跳线或开关。
7. 如果装有 PCI 填充面板，请将其从服务器后部卸下。
8. 将 PCI 转接卡组合件与主板上的 PCI 转接卡接口对齐；然后，用力向下按压 PCI 转接卡组合件，直至其在主板上的接口中正确就位。

   注：在安装 PCI 转接卡组合件 2 时，从后部机箱中间支撑服务器。

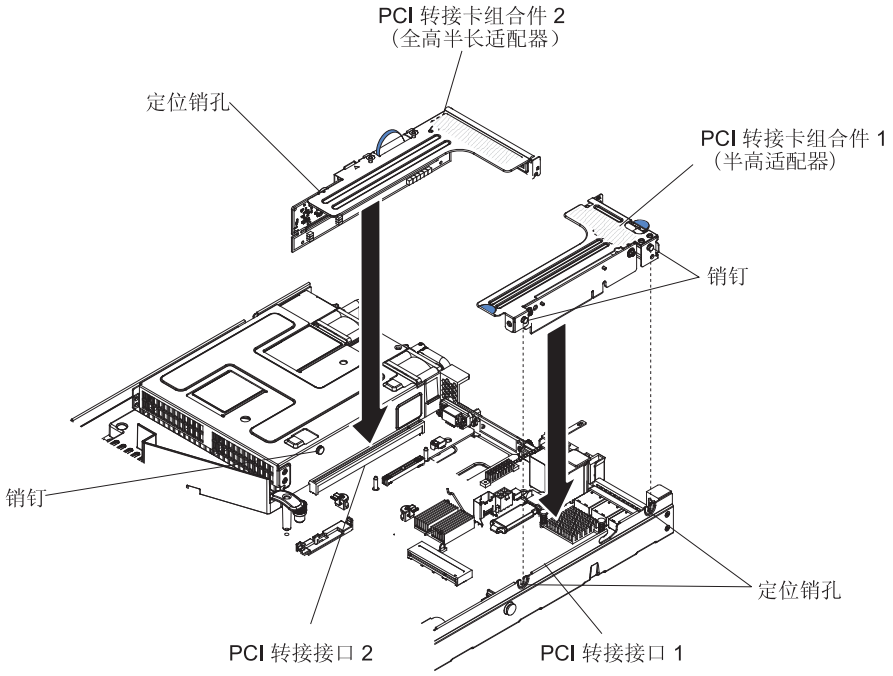

图 141. 安装 PCI 转接卡组合件

9. 更换外盖（请参阅第 197 页的『重新安装外盖』）。

10. 将服务器滑入机架。
11. 重新连接拔下的电源线和所有电缆。
12. 开启外围设备和服务器。

从转接卡卸下 PCI 转接卡支架

使用本信息从转接卡卸下 PCI 转接卡支架。

关于此任务

注：即使未安装转接卡，也必须安装 PCI 转接卡支架。

要从转接卡卸下 PCI 转接卡支架，请完成以下步骤：

过程

1. 请阅读从第 vii 页的『安全』和第 31 页的『安装准则』上开始的安全信息。
2. 关闭服务器和外围设备，并断开所有电源线的连接。
3. 卸下外盖（请参阅第 34 页的『卸下外盖』）。
4. 卸下 PCI 转接卡组合件（请参阅第 230 页的『卸下 PCI 转接卡组合件』）。
5. 卸下用于将 PCI 转接卡连接到转接卡支架的螺钉。

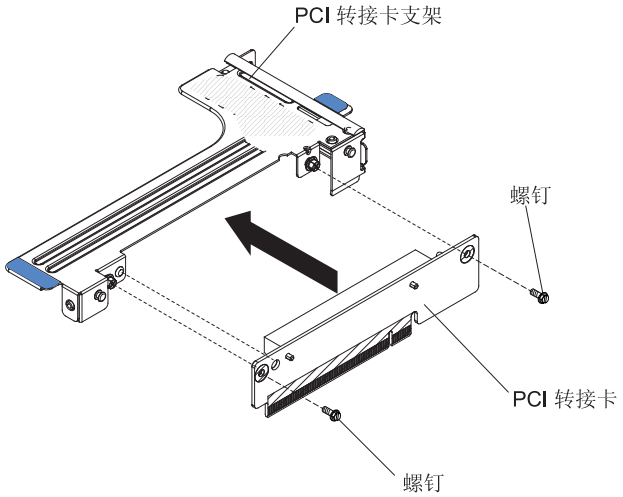

图 142. 卸下 PCI 转接卡支架

结果

如果要求您退回 PCI 转接卡支架，请按照所有包装指示信息进行操作，并使用提供给您的所有包装材料进行装运。

更换转接卡的 PCI 转接卡支架

使用本信息来更换转接卡的 PCI 转接卡支架。

关于此任务

注：即使未安装转接卡，也必须安装 PCI 转接卡支架。

要将 PCI 转接卡支架安装到转接卡上，请完成以下步骤：

过程

1. 请阅读从第 vii 页的『安全』和第 31 页的『安装准则』上开始的安全信息。
2. 关闭服务器和外围设备，并断开所有电源线的连接。
3. 卸下外盖（请参阅第 34 页的『卸下外盖』）。
4. 将 PCI 转接卡和转接卡支架上的孔对齐，并且安装用于将 PCI 转接卡连接到转接卡支架的螺钉。

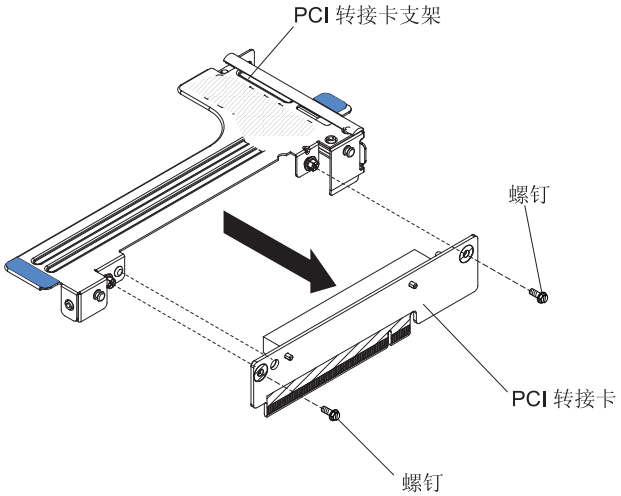

图 143. 安装 PCI 转接卡支架

5. 如果需要安装适配器，请参阅第 236 页的『更换适配器』。
6. 重新连接适配器的电缆。
7. 更换 PCI 转接卡组合件（请参阅第 231 页的『更换 PCI 转接卡组合件』）。
8. 更换外盖（请参阅第 197 页的『重新安装外盖』）。
9. 将服务器滑入机架。
10. 重新连接拔下的电源线和所有电缆。
11. 开启外围设备和服务器。

卸下适配器

本信息用于卸下适配器。

关于此任务

要卸下适配器，请完成以下步骤：

过程

1. 请阅读从第 vii 页的『安全』和第 31 页的『安装准则』上开始的安全信息。
2. 关闭服务器和外围设备，断开所有电源线的连接；然后卸下外盖（请参阅第 34 页的『卸下外盖』）。
3. 从适配器断开所有电缆的连接。对于 PCI 转接卡组合件 2，推动滑锁以便于松开网络电缆，如下图中所示：

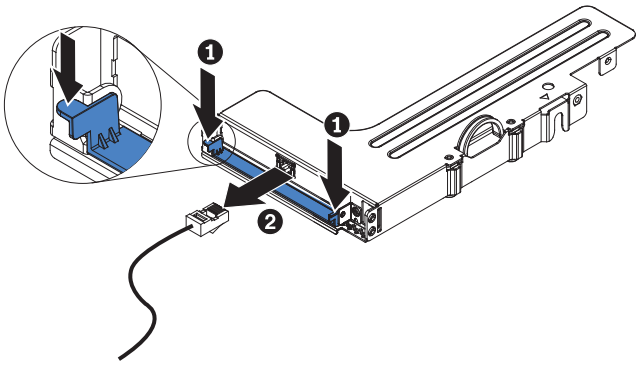

图 144. 卸下电缆

4. 握住 PCI 转接卡组合件上的蓝色卡口并抬起，以卸下 PCI 转接卡组合件。
5. 将 PCI 转接卡组合件放置在防静电平面上。
6. 小心握住适配器的顶部边缘或上角，然后从 PCI 转接卡组合件中拉动适配器。

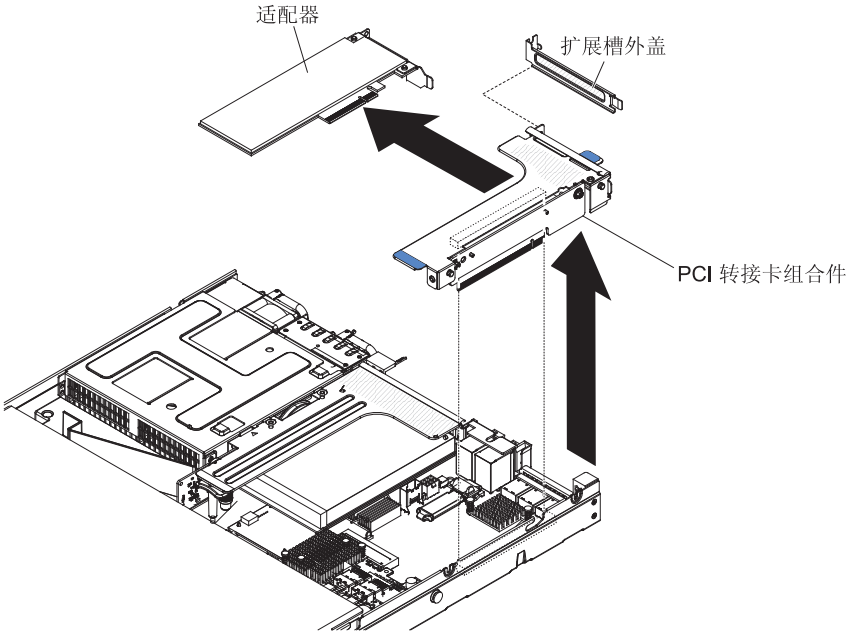

图 145. 卸下适配器

结果

如果要求您退回适配器，请按照所有包装说明进行操作，并使用提供给您的所有运输包装材料。

更换适配器

以下说明介绍了服务器支持的适配器类型，以及安装适配器时必须考虑的其他信息。

关于此任务

- 找到适配器随附的文档，并按照本节说明以及该文档中的说明进行操作。
- 服务器在主板上提供了一个内部 SAS/SATA RAID 接口和两个 PCI 插槽。请参阅 第 30 页的『主板可选择设备接口』 以了解内部 SAS/SATA RAID 接口和转接卡插槽的位置。您可以使用可选的 IBM ServeRAID SAS/SATA 适配器更换插槽中的 IBM ServeRAID SAS/SATA 适配器。有关配置信息，请参阅 http://www.ibm.com/supportportal/ 上的 ServeRAID 文档。
- 请勿将液晶显示屏的最大数字视频适配器分辨率设置为高于 1600 x 1200 (75 Hz)。这是服务器中安装的任何附加视频适配器所支持的最高分辨率。
- 安装任何 Quadro 适配器时，请先查看以下表格，然后再安装内存条。

表 24. NVIDIA Quadro 视频适配适配器配置

说明	支持的最大内存总容量
Quadro 600 适配器	128 GB
Quadro 2000 适配器	512 GB

- 请在安装 NAND 闪存适配器之前阅读下表。

表 25. 适配器配置

说明	选件部件号	**PCI** 转接卡 **1**	**PCI** 转接卡 **2**
IBM 365 GB 高 IOPS MLC 单适配器	46C9078	需要安装 6 个风扇[1]	需要安装 6 个风扇[1]
IBM 785 GB 高 IOPS MLC 单适配器	46C9081	需要安装 6 个风扇[1]	需要安装 6 个风扇[1]
IBM 1.2 TB 高 IOPS MLC 单适配器	90Y4377	需要安装 6 个风扇[1]	需要安装 6 个风扇[1]
IBM 2.4 TB 高 IOPS MLC 双适配器	90Y4397	不受支持	需要安装 6 个风扇[1]
Qlogic 8200 双端口 10GbE SFP+ VFA	90Y4600	需要安装 6 个风扇[1]	需要安装 6 个风扇[1]
ServeRAID M5120 SAS/SATA 控制器	81Y4478	需要安装 6 个风扇[1]	需要安装 6 个风扇[1]
Solarflare SFN5162F 中间范围双端口 10GbE SFP+ 适配器	47C9952	需要安装 6 个风扇[1]	需要安装 6 个风扇[1]
Solarflare SFN6122F 低延迟双端口 10GbE SFP+ 适配器	47C9960	需要安装 6 个风扇[1]	需要安装 6 个风扇[1]

表格注释：

1. 您可以购买 IBM System x3550 M4 Thermal Solution Kit（选件部件号为 00Y7117），为服务器获取两个额外的风扇。

- 不支持任何附加视频适配器上的高清视频输出接口或立体声接口。
- 服务器不支持全长全高型 PCI 适配器或传统的 5 伏 PCI 适配器。
- 安装任何 PCI 适配器时，在卸下 PCI Express 转接卡组合件和 PCI-X 转接卡组合件之前，必须从电源上拔下电源线。否则，主板逻辑将禁用活动电源管理事件信号，并且 Wake on LAN 功能可能无法正常工作。但在本地接通服务器电源后，主板逻辑将启用活动电源管理器的活动电源管理事件信号。
- 服务器在主板上提供两个 PCI 转接卡插槽。以下信息指示转接卡插槽和转接卡支持的适配器类型：
  - 如果要安装 PCI Express 或 PCI-X 适配器，那么必须订购 PCI 转接卡选件。
  - PCI 转接卡插槽 1。该插槽仅支持半高型适配器。
  - PCI 转接卡插槽 2。该插槽支持全高半长型适配器。

  下表列出了 PCI 转接卡插槽支持的配置。

表 26. PCI 转接卡插槽支持的配置

PCI 转接卡插槽编号	配置 **1**	配置 **2**（已安装两个微处理器）	配置 **3**
插槽 1	PCI Express 3.0 (x16) 卡，具有带标准支架的 PCI Express 转接卡	PCI Express 3.0 (x16) 卡，具有带标准支架的 PCI Express 转接卡	PCI Express 3.0 (x16) 卡，具有带标准支架的 PCI Express 转接卡
插槽 2	PCI Express 3.0 (x8) 卡，具有带标准支架的 PCI Express 转接卡	PCI Express 3.0 (x16) 卡，具有带标准支架的 PCI Express 转接卡	PCI-X 64 位/133 MHz 卡，具有带标准支架的 PCI-X 转接卡

备注：

1. 本部分的说明适用于任何 PCI 适配器（例如，视频图形适配器或网络适配器）。
2. 请勿将液晶显示屏的最大数字视频适配器分辨率设置为高于 1600 x 1200 (75 Hz)。这是在服务器中安装的任何附加视频适配器支持的最高分辨率。
3. 不支持任何附加视频适配器上的高清视频输出接口或立体声接口。

要安装适配器，请完成以下步骤：

过程

1. 请阅读从第 vii 页的『安全』和第 31 页的『安装准则』上开始的安全信息。
2. 关闭服务器和外围设备，并断开电源线和所有外部电缆的连接。
3. 卸下服务器外盖（请参阅第 34 页的『卸下外盖』）。
4. 如果适配器随附任何电缆，请按照电缆连接说明进行操作。请在安装适配器前布放适配器电缆。
5. 将适配器插入 PCI 转接卡组合件，使适配器的边缘接口与 PCI 转接卡组合件上的接口对齐。将接口的边缘*牢固地*按入 PCI 转接卡组合件中。确保适配器与 PCI 转接卡组合件牢固咬合。

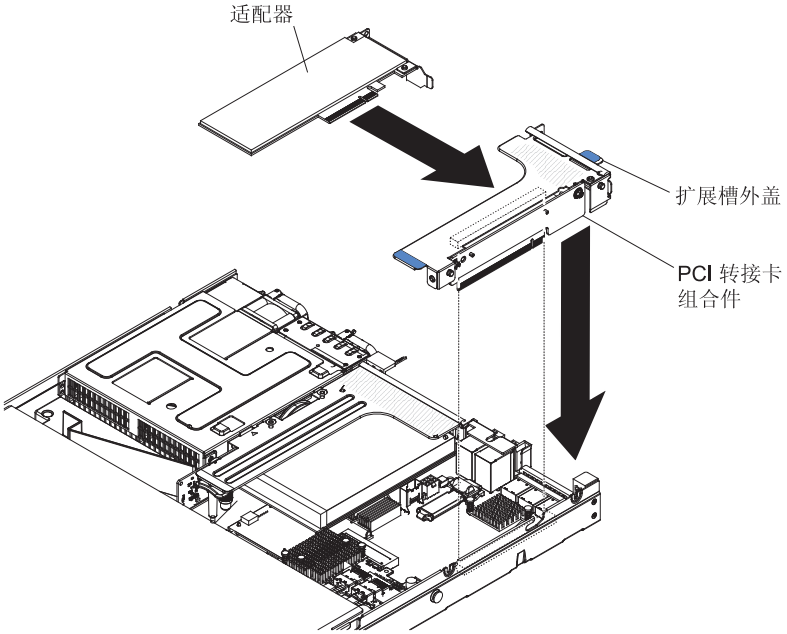

图 146. 安装适配器

警告： 安装适配器时，请在开启服务器之前确保适配器在转接卡组合件中正确就位，并确保转接卡组合件在主板的转接卡接口中牢固就位。就位不正确的适配器可能会损坏主板、转接卡组合件或适配器。

6. 在服务器中安装 PCI 转接卡组合件（请参阅第 231 页的『更换 PCI 转接卡组合件』）。
7. 将电缆连接到新安装的适配器。

   注：您可能需要从 PCI 转接卡组合件 2 中卸下蓝色滑锁以方便连接电缆。

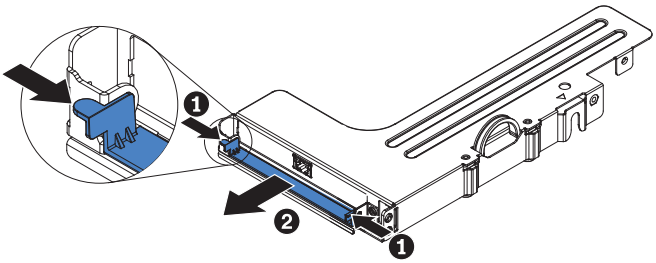

图 147. 卸下滑锁

8. 执行适配器所需的所有配置任务。
9. 重新安装外盖（请参阅第 197 页的『重新安装外盖』）。
10. 将服务器滑入机架。
11. 重新连接拔下的电源线和所有电缆。
12. 开启外围设备和服务器。

卸下 ServeRAID SAS/SATA 控制器

使用本信息来卸下 ServeRAID SAS/SATA 控制器。

关于此任务

ServeRAID SAS/SATA 控制器可以安装在主板上的专用接口或 PCI 转接卡插槽中（请参阅第 26 页的『主板上的内部接口』，以了解接口位置）。

您可以使用另一个受支持的 ServeRAID 控制器替换 ServeRAID 控制器。要获取受支持 ServeRAID 控制器的列表，请访问 http://www.ibm.com/systems/info/x86servers/serverproven/compat/us/。

注：为简便起见，本文档中通常将 ServeRAID SAS/SATA 控制器简称为 *SAS/SATA 适配器*或 *ServeRAID 适配器*。

要从主板卸下 SAS/SATA 适配器，请完成以下步骤：

过程

1. 请阅读从第 vii 页的『安全』和第 31 页的『安装准则』上开始的安全信息。
2. 关闭服务器和外围设备，并断开所有电源线的连接。
3. 卸下外盖（请参阅第 34 页的『卸下外盖』）。
4. 根据需要卸下 PCI 转接卡组合件 1（请参阅第 230 页的『卸下 PCI 转接卡组合件』）。
5. 找到位于 PCI 插槽 1 和微处理器 1 之间的 SAS/SATA 适配器。
6. 从 SAS/SATA 适配器上的接口中拔出信号电缆和电源线，并记下其位置。
7. 握住 SAS/SATA 适配器靠近微处理器 1 的一端，同时滑动支架。朝机箱方向滑动固定支架（机箱旁）；然后朝电源方向滑动另一个固定支架。

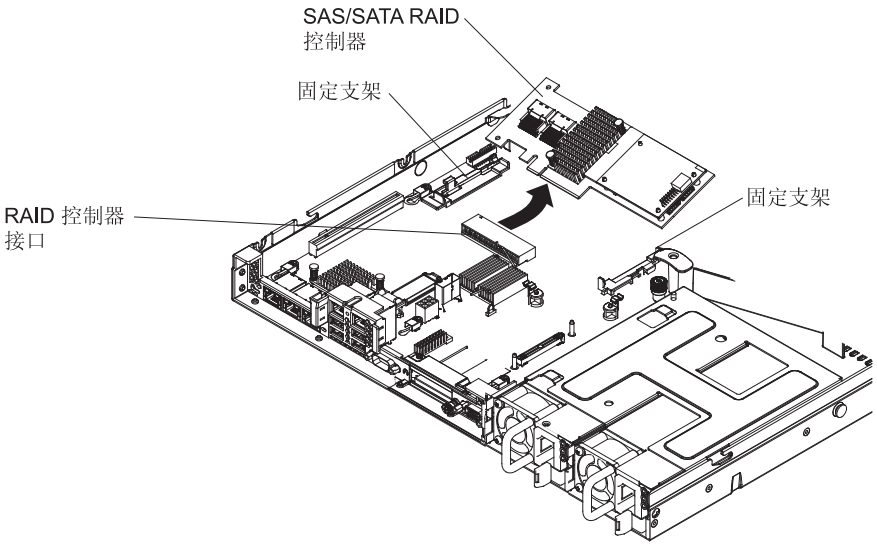

图 148. 卸下 ServeRAID 适配器

注：如果已安装了可选 ServeRAID 适配器内存条，请将其卸下并保存好以便将来使用（请参阅第 245 页的『卸下 ServeRAID 适配器内存条』）。

8. 将 SAS/SATA 适配器沿水平方向从主板上的接口中拔出。

结果

如果要求您退回 SAS/SATA 适配器，请按照所有包装指示信息进行操作，并使用提供给您的所有包装材料进行装运。

更换 **ServeRAID SAS/SATA** 控制器

使用本信息来更换 ServeRAID SAS/SATA 控制器。

关于此任务

ServeRAID SAS/SATA 控制器可以安装在主板上的专用接口或 PCI 转接卡插槽中（请参阅第 26 页的『主板上的内部接口』，以了解接口位置）。要安装 SAS/SATA 适配器，请完成以下步骤：

服务器可能预装了 ServeRAID H1110、ServeRAID M1115、ServeRAID M5110 或 ServeRAID 5210 SAS/SATA 适配器，这取决于服务器型号。

注：在主板上的专用接口中安装 SAS/SATA 适配器之前，请先卸下随附有 ServeRAID H1110、ServeRAID M1115、ServeRAID M5110 SAS/SATA 或 ServeRAID 5210 适配器的 PCI 支架。

警告：

- 在安装微处理器 Intel Xeon E5-2637（FRU 部件号 49Y8124）时，不能安装 ServeRAID H1110。
- 在安装 Quadro 2000 时，不能安装 ServeRAID M1115 或 IBM 6Gb 性能优化的 HBA。

您可以使用另一个受支持的 ServeRAID 控制器替换 ServeRAID 控制器。要获取受支持 ServeRAID 控制器的列表，请访问 http://www.ibm.com/systems/info/x86servers/serverproven/compat/us/。

注：为简便起见，本文档中通常将 ServeRAID SAS/SATA 控制器简称为 *SAS/SATA 适配器*或 *ServeRAID 适配器*。

过程

1. 请阅读从第 vii 页的『安全』和第 31 页的『安装准则』上开始的安全信息。
2. 关闭服务器和外围设备，并断开所有电源线的连接。
3. 卸下外盖（请参阅第 34 页的『卸下外盖』）。
4. 根据需要卸下 PCI 转接卡组合件 1（请参阅第 230 页的『卸下 PCI 转接卡组合件』）。
5. 如果要安装新的或替换的 SAS/SATA 适配器，请将装有新 SAS/SATA 适配器的防静电包与服务器上任何未上漆的金属表面接触。然后，从包中取出新 SAS/SATA 适配器。
6. 调整 SAS/SATA 适配器，使槽口与主板上的接口正确对齐。
7. 将 SAS/SATA 适配器插入主板上的专用接口或 PCI 转接卡插槽中。

   警告： 适配器未完全插入可能会导致服务器或适配器损坏。

   a. 将 SAS/SATA 适配器插入主板上的 RAID 接口，直至其牢固就位。SAS/SATA 适配器在接口中牢固就位后，固定支架会将其固定到位。

      注：在主板上的专用接口中安装 SAS/SATA 适配器之前，请先卸下随附有 ServeRAID H1110、ServeRAID M1115 或 ServeRAIDM5110 SAS/SATA 适配器的 PCI 支架。

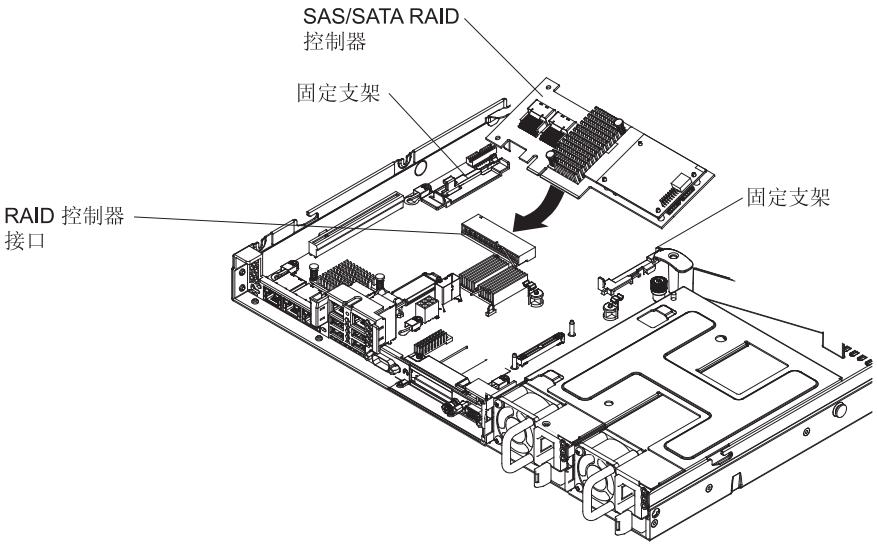

图 149. 安装 ServeRAID 适配器

b. 将 SAS/SATA 适配器插入 PCI 转接卡中（请参阅第 236 页的『更换适配器』）。

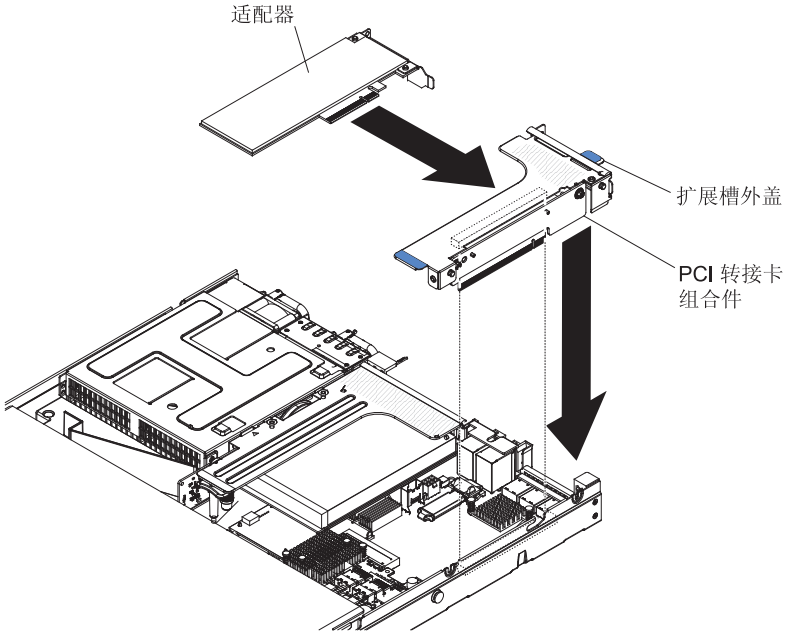

图 150. 安装适配器

8. 布放底板信号电缆（请参阅第 187 页的『底板连线』）。

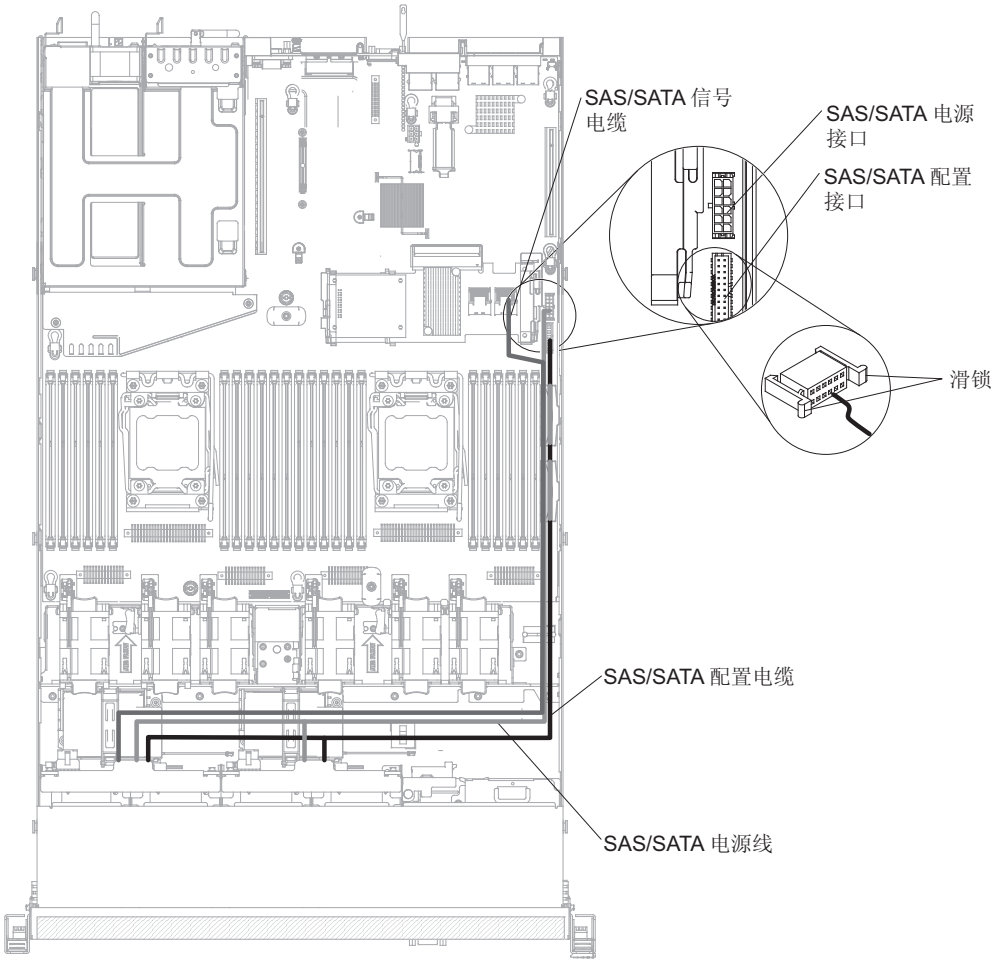

图 151. 布放 ServeRAID 适配器电缆

9. 将信号电缆连接到 SAS/SATA 适配器：
   a. **ServeRAID H1110** 适配器：握住连接到驱动器底板、针对驱动器托架 0 到 3 的信号电缆，将其连接到 ServeRAID 适配器上的 SAS/SATA 接口中。

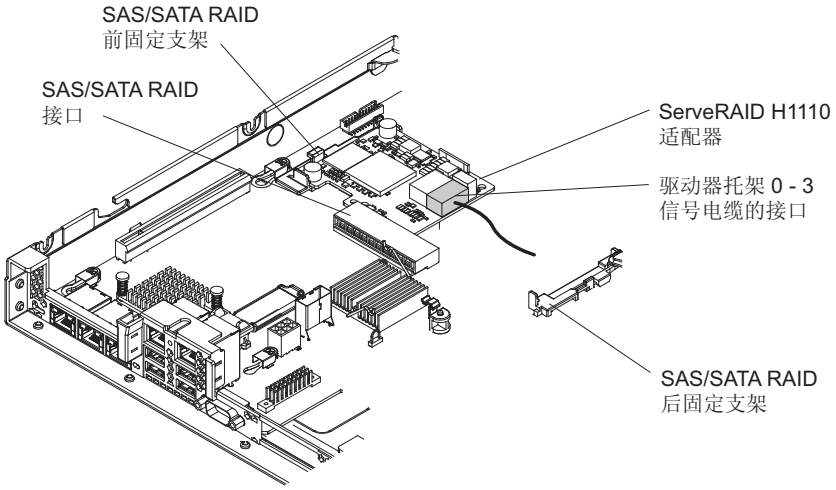

图 152. 布放 ServeRAID H1110 适配器电缆

b. **ServeRAID M1115** 适配器：握住连接到驱动器底板、针对驱动器托架 4 到 7 的信号电缆，将其连接到针对驱动器托架 4 到 7 的 ServeRAID 适配器接口（端口 1）。握住连接到驱动器底板、针对驱动器托架 0 到 3 的另一根信号电缆，将其连接到适配器上的另一个接口（端口 0）。

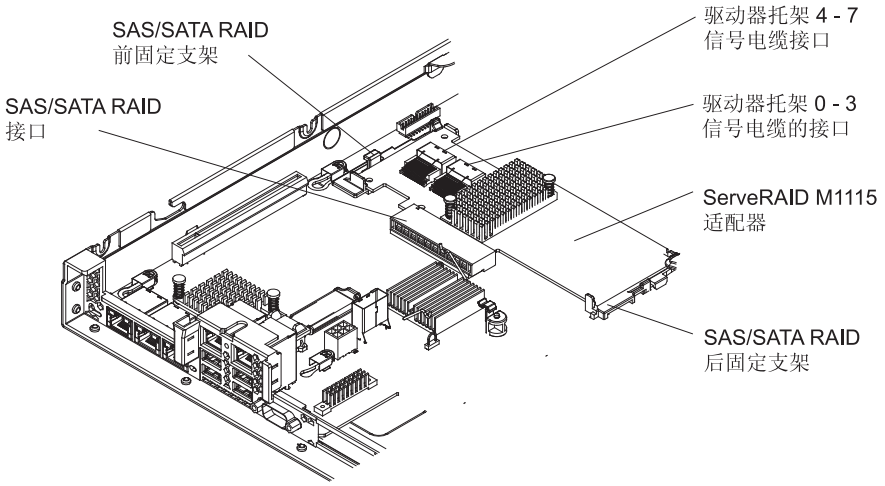

图 153. 布放 ServeRAID M1115 适配器电缆

c. **ServeRAID M5110** 适配器：握住连接到驱动器底板、针对驱动器托架 4 到 7 的信号电缆，将其连接到针对驱动器托架 4 到 7 的 ServeRAID 适配器接口（端口 1）。握住连接到驱动器底板、针对驱动器托架 0 到 3 的另一根信号电缆，将其连接到适配器上的另一个接口（端口 0）。

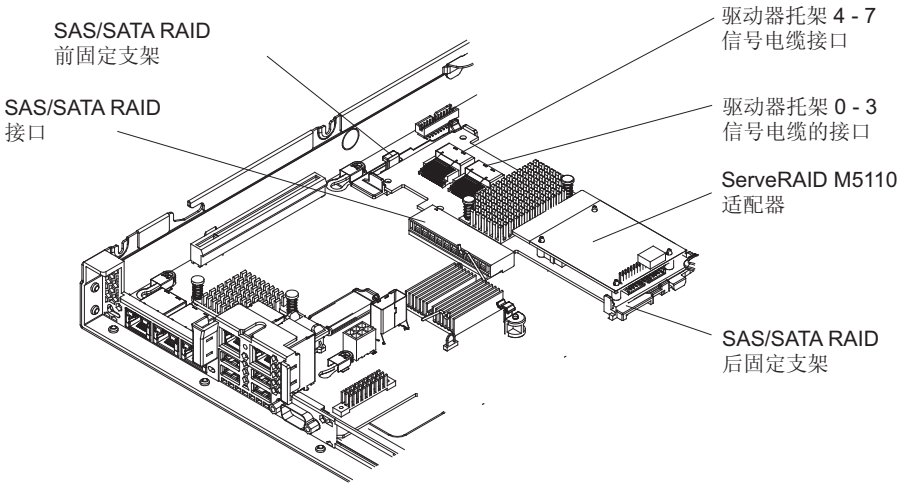

图 154. 布放 ServeRAID M5110 适配器电缆

10. 重新连接拔下的电源线和所有电缆。
11. 如果先前已卸下 PCI 转接卡组合件 1，请重新进行安装（请参阅第 231 页的『更换 PCI 转接卡组合件』）。
12. 更换外盖（请参阅第 197 页的『重新安装外盖』）。
13. 开启外围设备和服务器。

结果

注： 重新启动服务器时，会提示您将现有的 RAID 配置导入新的 ServeRAID 适配器。

卸下 **ServeRAID** 适配器内存条

使用本信息来卸下 ServeRAID 适配器内存条。

关于此任务

要卸下 ServeRAID 适配器内存条，请完成以下步骤：

过程

1. 请阅读从第 vii 页的『安全』和第 31 页的『安装准则』上开始的安全信息。
2. 关闭服务器和外围设备，并断开所有电源线的连接。
3. 卸下外盖（请参阅第 34 页的『卸下外盖』）。
4. 卸下 ServeRAID SAS/SATA 控制器（请参阅 第 239 页的『卸下 ServeRAID SAS/SATA 控制器』）。
5. 握住内存条并抬起，以将其从 ServeRAID 适配器的接口中卸下。

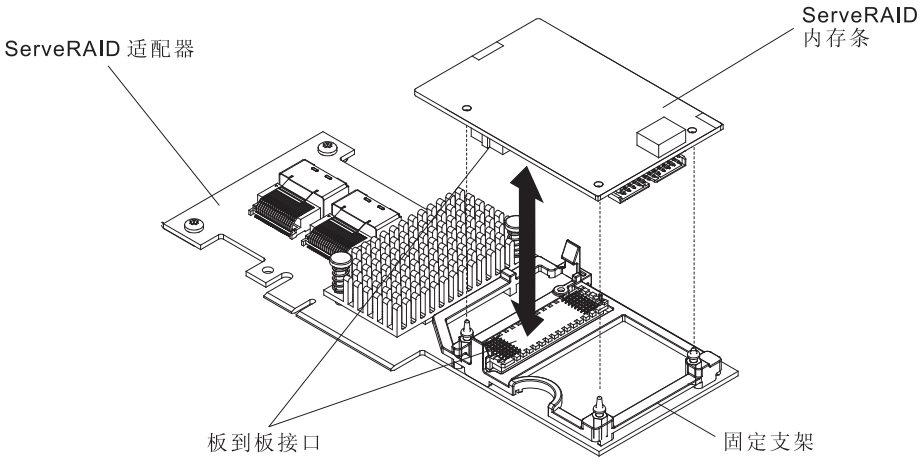

图 155. 卸下 ServeRAID 内存条

结果

如果要求您退回内存条，请按照所有包装指示信息进行操作，并使用提供给您的所有包装材料进行装运。

更换 ServeRAID 适配器内存条

使用本信息来更换 ServeRAID 适配器内存条。

关于此任务

要安装 ServeRAID 适配器内存模块，请完成以下步骤：

过程

1. 请阅读从第 vii 页的『安全』和第 31 页的『安装准则』上开始的安全信息。
2. 关闭服务器和外围设备，并断开所有电源线的连接。
3. 卸下外盖（请参阅第 34 页的『卸下外盖』）。
4. 卸下 ServeRAID SAS/SATA 控制器（请参阅 第 239 页的『卸下 ServeRAID SAS/SATA 控制器』）。
5. 将内存卡与 ServeRAID 适配器上的接口对齐，然后将其推入接口，直至其牢固就位。

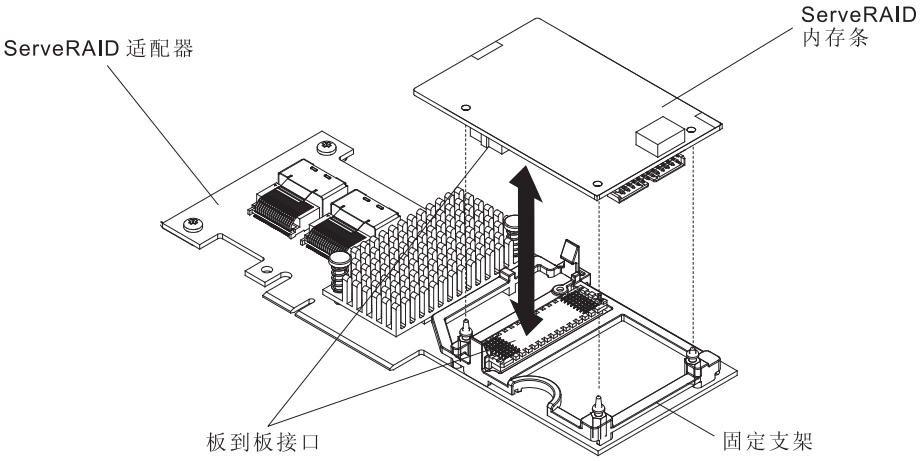

图 156. 安装 ServeRAID 内存条

6. 重新安装 ServeRAID SAS/SATA 控制器（请参阅第 240 页的『更换 ServeRAID SAS/SATA 控制器』）。
7. 重新连接拔下的电源线和所有电缆。
8. 重新安装外盖（请参阅第 197 页的『重新安装外盖』）。
9. 将服务器滑入机架。
10. 开启外围设备和服务器。

卸下双端口网络适配器

使用本信息来卸下双端口网络适配器。

关于此任务

要卸下双端口网络适配器，请完成以下步骤：

过程

1. 请阅读从第 vii 页的『安全』和第 31 页的『安装准则』上开始的安全信息。
2. 关闭服务器和外围设备，并在必要时断开电源线和所有外部电缆的连接。
3. 卸下外盖（请参阅第 34 页的『卸下外盖』）。
4. 从 PCI 转接卡接口 2 上卸下 PCI 转接卡组合件（如果已安装）（请参阅第 230 页的『卸下 PCI 转接卡组合件』）。
5. 拧松主板上螺钉孔中用于固定网络适配器的两颗紧固螺钉。

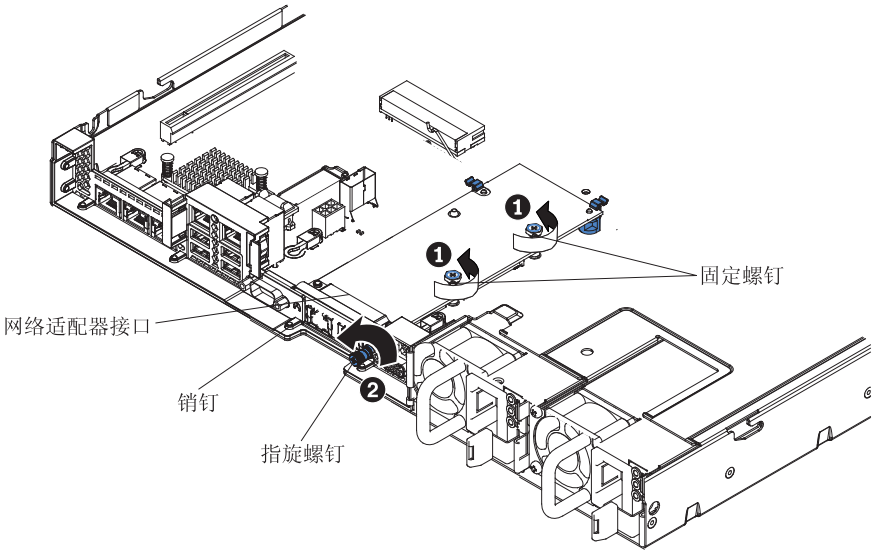

图 157. 使螺钉脱离

6. 拧松机箱上的指旋螺钉。
7. 握住网络适配器，使其与主板上的定位销、固定支架和接口脱离；然后，将适配器抬出机箱后部的端口开口，并将其从服务器上卸下。

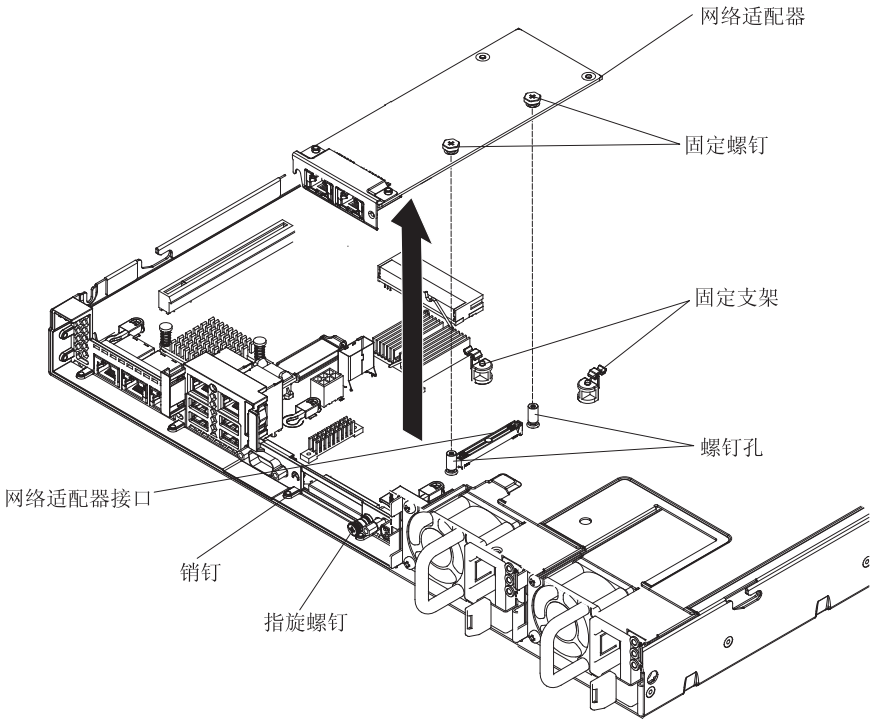

图 158. 卸下双端口网络适配器

结果

如果要求您退回适配器，请按照所有包装说明进行操作，并使用提供给您的所有运输包装材料。

更换双端口网络适配器

您可以购买以下某个双端口网络适配器，以在服务器中添加两个额外的网络端口。

关于此任务

要订购双端口网络适配器选件，请联系 IBM 销售代表或 IBM 经销商。

表 27. 网络接口上受支持的双端口网络适配器

双端口网络适配器	选件部件号	**FRU** 部件号	注释
Mellanox ConnectX-3 双端口 QDR/FDR10 mezz 卡	90Y6338	90Y4956	
Qlogic 双端口 10GbE SFP+ 嵌入式 VFA	90Y6454	90Y5099	需要安装 6 个风扇[1]
Emulex 双端口 10GbE SFP+ 嵌入式 VFA III	90Y6456	90Y5100	
双端口 FDR 嵌入式适配器	00D4143	90Y6606	

表格注释：

1. 您可以购买 IBM System x3550 M4 Thermal Solution Kit（选件部件号为 00Y7117），为服务器获取两个额外的风扇。

以下注意事项描述了服务器支持的适配器类型以及安装适配器时必须注意的其他信息：

- 要配置网络适配器，请完成以下步骤：
  1. 在 Setup utility 主菜单中（请参阅第 96 页的『使用 Setup Utility』），选择 **System Settings** > **Network**。
  2. 在 **Network Device List** 中，选择一个网络适配器。

     注：您可能需要进入每个项目（显示 MAC 地址）以查看详细信息。
  3. 按 Enter 键以配置网络适配器设置。
- 要转换 Emulex 双端口 10GbE SFP+ 嵌入式 VFA III 的 NIC/iSCSI/FCoE，请完成以下步骤：
  1. 在 Setup utility 主菜单中（请参阅第 96 页的『使用 Setup Utility』），选择 **System Settings** > **Network**，然后按 Enter 键。
  2. 在 **Network Device List** 中，选择 Emulex 网络适配器。

     注：您可能需要进入每个项目（显示 MAC 地址）以查看详细信息。
  3. 按 Enter 键以配置 Emulex 网络适配器，选择 **Personality**，然后按 Enter 键以更改设置。
     - NIC
     - iSCSI（安装 FoD 后启用）
     - FCoE（安装 FoD 后启用）
- 要从 IBM web 站点为 iSCSI 和 FCoE 下载最新版本的驱动程序，请完成以下步骤：
  1. 转至 http://www.ibm.com/support/fixcentral/。
  2. 单击 **Product support** > **System x** > **Product family** > **System x3550 M4** > **7914**。
  3. 从 **Operating system** 菜单中，选择您的操作系统，然后单击 **Search** 以显示可用驱动程序。
  4. 下载最新版本驱动程序。
     - Emulex iSCSI Device Driver for Windows 2008
     - Emulex FCoE Device Driver for Windows 2008

  注：IBM Web 站点会定期更新。实际的过程可能与本文档中的描述略有不同。
- Emulex 双端口 10GbE SFP+ 嵌入式 VFA III 上的端口 0 可以配置为共享系统管理。
- 当服务器处于待机方式时，Emulex 双端口 10GbE SFP+ 嵌入式 VFA III 上两个端口通过 Wake on LAN 功能以 100M 的连接速度运行。

如果发生以下某个错误，那么会自动禁用 Emulex 双端口 10GbE SFP+ 嵌入式 VFA III：

- 错误日志指示存在针对以太网适配器的温度警告。
- 所有电源都已卸下，或者断开了服务器与电源的连接。

要安装双端口网络适配器，请完成以下步骤：

过程

1. 请阅读从第 vii 页的『安全』和第 31 页的『安装准则』上开始的安全信息。
2. 关闭服务器和外围设备，并在必要时断开电源线和所有外部电缆的连接。
3. 卸下外盖（请参阅第 34 页的『卸下外盖』）。
4. 从 PCI 转接卡接口 2 上卸下 PCI 转接卡组合件（如果已安装）（请参阅第 230 页的『卸下 PCI 转接卡组合件』）。
5. 卸下机箱后部的适配器填充面板（如果尚未卸下）。

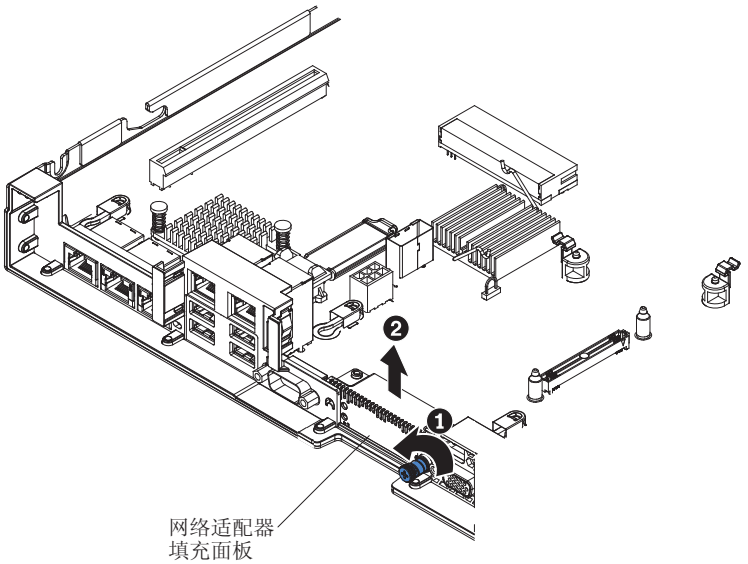

图 159. 卸下适配器填充板

6. 将装有新适配器的防静电包与服务器上任何未上漆的金属表面接触。然后，从包中取出适配器。
7. 调整适配器，以使适配器上的端口接口与机箱上的引脚和指旋螺钉对齐；然后将适配器的接口与主板上的适配器接口对齐。

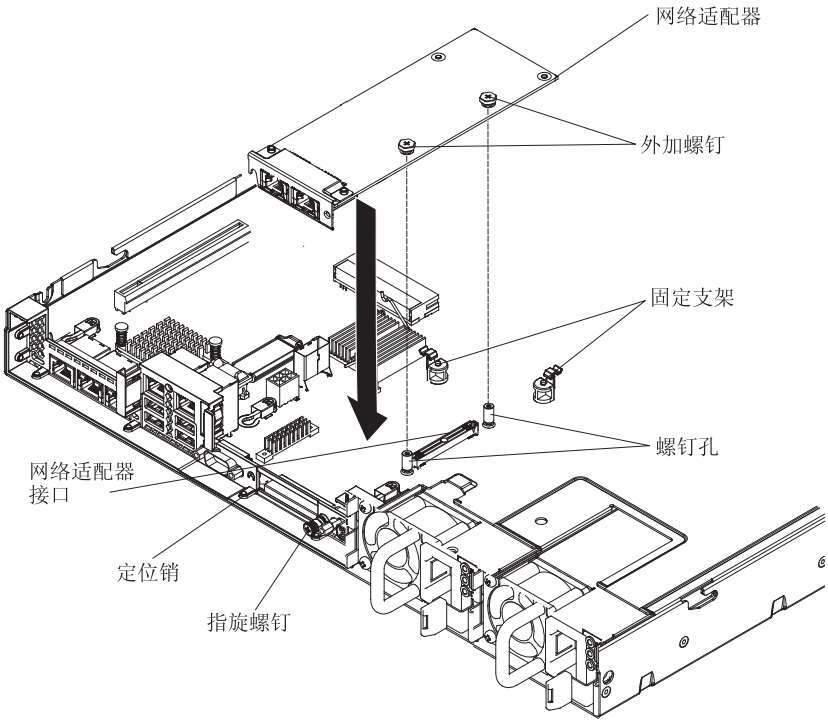

图 160. 安装网络适配器

8. 紧紧按压适配器，直到引脚和固定支架与适配器咬合。确保将适配器牢固地安装在主板上的接口中。

   警告： 确保适配器上的端口接口与服务器后部机箱正确对齐。适配器未正确就位可能会损坏主板或适配器。

9. 拧紧机箱后部的指旋螺钉。

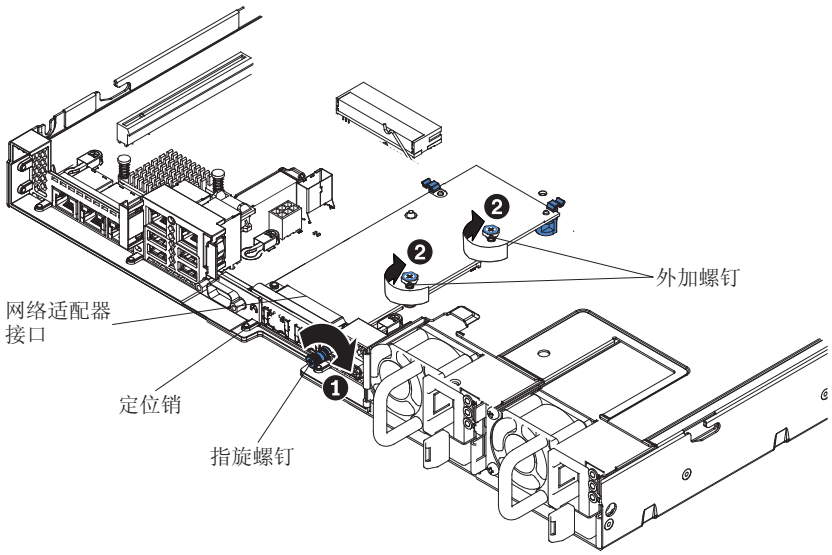

图 161. 拧紧螺钉

10. 拧紧网络适配器上的两颗外加螺钉。

11. 如果先前卸下了 PCI 转接卡组合件，请将其重新安装到 PCI 转接卡接口 2 中（请参阅第 231 页的『更换 PCI 转接卡组合件』）。
12. 更换外盖（请参阅第 197 页的『重新安装外盖』）。
13. 将服务器滑入机架。
14. 重新连接拔下的电源线和所有电缆。
15. 开启外围设备和服务器。

卸下热插拔风扇

使用本信息来卸下热插拔风扇。

关于此任务

警告： 为确保服务器正常运行，请在 30 秒内更换发生故障的热插拔风扇。

要卸下热插拔风扇，请完成以下步骤：

过程

1. 请阅读从第 vii 页的『安全』和第 31 页的『安装准则』上开始的安全信息。
2. 卸下外盖（请参阅第 34 页的『卸下外盖』）。
3. 按压手柄，同时握住现有风扇两端的橙色风扇卡口，将风扇向上拉出服务器。

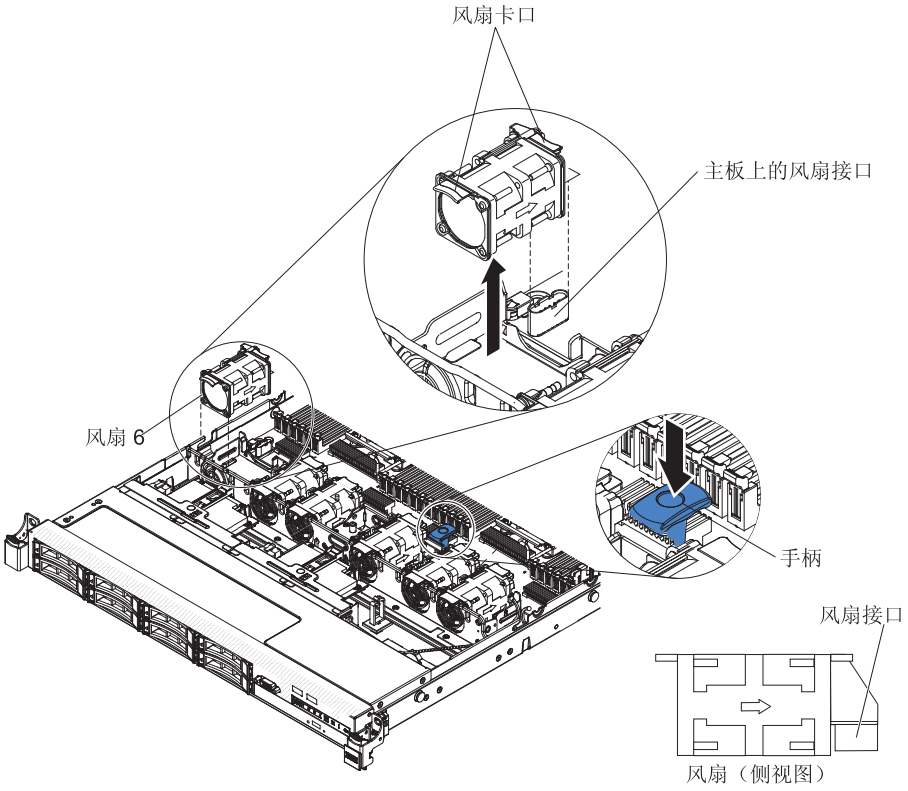

图 162. 卸下风扇

警告： 为了确保正常运行，请在 30 秒内更换发生故障的热插拔风扇。

结果

如果要求您退回风扇，请按照所有包装指示信息进行操作，并使用提供给您的所有包装材料进行装运。

更换热插拔风扇

使用本信息来更换热插拔风扇。

关于此任务

服务器标配四个双电机热插拔散热风扇。当安装有一个微处理器时，请安装风扇 1、2、3 和 5 以进行适当散热。

警告： 为了确保正常运行，请在 30 秒内更换发生故障的热插拔风扇。

要更换热插拔风扇，请完成以下步骤：

过程

1. 请阅读从第 vii 页的『安全』和第 31 页的『安装准则』上开始的安全信息。
2. 卸下外盖（请参阅第 34 页的『卸下外盖』）。
3. 将装有新风扇的防静电包与服务器上任何未上漆的金属表面接触。然后，从包中取出新风扇。

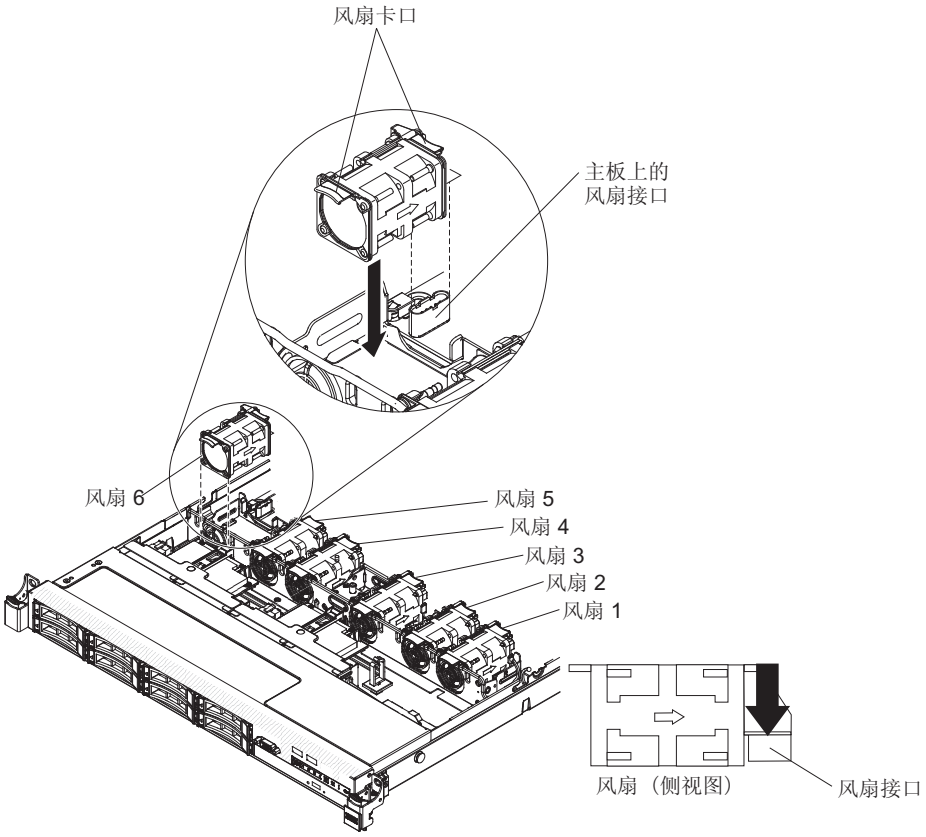

图 163. 安装风扇

4. 在风扇组合件支架的风扇插槽上方调整风扇，使风扇接口与主板上的接口对齐。

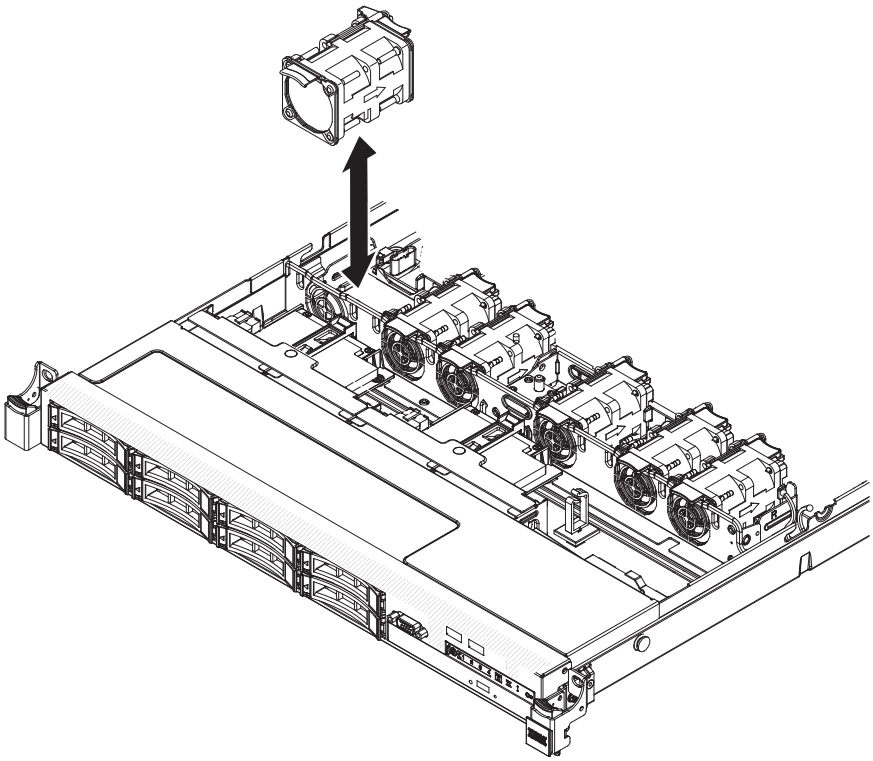

图 164. 安装风扇

5. 将风扇插入风扇组合件支架中的风扇插槽中，然后，向下用力按压直至其正确安装到插槽中，风扇接口正确安装到主板上的接口中。

   注：确保新安装的风扇与其他正确就位的风扇水平对齐，以进行正确安装。
6. 更换外盖（请参阅第 197 页的『重新安装外盖』）。
7. 将服务器滑入机架。

卸下电源

使用本信息来卸下电源。

卸下热插拔交流电源：

使用本信息来卸下热插拔交流电源。

关于此任务

卸下或安装热插拔电源时，请遵守以下预防措施。

声明 **5**

注意：
设备上的电源控制按钮和电源上的电源开关并不切断提供给设备的电流。设备也可能有多根电源线。要使设备彻底断电，请确保从电源断开所有电源线的连接。

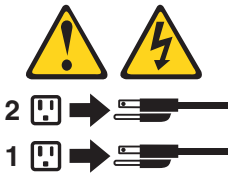

声明 **8**

注意：
切勿卸下电源外盖或任何贴有以下标签的部件的外盖。

任何贴有该标签的组件内部都存在危险的电压、电流和能量级别。这些组件内部没有可维护的部件。如果您怀疑某个部件有问题，请联系技术服务人员。

要卸下热插拔交流电源，请完成以下步骤：

过程

1. 请阅读从第 vii 页的『安全』和第 31 页的『安装准则』上开始的安全信息。
2. 如果只安装了一个电源，请关闭服务器和外围设备，并断开所有电源线的连接。
3. 如果服务器位于机架中，请在服务器后面拉出电缆管理臂，以便对服务器的后部和电源进行操作。

4. 向左按压松开卡口。握住把手，然后从服务器中拉出电源。

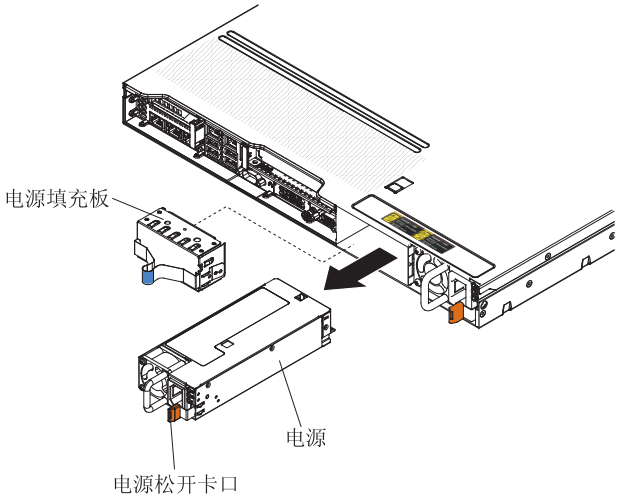

图 165. 卸下电源

结果

如果要求您退回电源，请按照所有包装说明进行操作，并使用提供给您的所有运输包装材料。

卸下热插拔直流电源：

使用本信息来卸下热插拔直流电源。

关于此任务

卸下或安装热插拔直流电源时，请遵守以下预防措施。

声明 **29**

警告：此设备被设计为允许将直流电源电路的接地导体连接到设备的接地导体。

本设备旨在将直流电源电路的已接地导体连接到设备的接地导体。如果建立了此连接，那么必须满足以下所有条件：

- 本设备应该直接连到直流电源系统接地电极导体，或者连接到与直流电源系统接地电极导体相连的接地端子汇流排或总线的搭接跳线。
- 本设备应该与任何其他连接了同一直流电源电路的已接地导体和接地导体的设备位于同一邻近区域中（如相邻机柜），此外直流系统的接地点也应位于此区域中。直流电源系统不应在任何其他地方接地。
- 直流电源插座应该与本设备位于同一场所中。
- 开关或断开连接设备不应位于直流电源插座和接地电极导体的连接点之间的已接地电路导体中。

声明 **31**

危险

电源、电话和通信电缆的电流具有危险性。

为避免电击危险：

- 请勿在雷暴天气期间连接或断开任何电缆连接，也不要对本产品进行安装、维护或重新配置。
- 请将所有电源线连接到已正确连线并且接地的电源。
- 将任何要连接到本产品的设备连接到正确连线的电源。
- 尽量仅用单手连接或断开信号电缆的连接。
- 切勿在有火灾、水灾或房屋倒塌迹象时开启任何设备。
- 除非安装和配置过程中另有说明，否则请在打开设备外盖之前断开已连接的交流电源线、直流电源、网络连接、远程通信系统和串行电缆。
- 对本产品或连接的设备执行安装、移动或打开外盖的操作时，请按下表所述连接和断开电缆连接。

要连接，请执行以下操作：	要断开连接，请执行以下操作：
1. 关闭所有电源和要连接到该产品的设备。 2. 将信号电缆连接至产品。 3. 将电源线连接至产品。 • 对于交流电源系统，请使用设备入口。 • 对于直流电源系统，请确保 -48 伏直流电连接的正确极性：RTN 是 +，-48 伏直流电是 -。为安全起见，接地应使用两孔端子。 4. 将信号电缆连接到其他设备。 5. 将电源线连接到插座。 6. 开启所有电源。	1. 关闭所有电源和要连接到该产品的设备。 • 对于交流电源系统，请从机箱电源插座中拔下所有电源线，或切断交流电源配电单元的电源。 • 对于直流电源系统，请断开断路器面板的直流电源连接，或关闭电源。然后，拔下直流电源线。 2. 从接口上拔下信号电缆。 3. 从设备上拔下所有电缆。

声明 **33**

注意：

本产品不提供电源控制按钮。关闭刀片或卸下电源模块和 **I/O** 模块不会切断产品的电源。产品可能具有多根电源线。要使产品彻底断电，请确保从电源断开所有电源线的连接。

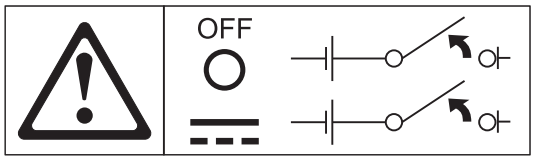

声明 **34**

注意：
要降低电击和能量危险：

- 此设备必须由经过培训的服务人员在限制出入的位置进行安装，如《信息技术设备安全标准》第一版 **NEC** 和 **IEC 60950-1** 所定义。
- 将设备连接到正确接地的安全特低电压电路（**SELV**）电源。**SELV** 电源是一种次级电路，设计目的是为了使常规和单一故障条件不引起电压超过安全级别（**60** 伏直流电）。
- 在现场连线中接入一个现成可用的核准额定断开设备。
- 请参阅产品文档中的规范了解要求的断路器额定值以进行分支电路过流保护。
- 仅使用铜线导体。请参阅产品文档中的规格，以了解所需的电线规格。
- 请参阅产品文档中的规格，以了解所需的接线柱螺钉的扭矩值。

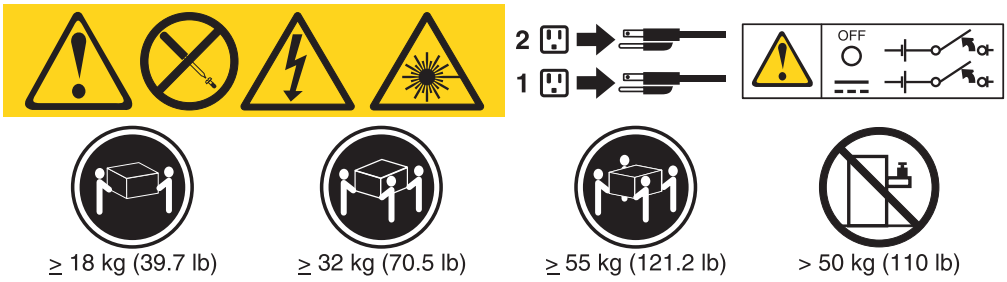

要点：请务必在使用本产品之前阅读服务器随附的 CD 上的多语言安全指示信息。

要卸下热插拔直流电源，请完成以下步骤：

过程

1. 请阅读从第 vii 页的『安全』和第 31 页的『安装准则』上开始的安全信息。
2. 如果只安装了一个电源，请关闭服务器和外围设备，并断开所有电源线的连接。
3. 如果服务器位于机架中，请在服务器后面拉出电缆管理臂，以便对服务器的后部和电源进行操作。
4. 向左按压松开卡口。握住把手，然后从服务器中拉出电源。

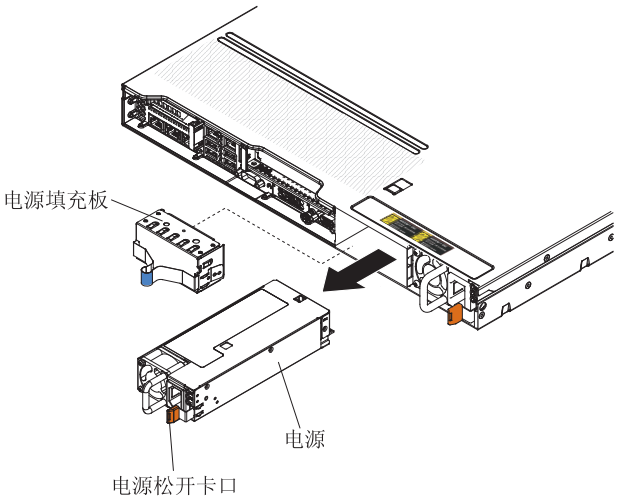

图 166. 卸下电源

结果

如果要求您退回电源，请按照所有包装说明进行操作，并使用提供给您的所有运输包装材料。

更换电源

使用本信息来更换电源。

更换热插拔交流电源：

使用本信息来更换热插拔交流电源。

关于此任务

以下说明介绍了服务器支持的电源类型，以及安装电源时必须考虑的其他信息：

- 在安装额外的电源或者将电源更换为瓦数不同的电源之前，可以使用 IBM Power Configurator 实用程序来确定当前系统耗电量。要获取更多信息和下载实用程序，请转至 http://www.ibm.com/systems/bladecenter/resources/powerconfig.html。
- 服务器随附一个连接到电源托架 1 上的热插拔 12 伏输出电源。输入电压为 100-127 伏交流电或 200-240 伏交流电自动感应。
- 服务器中的电源必须具有相同的额定功率或瓦数，以确保服务器正常运行。例如，您不能在服务器中混用 550 瓦和 750 瓦电源。
- 电源 1 为缺省/主电源。如果电源 1 发生故障，必须立即更换具有相同瓦数的电源。
- 您可以订购作为备用电源的可选电源。
- 这些电源设计用于并行操作。一旦出现电源故障，备用电源将继续为系统供电。服务器最多支持两个电源。

声明 **5**

注意：
设备上的电源控制按钮和电源上的电源开关并不切断提供给设备的电流。设备也可能有多根电源线。要使设备彻底断电，请确保从电源断开所有电源线的连接。

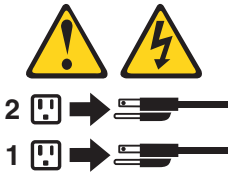

声明 **8**

注意：
切勿卸下电源外盖或任何贴有以下标签的部件的外盖。

任何贴有该标签的组件内部都存在危险的电压、电流和能量级别。这些组件内部没有可维护的部件。如果您怀疑某个部件有问题，请联系技术服务人员。

要安装热插拔交流电源，请完成以下步骤：

过程

1. 请阅读从第 vii 页的『安全』和第 31 页的『安装准则』上开始的安全信息。
2. 将装有热插拔电源的防静电包与服务器上任何未上漆的金属表面进行接触；然后从包中取出该电源，并将其放置在防静电表面上。
3. 如果要将热插拔电源安装到空托架中，请卸下电源托架中的电源填充板。

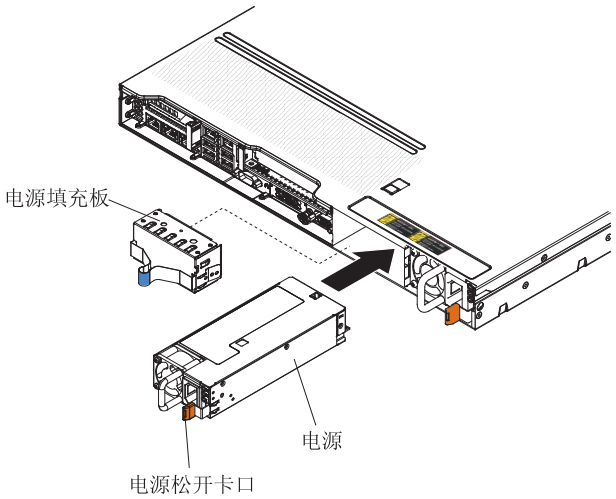

图 167. 安装电源

4. 握住电源后部的手柄，将电源向前滑入电源托架中，直至其咔嗒一声就位。确保将电源牢固地连接到电源接口中。

   警告： 请勿在服务器中混用 550 瓦和 750 瓦电源。
5. 将电源线穿过手柄和电缆扎带（如果有），使其不会意外脱落。
6. 将新电源的电源线连接到电源上的电源线接口。
7. 将电源线的另一端连接到正确接地的电源插座。
8. 确保交流电源上的交流电源指示灯和直流电源指示灯都点亮，表明电源工作正常。这两个绿色的指示灯位于电源线接口的右侧。
9. 如果正在将服务器中的电源更换为瓦数不同的电源，那么请将提供的新电源信息标签粘贴在服务器上现有电源信息标签上。服务器中的电源必须具有相同的额定功率或瓦数，以确保服务器正常运行。

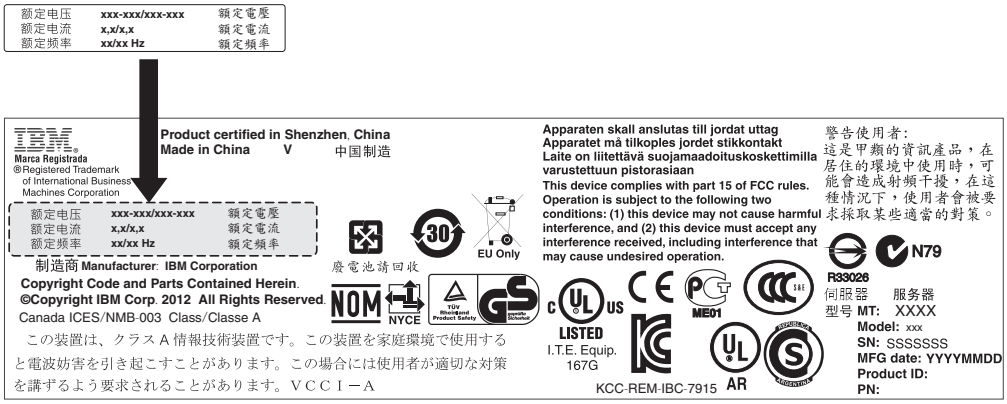

图 168. 电源信息标签

10. 如果要将电源添加到服务器，请在服务器外盖靠近电源的位置粘贴此选件随附的冗余电源信息标签。

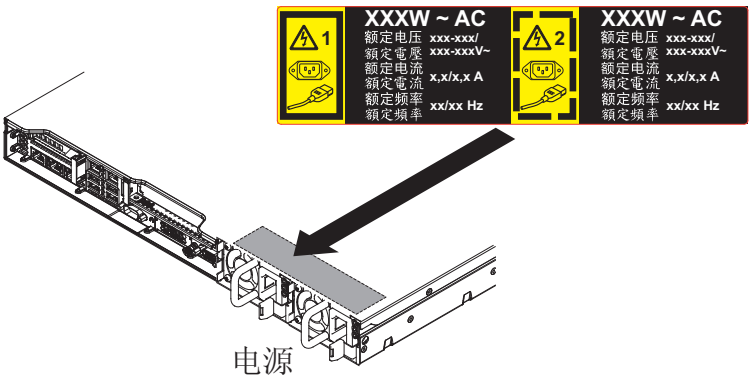

图 169. 冗余电源信息标签

安装热插拔直流电源：

安装热插拔直流电源时，请遵守以下预防措施。

以下说明介绍了服务器支持的电源类型，以及安装电源时必须考虑的其他信息：

- 在安装额外的电源或者将电源更换为瓦数不同的电源之前，可以使用 IBM Power Configurator 实用程序来确定当前系统耗电量。要获取更多信息和下载实用程序，请转至 http://www.ibm.com/systems/bladecenter/resources/powerconfig.html。
- 服务器随附一个热插拔 12 伏输出电源，该电源可连接到电源托架 1。输入电压为 -48 伏交流电或 -60 伏交流电（自动检测）。
- 在服务器中安装直流电源之前，必须卸下所有交流电源。请勿在同一台服务器中使用交流和直流电源。最多可安装两个直流电源或两个交流电源，但不能混装。
- 电源 1 为缺省/主电源。如果电源 1 发生故障，必须立即更换具有相同瓦数的电源。
- 您可以订购作为备用电源的可选电源。
- 这些电源设计用于并行操作。一旦出现电源故障，备用电源将继续为系统供电。服务器最多支持两个电源。

规定

- 客户负责提供必需的电源线。

  为减少触电或能量危险，请执行以下操作：

  – 使用额定值为 **25** 安的断路器。
  – 使用 **2.5** 毫米^2 **(12 AWG) 90° C** 铜线。
  – 将接线柱螺钉的扭矩调到 **0.50 ~ 0.60** 牛米（**4.43 ~ 5.31** 英寸磅）。

  有关更多信息，请参阅第 **71** 页的『声明 **34**』。
- 如果电源插座需要环形端子，那么必须使用压接工具将环形端子安装到电源线。环形端子必须经 UL 核准，并且必须与上述备注中描述的连线相符。

声明 **29**

注意：
此设备被设计为允许将直流电源电路的接地导体连接到设备的接地导体。

此设备被设计为允许将直流电源电路的接地导体连接到设备的接地导体。如果建立了此连接，那么必须满足以下所有条件：

- 本设备应该直接连接到直流电源的接地导线，或者连接到直流电源系统接地导线连接的接地端子或总线的连接跳接线。
- 本设备应该与在相同直流电源电路的接地导线和接地导线之间有连接的任何其他设备一样，位于相邻的区域中（例如相邻的机箱中），并且具有相同的直流电源接地点。直流电源系统不应在任何其他地方接地。
- 直流电源应与本设备位于同一建筑物中。
- 开关设备或断开连接设备不应在直流电源和接地极导体连接点之间的接地电路导体中。

声明 **31**

危险

电源、电话和通信电缆的电流具有危险性。

为避免电击危险：

- 请勿在雷暴天气期间连接或断开任何电缆连接，也不要对本产品进行安装、维护或重新配置。
- 请将所有电源线连接到已正确连线并且接地的电源。
- 将任何要连接到本产品的设备连接到正确连线的电源。
- 尽量仅用单手连接或断开信号电缆的连接。
- 切勿在有火灾、水灾或房屋倒塌迹象时开启任何设备。
- 除非安装和配置过程中另有说明，否则请在打开设备外盖之前断开已连接的交流电源线、直流电源、网络连接、远程通信系统和串行电缆。
- 对本产品或连接的设备执行安装、移动或打开外盖的操作时，请按下表所述连接和断开电缆连接。

要连接，请执行以下操作：

1. 关闭所有电源和要连接到该产品的设备。
2. 将信号电缆连接至产品。
3. 将电源线连接至产品。
   - 对于交流电源系统，请使用设备入口。
   - 对于直流电源系统，请确保 -48 伏直流电连接的正确极性：RTN 是 +，-48 伏直流电是 -。为安全起见，接地应使用两孔端子。
4. 将信号电缆连接到其他设备。
5. 将电源线连接到插座。
6. 开启所有电源。

要断开连接，请执行以下操作：

1. 关闭所有电源和要连接到该产品的设备。
   - 对于交流电源系统，请从机箱电源插座中拔下所有电源线，或切断交流电源配电单元的电源。
   - 对于直流电源系统，请断开断路器面板的直流电源连接，或关闭电源。然后，拔下直流电源线。
2. 从接口上拔下信号电缆。
3. 从设备上拔下所有电缆。

声明 **33**

注意：

本产品不提供电源控制按钮。关闭刀片或卸下电源模块和 **I/O** 模块不会切断产品的电源。产品可能具有多根电源线。要使产品彻底断电，请确保从电源断开所有电源线的连接。

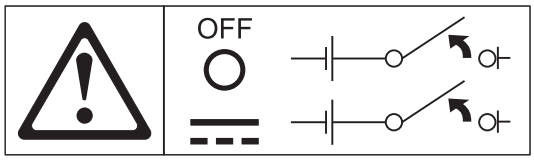

声明 **34**

注意：
要降低电击和能量危险：

- 按照 **NEC** 和 **IEC 60950-1** 第一版定义的“信息技术设备安全标准”，本设备必须由经过培训的服务人员安装在限制人员出入的位置。
- 将设备连接到正确接地的安全特低电压电路（**SELV**）电源。**SELV** 电源是一种次级电路，设计目的是为了使常规和单一故障条件不引起电压超过安全级别（**60** 伏直流电）。
- 在现场连线中接入一个可用且已经核准且评定的断开连接设备。
- 请参阅产品文档中的规范了解要求的断路器额定值以进行分支电路过流保护。
- 仅使用铜线导体。请参阅产品文档中的规格，以了解所需的电线规格。
- 请参阅产品文档中的规格，以了解所需的接线柱螺钉的扭矩值。

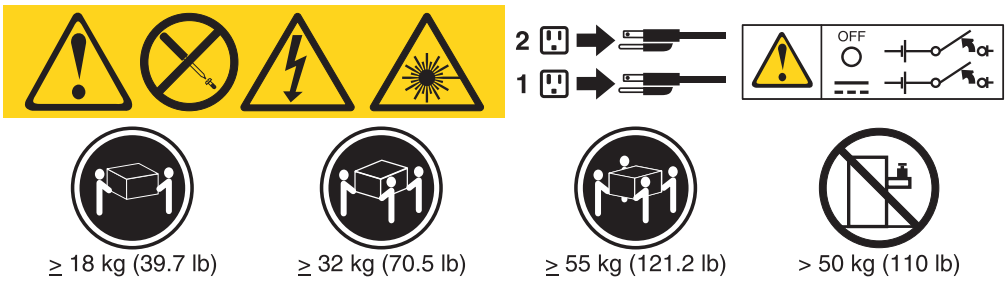

要点：使用本产品之前，请务必阅读服务器随附的 CD 上的多语言安全指示信息。

更换热插拔直流电源：

要安装热插拔直流电源，请完成以下步骤。

关于此任务

警告： 只有经过培训的技术服务人员（而不是 IBM 技术服务人员）有权安装和卸下 -48 伏直流电源，连接到 -48 伏直流电源插座或从 -48 伏直流电源插座断开连接。IBM 技术服务人员没有获得安装或卸下 -48 伏电源线的认证或授权。客户有责任确保只允许经过培训的服务人员安装或卸下 -48 伏电源线。

过程

1. 请阅读从第 vii 页的『安全』和第 31 页的『安装准则』上开始的安全信息。
2. 将装有热插拔电源的防静电包与服务器上任何未上漆的金属表面进行接触；然后从包中取出该电源，并将其放置在防静电表面上。
3. 关闭新电源将连接到的直流电源插座的断路器。从直流电源插座断开电源线的连接。
4. 将直流电源线连接到新电源。

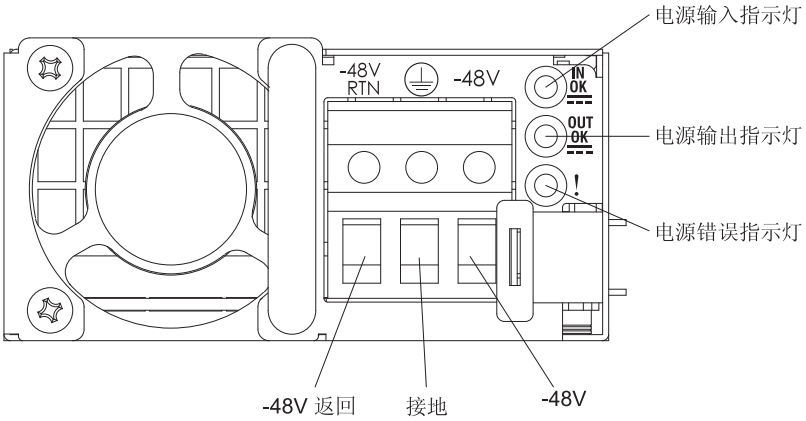

图 170. 直流电源后视图

5. 如果要将热插拔电源安装到空托架中，请卸下电源托架中的电源填充板。

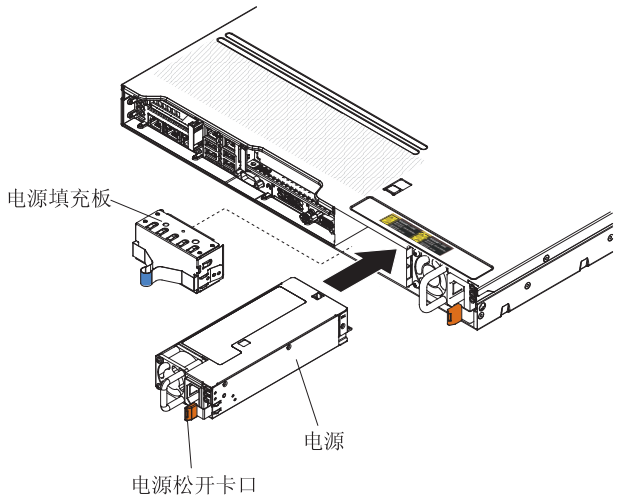

图 171. 安装电源

6. 握住电源后部的手柄，将电源向前滑入电源托架中，直至其咔嗒一声就位。确保将电源牢固地连接到电源接口中。
7. 将电源线穿过手柄和电缆扎带（如果有），使其不会意外脱落。
8. 将直流电源线的另一端连接到直流电源插座。将电线剪切为正确长度，但不要短于 150 毫米（6 英寸）。如果电源插座需要环形端子，那么必须使用压接工具将环形端子安装到电源线。环形端子必须通过 UL 批准，并且必须符合 第 69 页的『规定』 中描述的线材要求。柱型或钉型的端子的最小公称螺纹直径必须为 4 毫米；对于螺钉类型的端子，直径必须为 5.0 毫米。
9. 开启新电源连接到的直流电源插座的断路器。
10. 确保电源上的绿色电源指示灯点亮，表示电源工作正常。
11. 如果正在将服务器中的电源更换为瓦数不同的电源，那么请将提供的新电源信息标签粘贴在服务器上现有电源信息标签上。服务器中的电源必须具有相同的额定功率或瓦数，以确保服务器正常运行。

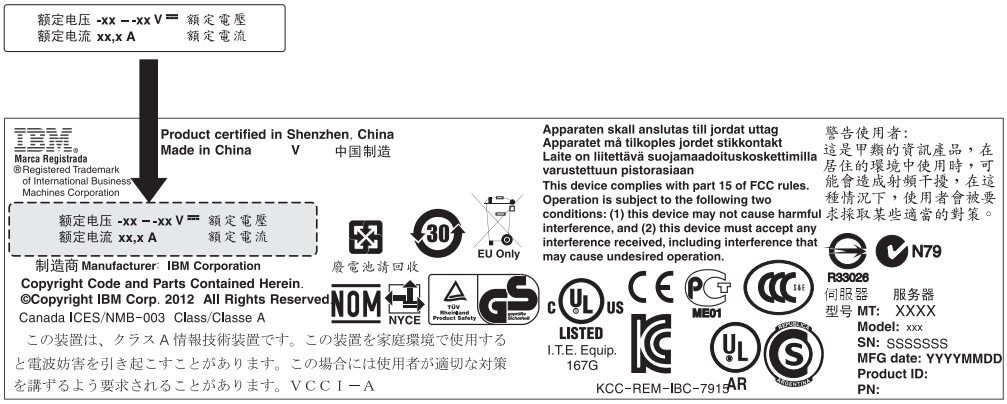

图 172. 电源信息标签

12. 如果要将电源添加到服务器，请在服务器外盖靠近电源的位置粘贴此选件随附的冗余电源信息标签。

图 173. 冗余电源信息标签

卸下热插拔驱动器底板

使用本信息来卸下热插拔驱动器底板。

关于此任务

要卸下热插拔硬盘驱动器底板，请完成以下步骤：

过程

1. 请阅读从第 vii 页的『安全』和第 31 页的『安装准则』上开始的安全信息。
2. 关闭服务器和外围设备，并在必要时断开电源线和所有外部电缆的连接。
3. 卸下外盖（请参阅第 34 页的『卸下外盖』）。
4. 将硬盘驱动器从服务器中轻轻拉出，使其脱离硬盘驱动器底板（请参阅第 206 页的『卸下热插拔硬盘驱动器』）。
5. 卸下热插拔硬盘驱动器底板。 如果您想要卸下 3.5 英寸驱动器底板，请执行以下操作。
   a. 将滑锁调整到解锁位置。

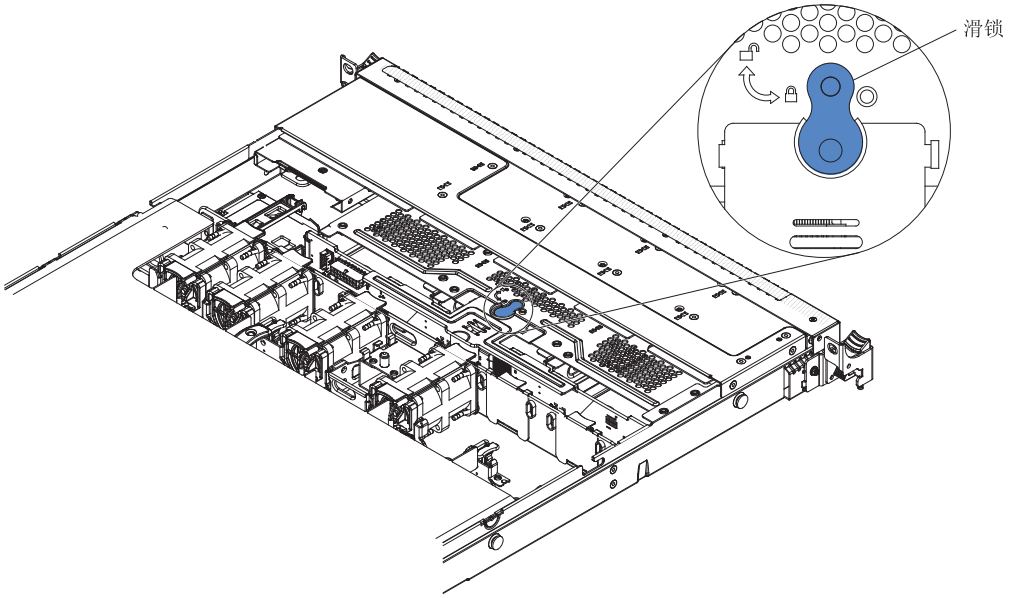

图 174. 调整滑锁

b. 抬起硬盘驱动器底板，并将其从服务器中卸下。

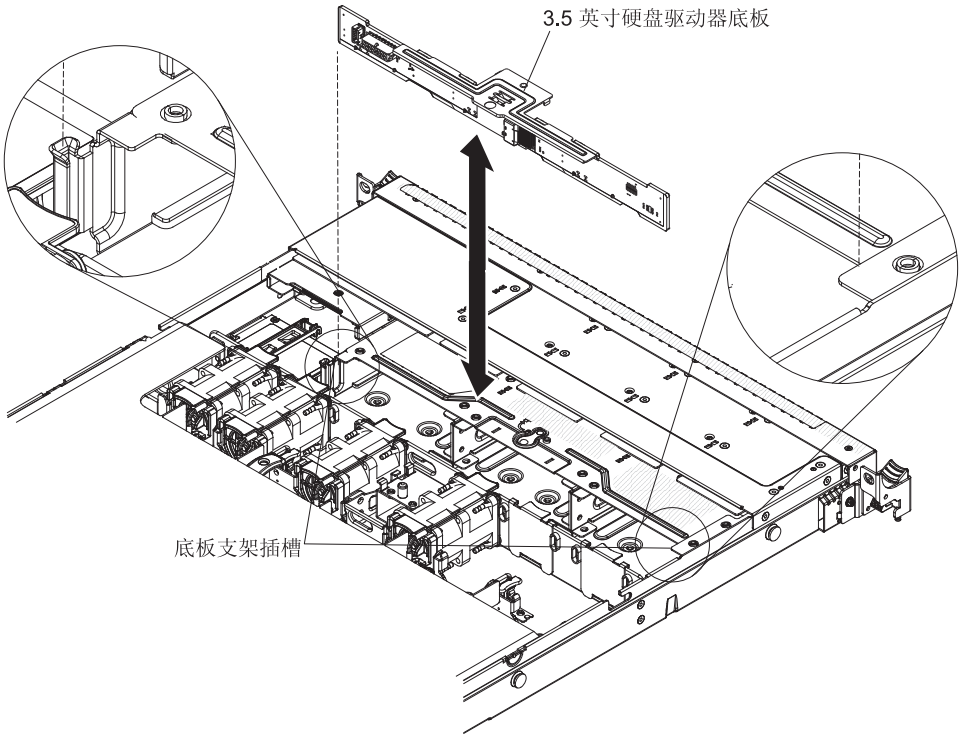

图 175. 卸下底板

如果您想要卸下 2.5 英寸驱动器底板，请执行以下操作。

a. 抬起硬盘驱动器底板，并将其从服务器中卸下。

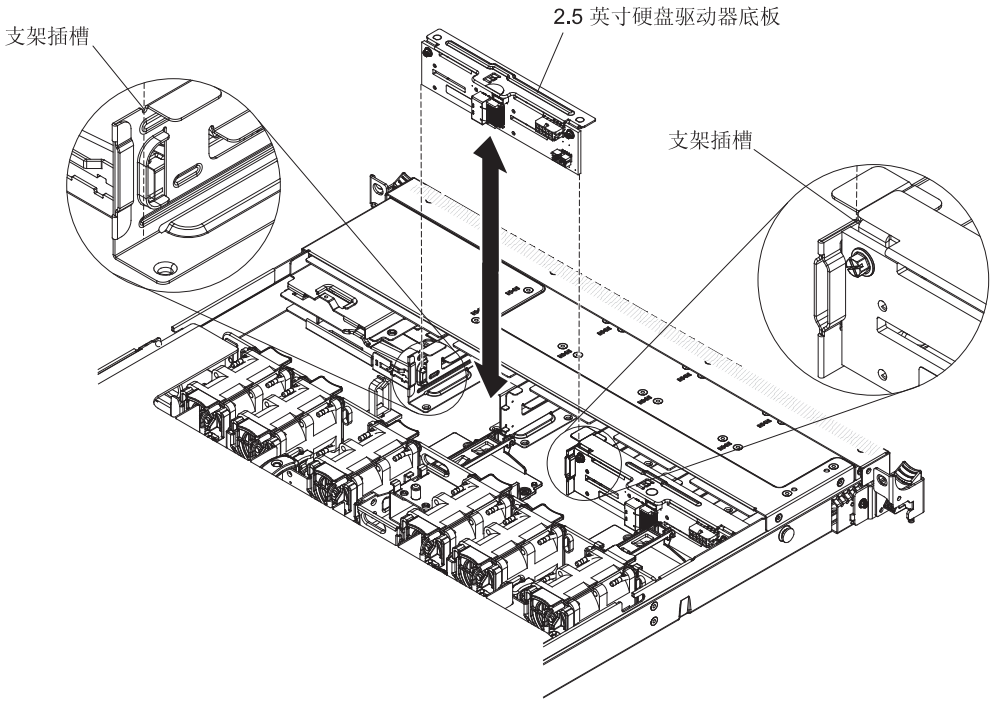

图 176. 卸下底板

6. 从硬盘驱动器底板断开所有电缆的连接。

结果

如果要求您返回硬盘驱动器底板，请按照所有包装说明进行操作，并使用提供给您的用于装运的所有包装材料。

更换热插拔驱动器底板

使用本信息来更换热插拔驱动器底板。

关于此任务

要安装替换的热插拔硬盘驱动器底板，请完成以下步骤：

过程

1. 请阅读从第 vii 页的『安全』和第 31 页的『安装准则』上开始的安全信息。
2. 将电缆重新连接到硬盘驱动器底板。
3. 将驱动器底板的侧面与底板支架上的插槽对齐。
4. 安装硬盘驱动器底板。

   注：您也可以在将底板安装到支架之前重新将电缆连接到硬盘驱动器底板上，或可以在安装底板之后连接这些电缆（如果这样对您来说更为方便）。
   如果您想要安装 3.5 英寸驱动器底板，请执行以下操作。

   a. 将硬盘驱动器底板插入底板支架上的插槽中，向下推动硬盘驱动器底板，直至其完全就位。

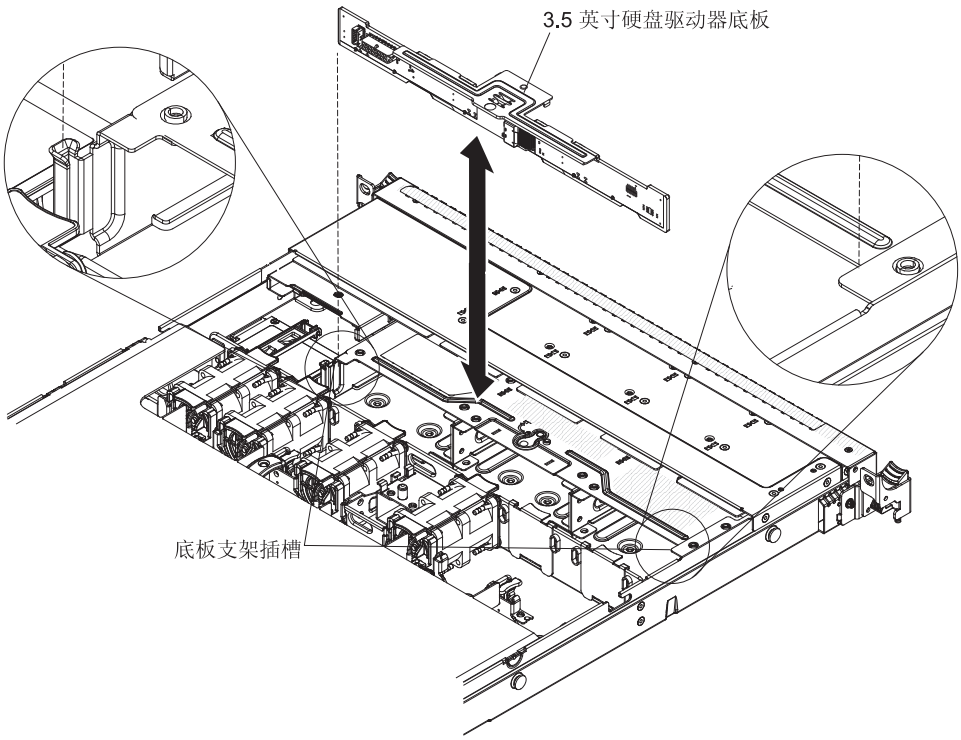

图 177. 安装底板

b. 将滑锁调整到锁定位置。

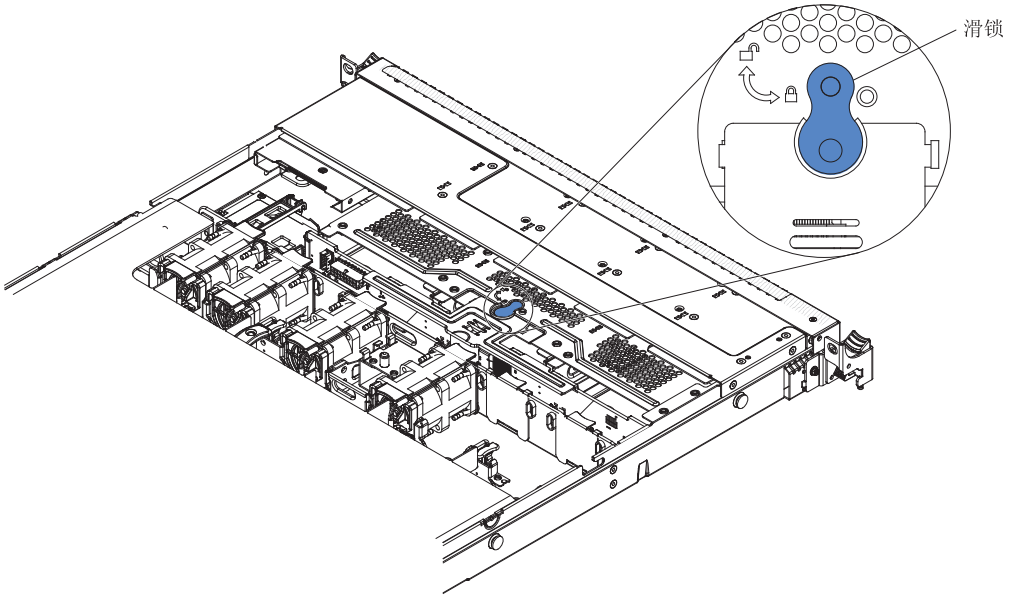

图 178. 调整滑锁

如果您想要安装 2.5 英寸驱动器底板，请执行以下操作。

a. 将硬盘驱动器底板插入底板支架上的插槽中，向下推动硬盘驱动器底板，直至其完全就位。

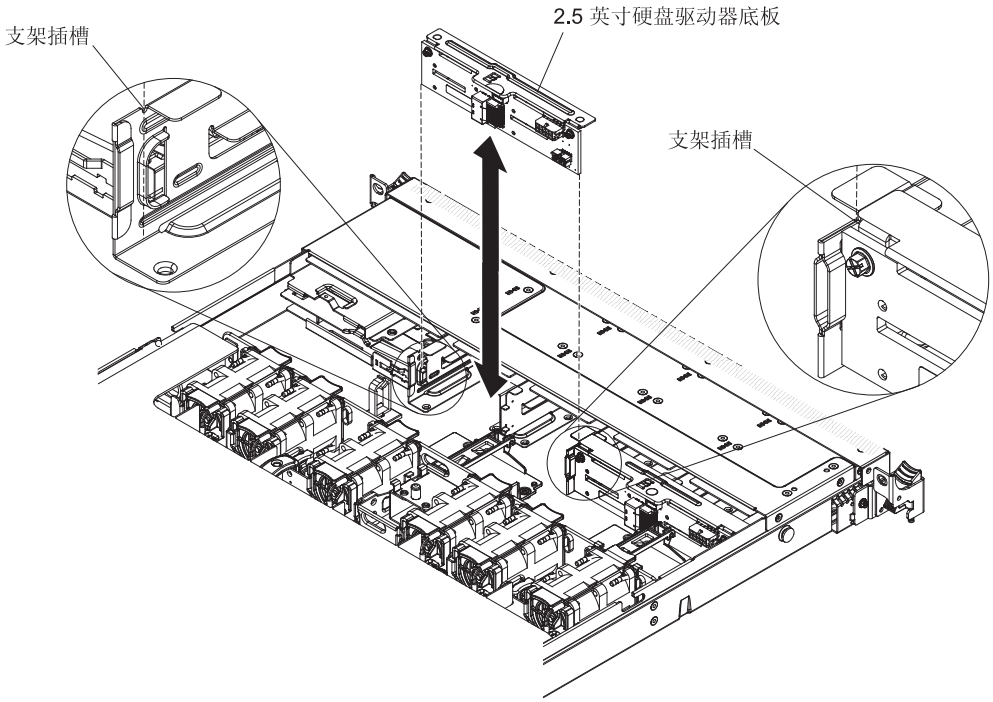

图 179. 安装底板

5. 将信号电缆、电源线和配置电缆连接到主板。沿机箱从驱动器底板开始布放信号电缆，并将其连接到 SAS/SATA 控制器接口。然后，沿机箱从驱动器底板开始布放电源线和配置电缆，并将其连接到 SAS/SATA 电源接口和 SAS/SATA 配置接口。请参阅第 187 页的『底板连线』，以了解更多信息。
6. 重新安装硬盘驱动器（请参阅第 207 页的『更换热插拔硬盘驱动器』）。
7. 安装外盖（请参阅第 197 页的『重新安装外盖』）。
8. 将服务器滑入机架。
9. 重新连接拔下的电源线和所有电缆。
10. 开启外围设备和服务器。

卸下易插拔驱动器背板组合件

使用本信息来卸下易插拔驱动器背板组合件。

关于此任务

要卸下易插拔硬盘驱动器背板组合件，请完成以下步骤：

过程

1. 请阅读从第 vii 页的『安全』和第 31 页的『安装准则』上开始的安全信息。
2. 关闭服务器和外围设备，并断开所有电源线的连接。
3. 卸下外盖（请参阅第 34 页的『卸下外盖』）。
4. 从驱动器托架卸下填充面板。
5. 用手指将蓝色松开卡口滑至右侧，同时用另一根手指握住黑色的驱动器手柄，并将硬盘驱动器轻轻地从服务器中拉出，使其脱离硬盘驱动器背板（请参阅第 209 页的『卸下易插拔硬盘驱动器』）。
6. 卸下易插拔硬盘驱动器背板组合件。 如果您想要卸下 3.5 英寸驱动器背板组合件，请执行以下操作。
   a. 在 3.5 英寸服务器型号上将滑锁调整到解锁位置。

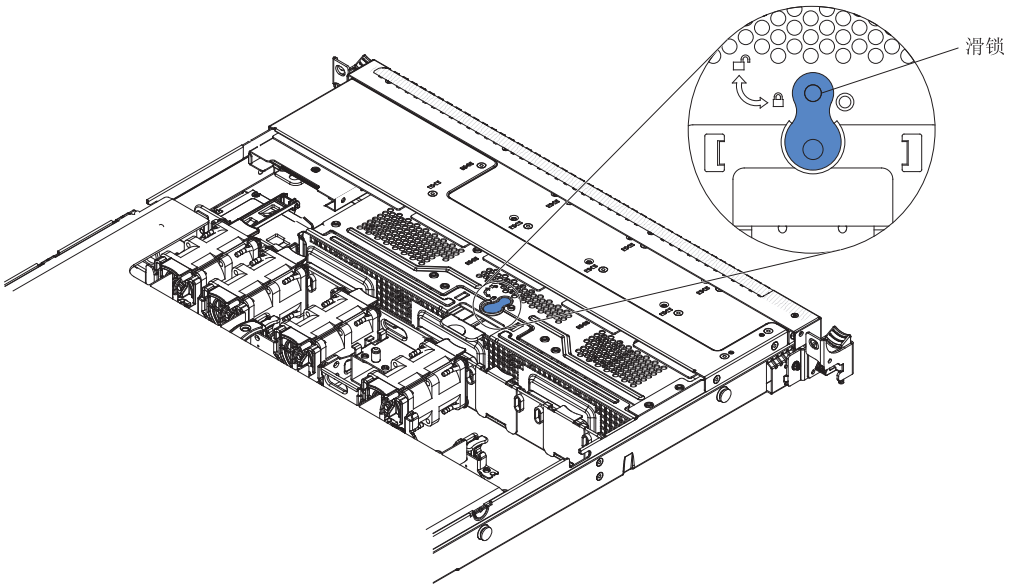

图 180. 调整滑锁

   b. 抬起驱动器背板，使底板组合件脱离底板支架，并且将其从服务器上卸下。

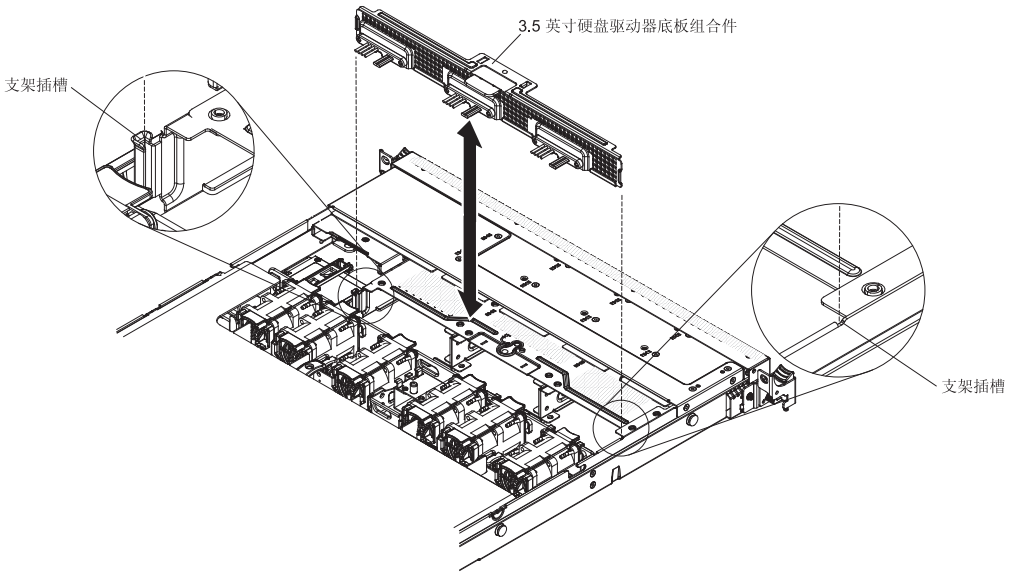

图 181. 卸下背板组合件

7. 从主板断开电源线和信号电缆的连接。

结果

如果要求您退回硬盘驱动器背板组合件，请按照所有包装指示信息进行操作，并使用提供给您的所有包装材料进行装运。

更换易插拔驱动器背板组合件

使用本信息来更换易插拔驱动器背板组合件。

关于此任务

要安装替换用易插拔硬盘驱动器背板组合件，请完成以下步骤：

过程

1. 请阅读从第 vii 页的『安全』和第 31 页的『安装准则』上开始的安全信息。
2. 将驱动器背板组合件的侧面与支架上的插槽对齐。
3. 安装硬盘驱动器背板组合件。 如果您想要安装 3.5 英寸驱动器背板组合件，请执行以下操作。
   a. 将硬盘驱动器背板插入背板支架上的插槽中，并且向下推动硬盘驱动器背板组合件，直至其牢固就位。

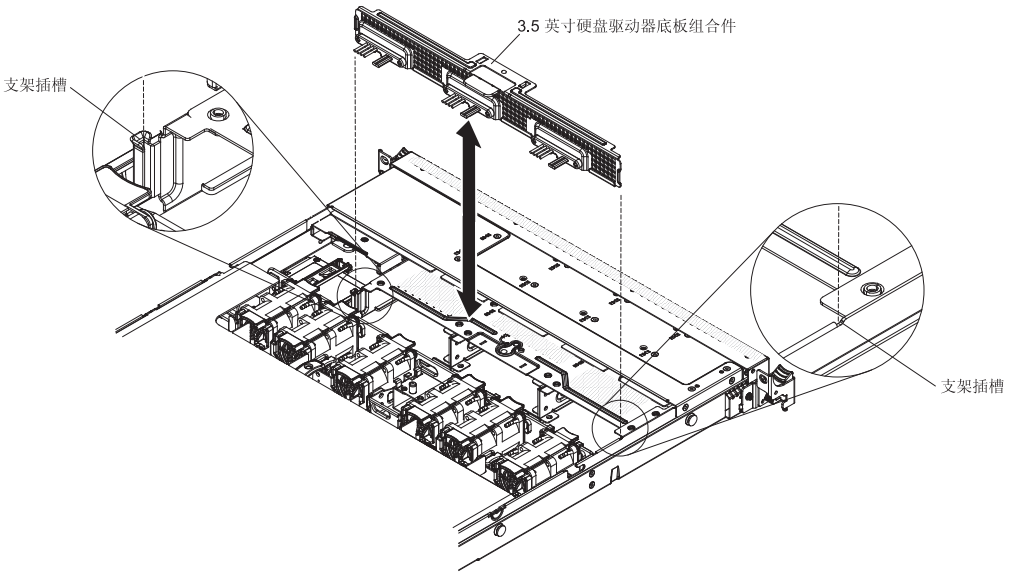

图 182. 安装背板组合件

b. 在 3.5 英寸服务器型号上将滑锁调整到锁定位置。

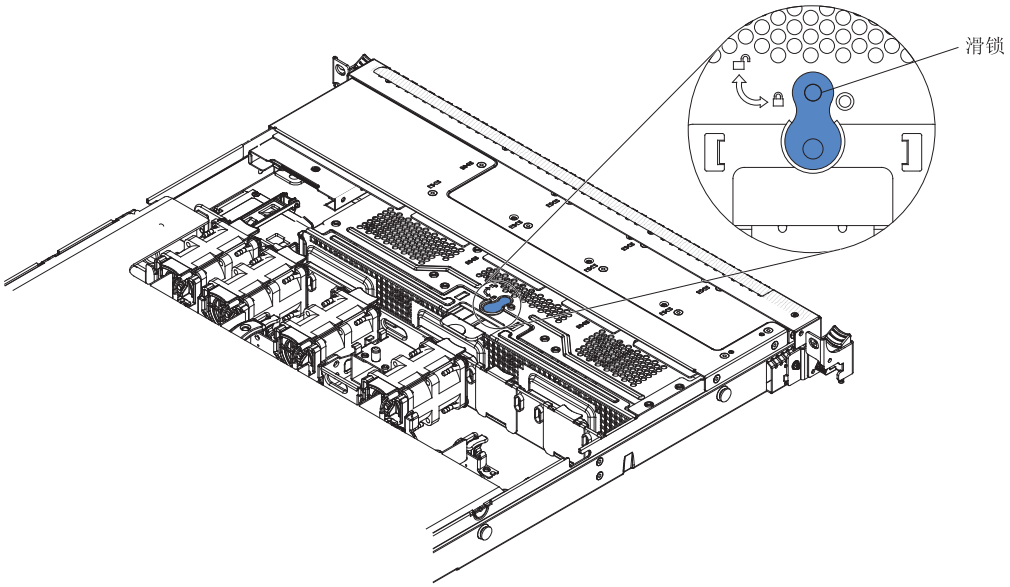

图 183. 调整滑锁

4. 将信号电缆和电源线连接到主板。沿机箱从驱动器底板开始布放信号电缆，并将其连接到 **SAS/SATA** 信号接口。然后，沿机箱从驱动器背板组合件开始布放电源线，并将其连接到易插拔 **SATA** 电源接口。请参阅第 187 页的『底板连线』，以了解更多信息。
5. 重新安装硬盘驱动器和填充面板（请参阅第 210 页的『更换易插拔硬盘驱动器』）。
6. 安装外盖（请参阅第 197 页的『重新安装外盖』）。
7. 将服务器滑入机架。

8. 重新连接拔下的电源线和所有电缆。
9. 开启外围设备和服务器。

卸下 USB 嵌入式系统管理程序闪存设备

本信息用于卸下 USB 嵌入式系统管理程序闪存设备。

关于此任务

要卸下 USB 系统管理程序闪存设备，请完成以下步骤：

过程

1. 请阅读从第 vii 页的『安全』和第 31 页的『安装准则』上开始的安全信息。
2. 关闭服务器和外围设备，并拔下电源线。
3. 卸下外盖（请参阅第 34 页的『卸下外盖』）。
4. 卸下闪存设备：

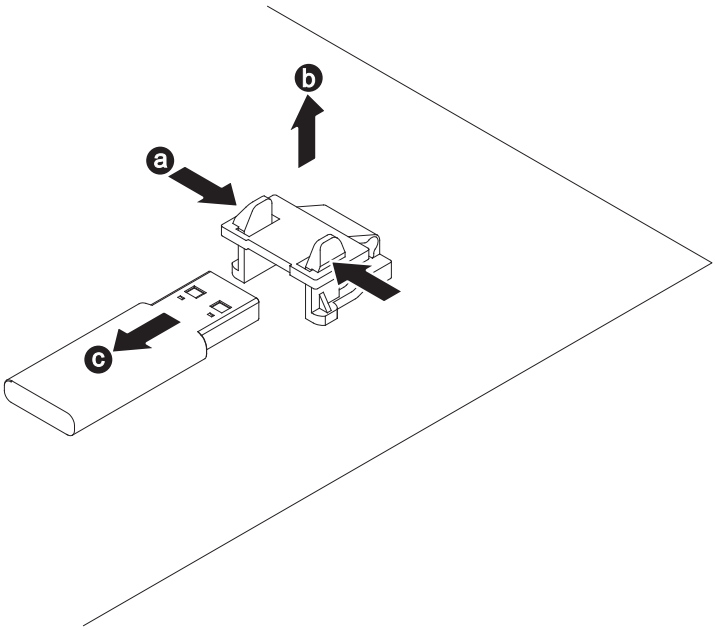

图 184. 卸下 USB 系统管理程序闪存设备

   a. 通过相互挤压两个固定夹，将 USB 接口上的固定滑锁解锁。
   b. 打开固定滑锁。
   c. 握住闪存设备并将其从接口拉出。

结果

如果要求您退回闪存设备，请按照所有包装指示信息进行操作，并使用提供给您的所有包装材料进行装运。

更换 USB 嵌入式系统管理程序闪存设备

使用本信息来更换 USB 嵌入式系统管理程序闪存设备。

关于此任务

要安装 USB 系统管理程序闪存设备，请完成以下步骤：

过程

1. 请阅读从第 vii 页的『安全』和第 31 页的『安装准则』上开始的安全信息。
2. 关闭服务器和外围设备，并拔下电源线。
3. 卸下外盖（请参阅第 34 页的『卸下外盖』）。
4. 安装闪存设备：

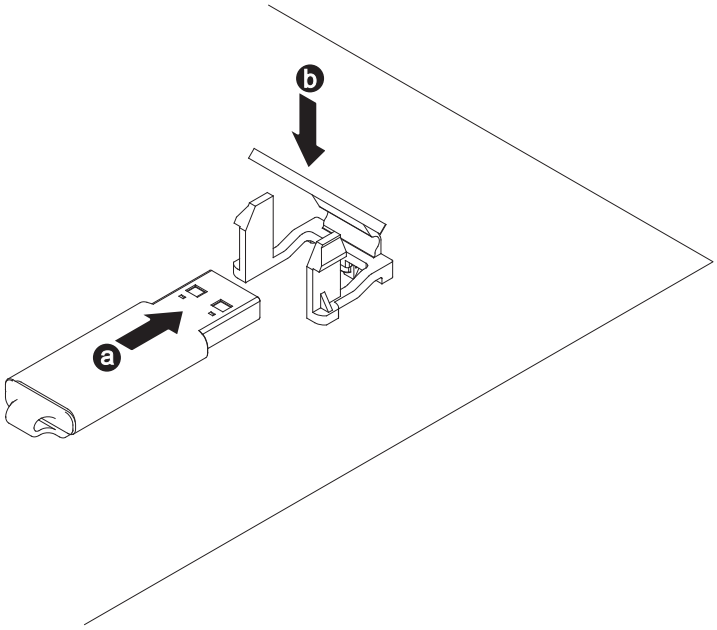

图 185. 安装 USB 系统管理程序闪存设备

   a. 将闪存设备与主板上的接口对齐并将其推入 USB 接口中，直到其稳固就位。
   b. 向下按压固定滑锁，将闪存设备锁定到 USB 接口中。
5. 重新连接拔下的电源线和所有电缆。
6. 更换外盖（请参阅第 197 页的『重新安装外盖』）。
7. 将服务器滑入机架。
8. 开启外围设备和服务器。

卸下系统电池

本信息用于卸下系统电池。

关于此任务

以下注意事项描述了更换电池时必须考虑的信息。

- IBM 在设计本产品时已考虑到您的安全。锂电池必须正确进行处理，以避免可能的危险。如果更换电池，那么必须遵守以下指示信息。

  注：在美国境内，致电 1-800-IBM-4333 以获取有关电池处理的信息。
- 如果将原装锂电池更换为重金属电池或带有重金属组件的电池，请留意以下环境注意事项。包含重金属的电池和蓄电池不得与普通家庭废弃物一起处理。它们将由制造商、分销商或代表免费回收，以通过适当方式循环利用或处理。
- 要订购替换电池，在美国请致电 1-800-IBM-SERV，在加拿大请致电 1-800-465-7999 或 1-800-465-6666。在美国和加拿大以外的国家或地区，请联系 IBM 销售代表或 IBM 经销商。

  注：更换电池之后，您必须重新配置服务器并重新设置系统日期和时间。

  声明 **2**

  

  注意：
  更换锂电池时，请仅使用 **IBM** 部件号为 **33F8354** 的电池或制造商推荐的同类电池。如果系统有包含锂电池的模块，请仅用同一制造商制造的同类型模块对其进行更换。电池含锂，如果使用、操作或处理不当会发生爆炸。

  请勿：

  – 将电池投入或浸入水中
  – 将电池加热至超过 **100°C**（**212°F**）
  – 修理或拆开电池

  请根据当地法令法规的要求处理电池。

要卸下系统电池，请完成以下步骤：

过程

1. 请阅读从第 vii 页的『安全』和第 31 页的『安装准则』上开始的安全信息。
2. 关闭服务器和外围设备，并在必要时断开电源线和所有外部电缆的连接。
3. 卸下外盖（请参阅第 34 页的『卸下外盖』）。
4. 如果必要，抬起 PCI 转接卡组合件 2（请参阅第 230 页的『卸下 PCI 转接卡组合件』）。
5. 卸下系统电池：

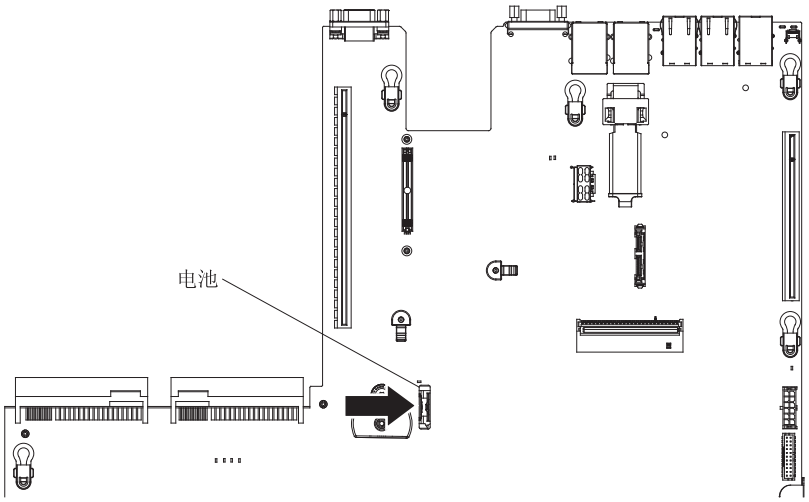

图 186. 卸下系统电池

a. 如果在电池托架上有一个橡皮盖，那么请使用您的手指将电池外盖从电池接口抬起。

b. 用一根手指从电池插座中水平撬出电池，将其推离插座。

   警告： 请勿用蛮力撬动或推动电池。

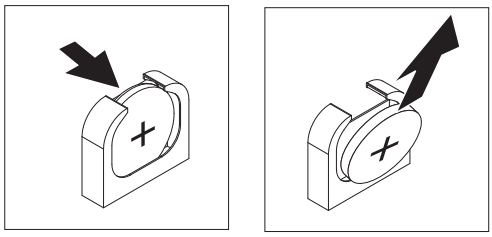

图 187. 卸下系统电池

c. 使用拇指和食指从插座中拿出电池。

   警告： 请勿用蛮力抬起电池。如果卸下电池的方法不当，可能损坏主板上的插座。如果插座有任何损坏，都可能需要更换主板。

6. 请根据当地法令法规的要求处理电池。请参阅 IBM *文档* CD 上的《*IBM 环境声明和用户指南*》以获取更多信息。

更换系统电池

使用本信息来更换系统电池。

关于此任务

以下注意事项描述更换服务器中的系统电池时必须考虑的信息。

- 更换系统电池时，必须将其更换为相同制造商的相同类型的锂电池。
- 要订购替换电池，在美国请致电 1-800-426-7378，在加拿大请致电 1-800-465-7999 或 1-800-465-6666。在美国和加拿大以外的国家或地区，请联系 IBM 销售代表或 IBM 经销商。
- 更换主板电池后，必须重新配置服务器并重置系统日期和时间。
- 为避免潜在的危险，请阅读并遵守以下安全声明。

声明 **2**

注意：
更换锂电池时，请仅使用 **IBM** 部件号为 **33F8354** 的电池或制造商推荐的同类电池。如果系统有包含锂电池的模块，请仅用同一制造商制造的同类型模块对其进行更换。电池含锂，如果使用、操作或处理不当会发生爆炸。

请勿：

- 将电池投入或浸入水中
- 将电池加热至超过 **100°C**（**212°F**）
- 修理或拆开电池

请根据当地法令法规的要求处理电池。

要安装替换的系统电池，请完成以下步骤：

过程

1. 遵循替换的电池随附的任何特殊操作和安装说明。
2. 请阅读从第 vii 页的『安全』和第 31 页的『安装准则』上开始的安全信息。
3. 关闭服务器和外围设备，并在必要时断开电源线和所有外部电缆的连接。
4. 卸下外盖（请参阅第 34 页的『卸下外盖』）。
5. 如果必要，抬起 PCI 转接卡组合件 2（请参阅第 230 页的『卸下 PCI 转接卡组合件』）。
6. 插入新电池：

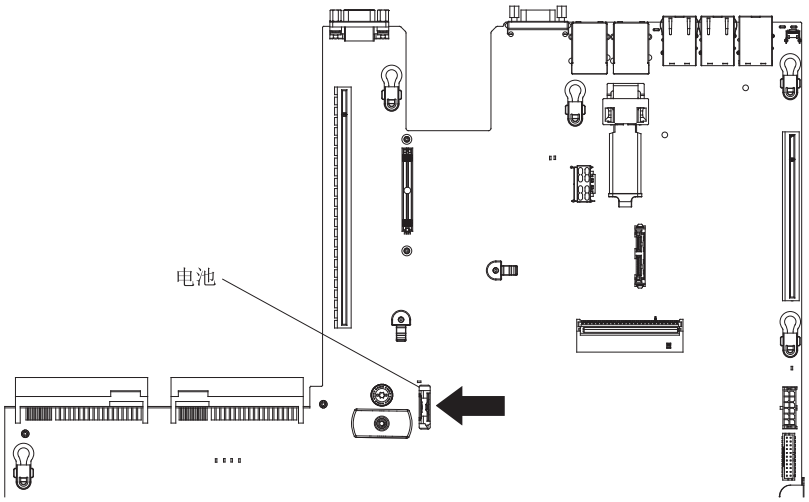

图 188. 安装系统电池

a. 将电池倾斜，以便可以将其插入电池夹相对侧的插座中。

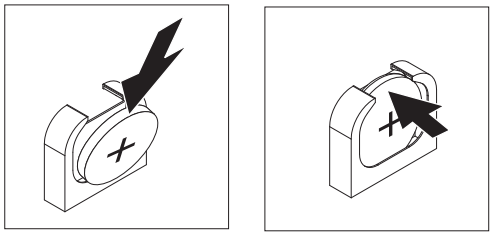

图 189. 安装系统电池

b. 将电池按入插座，直至咔嗒一声锁定到位。确保电池夹牢固地夹住电池。

c. 如果您已将橡皮盖从电池托架上卸下，那么请使用您的手指将电池外盖安装到电池接口上。

7. 如有必要，请重新安装 PCI 转接卡组合件 2（请参阅第 231 页的『更换 PCI 转接卡组合件』）。
8. 安装外盖（请参阅第 197 页的『重新安装外盖』）。
9. 将服务器滑入机架。
10. 重新连接外部电缆；然后，重新连接电源线，并开启外围设备和服务器。
11. 启动 Setup Utility，并使配置重置。
    - 设置系统日期和时间。
    - 设置开机密码。
    - 重新配置服务器。

    请参阅第 96 页的『使用 Setup Utility』，获取详细信息。

卸下挡板

请使用本信息来卸下挡板。

关于此任务

要卸下挡板，请完成以下步骤：

过程

1. 请阅读从第 vii 页的『安全』和第 31 页的『安装准则』上开始的安全信息。
2. 关闭服务器和外围设备，并在必要时断开电源线和所有外部电缆的连接。
3. 卸下外盖（请参阅第 34 页的『卸下外盖』）。
4. 将硬盘驱动器和填充板从硬盘驱动器托架中卸下（请参阅第 206 页的『卸下热插拔硬盘驱动器』或第 209 页的『卸下易插拔硬盘驱动器』）。
5. 卸下挡板上的螺钉。

   注：使用新挡板随附的 T8 星形螺丝刀来卸下挡板。

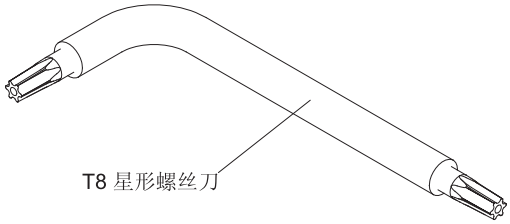

图 190. T8 星形螺丝刀

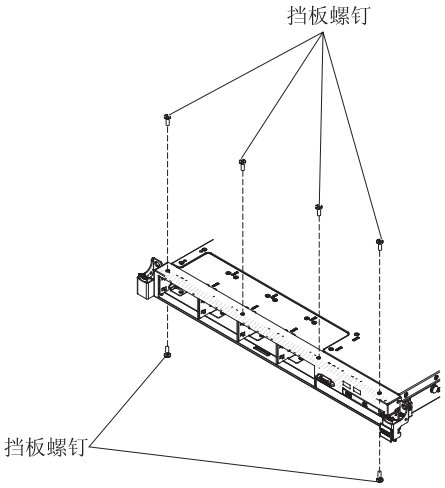

图 191. 卸下挡板螺钉

6. 轻轻拉出挡板顶部；然后，将其向下旋转，直至挡板底部的卡口与机箱脱离，并将其放置在一旁。

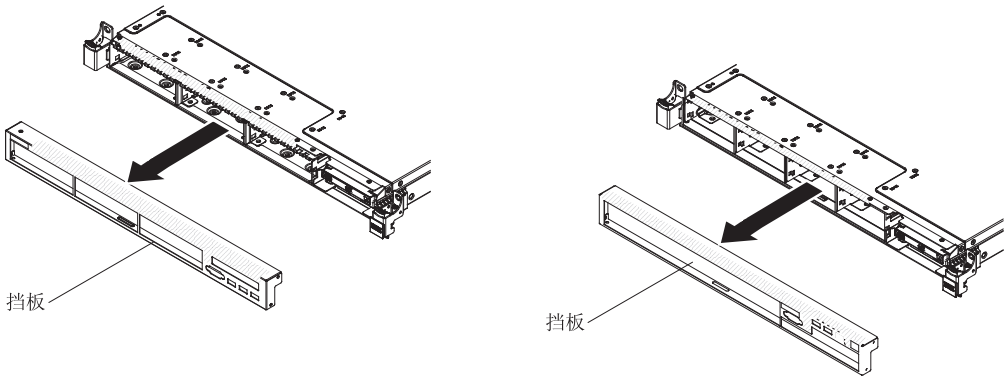

图 192. 卸下挡板

更换挡板

使用本信息来更换挡板。

关于此任务

要安装挡板，请完成以下步骤：

过程

1. 请阅读从第 vii 页的『安全』和第 31 页的『安装准则』上开始的安全信息。
2. 关闭服务器和外围设备，并在必要时断开电源线和所有外部电缆的连接。
3. 卸下外盖（请参阅第 34 页的『卸下外盖』）。
4. 将挡板底部的卡口插入机箱上的孔中。

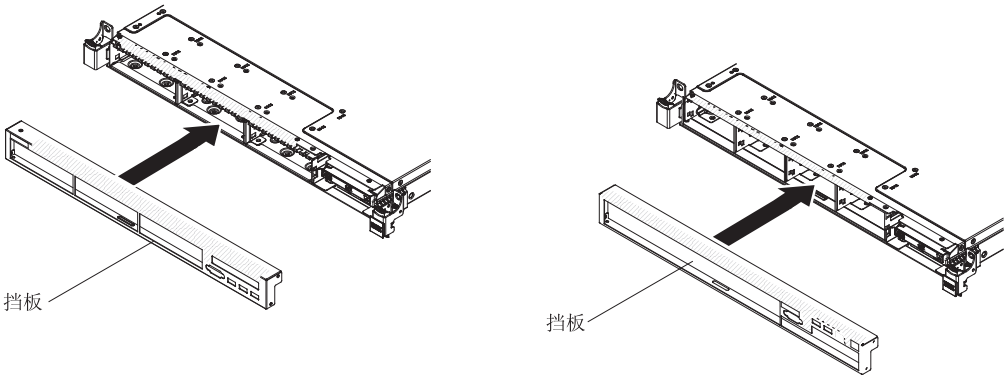

图 193. 安装挡板

5. 朝着服务器向上旋转挡板，并重新安装螺钉。

   注：使用新挡板随附的 T8 星形螺丝刀来安装挡板。

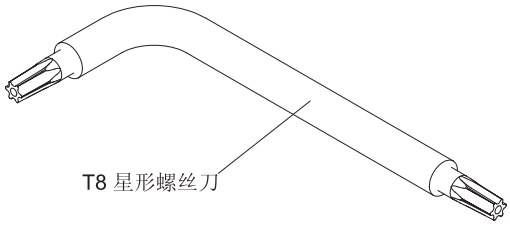

图 194. T8 星形螺丝刀

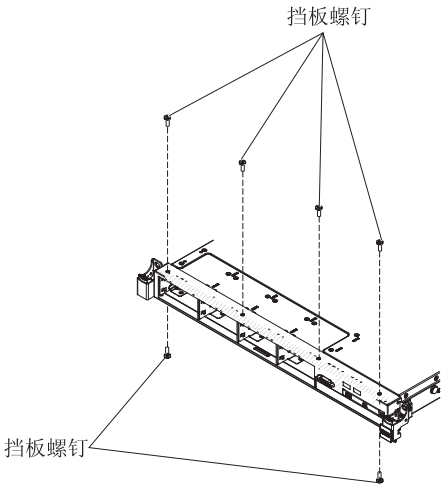

图 195. 安装挡板螺钉

6. 将硬盘驱动器和驱动器托架填充板重新安装到驱动器托架中（请参阅第 207 页的『更换热插拔硬盘驱动器』或第 210 页的『更换易插拔硬盘驱动器』）。
7. 安装外盖（请参阅第 197 页的『重新安装外盖』）。
8. 重新连接拔下的电源线和所有电缆。
9. 将服务器滑入机架。
10. 开启外围设备和服务器。

卸下前部 USB 接口组合件

使用本信息来卸下前部 USB 接口组合件。

关于此任务

要卸下前部 USB 接口组合件，请完成以下步骤：

过程

1. 请阅读从第 vii 页的『安全』和第 31 页的『安装准则』上开始的安全信息。
2. 关闭服务器和外围设备，并在必要时断开电源线和所有外部电缆的连接。
3. 将硬盘驱动器和填充板从硬盘驱动器托架中卸下（请参阅第 206 页的『卸下热插拔硬盘驱动器』或第 209 页的『卸下易插拔硬盘驱动器』）。
4. 卸下挡板（请参阅第 281 页的『卸下挡板』）。
5. 卸下机箱上的 USB 仓螺钉。

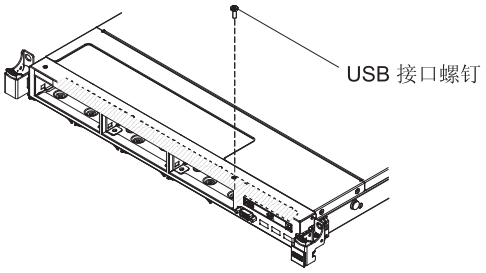

图 196. 卸下 USB 仓螺钉

6. 从前部 USB 接口断开电缆的连接。

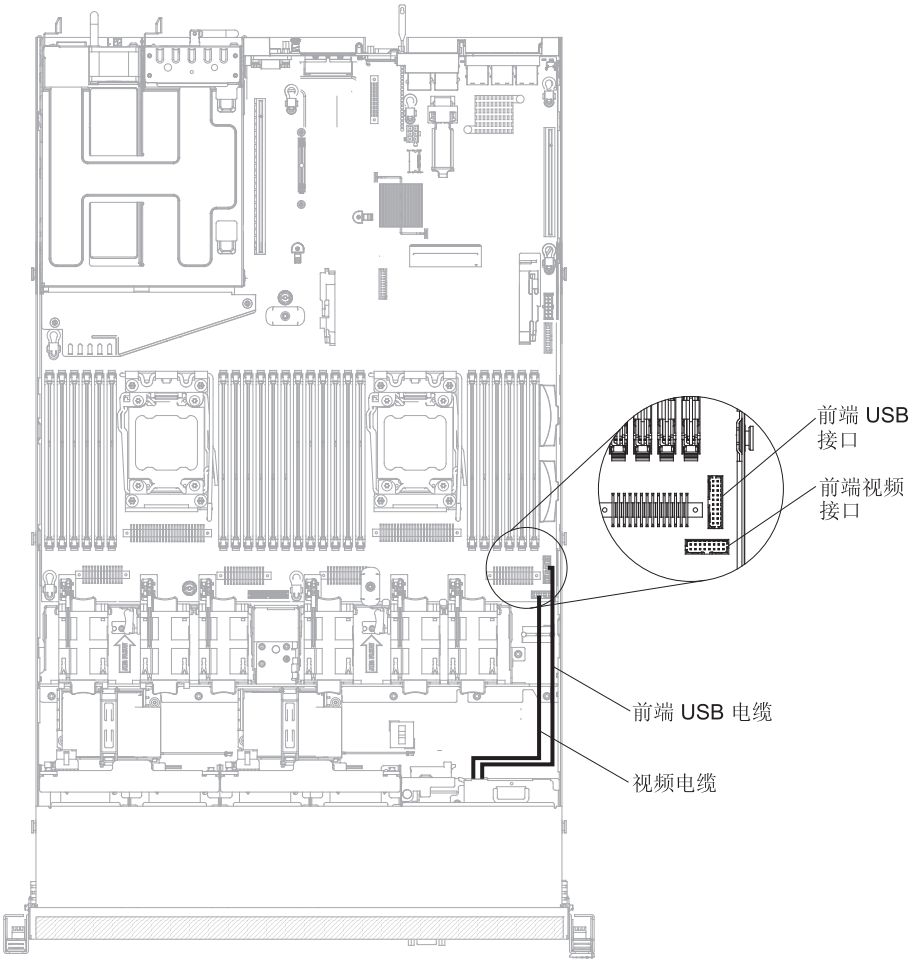

图 197. 连接前端 USB 和视频电缆

7. 轻轻拉出前部 USB 接口组合件；然后，将其向下旋转，直至前部 USB 接口组合件底部的卡口与机箱脱离，并将其放置在一旁。

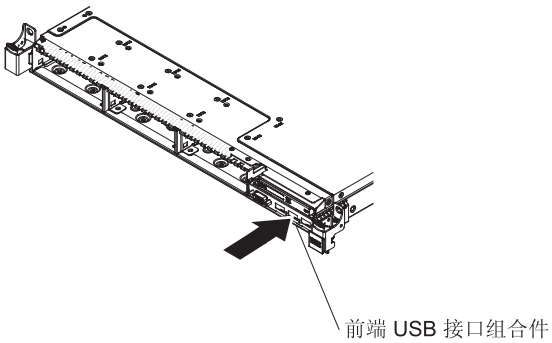

图 198. 卸下前部 USB 接口组合件

更换前部 USB 接口组合件

使用本信息来更换前部 USB 接口组合件。

关于此任务

要安装前部 USB 接口组合件，请完成以下步骤：

过程

1. 请阅读从第 vii 页的『安全』和第 31 页的『安装准则』上开始的安全信息。
2. 关闭服务器和外围设备，并在必要时断开电源线和所有外部电缆的连接。
3. 将前部 USB 接口组合件底部的卡口插入机箱上的孔中。

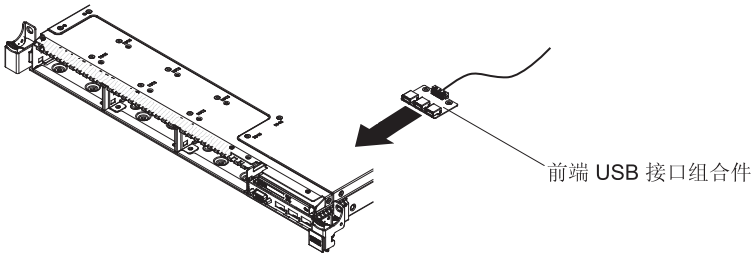

图 199. 安装前部 USB 接口组合件

4. 朝着服务器向上旋转前部 USB 接口组合件。
5. 将 USB 仓螺钉重新安装到机箱上。

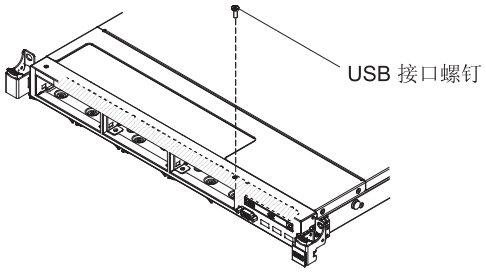

图 200. 安装 USB 仓螺钉

6. 将前部 USB 电缆重新连接到主板上的前部 USB 接口。

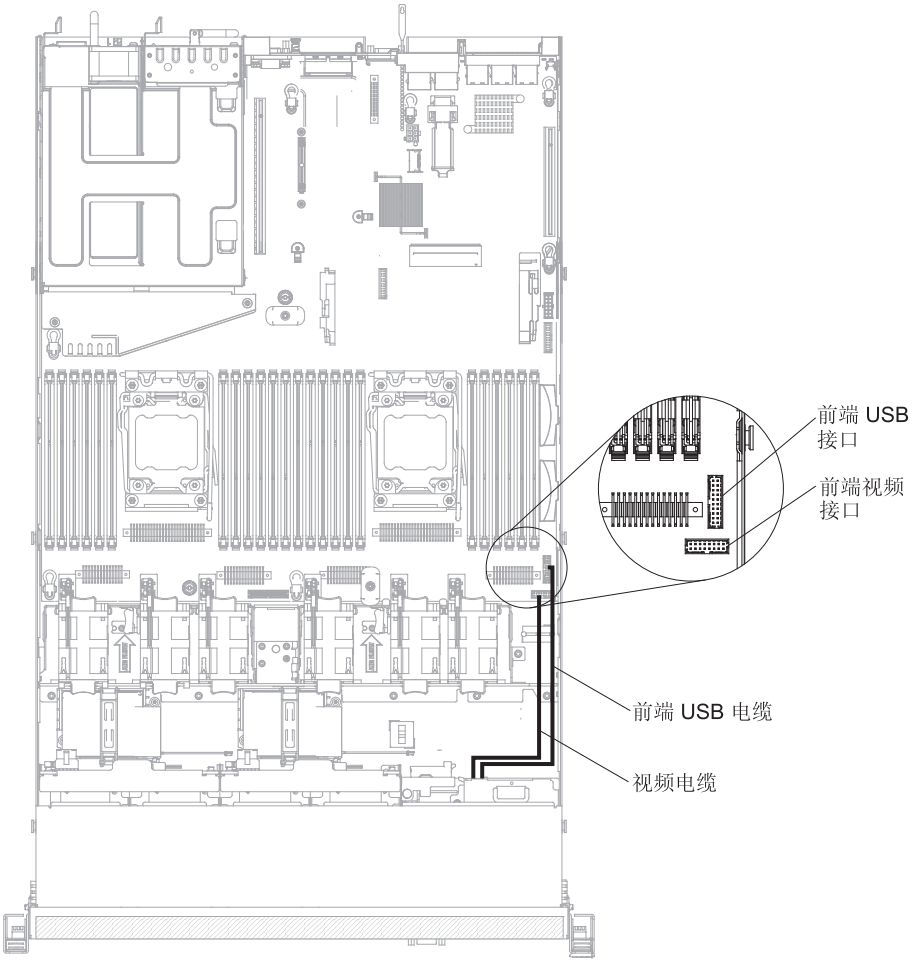

图 201. 连接前端 USB 和视频电缆

7. 重新安装挡板（请参阅第 282 页的『更换挡板』）。
8. 将硬盘驱动器和驱动器托架填充板重新安装到驱动器托架中（请参阅第 207 页的『更换热插拔硬盘驱动器』或第 210 页的『更换易插拔硬盘驱动器』）。
9. 安装外盖（请参阅第 197 页的『重新安装外盖』）。
10. 重新连接拔下的电源线和所有电缆。
11. 将服务器滑入机架。
12. 开启外围设备和服务器。

卸下前部视频接口组合件

使用本信息来卸下前部视频接口组合件。

关于此任务

要卸下前部视频接口组合件，请完成以下步骤：

过程

1. 请阅读从第 vii 页的『安全』和第 31 页的『安装准则』上开始的安全信息。
2. 关闭服务器和外围设备，并在必要时断开电源线和所有外部电缆的连接。
3. 从前部视频接口断开电缆的连接。

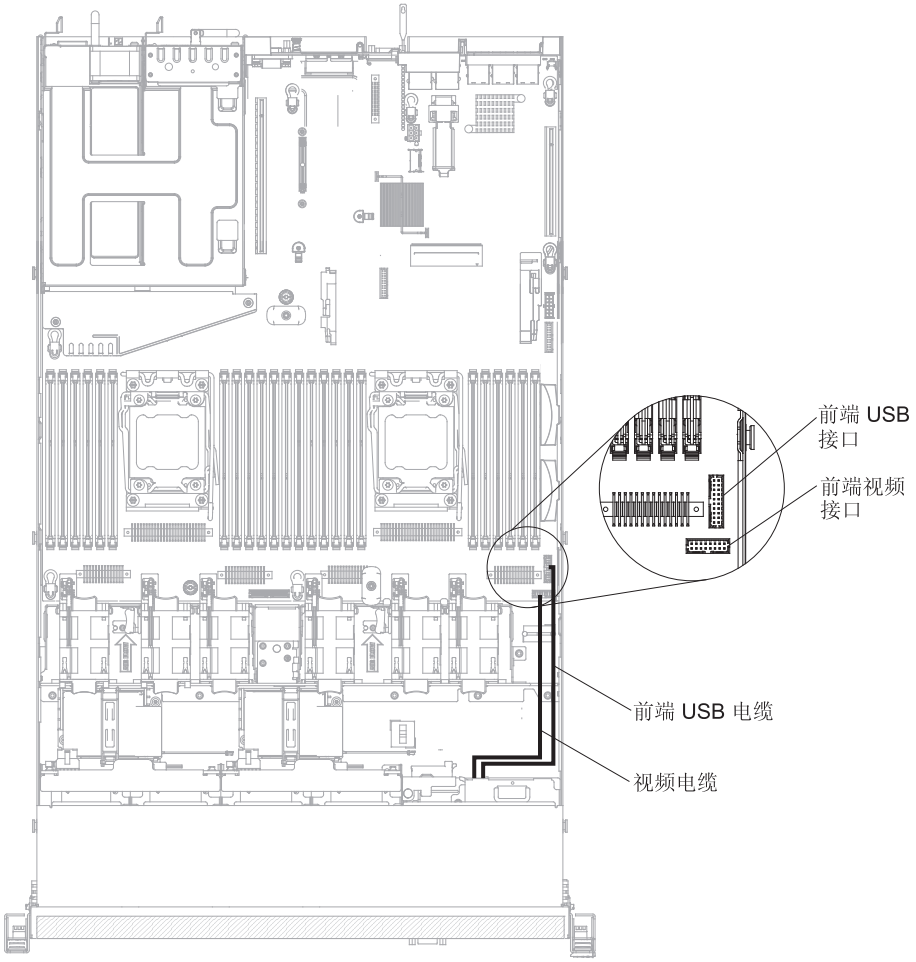

图 202. 连接前端 USB 和视频电缆

4. 卸下视频接口组合件上的螺钉。

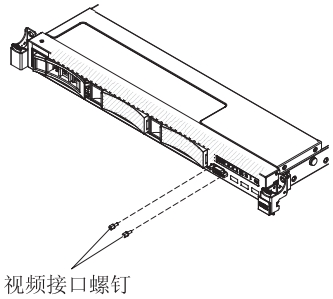

图 203. 卸下视频接口组合件螺钉

5. 轻轻拉出前部视频接口组合件，直至其与机箱脱离，并将其放置在一旁。

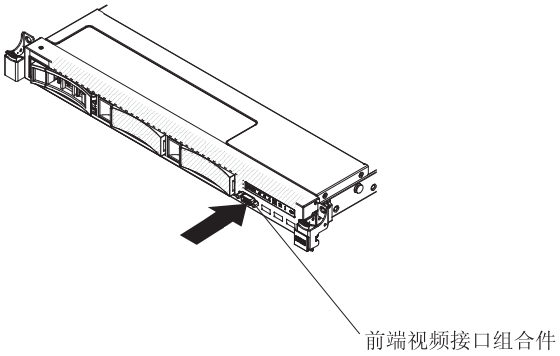

图 204. 卸下前部视频接口组合件

更换前部视频接口组合件

使用本信息来更换前部视频接口组合件。

关于此任务

要安装前部视频接口组合件，请完成以下步骤：

过程

1. 请阅读从第 vii 页的『安全』和第 31 页的『安装准则』上开始的安全信息。
2. 关闭服务器和外围设备，并在必要时断开电源线和所有外部电缆的连接。
3. 将前部视频接口组合件插入机箱上的孔中。

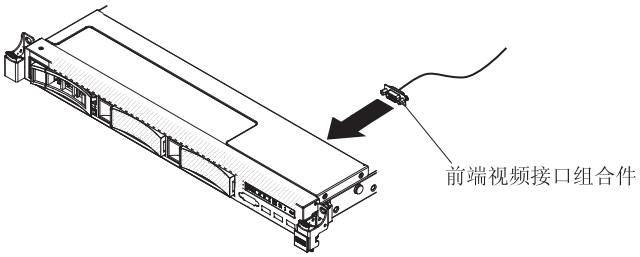

图 205. 安装前部视频接口组合件

4. 重新安装视频接口组合件螺钉。

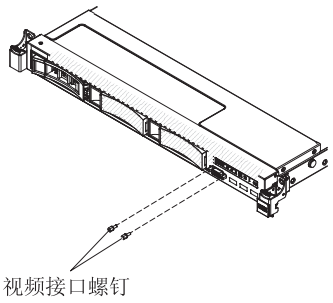

图 206. 安装视频接口组合件螺钉

5. 将前部视频电缆重新连接到主板上的前部视频接口。

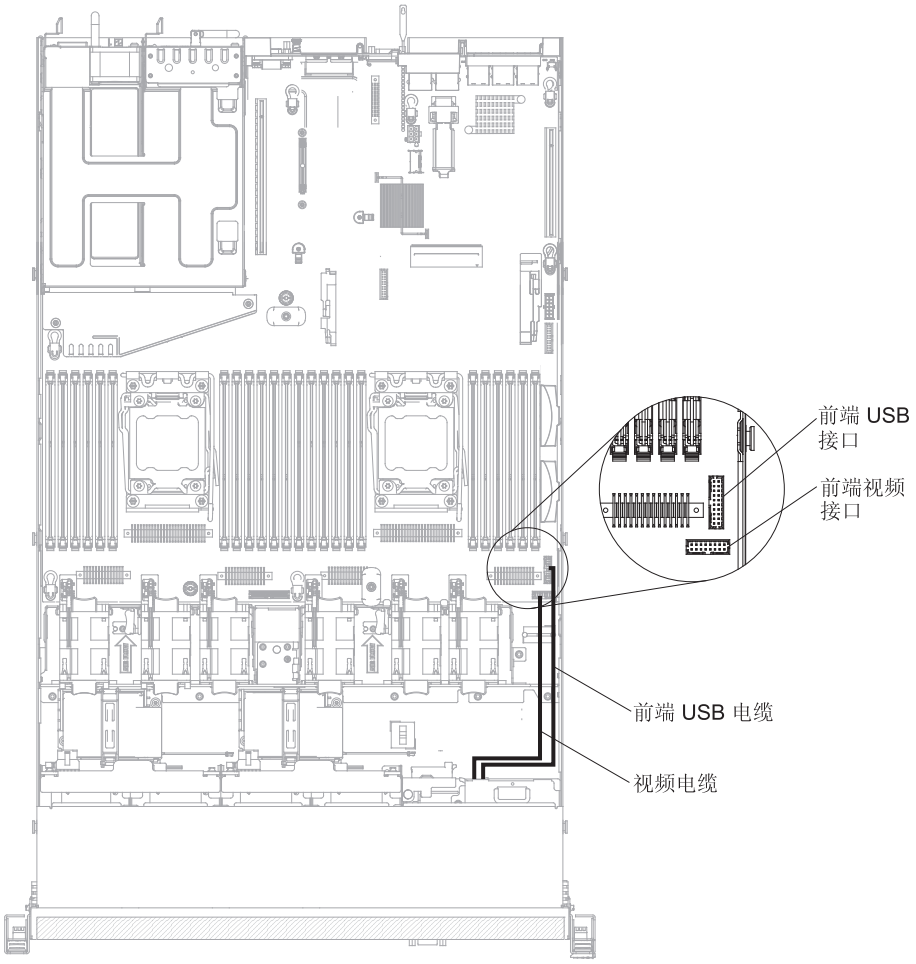

图 207. 连接前端 USB 和视频电缆

6. 安装外盖（请参阅第 197 页的『重新安装外盖』）。
7. 重新连接拔下的电源线和所有电缆。
8. 将服务器滑入机架。
9. 开启外围设备和服务器。

卸下操作员信息面板组合件

本信息用于卸下操作员信息面板组合件。

关于此任务

要卸下操作员信息面板，请完成以下步骤。

过程

1. 请阅读从第 vii 页的『安全』和第 31 页的『安装准则』上开始的安全信息。
2. 关闭服务器和外围设备，并在必要时断开电源线和所有外部电缆的连接。
3. 卸下外盖（请参阅第 34 页的『卸下外盖』）。
4. 从操作员信息面板组合件的背面断开电缆连接。
5. 将面板后部的蓝色突出部分朝着服务器前部轻轻往上拉。

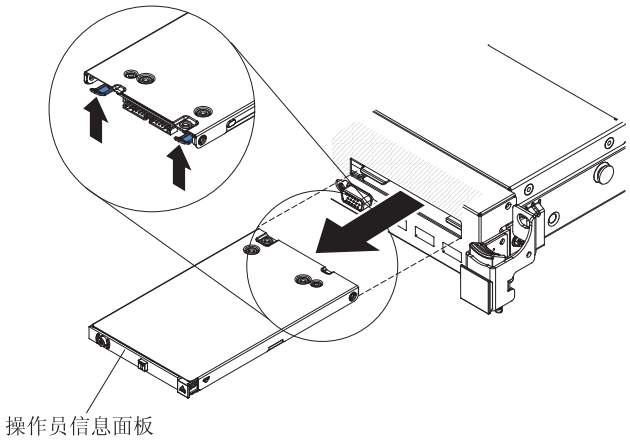

图 208. 卸下操作员信息面板

6. 从服务器前部将组合件小心地从服务器中拉出，同时将其轻轻地从一端移至另一端。

结果

如果要求您退回操作员信息面板组合件，请按照所有包装指示信息进行操作，并使用提供给您的所有包装材料进行装运。

更换操作员信息面板组合件

使用本信息来更换操作员信息面板组合件。

关于此任务

要安装操作员信息面板，请完成以下步骤。

过程

1. 请阅读从第 vii 页的『安全』和第 31 页的『安装准则』上开始的安全信息。
2. 关闭服务器和外围设备，并在必要时断开电源线和所有外部电缆的连接。
3. 卸下外盖（请参阅第 34 页的『卸下外盖』）。
4. 从服务器前部将操作员信息面板滑入服务器中，直至其咔嗒一声锁定到位。

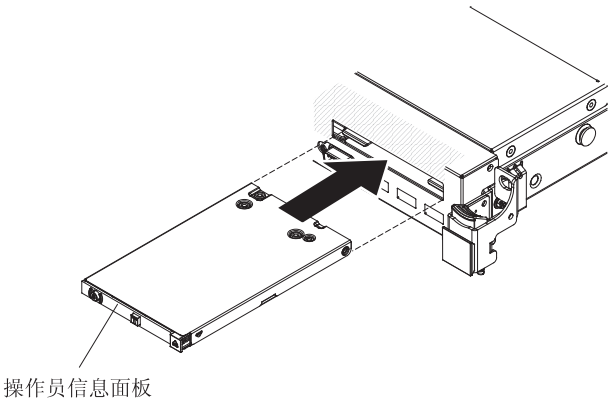

图 209. 安装操作员信息面板

5. 在服务器内部，将电缆连接到操作员信息面板组合件的后部。 下图显示了操作员信息面板的电缆布线。

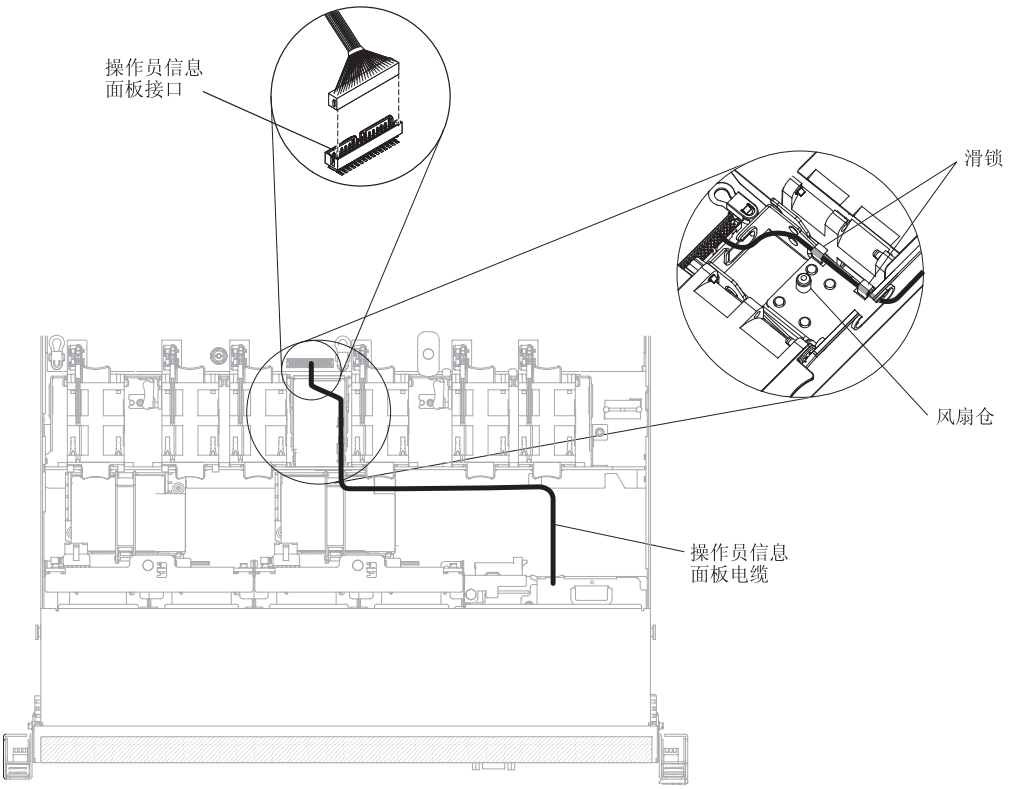

图 210. 操作员信息面板电缆连接

以下注意事项描述了安装电缆时的其他信息：

- 要连接主板上的操作员信息面板电缆，请均匀地按压电缆。只按压电缆的一侧可能会导致损坏电缆或接口。
- 操作员信息面板电缆必须穿过风扇 3 和风扇 4 之间的机箱滑锁，这样才不会妨碍风扇仓。

6. 更换外盖（请参阅第 197 页的『重新安装外盖』）。
7. 将服务器滑入机架。
8. 重新连接拔下的电源线和所有电缆。
9. 开启外围设备和服务器。

卸下和更换 2 类 CRU

根据服务器的保修服务类型，您可以自行安装 2 类 CRU 或请求 IBM 进行安装，无需支付额外费用。

本文档中的插图可能与您的硬件略有不同。

卸下微处理器和散热器

本信息用于卸下微处理器和散热器。

关于此任务

- 只有经过培训的技术人员才可卸下微处理器。

  要点：始终使用微处理器安装工具来卸下微处理器。未使用微处理器安装工具可能损坏主板上的微处理器插座。如果微处理器插座有任何损坏，都可能需要更换主板。
- 请务必小心，因为微处理器插座触点非常脆弱。请勿触碰微处理器插座触点。微处理器触点或微处理器插座触点上的杂质（如皮肤上的油脂）会导致触点与插座之间的连接发生故障。
- 请勿使微处理器和散热器上的导热油脂接触任何物体。接触任何表面都可能弄脏导热油脂和微处理器插座。
- 请勿使用任何工具或锋利物体撬起微处理器插座上的锁定杆。这样做可能导致主板永久损坏。
- 每个微处理器插座都必须始终包含插座外盖或微处理器以及散热器。
- 确保仅使用新微处理器随附的安装工具来拆卸或安装微处理器。请不要使用任何其他工具。
- 安装多个微处理器时，请每次打开一个微处理器插座，以避免弄坏其他微处理器插座触点。
- 微处理器安装工具中已经安装了微处理器，而且微处理器上还可能带有保护性外盖。请不要未获得指示的情况下使用工具或取下外盖。

注：请确保使用微处理器安装工具组合件所附带的安装工具。这些工具的功能和设计类似，但是工具 A 有一个用于安装一种大小的微处理器的设置，并且支持以下微处理器系列：E5-26xx 和 E5-46xx。安装工具 B 有两个用于安装两种不同大小的微处理器的设置。在工具 B 上，这些设置标记为“L”（针对下方较小的核心微处理器）和“H”（针对上方较大的核心微处理器）。安装工具 B 支持以下微处理器系列：E5-26xx、E5-46xx、E5-26xx V2 和 E5-46xx V2。

在下图中显示了微处理器安装工具 A 和 B。

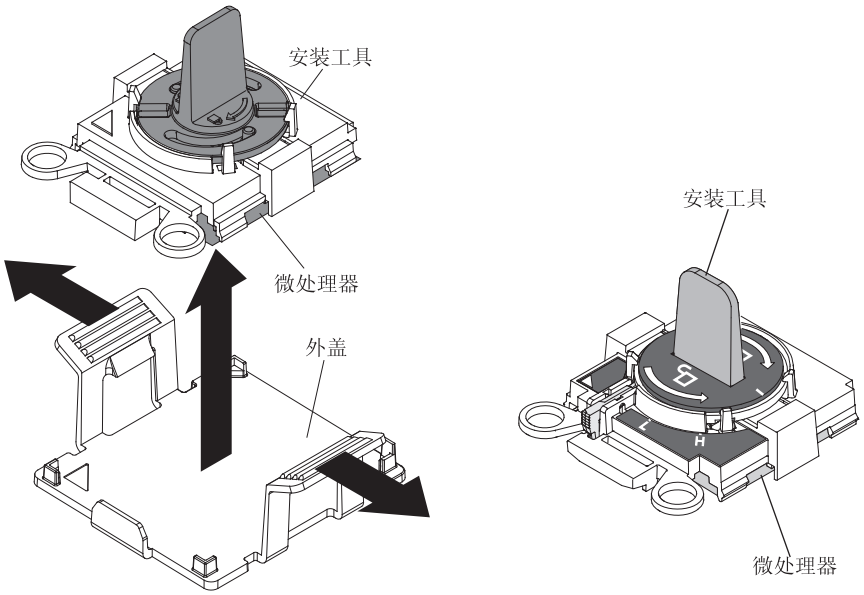

微处理器安装工具 A　　**微处理器安装工具 B**

图 211. 微处理器安装工具

要卸下微处理器和散热器，请完成以下步骤：

过程

1. 请阅读从第 vii 页的『安全』和第 31 页的『安装准则』上开始的安全信息。
2. 关闭服务器和外围设备，并断开所有电源线的连接。
3. 卸下外盖（请参阅第 34 页的『卸下外盖』）。
4. 卸下空气挡板（请参阅第 35 页的『卸下空气挡板』）。
5. 找到要卸下的微处理器（请参阅第 26 页的『主板上的内部接口』）。
6. 卸下散热器。

   警告： 请勿触摸散热器底部的导热材料。触摸导热材料会将其弄脏。如果微处理器或散热器上的导热材料被弄脏，那么必须用酒精拭布擦掉微处理器或散热器上被弄脏的导热材料，并给散热器重新涂上干净的导热油脂。

   a. 将散热器固定模块释放杆打开至完全打开位置。
   b. 将散热器从服务器中取出。取出后，将散热器放在干净的平面上（导热油脂面向上）。

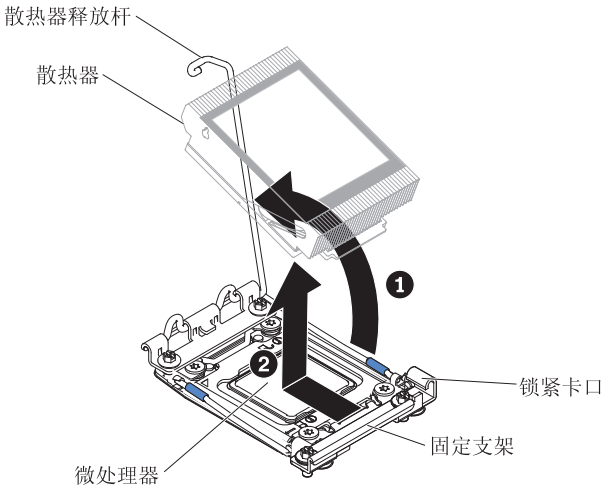

图 212. 卸下散热器

7. 打开微处理器插座释放杆和固定器。

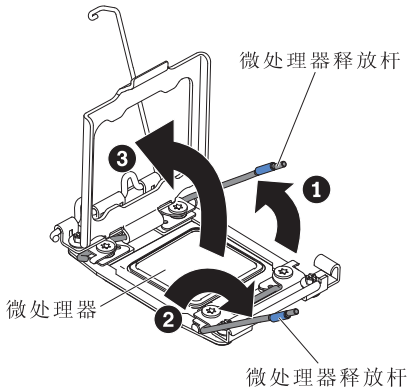

图 213. 松开微处理器插座释放杆和固定器

   a. 确定哪个释放杆标注为第一个要打开的释放杆，并将其打开。
   b. 打开微处理器插座上的第二个释放杆。
   c. 打开微处理器固定器。

      警告： 请勿触摸微处理器触点。微处理器触点上的杂质（如皮肤上的油脂）会导致触点与插座接触不良。

8. 从插座上卸下微处理器。
   a. 选择空安装工具并确保手柄处于打开位置。如果安装工具手柄未处于打开位置，那么请使用安装工具的以下指示信息：
      - 如果使用安装工具 A，请将微处理器安装工具手柄逆时针旋转至打开位置。

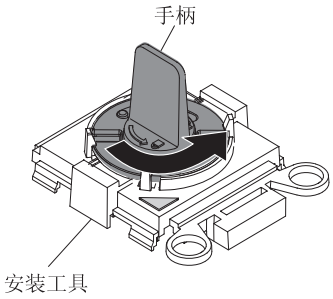

图 214. 安装工具手柄调整

- 如果使用安装工具 B，**1** 抬起互锁滑锁并保持其抬起，同时 **2** 逆时针旋转微处理器安装工具手柄至打开位置，然后松开互锁滑锁。以下安装工具图显示了装入微处理器前的互锁滑锁位置和手柄逆时针旋转。

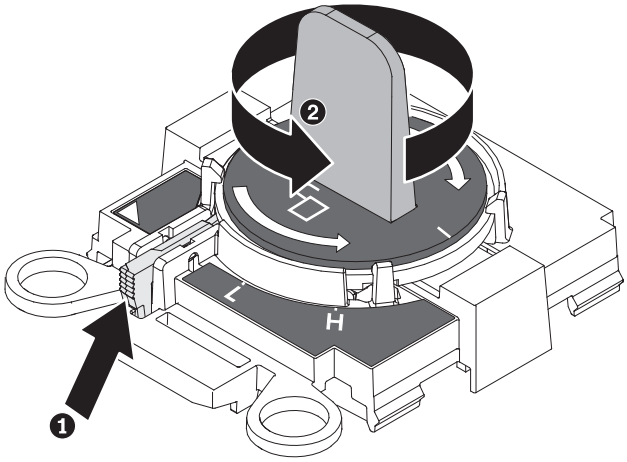

图 215. 安装工具手柄调整

b. 按下图中所示将安装工具与螺钉对齐，然后将该安装工具向下放在微处理器上。只有正确对齐安装工具，它才能正好就位于插座上。

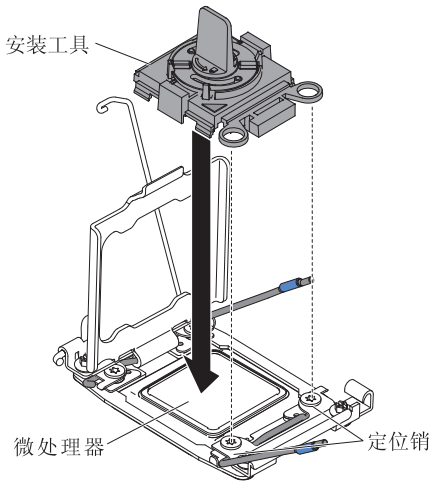

图 216. 对齐安装工具

c. 使用安装工具的以下指示信息来卸下微处理器。
   - 如果使用安装工具 A，请轻轻地沿顺时针方向将手柄旋转至闭合位置，并将微处理器抬出插座。
   - 如果使用安装工具 B，请轻轻地沿顺时针方向旋转安装工具的手柄，直至其在“H”或“L”位置锁定（取决于微处理器大小），然后将微处理器抬出插座。

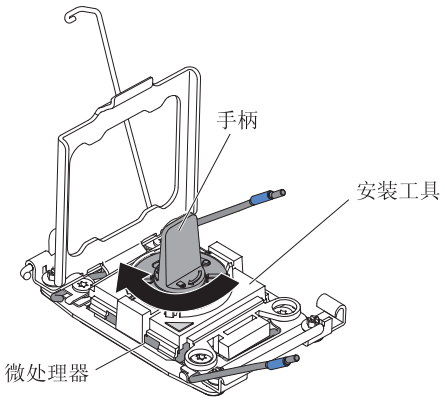

图 217. 安装工具手柄调整

d. 将微处理器从插座中取出。

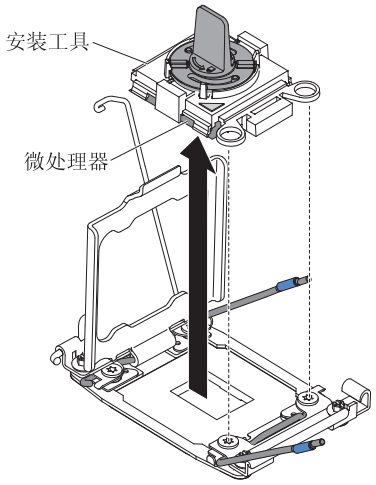

图 218. 卸下安装工具

9. 安装新微处理器（请参阅第 298 页的『更换微处理器和散热器』）。

   警告： 如果正在更换微处理器，请使用新微处理器随附的空安装工具卸下微处理器。

10. 如果您不打算在插座上安装微处理器，请将在步骤 第 302 页的 8中卸下的插座外盖安装在微处理器插座上。

    警告： 插座上的引脚非常脆弱。如果引脚有任何损坏，则需更换主板。

结果

如果要求您退回微处理器，请按照所有包装指示信息进行操作，并使用提供给您的所有包装材料进行装运。

更换微处理器和散热器

以下说明介绍了服务器支持的微处理器类型，以及安装微处理器和散热器时必须考虑的其他信息。

关于此任务

- 仅限经过培训的技术人员安装微处理器。

  要点：始终使用微处理器安装工具来安装微处理器。未使用微处理器安装工具可能损坏主板上的微处理器插座。如果微处理器插座有任何损坏，都可能需要更换主板。
- 请务必小心，因为微处理器插座触点非常脆弱。请勿触碰微处理器插座触点。微处理器触点或微处理器插座触点上的杂质（如皮肤上的油脂）会导致触点与插座之间的连接发生故障。
- 请勿使微处理器和散热器上的导热油脂接触任何物体。接触任何表面都可能弄脏导热油脂和微处理器插座。
- 请勿使用任何工具或锋利物体撬起微处理器插座上的锁定杆。这样做可能导致主板永久损坏。
- 每个微处理器插座都必须始终包含插座外盖或微处理器以及散热器。
- 确保仅使用新微处理器随附的安装工具来拆卸或安装微处理器。请不要使用任何其他工具。
- 安装多个微处理器时，请每次打开一个微处理器插座，以避免弄坏其他微处理器插座触点。
- 微处理器安装工具中已经安装了微处理器，而且微处理器上还可能带有保护性外盖。请不要未获得指示的情况下使用工具或取下外盖。

  注：请确保使用微处理器安装工具组合件所附带的安装工具。
- 服务器最多支持两个多核微处理器。请参阅 http://www.ibm.com/systems/info/x86servers/serverproven/compat/us/，以获取受支持的微处理器的列表。
- 第一个微处理器必须始终安装在主板上的微处理器插座 1 中。
- 当安装了一个微处理器时，必须安装空气挡板以提供适当的系统散热。
- 安装第二个微处理器时，请勿从主板上卸下第一个微处理器。
- 当安装第二个微处理器时，还必须安装额外的内存、第四个和第六个风扇。有关安装顺序的详细信息，请参阅第 46 页的『安装内存条』。
- 请勿在同一服务器中混用不同内核数的微处理器。
- 为了确保安装第二个微处理器后服务器能够正常运行，请使用具有相同 QuickPath Interconnect（QPI）链路速度、集成内存控制器频率、核心频率、电源段、内部高速缓存大小和类型的微处理器。
- 同一服务器型号中支持混用不同等级的微处理器。
- 在同一服务器型号中混用不同等级的微处理器时，不必将级别和功能最低的微处理器安装在微处理器插座 1 中。

- 两个微处理器稳压器模块都集成在主板上。
- 请阅读微处理器随附的文档，确定是否必须更新服务器固件。要下载适用于服务器的最新级别的服务器固件和其他代码更新，请转至 http://www.ibm.com/support/fixcentral/。
- 微处理器的速度是自动为服务器设置的；因此，您不必设置任何微处理器频率选择跳线或开关。
- 在从散热器上卸下了导热油脂保护外盖（例如，塑料盖或保护胶带）后，请勿触摸散热器底部的导热油脂或放下散热器。有关应用或处理导热油脂的更多信息，请参阅第 84 页的『导热油脂』。

  注： 从微处理器上卸下散热器会破坏导热油脂的均匀分布，因此需要更换导热油脂。
- 要订购其他可选微处理器，请与 IBM 销售代表或 IBM 经销商联系。
- 存在两种类型的微处理器安装工具。这些工具的功能和设计类似，但是工具 A 有一个用于安装一种大小的微处理器的设置，并且支持以下微处理器系列：E5-26xx 和 E5-46xx。安装工具 B 有两个用于安装两种不同大小的微处理器的设置。在工具 B 上，这些设置标记为“L”（针对下方较小的核心微处理器）和“H”（针对上方较大的核心微处理器）。安装工具 B 支持以下微处理器系列：E5-26xx、E5-46xx、E5-26xx V2 和 E5-46xx V2。

  在下图中显示了微处理器安装工具 A 和 B。

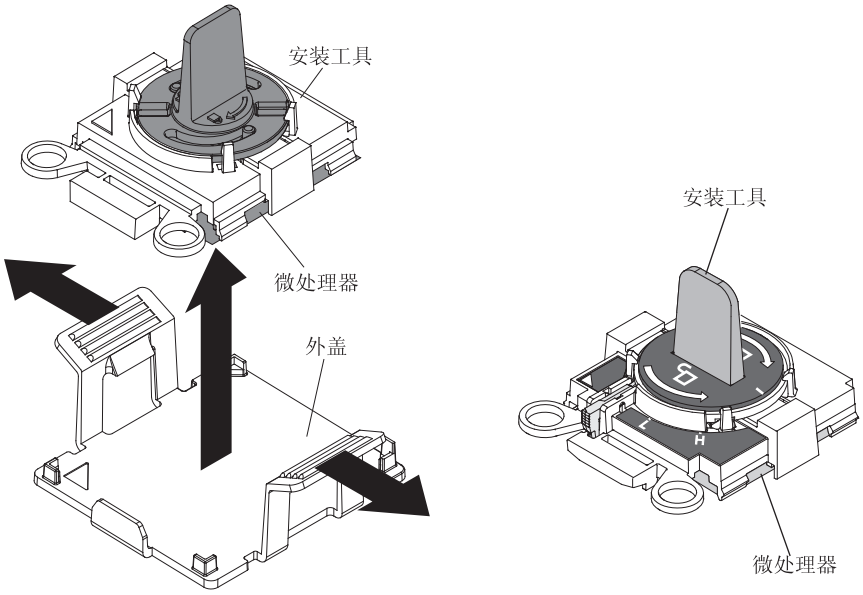

微处理器安装工具 A　　**微处理器安装工具 B**

图 219. 微处理器安装工具

要更换微处理器和散热器，请完成以下步骤：

过程

1. 请阅读从第 vii 页的『安全』和第 31 页的『安装准则』上开始的安全信息。
2. 关闭服务器和外围设备，并断开电源线和所有外部电缆的连接。

警告： 当操作静电敏感设备时，请采取预防措施以避免这些设备被静电损坏。有关操作这些设备的详细信息，请参阅第 34 页的『操作静电敏感设备』。

3. 卸下外盖（请参阅第 34 页的『卸下外盖』）。
4. 卸下空气挡板（请参阅第 35 页的『卸下空气挡板』）。
5. 将散热器固定模块释放杆旋转至打开位置。

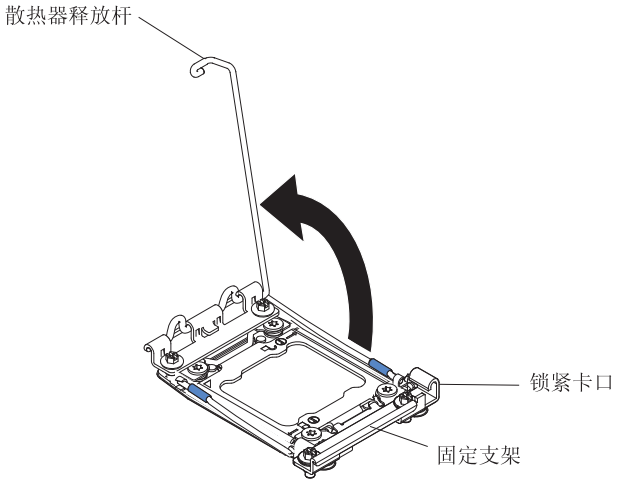

图 220. 旋转散热器释放杆

6. 打开微处理器插座释放杆和固定器：

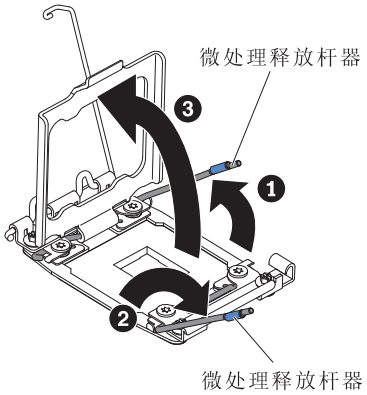

图 221. 松开微处理器插座释放杆和固定器

   a. 确定哪个释放杆标注为第一个要打开的释放杆，并将其打开。
   b. 打开微处理器插座上的第二个释放杆。
   c. 打开微处理器固定器。

      警告： 请勿触及微处理器上的接口以及微处理器插槽。

7. 在微处理器插座中安装微处理器：
   a. 打开装有新的微处理器安装工具组合件的包装，并小心地将安装工具组合件从包装中取出。

      注：请勿触摸微处理器触点。微处理器触点上的杂质（如皮肤上的油脂）可能会导致触点与插座之间发生连接故障。

b. 卸下微处理器保护外盖（如果存在）。微处理器预先安装在安装工具上。

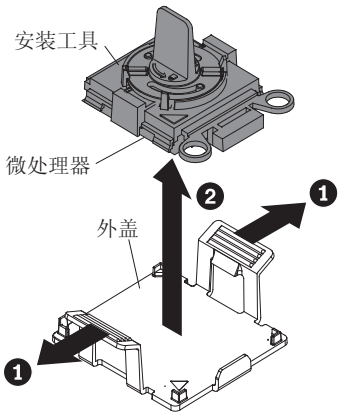

图 222. 卸下安装工具外盖

c. 将安装工具与微处理器插座对齐。仅当正确对齐时，安装工具才会完全坐落在插座上。

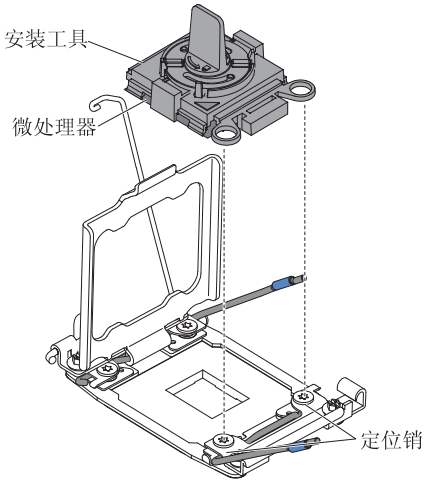

图 223. 对齐安装工具

d. 使用安装工具的以下指示信息来安装微处理器。
   - 如果使用安装工具 A，请将微处理器工具组合件的手柄逆时针旋转至打开位置，以将微处理器插入插座，并将安装工具从插座上抬起。
   - 如果使用安装工具 B，请逆时针旋转安装工具组合件的手柄直至微处理器插入插座，并将安装工具从插座上抬起。下图显示了处于打开位置的工具手柄。

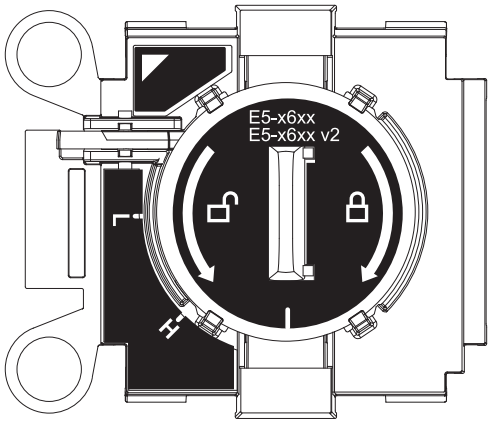

图 224. 安装工具 B

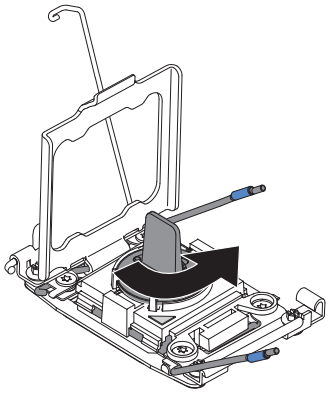

图 225. 安装工具手柄调整

警告：

- 请勿将微处理器按入插座中。
- 尝试合上微处理器固定器之前，确保微处理器方向正确，并在插座中正确对齐。
- 请勿触摸散热器底部或微处理器顶部的导热材料。触摸导热材料会将其弄脏。

8. 从微处理器插座的表面取下微处理器插座外盖、胶带或标签（如果有）。将插座外盖妥善保存在安全的位置。

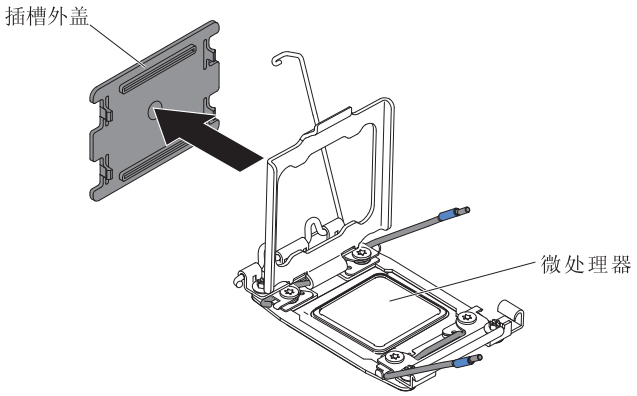

图 226. 卸下插座外盖

警告： 当操作静电敏感设备时，请采取预防措施以避免这些设备被静电损坏。有关操作这些设备的详细信息，请参阅第 34 页的『操作静电敏感设备』。

9. 合上微处理器插座释放杆和固定器：

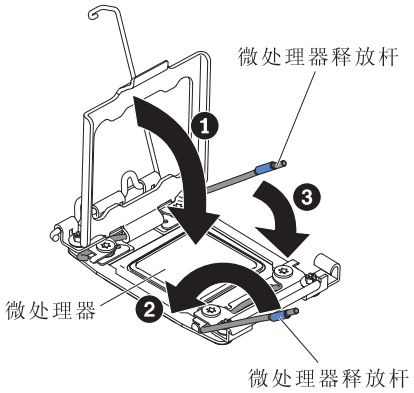

图 227. 合上微处理器插座释放杆和固定器

a. 合上微处理器插座上的微处理器固定器。
b. 确定标注为第一个闭合的释放杆并将其闭合。
c. 合上微处理器插座上的第二个释放杆。

   警告：

   - 如果您是在安装新散热器，卸下塑料保护盖后请勿放下散热器。
   - 请勿触摸散热器底部的导热油脂。触摸导热油脂会将它弄脏。

10. 安装散热器。

    警告：

    - 卸下塑料盖后，请勿将散热器放下。
    - 从散热器底部卸下塑料外盖后，请勿触摸散热器底部的导热油脂。触摸导热油脂会将它弄脏。请参阅第 84 页的『导热油脂』，以了解更多信息。

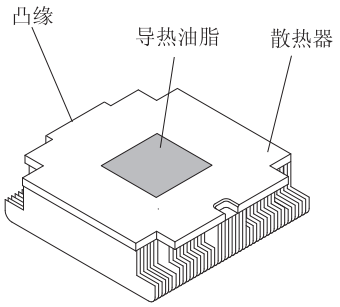

图 228. 导热油脂

a. 从散热器底部卸下塑料保护盖。
b. 将散热器放置在微处理器上方。散热器上具有定位键，用于帮助正确对齐。

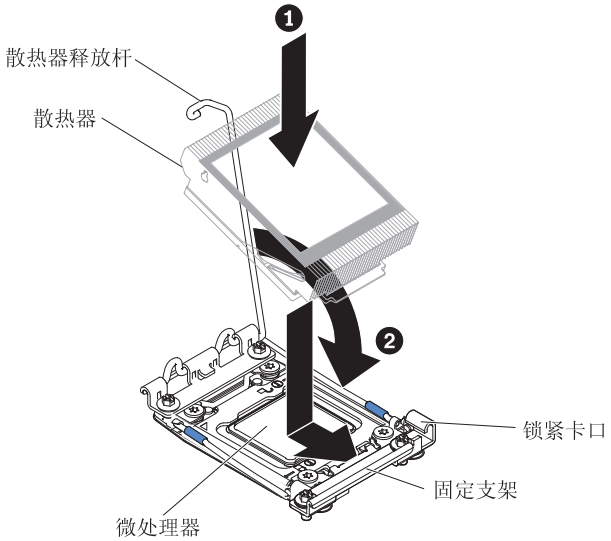

图 229. 安装散热器

c. 将散热器对齐并放置在固定支架中的微处理器的顶部，导热材料面朝下。
d. 用力按压散热器。
e. 将散热器固定模块释放杆旋转到闭合位置，然后将其钩在锁定卡口的下面。

11. 重新安装空气挡板（请参阅第 199 页的『更换空气挡板』）。
12. 安装外盖（请参阅第 197 页的『重新安装外盖』）。
13. 将服务器滑入机架。
14. 重新连接拔下的电源线和所有电缆。
15. 开启外围设备和服务器。

导热油脂：

如果散热器已从微处理器顶部卸下，并计划重新用于另一个微处理器，或如果导热油脂中发现有杂质，就必须更换导热油脂。

关于此任务

如果要将散热器重新安装回原来的微处理器上，请确保满足以下要求：

- 散热器和微处理器上的导热油脂均未弄脏。
- 切勿向散热器和微处理器上现有的导热油脂上再添加导热油脂。

备注：

- 请阅读从第 vii 页的『安全』开始的安全信息。
- 请阅读第 31 页的『安装准则』。
- 请阅读第 34 页的『操作静电敏感设备』。

要更换微处理器和散热器上损坏或弄脏的导热油脂，请完成以下步骤：

过程

1. 将散热器放置在清洁的工作面上。
2. 将清洁垫从包装中取出，并将其完全展开。
3. 使用清洁垫从散热器底部擦去导热油脂。

   注：请确保除去所有的导热油脂。
4. 用这块清洁垫的干净部分擦拭微处理器上的导热油脂；直至除去所有的导热油脂，再将其丢弃。
5. 使用导热油脂注射器在微处理器顶部点上 9 个均匀分布的点，每个点为 0.02 毫升。最外面的液滴离微处理器边缘的距离必须在 5 毫米内；这可确保油脂均匀分布。

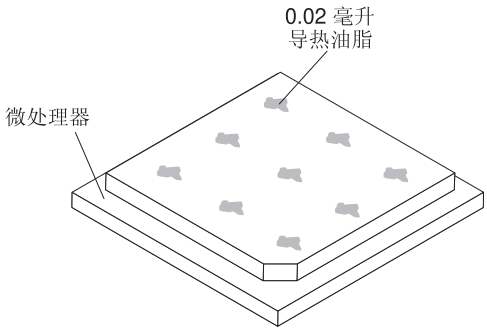

图 230. 导热油脂分布

注： 如果油脂正确施用，注射器中将大约剩余一半油脂。

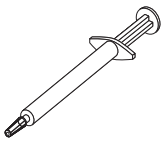

图 231. 注射器

6. 将散热器安装到微处理器上。

卸下散热器固定模块

使用本信息来卸下散热器固定模块。

关于此任务

要卸下散热器固定模块，请完成以下步骤：

过程

1. 请阅读从第 vii 页的『安全』和第 31 页的『安装准则』上开始的安全信息。
2. 关闭服务器和外围设备，并断开电源线和所有外部电缆的连接。
3. 卸下外盖（请参阅第 34 页的『卸下外盖』）。
4. 卸下空气挡板（请参阅第 35 页的『卸下空气挡板』）。
5. 卸下散热器（请参阅第 293 页的『卸下微处理器和散热器』）。

   警告： 当卸下微处理器和散热器时，务必将每个散热器与其微处理器一起保存，以便重新安装。
6. 使用螺丝刀卸下将固定模块固定到主板上的 4 颗螺钉；然后从主板抬起固定模块。

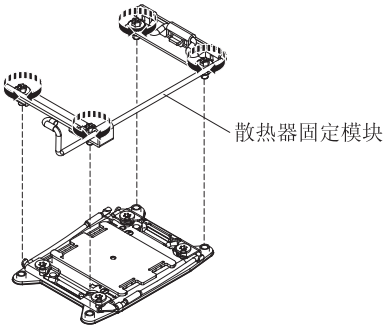

图 232. 卸下散热器固定模块

结果

如果要求您退回散热器固定模块，请按照所有包装指示信息进行操作，并使用提供给您的所有包装材料进行装运。

更换散热器固定模块

使用本信息来更换散热器固定模块。

关于此任务

要安装散热器固定模块，请完成以下步骤：

过程

1. 请阅读从第 vii 页的『安全』和第 31 页的『安装准则』上开始的安全信息。
2. 关闭服务器和外围设备，并断开电源线和所有外部电缆的连接。
3. 卸下外盖（请参阅第 34 页的『卸下外盖』）。
4. 卸下空气挡板（请参阅第 35 页的『卸下空气挡板』）。
5. 将固定模块与主板上的孔对齐。
6. 使用螺丝刀重新安装四颗螺钉。

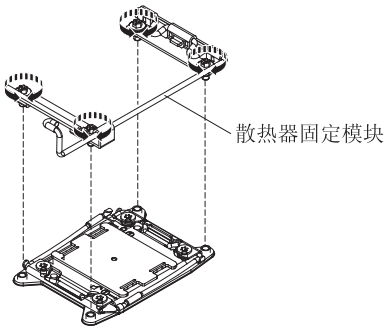

图 233. 安装散热器固定模块

7. 重新安装散热器（请参阅第 298 页的『更换微处理器和散热器』）。
   警告： 确保每个散热器都与其配对的微处理器一起安装。
8. 重新安装空气挡板（请参阅第 199 页的『更换空气挡板』）。
9. 安装外盖（请参阅第 197 页的『重新安装外盖』）。
10. 将服务器滑入机架。
11. 重新连接拔下的电源线和所有电缆。
12. 开启外围设备和服务器。

卸下主板

本信息用于卸下主板。

关于此任务

备注：

1. 更换主板后，您必须用最新的固件更新服务器，或者复原客户在软盘或 CD 映像上提供的预先存在的固件。在继续之前，请确保具有最新的固件或预先存在的固件的副本。
2. 更换主板时，请确保卸下 Integrated Management Module Advanced Upgrade 并将其放置在新主板上。有关 Advanced Upgrade 的更多信息，请参阅 第 105 页的『使用远程感知和蓝屏截取功能』。
3. 更换主板之前，请确保备份已启用的所有 Features on Demand (FoD) 密钥。重新激活所有 Features on Demand 功能部件。有关自动激活功能部件和安装激活密钥的指示信息，请参阅 *IBM Features on Demand User's Guide*。要下载文档，请转至 /，登录并单击 **Help**。

要卸下主板，请完成以下步骤：

过程

1. 请阅读从第 vii 页的『安全』开始的安全信息、第 34 页的『操作静电敏感设备』和第 31 页的『安装准则』。
2. 关闭服务器和所有连接的设备。
3. 关闭外围设备并断开所有电源线的连接。

   注：更换主板后，您必须用最新的固件更新服务器，或者复原客户在软盘或 CD 映像上提供的预先存在的固件。在继续之前，请确保具有最新的固件或预先存在的固件的副本。
4. 将电源从服务器后部拉出，刚好使其与服务器脱离。
5. 卸下外盖（请参阅第 34 页的『卸下外盖』）。
6. 卸下空气挡板（请参阅第 35 页的『卸下空气挡板』）。
7. 卸下所有 PCI 转接卡组合件和适配器（请参阅第 230 页的『卸下 PCI 转接卡组合件』和第 235 页的『卸下适配器』）。
8. 卸下 ServeRAID SAS/SATA 控制器（请参阅 第 239 页的『卸下 ServeRAID SAS/SATA 控制器』）。
9. 卸下双端口网络适配器（请参阅第 247 页的『卸下双端口网络适配器』）。
10. 卸下内存条并将其放置在防静电平面上，以便重新安装（请参阅第 223 页的『卸下内存条』）。

    注：在卸下各 DIMM 时记录其位置，以便稍后可将其重新安装在同一接口中。
11. （仅限经过培训的技术人员）卸下所有散热器和微处理器，并将其放置在防静电平面上，以便重新安装（请参阅第 293 页的『卸下微处理器和散热器』）。

    备注：

    a. 从新主板上的微处理器插座中卸下插座外盖，将其放在要卸下的主板的微处理器插座上。

b. 请勿使导热油脂接触任何物体，并保持每个散热器与它的微处理器成对，以用于重新安装。与任何表面接触都可能对导热油脂和微处理器插座有所损害。如果微处理器和它原来的散热器不匹配，那么可能需要安装新的散热器。

12. 卸下系统电池（请参阅第 277 页的『卸下系统电池』）。
13. 从主板断开所有电缆的连接。在断开各电缆的连接时列出清单；之后可以在安装新主板时将此用作核对表（请参阅第 185 页的『内部电缆布线和接口』以获取更多信息）。

    警告： 将所有电缆与主板断开连接时，请松开电缆接口上的所有滑锁、松开卡口或锁。如果在拔出电缆前未能将其松开，可能会损坏主板上的电缆插槽。主板上的电缆插槽很脆弱。如果电缆插槽有任何损坏，都可能需要更换主板。
14. 卸下热插拔风扇（请参阅第 252 页的『卸下热插拔风扇』）。
15. 朝着服务器前部向上旋转风扇组合件支架。

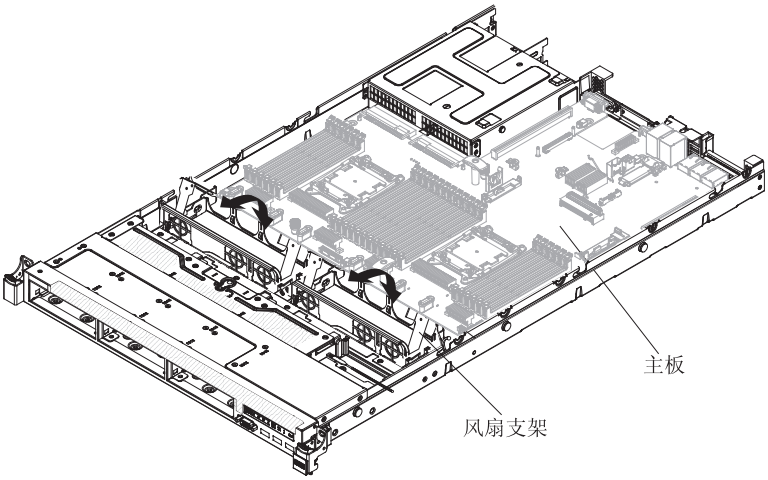

图 234. 旋转风扇组合件支架

16. 拧松两颗指旋螺钉（一颗位于 PCI 插槽 2 附近，另一颗位于风扇 4 和 5 之间）。

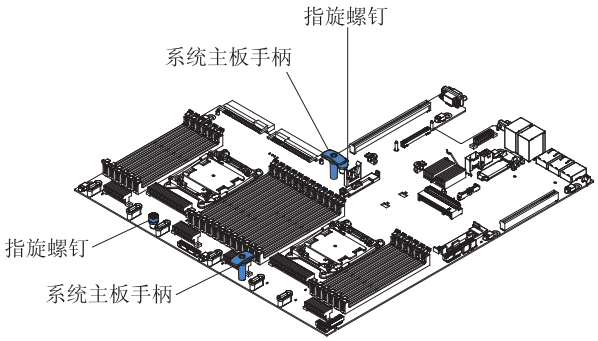

图 235. 使指旋螺钉脱离

17. 握住主板手柄并将主板向服务器前部滑动，直至其停止。

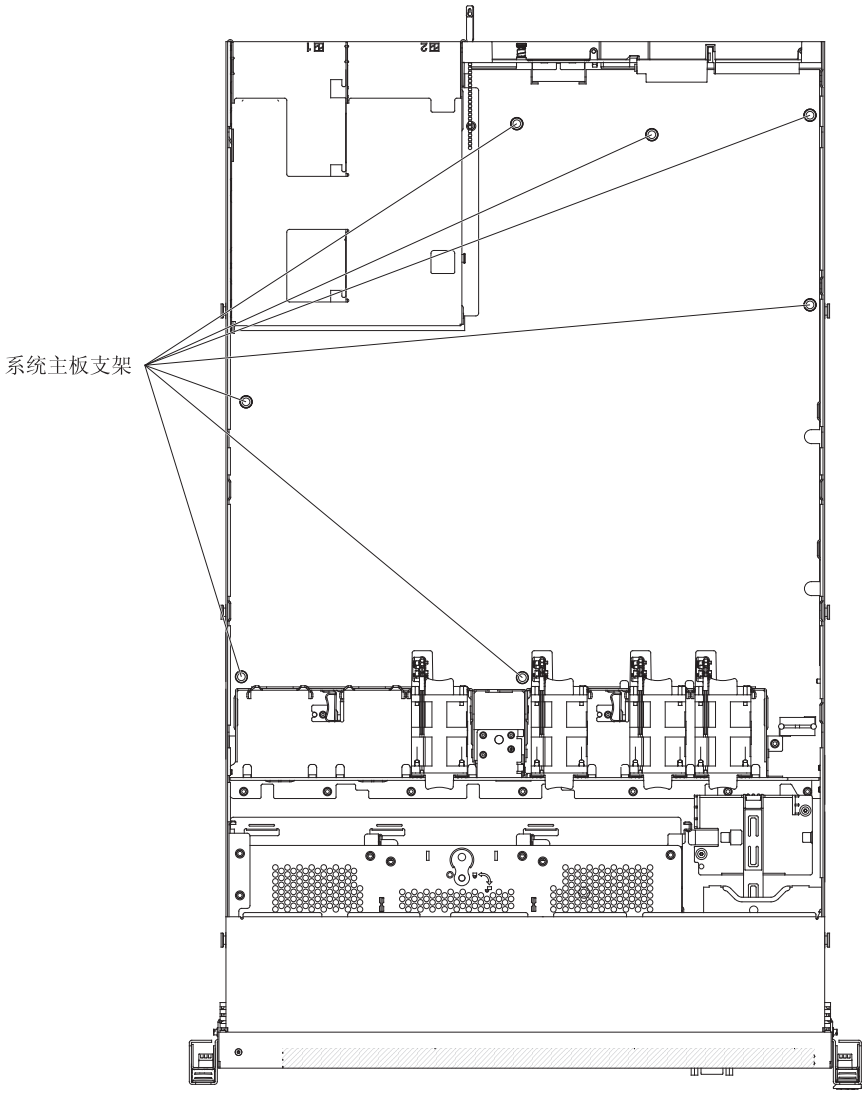

图 236. 主板支架

注：确保主板脱离所有主板支架。

18. 握住主板手柄并抬起主板，然后小心地将其从服务器中卸下，注意不要损坏任何周围组件。

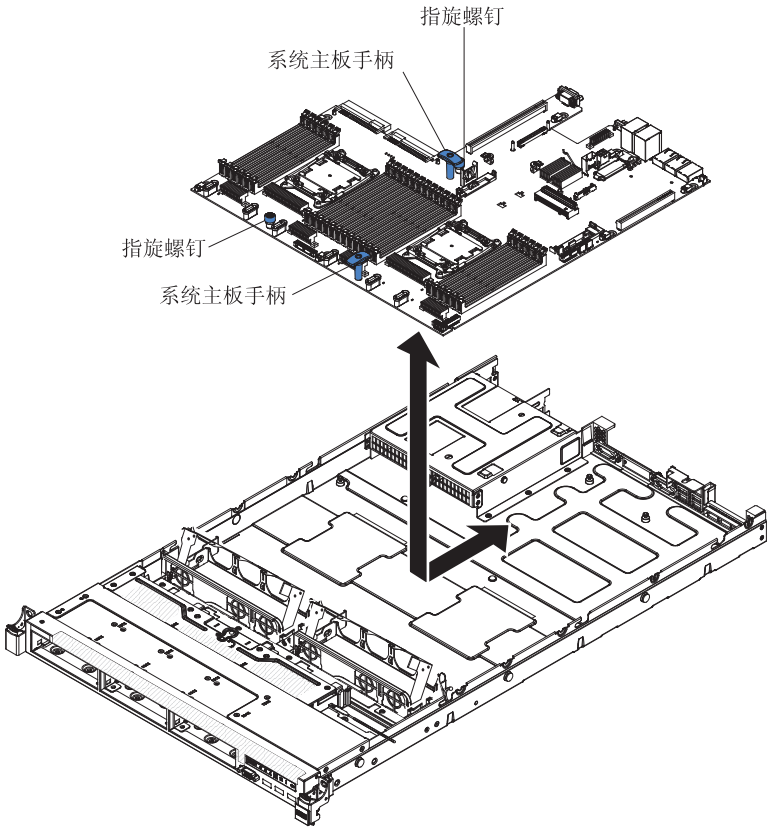

图 237. 卸下主板

19. 从新主板上的微处理器插座中卸下插座外盖，然后将其放在正在卸下的旧主板的微处理器插座上。
20. 如果要求您退回主板，请按照所有包装指示信息进行操作，并使用装运给您时提供的所有包装材料。

    警告： 在退回主板之前，确保为主板上的微处理器插座装上了插座外盖。

更换主板

使用本信息来更换主板。

关于此任务

要点：

1. 在服务器中重新装配组件时，务必小心布放所有电缆，使它们不会受力过大。
2. 更换主板后，您必须用最新的固件更新服务器，或者通过软盘或 CD 映像复原预先存在的固件。在继续之前，请确保具有最新的固件或预先存在的固件的副本。请参阅第 91 页的『更新固件』、第 111 页的『更新通用唯一标识 (UUID)』和第 114 页的『更新 DMI/SMBIOS 数据』以了解更多信息。
3. 更换主板时，请确保卸下 Integrated Management Module Advanced Upgrade 并将其放置在新主板上。有关 Advanced Upgrade 的更多信息，请参阅 第 105 页的『使用远程感知和蓝屏截取功能』。

4. 重新激活所有 Features on Demand 功能部件。有关自动激活功能部件和安装激活密钥的指示信息，请参阅 *IBM Features on Demand User's Guide*。要下载文档，请转至 /http://www.ibm.com/systems/x/fod/，登录并单击 **Help**。
5. 某些集群解决方案需要特定的代码级别或协调的代码更新。如果该设备是集群解决方案的一部分，请在更新代码之前验证集群解决方案是否支持最新级别的代码。

要安装主板，请完成以下步骤：

过程

1. 请阅读从第 vii 页的『安全』开始的安全信息、第 34 页的『操作静电敏感设备』和第 31 页的『安装准则』。
2. 握住主板手柄以将主板与机箱对齐；然后，将主板向下放入到机箱中，并朝着服务器后部滑动主板，直至主板在机箱上的定位器插销中牢固就位。

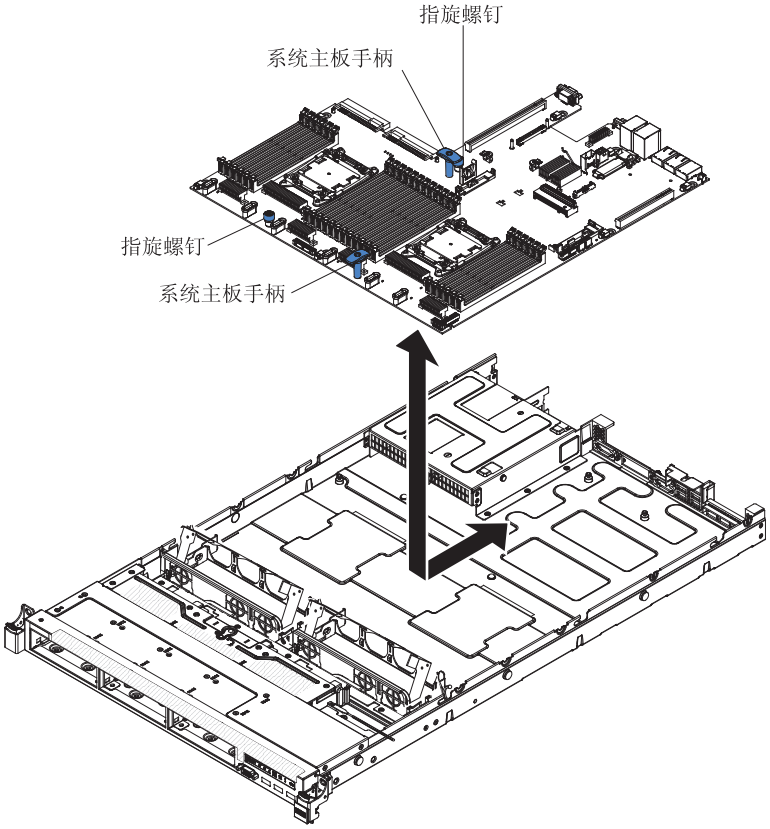

图 238. 安装主板

注：确保所有主板支架都与主板正确咬合。

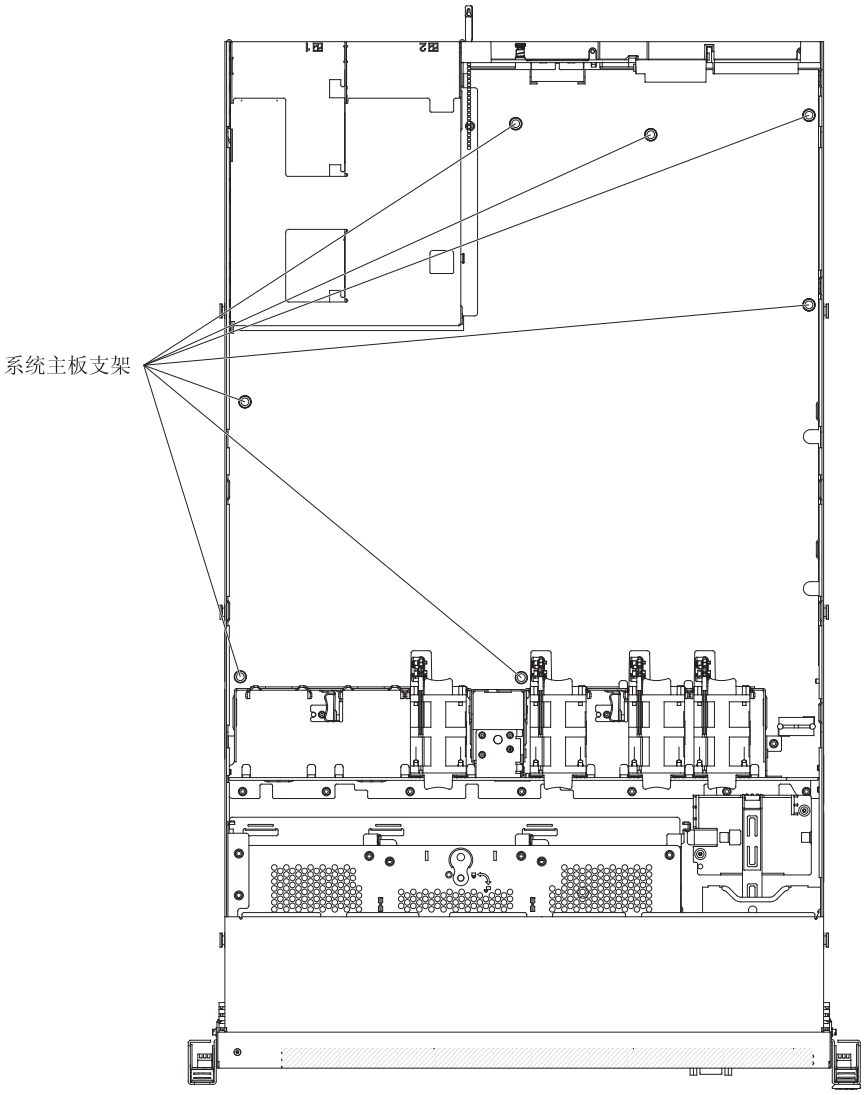

图 239. 主板支架

3. 拧紧两颗指旋螺钉（一颗位于 PCI 插槽 2 附近，另一颗位于风扇 4 和 5 之间）。

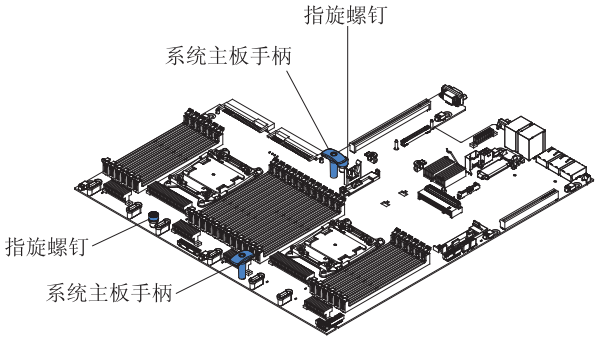

图 240. 使指旋螺钉咬合

4. 朝着服务器后部向下旋转风扇组合件支架。

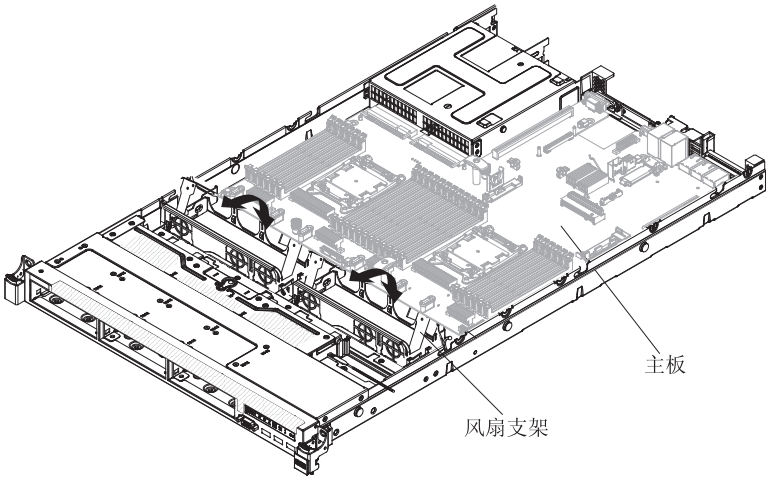

图 241. 旋转风扇组合件支架

5. 安装热插拔风扇（请参阅第 253 页的『更换热插拔风扇』）。
6. 安装系统电池（请参阅第 279 页的『更换系统电池』）。
7. （仅限经过培训的技术人员）安装微处理器和散热器（请参阅第 298 页的『更换微处理器和散热器』）。
8. 安装内存条（请参阅第 46 页的『安装内存条』）。
9. 安装 ServeRAID SAS/SATA 控制器（请参阅第 240 页的『更换 ServeRAID SAS/SATA 控制器』）。
10. 将在 第 309 页的 13中断开连接的电缆重新连接到主板。
11. 安装 PCI 转接卡组合件和适配器（如果原先安装了任何 PCI 转接卡组合件和适配器）（请参阅第 236 页的『更换适配器』和第 231 页的『更换 PCI 转接卡组合件』）。
12. 安装空气挡板（请参阅第 199 页的『更换空气挡板』）。
13. 安装外盖（请参阅第 197 页的『重新安装外盖』）。
14. 将电源推回到服务器中。
15. 将服务器滑入机架。
16. 重新连接拔下的电源线和所有电缆。
17. 开启外围设备和服务器。
18. 启动 Setup Utility，并使配置重置。
    - 设置系统日期和时间。
    - 设置开机密码。
    - 重新配置服务器。

    请参阅第 96 页的『使用 Setup Utility』以获取更多详细信息。
19. 使用最新的 RAID 固件更新服务器，或者复原软盘或 CD 映像上预先存在的固件。
20. 更新 UUID（请参阅第 111 页的『更新通用唯一标识 (UUID)』）。
21. 更新 DMI/SMBIOS（请参阅第 114 页的『更新 DMI/SMBIOS 数据』）。
22. 重新激活所有 Features on Demand 功能部件。

附录 A. 集成管理模块 II (IMM2) 的错误消息

当 IMM 在服务器上检测到硬件事件时，IMM 会将该事件记录在服务器的系统事件日志中。

对于每个事件代码，将显示以下字段：

事件标识
: 唯一标识某个事件或事件类的十六进制标识。在本文档中，事件标识为：前缀 0x + 8 个字符。

事件描述
: 针对某个事件显示的已记录消息字符串。当系统事件日志中显示事件字符串时，将显示诸如特定组件的信息。在本文档中，该附加信息以变量形式（例如，[arg1] 或 [arg2]）显示。

说明
: 解释事件发生原因的附加信息。

严重性
: 状况关注等级的一种表示。在系统事件日志中，严重性采用首字符缩写形式。可以显示以下严重性。

  参考：
  : 为审计目的而记录了事件，一般是作为正常行为的用户操作或状态变更。

  警告：
  : 事件的严重性不如错误，但是如果可能，应在其变为错误之前纠正该状况。警告还可能是需要额外监控或维护的状况。

  错误：
  : 事件是有损于服务或预期功能的故障或临界状态。

警报类别
: 类似事件一起分组在类别中。警报类别采用以下格式：

  severity - device

  severity 是以下某种严重性级别：

  - 临界：服务器中的某个关键组件已不正常工作。
  - 警告：事件可能发展为严重级别。
  - 系统：事件是系统错误或配置更改导致的。

  device 是服务器中导致生成事件的特定设备。

可维护
: 是否需要用户操作来更正该问题。

CIM 信息
: 消息标识的前缀和 CIM 消息注册表使用的序号。

SNMP 陷阱标识
: 在 SNMP 警报管理信息库 (MIB) 中找到的 SNMP 陷阱标识。

自动联系服务人员
: 如果此字段设置为 **Yes**，并且您启用了 Electronic Service Agent™ (ESA)，那么在生成事件的情况下将自动通知 IBM 支持人员。

  在等待 IBM 支持来电期间，可以执行针对事件的建议操作。

用户响应

您应为解决事件执行的操作。

按显示顺序执行此部分中列示的步骤，直到问题得以解决。在您执行此字段中描述的所有操作后，如果无法解决问题，请联系 IBM 支持。

注：此列表包含的错误代码和消息可能并不适用于此机器类型和型号。

以下是 IMM2 错误消息和用于纠正所检测到服务器问题的建议操作的列表。有关 IMM2 的更多信息，请参阅位于 http://www.ibm.com/support/entry/portal/docdisplay?lndocid=MIGR-5089484. 的*集成管理模块 II 用户指南*。

40000001-00000000 Management Controller [arg1] Network Initialization Complete.

说明： 此消息针对管理控制器网络已完成初始化的用例。

也可能显示为 4000000100000000 或 0x4000000100000000

严重性： 参考

警报类别： 系统 - IMM 网络事件

可维护： 否

CIM 信息： 前缀：IMM 和标识： 0001

SNMP 陷阱标识： 37

自动通知支持： 否

用户响应： 仅供参考；无需任何操作。

40000002-00000000 Certificate Authority [arg1] has detected a [arg2] Certificate Error.

说明： 此消息是针对 SSL 服务器、SSL 客户机或 SSL 可信 CA 证书存在错误的用例。

也可能显示为 4000000200000000 或 0x4000000200000000

严重性： 错误

警报类别： 系统 - SSL 证书

可维护： 否

CIM 信息： 前缀：IMM 和标识： 0002

SNMP 陷阱标识： 22

自动通知支持： 否

用户响应： 确保您要导入的证书正确并且适当生成。

40000003-00000000 Ethernet Data Rate modified from [arg1] to [arg2] by user [arg3].

说明： 此消息针对用户修改了以太网端口数据率的用例。

也可能显示为 4000000300000000 或 0x4000000300000000

严重性： 参考

警报类别： 无

可维护： 否

CIM 信息： 前缀：IMM 和标识： 0003

SNMP 陷阱标识：

自动通知支持： 否

用户响应： 仅供参考；无需任何操作。

40000004-00000000 Ethernet Duplex setting modified from [arg1] to [arg2] by user [arg3].

说明： 此消息针对用户修改了以太网端口双工设置的用例。

也可能显示为 4000000400000000 或 0x4000000400000000

严重性： 参考

警报类别： 无

可维护： 否

CIM 信息： 前缀：IMM 和标识： 0004

SNMP 陷阱标识：

自动通知支持： 否

用户响应： 仅供参考；无需任何操作。

40000005-00000000 Ethernet MTU setting modified from [arg1] to [arg2] by user [arg3].

说明： 此消息针对用户修改了以太网端口 MTU 设置的用例。

也可能显示为 4000000500000000 或 0x4000000500000000

严重性： 参考

警报类别： 无

可维护： 否

CIM 信息： 前缀：IMM 和标识： 0005

SNMP 陷阱标识：

自动通知支持： 否

用户响应： 仅供参考；无需任何操作。

40000006-00000000 Ethernet locally administered MAC address modified from [arg1] to [arg2] by user [arg3].

说明： 此消息针对用户修改了以太网端口 MAC 地址设置的用例。

也可能显示为 4000000600000000 或 0x4000000600000000

严重性： 参考

警报类别： 无

可维护： 否

CIM 信息： 前缀：IMM 和标识： 0006

SNMP 陷阱标识：

自动通知支持： 否

用户响应： 仅供参考；无需任何操作。

40000007-00000000 Ethernet interface [arg1] by user [arg2].

说明： 此消息针对用户启用或禁用了以太网接口的用例。

也可能显示为 4000000700000000 或 0x4000000700000000

严重性： 参考

警报类别： 无

可维护： 否

CIM 信息： 前缀：IMM 和标识： 0007

SNMP 陷阱标识：

自动通知支持： 否

用户响应： 仅供参考；无需任何操作。

40000008-00000000 Hostname set to [arg1] by user [arg2].

说明： 此消息针对用户修改了管理控制器主机名的用例。

也可能显示为 4000000800000000 或 0x4000000800000000

严重性： 参考

警报类别： 系统 - IMM 网络事件

可维护： 否

CIM 信息： 前缀：IMM 和标识： 0008

SNMP 陷阱标识： 37

自动通知支持： 否

用户响应： 仅供参考；无需任何操作。

40000009-00000000 IP address of network interface modified from [arg1] to [arg2] by user [arg3].

说明： 此消息针对用户修改了管理控制器 IP 地址的用例。

也可能显示为 4000000900000000 或 0x4000000900000000

严重性： 参考

警报类别： 系统 - IMM 网络事件

可维护： 否

CIM 信息： 前缀：IMM 和标识： 0009

SNMP 陷阱标识： 37

自动通知支持： 否

用户响应： 仅供参考；无需任何操作。

4000000a-00000000 IP subnet mask of network interface modified from [arg1] to [arg2] by user [arg3].

说明： 此消息针对用户修改了管理控制器的 IP 子网掩码的用例。

也可能显示为 4000000a00000000 或 0x4000000a00000000

严重性： 参考

警报类别： 无

可维护： 否

CIM 信息： 前缀：IMM 和标识： 0010

SNMP 陷阱标识：

自动通知支持： 否

用户响应： 仅供参考；无需任何操作。

4000000b-00000000 IP address of default gateway modified from [arg1] to [arg2] by user [arg3].

说明： 此消息针对用户修改了管理控制器的缺省网关 IP 地址的用例。

也可能显示为 4000000b00000000 或 0x4000000b00000000

严重性： 参考

警报类别： 无

可维护： 否

CIM 信息： 前缀：IMM 和标识： 0011

SNMP 陷阱标识：

自动通知支持： 否

用户响应： 仅供参考；无需任何操作。

4000000c-00000000 OS Watchdog response [arg1] by [arg2] .

说明： 此消息针对用户启用或禁用了操作系统看守程序的用例。

也可能显示为 4000000c00000000 或 0x4000000c00000000

严重性： 警告

警报类别： 无

可维护： 否

CIM 信息： 前缀：IMM 和标识： 0012

SNMP 陷阱标识：

自动通知支持： 否

用户响应： 仅供参考；无需任何操作。

4000000d-00000000 DHCP[[arg1]] failure, no IP address assigned.

说明： 此消息针对 DHCP 服务器未能向管理控制器分配 IP 地址的用例。

也可能显示为 4000000d00000000 或 0x4000000d00000000

严重性： 警告

警报类别： 无

可维护： 否

CIM 信息： 前缀：IMM 和标识： 0013

SNMP 陷阱标识：

自动通知支持： 否

用户响应： 完成以下步骤直到解决问题：确保 IMM 网络电缆已连接。确保网络上有一台 DHCP 服务器可以向 IMM 分配 IP 地址。

4000000e-00000000 Remote Login Successful. Login ID: [arg1] from [arg2] at IP address [arg3].

说明： 此消息针对用户成功登录到管理控制器的用例。

也可能显示为 4000000e00000000 或 0x4000000e00000000

严重性： 参考

警报类别： 系统 - 远程登录

可维护： 否

CIM 信息： 前缀：IMM 和标识： 0014

SNMP 陷阱标识： 30

自动通知支持： 否

用户响应： 仅供参考；无需任何操作。

4000000f-00000000 Attempting to [arg1] server [arg2] by user [arg3].

说明： 此消息针对用户使用管理控制器执行系统电源功能的用例。

也可能显示为 4000000f00000000 或 0x4000000f00000000

严重性： 参考

警报类别： 无

可维护： 否

CIM 信息： 前缀：IMM 和标识： 0015

SNMP 陷阱标识：

自动通知支持： 否

用户响应： 仅供参考；无需任何操作。

40000010-00000000 Security: Userid: [arg1] had [arg2] login failures from WEB client at IP address [arg3].

说明： 此消息针对用户未能从 Web 浏览器登录到管理控制器的用例。

也可能显示为 4000001000000000 或 0x4000001000000000

严重性： 警告

警报类别： 系统 - 远程登录

可维护： 否

CIM 信息： 前缀：IMM 和标识： 0016

SNMP 陷阱标识： 30

自动通知支持： 否

用户响应： 完成以下步骤直到解决问题：确保正在使用正确的登录标识和密码。请系统管理员重置登录标识或密码。

40000011-00000000 Security: Login ID: [arg1] had [arg2] login failures from CLI at [arg3]..

说明： 此消息是针对用户未能从旧 CLI 登录到管理控制器的用例。

也可能显示为 4000001100000000 或 0x4000001100000000

严重性： 警告

警报类别： 系统 - 远程登录

可维护： 否

CIM 信息： 前缀：IMM 和标识： 0017

SNMP 陷阱标识： 30

自动通知支持： 否

用户响应： 完成以下步骤直到解决问题：确保正在使用正确的登录标识和密码。请系统管理员重置登录标识或密码。

40000012-00000000 Remote access attempt failed. Invalid userid or password received. Userid is [arg1] from WEB browser at IP address [arg2].

说明： 此消息针对远程用户未能从 Web 浏览器会话建立远程控制会话的用例。

也可能显示为 4000001200000000 或 0x4000001200000000

严重性： 参考

警报类别： 系统 - 远程登录

可维护： 否

CIM 信息： 前缀：IMM 和标识： 0018

SNMP 陷阱标识： 30

自动通知支持： 否

用户响应： 确保正在使用正确的登录标识和密码。

40000013-00000000 Remote access attempt failed. Invalid userid or password received. Userid is [arg1] from TELNET client at IP address [arg2].

说明： 此消息针对用户未能从 Telnet 会话登录到管理控制器的用例。

也可能显示为 4000001300000000 或 0x4000001300000000

严重性： 参考

警报类别： 系统 - 远程登录

可维护： 否

CIM 信息： 前缀：IMM 和标识： 0019

SNMP 陷阱标识： 30

自动通知支持： 否

用户响应： 确保正在使用正确的登录标识和密码。

40000014-00000000 The [arg1] on system [arg2] cleared by user [arg3].

说明： 此消息针对用户已清空系统上的管理控制器事件日志的用例。

也可能显示为 4000001400000000 或 0x4000001400000000

严重性： 参考

警报类别： 无

可维护： 否

CIM 信息： 前缀：IMM 和标识： 0020

SNMP 陷阱标识：

自动通知支持： 否

用户响应： 仅供参考；无需任何操作。

40000015-00000000 Management Controller [arg1] reset was initiated by user [arg2].

说明： 此消息针对用户已启动管理控制器重置的用例。

也可能显示为 4000001500000000 或 0x4000001500000000

严重性： 参考

警报类别： 无

可维护： 否

CIM 信息： 前缀：IMM 和标识： 0021

SNMP 陷阱标识：

自动通知支持： 否

用户响应： 仅供参考；无需任何操作。

40000016-00000000 ENET[[arg1]] DHCP-HSTN=[arg2], DN=[arg3], IP@=[arg4], SN=[arg5], GW@=[arg6], DNS1@=[arg7] .

说明： 此消息针对 DHCP 服务器已分配管理控制器 IP 地址和配置的用例。

也可能显示为 4000001600000000 或 0x4000001600000000

严重性： 参考

警报类别： 无

可维护： 否

CIM 信息： 前缀：IMM 和标识： 0022

SNMP 陷阱标识：

自动通知支持： 否

用户响应： 仅供参考；无需任何操作。

40000017-00000000 ENET[[arg1]] IP-Cfg:HstName=[arg2], IP@=[arg3] ,NetMsk=[arg4], GW@=[arg5] .

说明： 此消息针对已使用用户数据静态分配管理控制器 IP 地址和配置的用例。

也可能显示为 4000001700000000 或 0x4000001700000000

严重性： 参考

警报类别： 无

可维护： 否

CIM 信息： 前缀：IMM 和标识： 0023

SNMP 陷阱标识：

自动通知支持： 否

用户响应： 仅供参考；无需任何操作。

40000018-00000000 LAN: Ethernet[[arg1]] interface is no longer active.

说明： 此消息针对已取消激活管理控制器以太网接口的用例。

也可能显示为 4000001800000000 或 0x4000001800000000

严重性： 参考

警报类别： 无

可维护： 否

CIM 信息： 前缀：IMM 和标识： 0024

SNMP 陷阱标识：

自动通知支持： 否

用户响应： 仅供参考；无需任何操作。

40000019-00000000 LAN: Ethernet[[arg1]] interface is now active.

说明： 此消息针对已激活管理控制器以太网接口的用例。

也可能显示为 4000001900000000 或 0x4000001900000000

严重性： 参考

警报类别： 无

可维护： 否

CIM 信息： 前缀：IMM 和标识： 0025

SNMP 陷阱标识：

自动通知支持： 否

用户响应： 仅供参考；无需任何操作。

4000001a-00000000 DHCP setting changed to [arg1] by user [arg2].

说明： 此消息针对用户更改了 DHCP 设置的用例。

也可能显示为 4000001a00000000 或 0x4000001a00000000

严重性： 参考

警报类别： 无

可维护： 否

CIM 信息： 前缀：IMM 和标识： 0026

SNMP 陷阱标识：

自动通知支持： 否

用户响应： 仅供参考；无需任何操作。

4000001b-00000000 Management Controller [arg1]: Configuration restored from a file by user [arg2].

说明： 此消息针对用户从文件复原管理控制器配置的用例。

也可能显示为 4000001b00000000 或 0x4000001b00000000

严重性： 参考

警报类别： 无

可维护： 否

CIM 信息： 前缀：IMM 和标识： 0027

SNMP 陷阱标识：

自动通知支持： 否

用户响应： 仅供参考；无需任何操作。

4000001c-00000000 Watchdog [arg1] Screen Capture Occurred.

说明： 此消息针对已发生操作系统错误且已捕获屏幕的用例。

也可能显示为 4000001c00000000 或 0x4000001c00000000

严重性： 参考

警报类别： 系统 - 其他

可维护： 否

CIM 信息： 前缀：IMM 和标识： 0028

SNMP 陷阱标识： 22

自动通知支持： 否

用户响应： 如果无操作系统错误，请完成以下步骤直到解决问题：将看守程序计时器重新配置为更高的值。确保启用了 IMM Ethernet-over-USB 接口。为操作系统重新安装 RNDIS 或 cdc_ether 设备驱动程序。禁用看守程序。 如果存在操作系统错误，请检查已安装操作系统的完整性。

4000001d-00000000 Watchdog [arg1] Failed to Capture Screen.

说明： 此消息针对已发生操作系统错误且截屏失败的用例。

也可能显示为 4000001d00000000 或 0x4000001d00000000

严重性： 错误

警报类别： 系统 - 其他

可维护： 否

CIM 信息： 前缀：IMM 和标识： 0029

SNMP 陷阱标识： 22

自动通知支持： 否

用户响应： 完成以下步骤直到解决问题：将看守程序计时器重新配置为更高的值。确保已启用 IMM Ethernet over USB 接口。为操作系统重新安装 RNDIS 或 cdc_ether 设备驱动程序。禁用看守程序。检查安装的操作系统的完整性。更新 IMM 固件。要点：某些集群解决方案需要特定的代码级别或协调的代码更新。如果该设备是集群解决方案的一部分，请在更新代码之前验证集群解决方案是否支持最新级别的代码。

4000001e-00000000 Running the backup Management Controller [arg1] main application.

说明： 此消息针对管理控制器已运行备份主应用程序的用例。

也可能显示为 4000001e00000000 或 0x4000001e00000000

严重性： 警告

警报类别： 系统 - 其他

可维护： 否

CIM 信息： 前缀：IMM 和标识： 0030

SNMP 陷阱标识： 22

自动通知支持： 否

用户响应： 更新 IMM 固件。要点：某些集群解决方案需要特定的代码级别或协调的代码更新。如果该设备是集群解决方案的一部分，请在更新代码之前验证集群解决方案是否支持最新级别的代码。

4000001f-00000000 Please ensure that the Management Controller [arg1] is flashed with the correct firmware. The Management Controller is unable to match its firmware to the server.

说明： 此消息针对管理控制器固件版本与服务器不匹配的用例。

也可能显示为 4000001f00000000 或 0x4000001f00000000

严重性： 错误

警报类别： 系统 - 其他

可维护： 否

CIM 信息： 前缀：IMM 和标识： 0031

SNMP 陷阱标识： 22

自动通知支持： 否

用户响应： 将 IMM 固件更新至服务器支持的版本。要点：某些集群解决方案需要特定的代码级别或协调的代码更新。如果该设备是集群解决方案的一部分，请在更新代码之前验证集群解决方案是否支持最新级别的代码。

40000020-00000000 Management Controller [arg1] Reset was caused by restoring default values.

说明： 此消息针对由于用户将配置复原为缺省值而重置管理控制器的用例。

也可能显示为 4000002000000000 或 0x4000002000000000

严重性： 参考

警报类别： 无

可维护： 否

CIM 信息： 前缀：IMM 和标识： 0032

SNMP 陷阱标识：

自动通知支持： 否

用户响应： 仅供参考；无需任何操作。

40000021-00000000 Management Controller [arg1] clock has been set from NTP server [arg2].

说明： 此消息针对已根据网络时间协议服务器设置了管理控制器时钟的用例。

也可能显示为 4000002100000000 或 0x4000002100000000

严重性： 参考

警报类别： 无

可维护： 否

CIM 信息： 前缀：IMM 和标识： 0033

SNMP 陷阱标识：

自动通知支持： 否

用户响应： 仅供参考；无需任何操作。

40000022-00000000 SSL data in the Management Controller [arg1] configuruation data is invalid. Clearing configuration data region and disabling SSL.

说明： 此消息是针对管理控制器在配置数据中检测到了无效的 SSL 数据并且正在清空相应配置数据区域和禁用 SSL 的用例。

也可能显示为 4000002200000000 或 0x4000002200000000

严重性： 错误

警报类别： 系统 - 其他

可维护： 否

CIM 信息： 前缀：IMM 和标识： 0034

SNMP 陷阱标识： 22

自动通知支持： 否

用户响应： 完成以下步骤直到解决问题：确保您要导入的证书正确。尝试再次导入证书。

40000023-00000000 Flash of [arg1] from [arg2] succeeded for user [arg3] .

说明： 此消息针对用户已从接口和 IP 地址成功刷新固件组件（MC 主应用程序、MC 引导 ROM、BIOS、诊断、系统电源底板、远程扩展机柜电源底板、集成系统管理处理器或远程扩展机柜处理器）的用例。

也可能显示为 4000002300000000 或 0x4000002300000000

严重性： 参考

警报类别： 无

可维护： 否

CIM 信息： 前缀：IMM 和标识： 0035

SNMP 陷阱标识：

自动通知支持： 否

用户响应： 仅供参考；无需任何操作。

40000024-00000000 Flash of [arg1] from [arg2] failed for user [arg3].

说明： 此消息针对用户由于故障未能从接口和 IP 地址刷新固件组件的用例。

也可能显示为 4000002400000000 或 0x4000002400000000

严重性： 参考

警报类别： 系统 - 其他

可维护： 否

CIM 信息： 前缀：IMM 和标识： 0036

SNMP 陷阱标识： 22

自动通知支持： 否

用户响应： 仅供参考；无需任何操作。

40000025-00000000 The [arg1] on system [arg2] is 75% full.

说明： 此消息针对系统上的管理控制器事件日志已达总容量的 75% 的用例。

也可能显示为 4000002500000000 或 0x4000002500000000

严重性： 参考

警报类别： 系统 - 事件日志已达总容量的 75%

可维护： 否

CIM 信息： 前缀：IMM 和标识： 0037

SNMP 陷阱标识： 35

自动通知支持： 否

用户响应： 仅供参考；无需任何操作。

40000026-00000000 The [arg1] on system [arg2] is 100% full.

说明： 此消息针对系统上的管理控制器事件日志已满的用例。

也可能显示为 4000002600000000 或 0x4000002600000000

严重性： 参考

警报类别： 系统 - 事件日志已达总容量的 75%

可维护： 否

CIM 信息： 前缀：IMM 和标识： 0038

SNMP 陷阱标识： 35

自动通知支持： 否

用户响应： 为避免丢失旧日志条目，请将该日志以文本文件形式保存然后再清空该日志。

40000027-00000000 Platform Watchdog Timer expired for [arg1].

说明： 此消息针对实施已检测到 Platform Watchdog Timer 已到期的用例。

也可能显示为 4000002700000000 或 0x4000002700000000

严重性： 错误

警报类别： 系统 - 操作系统超时

可维护： 否

CIM 信息： 前缀：IMM 和标识： 0039

SNMP 陷阱标识： 21

自动通知支持： 否

用户响应： 完成以下步骤直到解决问题：将看守程序计时器重新配置为更高的值。确保启用了 IMM Ethernet-over-USB 接口。为操作系统重新安装 RNDIS 或 cdc_ether 设备驱动程序。禁用看守程序。检查安装的操作系统的完整性。

40000028-00000000 Management Controller Test Alert Generated by [arg1].

说明： 此消息针对用户已生成测试警报的用例。

也可能显示为 4000002800000000 或 0x4000002800000000

严重性： 参考

警报类别： 系统 - 其他

可维护： 否

CIM 信息： 前缀：IMM 和标识： 0040

SNMP 陷阱标识： 22

自动通知支持： 否

用户响应： 仅供参考；无需任何操作。

40000029-00000000 Security: Userid: [arg1] had [arg2] login failures from an SSH client at IP address [arg3].

说明： 此消息针对用户未能从 SSH 登录到管理控制器的用例。

也可能显示为 4000002900000000 或 0x4000002900000000

严重性： 参考

警报类别： 系统 - 远程登录

可维护： 否

CIM 信息： 前缀：IMM 和标识： 0041

SNMP 陷阱标识： 30

自动通知支持： 否

用户响应： 完成以下步骤直到解决问题：确保正在使用正确的登录标识和密码。请系统管理员重置登录标识或密码。

4000002a-00000000 [arg1] firmware mismatch internal to system [arg2]. Please attempt to flash the [arg3] firmware.

说明： 此消息是针对已检测到特定类型的固件不匹配情况的用例。

也可能显示为 4000002a00000000 或 0x4000002a00000000

严重性： 错误

警报类别： 系统 - 其他

可维护： 否

CIM 信息： 前缀：IMM 和标识： 0042

SNMP 陷阱标识： 22

自动通知支持： 否

用户响应： 将 IMM 固件刷新至最新版本。

4000002b-00000000 Domain name set to [arg1].

说明： 用户设置了域名

也可能显示为 4000002b00000000 或 0x4000002b00000000

严重性： 参考

警报类别： 无

可维护： 否

CIM 信息： 前缀：IMM 和标识： 0043

SNMP 陷阱标识：

自动通知支持： 否

用户响应： 仅供参考；无需任何操作。

4000002c-00000000 Domain Source changed to [arg1] by user [arg2].

说明： 用户更改了域源

也可能显示为 4000002c00000000 或 0x4000002c00000000

严重性： 参考

警报类别： 无

可维护： 否

CIM 信息： 前缀：IMM 和标识： 0044

SNMP 陷阱标识：

自动通知支持： 否

用户响应： 仅供参考；无需任何操作。

4000002d-00000000 DDNS setting changed to [arg1] by user [arg2].

说明： 用户更改了 DDNS 设置

也可能显示为 4000002d00000000 或 0x4000002d00000000

严重性： 参考

警报类别： 无

可维护： 否

CIM 信息： 前缀：IMM 和标识： 0045

SNMP 陷阱标识：

自动通知支持： 否

用户响应： 仅供参考；无需任何操作。

4000002e-00000000 DDNS registration successful. The domain name is [arg1].

说明： DDNS 注册和值

也可能显示为 4000002e00000000 或 0x4000002e00000000

严重性： 参考

警报类别： 无

可维护： 否

CIM 信息： 前缀：IMM 和标识： 0046

SNMP 陷阱标识：

自动通知支持： 否

用户响应： 仅供参考；无需任何操作。

4000002f-00000000 IPv6 enabled by user [arg1] .

说明： 用户已启用 IPv6 协议

也可能显示为 4000002f00000000 或 0x4000002f00000000

严重性： 参考

警报类别： 无

可维护： 否

CIM 信息： 前缀：IMM 和标识： 0047

SNMP 陷阱标识：

自动通知支持： 否

用户响应： 仅供参考；无需任何操作。

40000030-00000000 IPv6 disabled by user [arg1] .

说明： 用户已禁用 IPv6 协议

也可能显示为 4000003000000000 或 0x4000003000000000

严重性： 参考

警报类别： 无

可维护： 否

CIM 信息： 前缀：IMM 和标识： 0048

SNMP 陷阱标识：

自动通知支持： 否

用户响应： 仅供参考；无需任何操作。

40000031-00000000 IPv6 static IP configuration enabled by user [arg1].

说明： 用户已启用 IPv6 静态地址分配方法

也可能显示为 4000003100000000 或 0x4000003100000000

严重性： 参考

警报类别： 无

可维护： 否

CIM 信息： 前缀：IMM 和标识： 0049

SNMP 陷阱标识：

自动通知支持： 否

用户响应： 仅供参考；无需任何操作。

40000032-00000000 IPv6 DHCP enabled by user [arg1].

说明： 用户已启用 IPv6 DHCP 分配方法

也可能显示为 4000003200000000 或 0x4000003200000000

严重性： 参考

警报类别： 无

可维护： 否

CIM 信息： 前缀：IMM 和标识： 0050

SNMP 陷阱标识：

自动通知支持： 否

用户响应： 仅供参考；无需任何操作。

40000033-00000000 IPv6 stateless auto-configuration enabled by user [arg1].

说明： 用户已启用 IPv6 无状态自动分配方法

也可能显示为 4000003300000000 或 0x4000003300000000

严重性： 参考

警报类别： 无

可维护： 否

CIM 信息： 前缀：IMM 和标识： 0051

SNMP 陷阱标识：

自动通知支持： 否

用户响应： 仅供参考；无需任何操作。

40000034-00000000 IPv6 static IP configuration disabled by user [arg1].

说明： 用户已禁用 IPv6 静态分配方法

也可能显示为 4000003400000000 或 0x4000003400000000

严重性： 参考

警报类别： 无

可维护： 否

CIM 信息： 前缀：IMM 和标识： 0052

SNMP 陷阱标识：

自动通知支持： 否

用户响应： 仅供参考；无需任何操作。

40000035-00000000 IPv6 DHCP disabled by user [arg1].

说明： 用户已禁用 IPv6 DHCP 分配方法

也可能显示为 4000003500000000 或 0x4000003500000000

严重性： 参考

警报类别： 无

可维护： 否

CIM 信息： 前缀：IMM 和标识： 0053

SNMP 陷阱标识：

自动通知支持： 否

用户响应： 仅供参考；无需任何操作。

40000036-00000000 IPv6 stateless auto-configuration disabled by user [arg1].

说明： 用户已禁用 IPv6 无状态自动分配方法

也可能显示为 4000003600000000 或 0x4000003600000000

严重性： 参考

警报类别： 无

可维护： 否

CIM 信息： 前缀：IMM 和标识： 0054

SNMP 陷阱标识：

自动通知支持： 否

用户响应： 仅供参考；无需任何操作。

40000037-00000000 ENET[[arg1]] IPv6-LinkLocal:HstName=[arg2], IP@=[arg3], Pref=[arg4] .

说明： 已激活 IPv6 链路本地地址

也可能显示为 4000003700000000 或 0x4000003700000000

严重性： 参考

警报类别： 无

可维护： 否

CIM 信息： 前缀：IMM 和标识： 0055

SNMP 陷阱标识：

自动通知支持： 否

用户响应： 仅供参考；无需任何操作。

40000038-00000000 ENET[[arg1]] IPv6-Static:HstName=[arg2], IP@=[arg3], Pref=[arg4], GW@=[arg5].

说明： 已激活 IPv6 静态地址

也可能显示为 4000003800000000 或 0x4000003800000000

严重性： 参考

警报类别： 无

可维护： 否

CIM 信息： 前缀：IMM 和标识： 0056

SNMP 陷阱标识：

自动通知支持： 否

用户响应： 仅供参考；无需任何操作。

40000039-00000000 ENET[[arg1]] DHCPv6-HSTN=[arg2], DN=[arg3], IP@=[arg4], Pref=[arg5].

说明： 已激活 IPv6 DHCP 分配地址

也可能显示为 4000003900000000 或 0x4000003900000000

严重性： 参考

警报类别： 无

可维护： 否

CIM 信息： 前缀：IMM 和标识： 0057

SNMP 陷阱标识：

自动通知支持： 否

用户响应： 仅供参考；无需任何操作。

4000003a-00000000 IPv6 static address of network interface modified from [arg1] to [arg2] by user [arg3].

说明： 用户修改了管理控制器的 IPv6 静态地址

也可能显示为 4000003a00000000 或 0x4000003a00000000

严重性： 参考

警报类别： 无

可维护： 否

CIM 信息： 前缀：IMM 和标识： 0058

SNMP 陷阱标识：

自动通知支持： 否

用户响应： 仅供参考；无需任何操作。

4000003b-00000000 DHCPv6 failure, no IP address assigned.

说明： DHCP6 服务器未能向管理控制器分配 IP 地址。

也可能显示为 4000003b00000000 或 0x4000003b00000000

严重性： 警告

警报类别： 无

可维护： 否

CIM 信息： 前缀：IMM 和标识： 0059

SNMP 陷阱标识：

自动通知支持： 否

用户响应： 完成以下步骤直到解决问题：确保 IMM 网络电缆已连接。确保网络上有一台 DHCPv6 服务器可以向 IMM 分配 IP 地址。

4000003c-00000000 Platform Watchdog Timer expired for [arg1].

说明： 实施已检测到 OS Loader Watchdog Timer 到期

也可能显示为 4000003c00000000 或 0x4000003c00000000

严重性： 错误

警报类别： 系统 - 装入程序超时

可维护： 否

CIM 信息： 前缀：IMM 和标识： 0060

SNMP 陷阱标识： 26

自动通知支持： 否

用户响应： 将看守程序计时器重新配置为更高的值。确保 IMM 的 Ethernet over USB 接口已启用。为操作系统重新安装 RNDIS 或 cdc_ether 设备驱动程序。禁用看守程序。检查安装的操作系统的完整性。

4000003d-00000000 Telnet port number changed from [arg1] to [arg2] by user [arg3].

说明： 某个用户已修改 Telnet 端口号

也可能显示为 4000003d00000000 或 0x4000003d00000000

严重性： 参考

警报类别： 无

可维护： 否

CIM 信息： 前缀：IMM 和标识： 0061

SNMP 陷阱标识：

自动通知支持： 否

用户响应： 仅供参考；无需任何操作。

4000003e-00000000 SSH port number changed from [arg1] to [arg2] by user [arg3].

说明： 某个用户已修改 SSH 端口号

也可能显示为 4000003e00000000 或 0x4000003e00000000

严重性： 参考

警报类别： 无

可维护： 否

CIM 信息： 前缀：IMM 和标识： 0062

SNMP 陷阱标识：

自动通知支持： 否

用户响应： 仅供参考；无需任何操作。

4000003f-00000000 Web-HTTP port number changed from [arg1] to [arg2] by user [arg3].

说明： 某个用户已修改 Web HTTP 端口号

也可能显示为 4000003f00000000 或 0x4000003f00000000

严重性： 参考

警报类别： 无

可维护： 否

CIM 信息： 前缀：IMM 和标识： 0063

SNMP 陷阱标识：

自动通知支持： 否

用户响应： 仅供参考；无需任何操作。

40000040-00000000 Web-HTTPS port number changed from [arg1] to [arg2] by user [arg3].

说明： 某个用户已修改 Web HTTPS 端口号

也可能显示为 4000004000000000 或 0x4000004000000000

严重性： 参考

警报类别： 无

可维护： 否

CIM 信息： 前缀：IMM 和标识： 0064

SNMP 陷阱标识：

自动通知支持： 否

用户响应： 仅供参考；无需任何操作。

40000041-00000000 CIM/XML HTTP port number changed from [arg1] to [arg2] by user [arg3].

说明： 某个用户已修改 CIM HTTP 端口号

也可能显示为 4000004100000000 或 0x4000004100000000

严重性： 参考

警报类别： 无

可维护： 否

CIM 信息： 前缀：IMM 和标识： 0065

SNMP 陷阱标识：

自动通知支持： 否

用户响应： 仅供参考；无需任何操作。

40000042-00000000 CIM/XML HTTPS port number changed from [arg1] to [arg2] by user [arg3].

说明： 某个用户已修改 CIM HTTPS 端口号

也可能显示为 4000004200000000 或 0x4000004200000000

严重性： 参考

警报类别： 无

可维护： 否

CIM 信息： 前缀：IMM 和标识： 0066

SNMP 陷阱标识：

自动通知支持： 否

用户响应： 仅供参考；无需任何操作。

40000043-00000000 SNMP Agent port number changed from [arg1] to [arg2] by user [arg3].

说明： 某个用户已修改 SNMP 代理端口号

也可能显示为 4000004300000000 或 0x4000004300000000

严重性： 参考

警报类别： 无

可维护： 否

CIM 信息： 前缀：IMM 和标识： 0067

SNMP 陷阱标识：

自动通知支持： 否

用户响应： 仅供参考；无需任何操作。

40000044-00000000 SNMP Traps port number changed from [arg1] to [arg2] by user [arg3].

说明： 某个用户已修改 SNMP 陷阱端口号

也可能显示为 4000004400000000 或 0x4000004400000000

严重性： 参考

警报类别： 无

可维护： 否

CIM 信息： 前缀：IMM 和标识： 0068

SNMP 陷阱标识：

自动通知支持： 否

用户响应： 仅供参考；无需任何操作。

40000045-00000000 Syslog port number changed from [arg1] to [arg2] by user [arg3].

说明： 某个用户已修改系统日志接收器端口号

也可能显示为 4000004500000000 或 0x4000004500000000

严重性： 参考

警报类别： 无

可维护： 否

CIM 信息： 前缀：IMM 和标识： 0069

SNMP 陷阱标识：

自动通知支持： 否

用户响应： 仅供参考；无需任何操作。

40000046-00000000 Remote Presence port number changed from [arg1] to [arg2] by user [arg3].

说明： 某个用户已修改远程感知端口号

也可能显示为 4000004600000000 或 0x4000004600000000

严重性： 参考

警报类别： 无

可维护： 否

CIM 信息： 前缀：IMM 和标识： 0070

SNMP 陷阱标识：

自动通知支持： 否

用户响应： 仅供参考；无需任何操作。

40000047-00000000 LED [arg1] state changed to [arg2] by [arg3].

说明： 某个用户已修改指示灯状态

也可能显示为 4000004700000000 或 0x4000004700000000

严重性： 参考

警报类别： 无

可维护： 否

CIM 信息： 前缀：IMM 和标识： 0071

SNMP 陷阱标识：

自动通知支持： 否

用户响应： 仅供参考；无需任何操作。

40000048-00000000 Inventory data changed for device [arg1], new device data hash=[arg2], new master data hash=[arg3] .

说明： 某些原因导致物理库存发生更改

也可能显示为 4000004800000000 或 0x4000004800000000

严重性： 参考

警报类别： 无

可维护： 否

CIM 信息： 前缀：IMM 和标识： 0072

SNMP 陷阱标识：

自动通知支持： 否

用户响应： 仅供参考；无需任何操作。

40000049-00000000 SNMP [arg1] enabled by user [arg2] .

说明： 某个用户已启用 SNMPv1 或 SNMPv3 或陷阱

也可能显示为 4000004900000000 或 0x4000004900000000

严重性： 参考

警报类别： 无

可维护： 否

CIM 信息： 前缀：IMM 和标识： 0073

SNMP 陷阱标识：

自动通知支持： 否

用户响应： 仅供参考；无需任何操作。

4000004a-00000000 SNMP [arg1] disabled by user [arg2] .

说明： 某个用户已禁用 SNMPv1 或 SNMPv3 或陷阱

也可能显示为 4000004a00000000 或 0x4000004a00000000

严重性： 参考

警报类别： 无

可维护： 否

CIM 信息： 前缀：IMM 和标识： 0074

SNMP 陷阱标识：

自动通知支持： 否

用户响应： 仅供参考；无需任何操作。

4000004b-00000000 SNMPv1 [arg1] set by user [arg2]: Name=[arg3], AccessType=[arg4], Address=[arg5], .

说明： 某个用户更改了 SNMP 社区字符串

也可能显示为 4000004b00000000 或 0x4000004b00000000

严重性： 参考

警报类别： 无

可维护： 否

CIM 信息： 前缀：IMM 和标识： 0075

SNMP 陷阱标识：

自动通知支持： 否

用户响应： 仅供参考；无需任何操作。

4000004c-00000000 LDAP Server configuration set by user [arg1]: SelectionMethod=[arg2], DomainName=[arg3], Server1=[arg4], Server2=[arg5], Server3=[arg6], Server4=[arg7].

说明： 某个用户更改了 LDAP 服务器配置

也可能显示为 4000004c00000000 或 0x4000004c00000000

严重性： 参考

警报类别： 无

可维护： 否

CIM 信息： 前缀：IMM 和标识： 0076

SNMP 陷阱标识：

自动通知支持： 否

用户响应： 仅供参考；无需任何操作。

4000004d-00000000 LDAP set by user [arg1]: RootDN=[arg2], UIDSearchAttribute=[arg3], BindingMethod=[arg4], EnhancedRBS=[arg5], TargetName=[arg6], GroupFilter=[arg7], GroupAttribute=[arg8], LoginAttribute=[arg9].

说明： 某个用户配置了 LDAP 杂项设置

也可能显示为 4000004d00000000 或 0x4000004d00000000

严重性： 参考

警报类别： 无

可维护： 否

CIM 信息： 前缀：IMM 和标识： 0077

SNMP 陷阱标识：

自动通知支持： 否

用户响应： 仅供参考；无需任何操作。

4000004e-00000000 Serial Redirection set by user [arg1]: Mode=[arg2], BaudRate=[arg3], StopBits=[arg4], Parity=[arg5], SessionTerminateSequence=[arg6].

说明： 某个用户配置了串口方式

也可能显示为 4000004e00000000 或 0x4000004e00000000

严重性： 参考

警报类别： 无

可维护： 否

CIM 信息： 前缀：IMM 和标识： 0078

SNMP 陷阱标识：

自动通知支持： 否

用户响应： 仅供参考；无需任何操作。

4000004f-00000000 Date and Time set by user [arg1]: Date=[arg2], Time-[arg3], DST Auto-adjust=[arg4], Timezone=[arg5].

说明： 某个用户配置了日期和时间设置

也可能显示为 4000004f00000000 或 0x4000004f00000000

严重性： 参考

警报类别： 无

可维护： 否

CIM 信息： 前缀：IMM 和标识： 0079

SNMP 陷阱标识：

自动通知支持： 否

用户响应： 仅供参考；无需任何操作。

40000050-00000000 Server General Settings set by user [arg1]: Name=[arg2], Contact=[arg3], Location=[arg4], Room=[arg5], RackID=[arg6], Rack U-position=[arg7].

说明： 某个用户配置了位置设置

也可能显示为 4000005000000000 或 0x4000005000000000

严重性： 参考

警报类别： 无

可维护： 否

CIM 信息： 前缀：IMM 和标识： 0080

SNMP 陷阱标识：

自动通知支持： 否

用户响应： 仅供参考；无需任何操作。

40000051-00000000 Server Power Off Delay set to [arg1] by user [arg2].

说明： 某个用户配置了服务器电源关闭延迟

也可能显示为 4000005100000000 或 0x4000005100000000

严重性： 参考

警报类别： 无

可维护： 否

CIM 信息： 前缀：IMM 和标识： 0081

SNMP 陷阱标识：

自动通知支持： 否

用户响应： 仅供参考；无需任何操作。

40000052-00000000 Server [arg1] scheduled for [arg2] at [arg3] by user [arg4].

说明： 某个用户配置了特定时间的服务器电源操作

也可能显示为 4000005200000000 或 0x4000005200000000

严重性： 参考

警报类别： 无

可维护： 否

CIM 信息： 前缀：IMM 和标识： 0082

SNMP 陷阱标识：

自动通知支持： 否

用户响应： 仅供参考；无需任何操作。

40000053-00000000 Server [arg1] scheduled for every [arg2] at [arg3] by user [arg4].

说明： 某个用户配置了重现服务器电源操作

也可能显示为 4000005300000000 或 0x4000005300000000

严重性： 参考

警报类别： 无

可维护： 否

CIM 信息： 前缀：IMM 和标识： 0083

SNMP 陷阱标识：

自动通知支持： 否

用户响应： 仅供参考；无需任何操作。

40000054-00000000 Server [arg1] [arg2] cleared by user [arg3].

说明： 某个用户清除了服务器电源操作。

也可能显示为 4000005400000000 或 0x4000005400000000

严重性： 参考

警报类别： 无

可维护： 否

CIM 信息： 前缀：IMM 和标识： 0084

SNMP 陷阱标识：

自动通知支持： 否

用户响应： 仅供参考；无需任何操作。

40000055-00000000 Synchronize time setting by user [arg1]: Mode=[arg2], NTPServerHost=[arg3]:[arg4],NTPUpdateFrequency=[arg5].

说明： 某个用户配置了日期和时间同步设置

也可能显示为 4000005500000000 或 0x4000005500000000

严重性： 参考

警报类别： 无

可维护： 否

CIM 信息： 前缀：IMM 和标识： 0085

SNMP 陷阱标识：

自动通知支持： 否

用户响应： 仅供参考；无需任何操作。

40000056-00000000 SMTP Server set by user [arg1] to [arg2]:[arg3].

说明： 某个用户配置了 SMTP 服务器

也可能显示为 4000005600000000 或 0x4000005600000000

严重性： 参考

警报类别： 无

可维护： 否

CIM 信息： 前缀：IMM 和标识： 0086

SNMP 陷阱标识：

自动通知支持： 否

用户响应： 仅供参考；无需任何操作。

40000057-00000000 Telnet [arg1] by user [arg2].

说明： 某个用户启用或禁用 Telnet 服务

也可能显示为 4000005700000000 或 0x4000005700000000

严重性： 参考

警报类别： 无

可维护： 否

CIM 信息： 前缀：IMM 和标识： 0087

SNMP 陷阱标识：

自动通知支持： 否

用户响应： 仅供参考；无需任何操作。

40000058-00000000 DNS servers set by user [arg1]: UseAdditionalServers=[arg2], PreferredDNStype=[arg3], IPv4Server1=[arg4], IPv4Server2=[arg5], IPv4Server3=[arg6], IPv6Server1=[arg7], IPv6Server2=[arg8], IPv6Server3=[arg9].

说明： 某个用户配置了 DNS 服务器

也可能显示为 4000005800000000 或 0x4000005800000000

严重性： 参考

警报类别： 无

可维护： 否

CIM 信息： 前缀：IMM 和标识： 0088

SNMP 陷阱标识：

自动通知支持： 否

用户响应： 仅供参考；无需任何操作。

40000059-00000000 LAN over USB [arg1] by user [arg2].

说明： 某个用户配置了 USB-LAN

也可能显示为 4000005900000000 或 0x4000005900000000

严重性： 参考

警报类别： 无

可维护： 否

CIM 信息： 前缀：IMM 和标识： 0089

SNMP 陷阱标识：

自动通知支持： 否

用户响应： 仅供参考；无需任何操作。

4000005a-00000000 LAN over USB Port Forwarding set by user [arg1]: ExternalPort=[arg2], USB-LAN port=[arg3].

说明： 某个用户配置了 USB-LAN 端口转发

也可能显示为 4000005a00000000 或 0x4000005a00000000

严重性： 参考

警报类别： 无

可维护： 否

CIM 信息： 前缀：IMM 和标识： 0090

SNMP 陷阱标识：

自动通知支持： 否

用户响应： 仅供参考；无需任何操作。

4000005b-00000000 Secure Web services (HTTPS) [arg1] by user [arg2].

说明： 某个用户启用或禁用安全 Web Service

也可能显示为 4000005b00000000 或 0x4000005b00000000

严重性： 参考

警报类别： 无

可维护： 否

CIM 信息： 前缀：IMM 和标识： 0091

SNMP 陷阱标识：

自动通知支持： 否

用户响应： 仅供参考；无需任何操作。

4000005c-00000000 Secure CIM/XML(HTTPS) [arg1] by user [arg2].

说明： 某个用户启用或禁用安全 CIM/XML 服务

也可能显示为 4000005c00000000 或 0x4000005c00000000

严重性： 参考

警报类别： 无

可维护： 否

CIM 信息： 前缀：IMM 和标识： 0092

SNMP 陷阱标识：

自动通知支持： 否

用户响应： 仅供参考；无需任何操作。

4000005d-00000000 Secure LDAP [arg1] by user [arg2].

说明： 某个用户启用或禁用安全 LDAP 服务

也可能显示为 4000005d00000000 或 0x4000005d00000000

严重性： 参考

警报类别： 无

可维护： 否

CIM 信息： 前缀：IMM 和标识：0093

SNMP 陷阱标识：

自动通知支持： 否

用户响应： 仅供参考；无需任何操作。

4000005e-00000000 SSH [arg1] by user [arg2].

说明： 某个用户启用或禁用 SSH 服务

也可能显示为 4000005e00000000 或 0x4000005e00000000

严重性： 参考

警报类别： 无

可维护： 否

CIM 信息： 前缀：IMM 和标识： 0094

SNMP 陷阱标识：

自动通知支持： 否

用户响应： 仅供参考；无需任何操作。

4000005f-00000000 Server timeouts set by user [arg1]: EnableOSWatchdog=[arg2], OSWatchdogTimout=[arg3], EnableLoaderWatchdog=[arg4], LoaderTimeout=[arg5].

说明： 某个用户配置服务器超时

也可能显示为 4000005f00000000 或 0x4000005f00000000

严重性： 参考

警报类别： 无

可维护： 否

CIM 信息： 前缀：IMM 和标识： 0095

SNMP 陷阱标识：

自动通知支持： 否

用户响应： 仅供参考；无需任何操作。

40000060-00000000 License key for [arg1] added by user [arg2].

说明： 某个用户安装了许可证密钥

也可能显示为 4000006000000000 或 0x4000006000000000

严重性： 参考

警报类别： 无

可维护： 否

CIM 信息： 前缀：IMM 和标识： 0096

SNMP 陷阱标识：

自动通知支持： 否

用户响应： 仅供参考；无需任何操作。

40000061-00000000 License key for [arg1] removed by user [arg2].

说明： 某个用户卸载了许可证密钥

也可能显示为 4000006100000000 或 0x4000006100000000

严重性： 参考

警报类别： 无

可维护： 否

CIM 信息： 前缀：IMM 和标识： 0097

SNMP 陷阱标识：

自动通知支持： 否

用户响应： 仅供参考；无需任何操作。

40000062-00000000 Global Login General Settings set by user [arg1]: AuthenticationMethod=[arg2], LockoutPeriod=[arg3], SessionTimeout=[arg4].

说明： 某个用户更改全局登录常规设置

也可能显示为 4000006200000000 或 0x4000006200000000

严重性： 参考

警报类别： 无

可维护： 否

CIM 信息： 前缀：IMM 和标识： 0098

SNMP 陷阱标识：

自动通知支持： 否

用户响应： 仅供参考；无需任何操作。

40000063-00000000 Global Login Account Security set by user [arg1]: PasswordRequired=[arg2], PasswordExpirationPeriod=[arg3], MinimumPasswordReuseCycle=[arg4], MinimumPasswordLength=[arg5], MinimumPasswordChangeInterval=[arg6], MaxmumLoginFailures=[arg7], LockoutAfterMaxFailures=[arg8], MinimumDifferentCharacters=[arg9], DefaultIDExpired=[arg10], ChangePasswordFirstAccess=[arg11].

说明： 某个用户将全局登录帐户安全性设置更改为原有设置

也可能显示为 4000006300000000 或 0x4000006300000000

严重性： 参考

警报类别： 无

可维护： 否

CIM 信息： 前缀：IMM 和标识： 0099

SNMP 陷阱标识：

自动通知支持： 否

用户响应： 仅供参考；无需任何操作。

40000064-00000000 User [arg1] created..

说明： 用户帐户已创建

也可能显示为 4000006400000000 或 0x4000006400000000

严重性： 参考

警报类别： 无

可维护： 否

CIM 信息： 前缀：IMM 和标识： 0100

SNMP 陷阱标识：

自动通知支持： 否

用户响应： 仅供参考；无需任何操作。

40000065-00000000 User [arg1] removed...

说明： 用户帐户已删除

也可能显示为 4000006500000000 或 0x4000006500000000

严重性： 参考

警报类别： 无

可维护： 否

CIM 信息： 前缀：IMM 和标识： 0101

SNMP 陷阱标识：

自动通知支持： 否

用户响应： 仅供参考；无需任何操作。

40000066-00000000 User [arg1] password modified..

说明： 用户帐户已更改

也可能显示为 4000006600000000 或 0x4000006600000000

严重性： 参考

警报类别： 无

可维护： 否

CIM 信息： 前缀：IMM 和标识： 0102

SNMP 陷阱标识：

自动通知支持： 否

用户响应： 仅供参考；无需任何操作。

40000067-00000000 User [arg1] role set to [arg2].

说明： 用户帐户角色已分配

也可能显示为 4000006700000000 或 0x4000006700000000

严重性： 参考

警报类别： 无

可维护： 否

CIM 信息： 前缀：IMM 和标识： 0103

SNMP 陷阱标识：

自动通知支持： 否

用户响应： 仅供参考；无需任何操作。

40000068-00000000 User [arg1] custom privileges set: [arg2].

说明： 用户帐户特权已分配

也可能显示为 4000006800000000 或 0x4000006800000000

严重性： 参考

警报类别： 无

可维护： 否

CIM 信息： 前缀：IMM 和标识： 0104

SNMP 陷阱标识：

自动通知支持： 否

用户响应： 仅供参考；无需任何操作。

40000069-00000000 User [arg1] for SNMPv3 set: AuthenticationProtocol=[arg2], PrivacyProtocol=[arg3], AccessType=[arg4], HostforTraps=[arg5].

说明： 用户帐户 SNMPv3 设置已更改

也可能显示为 4000006900000000 或 0x4000006900000000

严重性： 参考

警报类别： 无

可维护： 否

CIM 信息： 前缀：IMM 和标识： 0105

SNMP 陷阱标识：

自动通知支持： 否

用户响应： 仅供参考；无需任何操作。

4000006a-00000000 SSH Client key added for user [arg1].

说明： 用户本地定义了 SSH 客户机密钥

也可能显示为 4000006a00000000 或 0x4000006a00000000

严重性： 参考

警报类别： 无

可维护： 否

CIM 信息： 前缀：IMM 和标识： 0106

SNMP 陷阱标识：

自动通知支持： 否

用户响应： 仅供参考；无需任何操作。

4000006b-00000000 SSH Client key imported for user [arg1] from [arg2].

说明： 用户导入了 SSH 客户机密钥

也可能显示为 4000006b00000000 或 0x4000006b00000000

严重性： 参考

警报类别： 无

可维护： 否

CIM 信息： 前缀：IMM 和标识： 0107

SNMP 陷阱标识：

自动通知支持： 否

用户响应： 仅供参考；无需任何操作。

4000006c-00000000 SSH Client key removed from user [arg1].

说明： 用户除去了 SSH 客户机密钥

也可能显示为 4000006c00000000 或 0x4000006c00000000

严重性： 参考

警报类别： 无

可维护： 否

CIM 信息： 前缀：IMM 和标识： 0108

SNMP 陷阱标识：

自动通知支持： 否

用户响应： 仅供参考；无需任何操作。

4000006d-00000000 Management Controller [arg1]: Configuration saved to a file by user [arg2].

说明： 用户可将管理控制器配置保存为文件。

也可能显示为 4000006d00000000 或 0x4000006d00000000

严重性： 参考

警报类别： 无

可维护： 否

CIM 信息： 前缀：IMM 和标识： 0109

SNMP 陷阱标识：

自动通知支持： 否

用户响应： 仅供参考；无需任何操作。

4000006e-00000000 Alert Configuration Global Event Notification set by user [arg1]: RetryLimit=[arg2], RetryInterval=[arg3], EntryInterval=[arg4].

说明： 用户可更改全局事件通知设置。

也可能显示为 4000006e00000000 或 0x4000006e00000000

严重性： 参考

警报类别： 无

可维护： 否

CIM 信息： 前缀：IMM 和标识： 0110

SNMP 陷阱标识：

自动通知支持： 否

用户响应： 仅供参考；无需任何操作。

4000006f-00000000 Alert Recipient Number [arg1] updated: Name=[arg2], DeliveryMethod=[arg3], Address=[arg4], IncludeLog=[arg5], Enabled=[arg6], EnabledAlerts=[arg7], AllowedFilters=[arg8].

说明： 某个用户添加或更新了警报接收方

也可能显示为 4000006f00000000 或 0x4000006f00000000

严重性： 参考

警报类别： 无

可维护： 否

CIM 信息： 前缀：IMM 和标识： 0111

SNMP 陷阱标识：

自动通知支持： 否

用户响应： 仅供参考；无需任何操作。

40000070-00000000 SNMP Traps enabled by user [arg1]: EnabledAlerts=[arg2], AllowedFilters=[arg3] .

说明： 某个用户启用了 SNMP 陷阱配置

也可能显示为 4000007000000000 或 0x4000007000000000

严重性： 参考

警报类别： 无

可维护： 否

CIM 信息： 前缀：IMM 和标识： 0112

SNMP 陷阱标识：

自动通知支持： 否

用户响应： 仅供参考；无需任何操作。

40000071-00000000 The power cap value changed from [arg1] watts to [arg2] watts by user [arg3].

说明： 用户已更改功率上限值

也可能显示为 4000007100000000 或 0x4000007100000000

严重性： 参考

警报类别： 无

可维护： 否

CIM 信息： 前缀：IMM 和标识： 0113

SNMP 陷阱标识：

自动通知支持： 否

用户响应： 仅供参考；无需任何操作。

40000072-00000000 The minimum power cap value changed from [arg1] watts to [arg2] watts.

说明： 已更改最小功率上限值

也可能显示为 4000007200000000 或 0x4000007200000000

严重性： 参考

警报类别： 无

可维护： 否

CIM 信息： 前缀：IMM 和标识： 0114

SNMP 陷阱标识：

自动通知支持： 否

用户响应： 仅供参考；无需任何操作。

40000073-00000000 The maximum power cap value changed from [arg1] watts to [arg2] watts.

说明： 已更改最大功率上限值

也可能显示为 4000007300000000 或 0x4000007300000000

严重性： 参考

警报类别： 无

可维护： 否

CIM 信息： 前缀：IMM 和标识： 0115

SNMP 陷阱标识：

自动通知支持： 否

用户响应： 仅供参考；无需任何操作。

40000074-00000000 The soft minimum power cap value changed from [arg1] watts to [arg2] watts.

说明： 已更改软最小功率上限值

也可能显示为 4000007400000000 或 0x4000007400000000

严重性： 参考

警报类别： 无

可维护： 否

CIM 信息： 前缀：IMM 和标识： 0116

SNMP 陷阱标识：

自动通知支持： 否

用户响应： 仅供参考；无需任何操作。

40000075-00000000 The measured power value exceeded the power cap value.

说明： 功率超出上限

也可能显示为 4000007500000000 或 0x4000007500000000

严重性： 警告

警报类别： 警告 - 电源

可维护： 否

CIM 信息： 前缀：IMM 和标识： 0117

SNMP 陷阱标识： 164

自动通知支持： 否

用户响应： 仅供参考；无需任何操作。

40000076-00000000 The new minimum power cap value exceeded the power cap value.

说明： 最小功率上限超出功率上限

也可能显示为 4000007600000000 或 0x4000007600000000

严重性： 警告

警报类别： 警告 - 电源

可维护： 否

CIM 信息： 前缀：IMM 和标识： 0118

SNMP 陷阱标识： 164

自动通知支持： 否

用户响应： 仅供参考；无需任何操作。

40000077-00000000 Power capping was activated by user [arg1].

说明： 用户已激活功率封顶

也可能显示为 4000007700000000 或 0x4000007700000000

严重性： 参考

警报类别： 无

可维护： 否

CIM 信息： 前缀：IMM 和标识： 0119

SNMP 陷阱标识：

自动通知支持： 否

用户响应： 仅供参考；无需任何操作。

40000078-00000000 Power capping was deactivated by user [arg1].

说明： 用户已取消激活功率封顶

也可能显示为 4000007800000000 或 0x4000007800000000

严重性： 参考

警报类别： 无

可维护： 否

CIM 信息： 前缀：IMM 和标识： 0120

SNMP 陷阱标识：

自动通知支持： 否

用户响应： 仅供参考；无需任何操作。

40000079-00000000 Static Power Savings mode has been turned on by user [arg1].

说明： 用户已开启静态省电方式

也可能显示为 4000007900000000 或 0x4000007900000000

严重性： 参考

警报类别： 无

可维护： 否

CIM 信息： 前缀：IMM 和标识： 0121

SNMP 陷阱标识：

自动通知支持： 否

用户响应： 仅供参考；无需任何操作。

4000007a-00000000 Static Power Savings mode has been turned off by user [arg1].

说明： 用户已关闭静态省电方式

也可能显示为 4000007a00000000 或 0x4000007a00000000

严重性： 参考

警报类别： 无

可维护： 否

CIM 信息： 前缀：IMM 和标识： 0122

SNMP 陷阱标识：

自动通知支持： 否

用户响应： 仅供参考；无需任何操作。

4000007b-00000000 Dynamic Power Savings mode has been turned on by user [arg1].

说明： 用户已开启动态省电方式

也可能显示为 4000007b00000000 或 0x4000007b00000000

严重性： 参考

警报类别： 无

可维护： 否

CIM 信息： 前缀：IMM 和标识： 0123

SNMP 陷阱标识：

自动通知支持： 否

用户响应： 仅供参考；无需任何操作。

4000007c-00000000 Dynamic Power Savings mode has been turned off by user [arg1].

说明： 用户已关闭动态省电方式

也可能显示为 4000007c00000000 或 0x4000007c00000000

严重性： 参考

警报类别： 无

可维护： 否

CIM 信息： 前缀：IMM 和标识： 0124

SNMP 陷阱标识：

自动通知支持： 否

用户响应： 仅供参考；无需任何操作。

4000007d-00000000 Power cap and external throttling occurred.

说明： 已发生功率上限和外部调速

也可能显示为 4000007d00000000 或 0x4000007d00000000

严重性： 参考

警报类别： 无

可维护： 否

CIM 信息： 前缀：IMM 和标识： 0125

SNMP 陷阱标识：

自动通知支持： 否

用户响应： 仅供参考；无需任何操作。

4000007e-00000000 External throttling occurred .

说明： 已发生外部调速

也可能显示为 4000007e00000000 或 0x4000007e00000000

严重性： 参考

警报类别： 无

可维护： 否

CIM 信息： 前缀：IMM 和标识： 0126

SNMP 陷阱标识：

自动通知支持： 否

用户响应： 仅供参考；无需任何操作。

4000007f-00000000 Power cap throttling occurred.

说明： 已发生功率上限调速

也可能显示为 4000007f00000000 或 0x4000007f00000000

严重性： 参考

警报类别： 无

可维护： 否

CIM 信息： 前缀：IMM 和标识： 0127

SNMP 陷阱标识：

自动通知支持： 否

用户响应： 仅供参考；无需任何操作。

40000080-00000000 Remote Control session started by user [arg1] in [arg2] mode.

说明： 已启动远程控制会话

也可能显示为 4000008000000000 或 0x4000008000000000

严重性： 参考

警报类别： 无

可维护： 否

CIM 信息： 前缀：IMM 和标识： 0128

SNMP 陷阱标识：

自动通知支持： 否

用户响应： 仅供参考；无需任何操作。

40000081-00000000 用户 **[arg1]** 请求了 **PXE** 引导。

说明： 已请求了 PXE 引导

也可能显示为 4000008100000000 或 0x4000008100000000

严重性： 参考

警报类别： 无

可维护： 否

CIM 信息： 前缀：IMM 和标识： 0129

SNMP 陷阱标识：

自动通知支持： 否

用户响应： 仅供参考；无需任何操作。

40000082-00000000 The measured power value has returned below the power cap value.

说明： 功率降至上限以下

也可能显示为 4000008200000000 或 0x4000008200000000

严重性： 参考

警报类别： 警告 - 电源

可维护： 否

CIM 信息： 前缀：IMM 和标识： 0130

SNMP 陷阱标识： 164

自动通知支持： 否

用户响应： 仅供参考；无需任何操作。

40000083-00000000 The new minimum power cap value has returned below the power cap value.

说明： 最小功率上限降至功率上限以下

也可能显示为 4000008300000000 或 0x4000008300000000

严重性： 参考

警报类别： 警告 - 电源

可维护： 否

CIM 信息： 前缀：IMM 和标识： 0131

SNMP 陷阱标识： 164

自动通知支持： 否

用户响应： 仅供参考；无需任何操作。

40000084-00000000 IMM firmware mismatch between nodes [arg1] and [arg2]. Please attempt to flash the IMM firmware to the same level on all nodes.

说明： 在节点之间检测到了 IMM 固件不匹配情况

也可能显示为 4000008400000000 或 0x4000008400000000

严重性： 错误

警报类别： 系统 - 其他

可维护： 否

CIM 信息： 前缀：IMM 和标识： 0132

SNMP 陷阱标识： 22

自动通知支持： 否

用户响应： 尝试在所有节点上都将 IMM 固件刷新至相同级别。

40000085-00000000 FPGA firmware mismatch between nodes [arg1] and [arg2]. Please attempt to flash the FPGA firmware to the same level on all nodes.

说明： 已检测到节点间的 FPGA 固件不匹配

也可能显示为 4000008500000000 或 0x4000008500000000

严重性： 错误

警报类别： 系统 - 其他

可维护： 否

CIM 信息： 前缀：IMM 和标识： 0133

SNMP 陷阱标识： 22

自动通知支持： 否

用户响应： 尝试将所有节点上的 FPGA 固件更新至相同级别。

40000086-00000000 Test Call Home Generated by user [arg1].

说明： 用户已生成测试回拨。

也可能显示为 4000008600000000 或 0x4000008600000000

严重性： 参考

警报类别： 无

可维护： 否

CIM 信息： 前缀：IMM 和标识： 0134

SNMP 陷阱标识：

自动通知支持： 是

用户响应： 仅供参考；无需任何操作。

40000087-00000000 Manual Call Home by user [arg1]: [arg2].

说明： 用户人工回拨。

也可能显示为 4000008700000000 或 0x4000008700000000

严重性： 参考

警报类别： 无

可维护： 否

CIM 信息： 前缀：IMM 和标识： 0135

SNMP 陷阱标识：

自动通知支持： 是

用户响应： IBM 支持人员会解决这个问题。

40000088-00000000 Management Controller [arg1]: Configuration restoration from a file by user [arg2] completed..

说明： 此消息是针对用户从文件复原管理控制器配置并且此操作完成的用例。

也可能显示为 4000008800000000 或 0x4000008800000000

严重性： 参考

警报类别： 无

可维护： 否

CIM 信息： 前缀：IMM 和标识： 0136

SNMP 陷阱标识：

自动通知支持： 否

用户响应： 仅供参考；无需任何操作。

40000089-00000000 Management Controller [arg1]: Configuration restoration from a file by user [arg2] failed to complete..

说明： 此消息是针对用户从文件复原管理控制器配置但该复原未能完成的用例。

也可能显示为 4000008900000000 或 0x4000008900000000

严重性： 错误

警报类别： 系统 - 其他

可维护： 否

CIM 信息： 前缀：IMM 和标识： 0137

SNMP 陷阱标识： 22

自动通知支持： 否

用户响应： 关闭服务器并切断其电源。必须切断服务器的交流电源以使 IMM 复位。45 秒之后，将服务器重新连接到电源插座并开启服务器。重试此操作。

4000008a-00000000 Management Controller [arg1]: Configuration restoration from a file by user [arg2] failed to start..

说明： 此消息是针对用户从文件复原管理控制器配置但该复原未能开始的用例。

也可能显示为 4000008a00000000 或 0x4000008a00000000

严重性： 错误

警报类别： 系统 - 其他

可维护： 否

CIM 信息： 前缀：IMM 和标识： 0138

SNMP 陷阱标识： 22

自动通知支持： 否

用户响应： 关闭服务器并切断其电源。必须切断服务器的交流电源以使 IMM 复位。45 秒之后，将服务器重新连接到电源插座并开启服务器。重试此操作

4000008b-00000000 One or more of the Storage Management IP addresses has changed..

说明： 此消息针对已更改存储管理 IP 地址的用例。

也可能显示为 4000008b00000000 或 0x4000008b00000000

严重性： 参考

警报类别： 系统 - IMM 网络事件

可维护： 否

CIM 信息： 前缀：IMM 和标识： 0139

SNMP 陷阱标识： 37

自动通知支持： 否

用户响应： 仅供参考；无需任何操作。

80010002-0701xxxx Numeric sensor [NumericSensorElementName] going low (lower non-critical) has asserted. (CMOS Battery)

说明： 此消息是针对实施已检测到“断言了下限非临界传感器的值在降低”的用例。

也可能显示为 800100020701xxxx 或 0x800100020701xxxx

严重性： 警告

警报类别： 临界 - 电压

可维护： 是

CIM 信息： 前缀：PLAT 和标识： 0476

SNMP 陷阱标识： 13

自动通知支持： 否

用户响应： 更换系统电池。

80010202-0701xxxx Numeric sensor [NumericSensorElementName] going low (lower critical) has asserted. (CMOS Battery)

说明： 此消息针对实施已检测到已断言下限临界传感器的值将不断减小的用例。

也可能显示为 800102020701xxxx 或 0x800102020701xxxx

严重性： 错误

警报类别： 临界 - 电压

可维护： 是

CIM 信息： 前缀：PLAT 和标识： 0480

SNMP 陷阱标识： 1

自动通知支持： 是

用户响应： 如果指定的传感器是 Planar 3.3V 或 Planar 5V，（仅限经过培训的技术人员）请更换主板。 如果指定的传感器是 Planar 12V，请完成以下步骤，直到问题解决为止： 1. 检查电源 n 指示灯。 2. 卸下发生故障的电源。 3. 遵循 "Power Problems and Solving Power Problems" 中的操作。 4. （仅限经过培训的技术人员）更换主板。（n = 电源编号）

80010204-1d01xxxx Numeric sensor [NumericSensorElementName] going low (lower critical) has asserted. (Fan 1A Tach)

说明： 此消息针对实施已检测到已断言下限临界传感器的值将不断减小的用例。

也可能显示为 800102041d01xxxx 或 0x800102041d01xxxx

严重性： 错误

警报类别： 临界 - 风扇故障

可维护： 是

CIM 信息： 前缀：PLAT 和标识： 0480

SNMP 陷阱标识： 11

自动通知支持： 否

用户响应： 1. 重新安装由主板上的风扇接口附近点亮的指示灯所指示的发生故障的风扇 n。 2. 更换发生故障的风扇。（n = 风扇编号） 风扇 1B 转速计：

80010204-1d02xxxx Numeric sensor [NumericSensorElementName] going low (lower critical) has asserted. (Fan 2A Tach)

说明： 此消息针对实施已检测到已断言下限临界传感器的值将不断减小的用例。

也可能显示为 800102041d02xxxx 或 0x800102041d02xxxx

严重性： 错误

警报类别： 临界 - 风扇故障

可维护： 是

CIM 信息： 前缀：PLAT 和标识： 0480

SNMP 陷阱标识： 11

自动通知支持： 否

用户响应： 1. 重新安装由主板上的风扇接口附近点亮的指示灯所指示的发生故障的风扇 n。 2. 更换发生故障的风扇。（n = 风扇编号） 风扇 2B 转速计：

80010204-1d03xxxx Numeric sensor [NumericSensorElementName] going low (lower critical) has asserted. (Fan 3A Tach)

说明： 此消息针对实施已检测到已断言下限临界传感器的值将不断减小的用例。

也可能显示为 800102041d03xxxx 或 0x800102041d03xxxx

严重性： 错误

警报类别： 临界 - 风扇故障

可维护： 是

CIM 信息： 前缀：PLAT 和标识： 0480

SNMP 陷阱标识： 11

自动通知支持： 否

用户响应： 1. 重新安装由主板上的风扇接口附近点亮的指示灯所指示的发生故障的风扇 n。 2. 更换发生故障的风扇。（n = 风扇编号） 风扇 3B 转速计：

80010204-1d04xxxx Numeric sensor [NumericSensorElementName] going low (lower critical) has asserted. (Fan 4A Tach)

说明： 此消息针对实施已检测到已断言下限临界传感器的值将不断减小的用例。

也可能显示为 800102041d04xxxx 或 0x800102041d04xxxx

严重性： 错误

警报类别： 临界 - 风扇故障

可维护： 是

CIM 信息： 前缀：PLAT 和标识： 0480

SNMP 陷阱标识： 11

自动通知支持： 否

用户响应： 1. 重新安装由主板上的风扇接口附近点亮的指示灯所指示的发生故障的风扇 n。 2. 更换发生故障的风扇。（n = 风扇编号） 风扇 4B 转速计：

80010204-1d05xxxx Numeric sensor [NumericSensorElementName] going low (lower critical) has asserted. (Fan 5A Tach)

说明： 此消息针对实施已检测到已断言下限临界传感器的值将不断减小的用例。

也可能显示为 800102041d05xxxx 或 0x800102041d05xxxx

严重性： 错误

警报类别： 临界 - 风扇故障

可维护： 是

CIM 信息： 前缀：PLAT 和标识： 0480

SNMP 陷阱标识： 11

自动通知支持： 否

用户响应： 1. 重新安装由主板上的风扇接口附近点亮的指示灯所指示的发生故障的风扇 n。 2. 更换发生故障的风扇。（n = 风扇编号） 风扇 5B 转速计：

80010204-1d06xxxx Numeric sensor [NumericSensorElementName] going low (lower critical) has asserted. (Fan 6A Tach)

说明： 此消息针对实施已检测到已断言下限临界传感器的值将不断减小的用例。

也可能显示为 800102041d06xxxx 或 0x800102041d06xxxx

严重性： 错误

警报类别： 临界 - 风扇故障

可维护： 是

CIM 信息： 前缀：PLAT 和标识： 0480

SNMP 陷阱标识： 11

自动通知支持： 否

用户响应： 1. 重新安装由主板上的风扇接口附近点亮的指示灯所指示的发生故障的风扇 n。 2. 更换发生故障的风扇。（n = 风扇编号） 风扇 6B 转速计：

80010701-0c01xxxx Numeric sensor [NumericSensorElementName] going high (upper non-critical) has asserted. (Ambient Temp)

说明： 此消息针对实施已检测到已断言上限非临界传感器的值将不断增大的用例。

也可能显示为 800107010c01xxxx 或 0x800107010c01xxxx

严重性： 警告

警报类别： 警告 - 温度

可维护： 是

CIM 信息： 前缀：PLAT 和标识：0490

SNMP 陷阱标识： 12

自动通知支持： 否

用户响应： 1. 降低温度。 2. 检查服务器气流。确保无异物阻塞进出服务器的气流。

80010701-1001xxxx Numeric sensor [NumericSensorElementName] going high (upper non-critical) has asserted. (PCI Riser 1 Temp)

说明： 此消息针对实施已检测到已断言上限非临界传感器的值将不断增大的用例。

也可能显示为 800107011001xxxx 或 0x800107011001xxxx

严重性： 警告

警报类别： 警告 - 温度

可维护： 是

CIM 信息： 前缀：PLAT 和标识：0490

SNMP 陷阱标识： 12

自动通知支持： 否

用户响应： 1. 降低温度。 2. 检查服务器气流。确保无异物阻塞进出服务器的气流。

80010701-1002xxxx Numeric sensor [NumericSensorElementName] going high (upper non-critical) has asserted. (PCI Riser 2 Temp)

说明： 此消息针对实施已检测到已断言上限非临界传感器的值将不断增大的用例。

也可能显示为 800107011002xxxx 或 0x800107011002xxxx

严重性： 警告

警报类别： 警告 - 温度

可维护： 是

CIM 信息： 前缀：PLAT 和标识：0490

SNMP 陷阱标识： 12

自动通知支持： 否

用户响应： 1. 降低温度。 2. 检查服务器气流。确保无异物阻塞进出服务器的气流。

80010701-1401xxxx Numeric sensor [NumericSensorElementName] going high (upper non-critical) has asserted. (CPU1 VR Temp)

说明： 此消息针对实施已检测到已断言上限非临界传感器的值将不断增大的用例。

也可能显示为 800107011401xxxx 或 0x800107011401xxxx

严重性： 警告

警报类别： 警告 - 温度

可维护： 是

CIM 信息： 前缀：PLAT 和标识：0490

SNMP 陷阱标识： 12

自动通知支持： 否

用户响应： 1. 降低温度。 2. 检查服务器气流。确保无异物阻塞进出服务器的气流。

80010701-1402xxxx Numeric sensor [NumericSensorElementName] going high (upper non-critical) has asserted. (CPU2 VR Temp)

说明： 此消息针对实施已检测到已断言上限非临界传感器的值将不断增大的用例。

也可能显示为 800107011402xxxx 或 0x800107011402xxxx

严重性： 警告

警报类别： 警告 - 温度

可维护： 是

CIM 信息： 前缀：PLAT 和标识：0490

SNMP 陷阱标识： 12

自动通知支持： 否

用户响应： 1. 降低温度。 2. 检查服务器气流。确保无异物阻塞进出服务器的气流。

80010701-1403xxxx Numeric sensor [NumericSensorElementName] going high (upper non-critical) has asserted. (DIMM AB VR Temp)

说明： 此消息针对实施已检测到已断言上限非临界传感器的值将不断增大的用例。

也可能显示为 800107011403xxxx 或 0x800107011403xxxx

严重性： 警告

警报类别： 警告 - 温度

可维护： 是

CIM 信息： 前缀：PLAT 和标识：0490

SNMP 陷阱标识： 12

自动通知支持： 否

用户响应： 1. 降低温度。 2. 检查服务器气流。确保无异物阻塞进出服务器的气流。

80010701-1404xxxx Numeric sensor [NumericSensorElementName] going high (upper non-critical) has asserted. (DIMM CD VR Temp)

说明： 此消息针对实施已检测到已断言上限非临界传感器的值将不断增大的用例。

也可能显示为 800107011404xxxx 或 0x800107011404xxxx

严重性： 警告

警报类别： 警告 - 温度

可维护： 是

CIM 信息： 前缀：PLAT 和标识：0490

SNMP 陷阱标识： 12

自动通知支持： 否

用户响应： 1. 降低温度。 2. 检查服务器气流。确保无异物阻塞进出服务器的气流。

80010701-1405xxxx Numeric sensor [NumericSensorElementName] going high (upper non-critical) has asserted. (DIMM EF VR Temp)

说明： 此消息针对实施已检测到已断言上限非临界传感器的值将不断增大的用例。

也可能显示为 800107011405xxxx 或 0x800107011405xxxx

严重性： 警告

警报类别： 警告 - 温度

可维护： 是

CIM 信息： 前缀：PLAT 和标识：0490

SNMP 陷阱标识： 12

自动通知支持： 否

用户响应： 1. 降低温度。 2. 检查服务器气流。确保无异物阻塞进出服务器的气流。

80010701-1406xxxx Numeric sensor [NumericSensorElementName] going high (upper non-critical) has asserted. (DIMM GH VR Temp)

说明： 此消息针对实施已检测到已断言上限非临界传感器的值将不断增大的用例。

也可能显示为 800107011406xxxx 或 0x800107011406xxxx

严重性： 警告

警报类别： 警告 - 温度

可维护： 是

CIM 信息： 前缀：PLAT 和标识：0490

SNMP 陷阱标识： 12

自动通知支持： 否

用户响应： 1. 降低温度。 2. 检查服务器气流。确保无异物阻塞进出服务器的气流。

80010701-2c01xxxx Numeric sensor [NumericSensorElementName] going high (upper non-critical) has asserted. (Mezz Card Temp)

说明： 此消息针对实施已检测到已断言上限非临界传感器的值将不断增大的用例。

也可能显示为 800107012c01xxxx 或 0x800107012c01xxxx

严重性： 警告

警报类别： 警告 - 温度

可维护： 是

CIM 信息： 前缀：PLAT 和标识：0490

SNMP 陷阱标识： 12

自动通知支持： 否

用户响应： 1. 降低温度。 2. 检查服务器气流。确保无异物阻塞进出服务器的气流。

80010701-2d01xxxx Numeric sensor [NumericSensorElementName] going high (upper non-critical) has asserted. (PCH Temp)

说明： 此消息针对实施已检测到已断言上限非临界传感器的值将不断增大的用例。

也可能显示为 800107012d01xxxx 或 0x800107012d01xxxx

严重性： 警告

警报类别： 警告 - 温度

可维护： 是

CIM 信息： 前缀：PLAT 和标识：0490

SNMP 陷阱标识： 12

自动通知支持： 否

用户响应： 1. 降低温度。 2. 检查服务器气流。确保无异物阻塞进出服务器的气流。

80010901-0c01xxxx Numeric sensor [NumericSensorElementName] going high (upper critical) has asserted. (Ambient Temp)

说明： 此消息针对实施已检测到已断言上限临界传感器的值将不断增大的用例。

也可能显示为 800109010c01xxxx 或 0x800109010c01xxxx

严重性： 错误

警报类别： 临界 - 温度

可维护： 是

CIM 信息： 前缀：PLAT 和标识： 0494

SNMP 陷阱标识： 0

自动通知支持： 否

用户响应： 1. 降低环境温度。 2. 确保空气挡板安装正确。 3. 检查服务器气流。确保无异物阻塞进出服务器的气流。

80010901-1001xxxx Numeric sensor [NumericSensorElementName] going high (upper critical) has asserted. (PCI Riser 1 Temp)

说明： 此消息针对实施已检测到已断言上限临界传感器的值将不断增大的用例。

也可能显示为 800109011001xxxx 或 0x800109011001xxxx

严重性： 错误

警报类别： 临界 - 温度

可维护： 是

CIM 信息： 前缀：PLAT 和标识： 0494

SNMP 陷阱标识： 0

自动通知支持： 否

用户响应： 1. 降低环境温度。 2. 确保空气挡板安装正确。 3. 检查服务器气流。确保无异物阻塞进出服务器的气流。

80010901-1002xxxx Numeric sensor [NumericSensorElementName] going high (upper critical) has asserted. (PCI Riser 2 Temp)

说明： 此消息针对实施已检测到已断言上限临界传感器的值将不断增大的用例。

也可能显示为 800109011002xxxx 或 0x800109011002xxxx

严重性： 错误

警报类别： 临界 - 温度

可维护： 是

CIM 信息： 前缀：PLAT 和标识： 0494

SNMP 陷阱标识： 0

自动通知支持： 否

用户响应： 1. 降低环境温度。 2. 确保空气挡板安装正确。 3. 检查服务器气流。确保无异物阻塞进出服务器的气流。

80010901-1401xxxx Numeric sensor [NumericSensorElementName] going high (upper critical) has asserted. (CPU1 VR Temp)

说明： 此消息针对实施已检测到已断言上限临界传感器的值将不断增大的用例。

也可能显示为 800109011401xxxx 或 0x800109011401xxxx

严重性： 错误

警报类别： 临界 - 温度

可维护： 是

CIM 信息： 前缀：PLAT 和标识： 0494

SNMP 陷阱标识： 0

自动通知支持： 否

用户响应： 1. 降低环境温度。 2. 确保空气挡板安装正确。 3. 检查服务器气流。确保无异物阻塞进出服务器的气流。

80010901-1402xxxx Numeric sensor [NumericSensorElementName] going high (upper critical) has asserted. (CPU2 VR Temp)

说明： 此消息针对实施已检测到已断言上限临界传感器的值将不断增大的用例。

也可能显示为 800109011402xxxx 或 0x800109011402xxxx

严重性： 错误

警报类别： 临界 - 温度

可维护： 是

CIM 信息： 前缀：PLAT 和标识： 0494

SNMP 陷阱标识： 0

自动通知支持： 否

用户响应： 1. 降低环境温度。 2. 确保空气挡板安装正确。 3. 检查服务器气流。确保无异物阻塞进出服务器的气流。

80010901-1403xxxx Numeric sensor [NumericSensorElementName] going high (upper critical) has asserted. (DIMM AB VR Temp)

说明： 此消息针对实施已检测到已断言上限临界传感器的值将不断增大的用例。

也可能显示为 800109011403xxxx 或 0x800109011403xxxx

严重性： 错误

警报类别： 临界 - 温度

可维护： 是

CIM 信息： 前缀：PLAT 和标识： 0494

SNMP 陷阱标识： 0

自动通知支持： 否

用户响应： 1. 降低环境温度。 2. 确保空气挡板安装正确。 3. 检查服务器气流。确保无异物阻塞进出服务器的气流。

80010901-1404xxxx Numeric sensor [NumericSensorElementName] going high (upper critical) has asserted. (DIMM CD VR Temp)

说明： 此消息针对实施已检测到已断言上限临界传感器的值将不断增大的用例。

也可能显示为 800109011404xxxx 或 0x800109011404xxxx

严重性： 错误

警报类别： 临界 - 温度

可维护： 是

CIM 信息： 前缀：PLAT 和标识： 0494

SNMP 陷阱标识： 0

自动通知支持： 否

用户响应： 1. 降低环境温度。 2. 确保空气挡板安装正确。 3. 检查服务器气流。确保无异物阻塞进出服务器的气流。

80010901-1405xxxx Numeric sensor [NumericSensorElementName] going high (upper critical) has asserted. (DIMM EF VR Temp)

说明： 此消息针对实施已检测到已断言上限临界传感器的值将不断增大的用例。

也可能显示为 800109011405xxxx 或 0x800109011405xxxx

严重性： 错误

警报类别： 临界 - 温度

可维护： 是

CIM 信息： 前缀：PLAT 和标识： 0494

SNMP 陷阱标识： 0

自动通知支持： 否

用户响应： 1. 降低环境温度。 2. 确保空气挡板安装正确。 3. 检查服务器气流。确保无异物阻塞进出服务器的气流。

80010901-1406xxxx Numeric sensor [NumericSensorElementName] going high (upper critical) has asserted. (DIMM GH VR Temp)

说明： 此消息针对实施已检测到已断言上限临界传感器的值将不断增大的用例。

也可能显示为 800109011406xxxx 或 0x800109011406xxxx

严重性： 错误

警报类别： 临界 - 温度

可维护： 是

CIM 信息： 前缀：PLAT 和标识： 0494

SNMP 陷阱标识： 0

自动通知支持： 否

用户响应： 1. 降低环境温度。 2. 确保空气挡板安装正确。 3. 检查服务器气流。确保无异物阻塞进出服务器的气流。

80010901-2c01xxxx Numeric sensor [NumericSensorElementName] going high (upper critical) has asserted. (Mezz Card Temp)

说明： 此消息针对实施已检测到已断言上限临界传感器的值将不断增大的用例。

也可能显示为 800109012c01xxxx 或 0x800109012c01xxxx

严重性： 错误

警报类别： 临界 - 温度

可维护： 是

CIM 信息： 前缀：PLAT 和标识： 0494

SNMP 陷阱标识： 0

自动通知支持： 否

用户响应： 1. 降低环境温度。 2. 确保空气挡板安装正确。 3. 检查服务器气流。确保无异物阻塞进出服务器的气流。

80010901-2d01xxxx Numeric sensor [NumericSensorElementName] going high (upper critical) has asserted. (PCH Temp)

说明： 此消息针对实施已检测到已断言上限临界传感器的值将不断增大的用例。

也可能显示为 800109012d01xxxx 或 0x800109012d01xxxx

严重性： 错误

警报类别： 临界 - 温度

可维护： 是

CIM 信息： 前缀：PLAT 和标识： 0494

SNMP 陷阱标识： 0

自动通知支持： 否

用户响应： 1. 降低环境温度。 2. 确保空气挡板安装正确。 3. 检查服务器气流。确保无异物阻塞进出服务器的气流。

80010902-0701xxxx Numeric sensor [NumericSensorElementName] going high (upper critical) has asserted.

说明： 此消息针对实施已检测到已断言上限临界传感器的值将不断增大的用例。

也可能显示为 800109020701xxxx 或 0x800109020701xxxx

严重性： 错误

警报类别： 临界 - 电压

可维护： 是

CIM 信息： 前缀：PLAT 和标识： 0494

SNMP 陷阱标识： 1

自动通知支持： 是

用户响应： 如果指定的传感器是 Planar 3.3V 或 Planar 5V，（仅限经过培训的技术人员）请更换主板。 如果指定的传感器是 Planar 12V，请完成以下步骤，直到问题解决为止： 1. 检查电源 n 指示灯。 2. 卸下发生故障的电源。 3. （仅限经过培训的技术人员）更换主板。（n = 电源编号）

80010b01-0c01xxxx Numeric sensor [NumericSensorElementName] going high (upper non-recoverable) has asserted. (Ambient Temp)

说明： 此消息针对实施已检测到已断言上限不可恢复传感器的值将不断增大的用例。

也可能显示为 80010b010c01xxxx 或 0x80010b010c01xxxx

严重性： 错误

警报类别： 临界 - 温度

可维护： 是

CIM 信息： 前缀：PLAT 和标识： 0498

SNMP 陷阱标识： 0

自动通知支持： 否

用户响应： 检查服务器气流。确保无异物阻塞进出服务器的气流。

80010b01-1001xxxx Numeric sensor [NumericSensorElementName] going high (upper non-recoverable) has asserted. (PCI Riser 1 Temp)

说明： 此消息针对实施已检测到已断言上限不可恢复传感器的值将不断增大的用例。

也可能显示为 80010b011001xxxx 或 0x80010b011001xxxx

严重性： 错误

警报类别： 临界 - 温度

可维护： 是

CIM 信息： 前缀：PLAT 和标识： 0498

SNMP 陷阱标识： 0

自动通知支持： 否

用户响应： 检查服务器气流。确保无异物阻塞进出服务器的气流。

80010b01-1002xxxx Numeric sensor [NumericSensorElementName] going high (upper non-recoverable) has asserted. (PCI Riser 2 Temp)

说明： 此消息针对实施已检测到已断言上限不可恢复传感器的值将不断增大的用例。

也可能显示为 80010b011002xxxx 或 0x80010b011002xxxx

严重性： 错误

警报类别： 临界 - 温度

可维护： 是

CIM 信息： 前缀：PLAT 和标识： 0498

SNMP 陷阱标识： 0

自动通知支持： 否

用户响应： 检查服务器气流。确保无异物阻塞进出服务器的气流。

80010b01-1401xxxx Numeric sensor [NumericSensorElementName] going high (upper non-recoverable) has asserted. (CPU1 VR Temp)

说明： 此消息针对实施已检测到已断言上限不可恢复传感器的值将不断增大的用例。

也可能显示为 80010b011401xxxx 或 0x80010b011401xxxx

严重性： 错误

警报类别： 临界 - 温度

可维护： 是

CIM 信息： 前缀：PLAT 和标识： 0498

SNMP 陷阱标识： 0

自动通知支持： 否

用户响应： 检查服务器气流。确保无异物阻塞进出服务器的气流。

80010b01-1402xxxx Numeric sensor [NumericSensorElementName] going high (upper non-recoverable) has asserted. (CPU2 VR Temp)

说明： 此消息针对实施已检测到已断言上限不可恢复传感器的值将不断增大的用例。

也可能显示为 80010b011402xxxx 或 0x80010b011402xxxx

严重性： 错误

警报类别： 临界 - 温度

可维护： 是

CIM 信息： 前缀：PLAT 和标识： 0498

SNMP 陷阱标识： 0

自动通知支持： 否

用户响应： 检查服务器气流。确保无异物阻塞进出服务器的气流。

80010b01-1403xxxx Numeric sensor [NumericSensorElementName] going high (upper non-recoverable) has asserted. (DIMM AB VR Temp)

说明： 此消息针对实施已检测到已断言上限不可恢复传感器的值将不断增大的用例。

也可能显示为 80010b011403xxxx 或 0x80010b011403xxxx

严重性： 错误

警报类别： 临界 - 温度

可维护： 是

CIM 信息： 前缀：PLAT 和标识： 0498

SNMP 陷阱标识： 0

自动通知支持： 否

用户响应： 检查服务器气流。确保无异物阻塞进出服务器的气流。

80010b01-1404xxxx Numeric sensor [NumericSensorElementName] going high (upper non-recoverable) has asserted. (DIMM CD VR Temp)

说明： 此消息针对实施已检测到已断言上限不可恢复传感器的值将不断增大的用例。

也可能显示为 80010b011404xxxx 或 0x80010b011404xxxx

严重性： 错误

警报类别： 临界 - 温度

可维护： 是

CIM 信息： 前缀：PLAT 和标识： 0498

SNMP 陷阱标识： 0

自动通知支持： 否

用户响应： 检查服务器气流。确保无异物阻塞进出服务器的气流。

80010b01-1405xxxx Numeric sensor [NumericSensorElementName] going high (upper non-recoverable) has asserted. (DIMM EF VR Temp)

说明： 此消息针对实施已检测到已断言上限不可恢复传感器的值将不断增大的用例。

也可能显示为 80010b011405xxxx 或 0x80010b011405xxxx

严重性： 错误

警报类别： 临界 - 温度

可维护： 是

CIM 信息： 前缀：PLAT 和标识： 0498

SNMP 陷阱标识： 0

自动通知支持： 否

用户响应： 检查服务器气流。确保无异物阻塞进出服务器的气流。

80010b01-1406xxxx Numeric sensor [NumericSensorElementName] going high (upper non-recoverable) has asserted. (DIMM GH VR Temp)

说明： 此消息针对实施已检测到已断言上限不可恢复传感器的值将不断增大的用例。

也可能显示为 80010b011406xxxx 或 0x80010b011406xxxx

严重性： 错误

警报类别： 临界 - 温度

可维护： 是

CIM 信息： 前缀：PLAT 和标识： 0498

SNMP 陷阱标识： 0

自动通知支持： 否

用户响应： 检查服务器气流。确保无异物阻塞进出服务器的气流。

80010b01-2c01xxxx Numeric sensor [NumericSensorElementName] going high (upper non-recoverable) has asserted. (Mezz Card Temp)

说明： 此消息针对实施已检测到已断言上限不可恢复传感器的值将不断增大的用例。

也可能显示为 80010b012c01xxxx 或 0x80010b012c01xxxx

严重性： 错误

警报类别： 临界 - 温度

可维护： 是

CIM 信息： 前缀：PLAT 和标识： 0498

SNMP 陷阱标识： 0

自动通知支持： 否

用户响应： 检查服务器气流。确保无异物阻塞进出服务器的气流。

80010b01-2d01xxxx Numeric sensor [NumericSensorElementName] going high (upper non-recoverable) has asserted. (PCH Temp)

说明： 此消息针对实施已检测到已断言上限不可恢复传感器的值将不断增大的用例。

也可能显示为 80010b012d01xxxx 或 0x80010b012d01xxxx

严重性： 错误

警报类别： 临界 - 温度

可维护： 是

CIM 信息： 前缀：PLAT 和标识： 0498

SNMP 陷阱标识： 0

自动通知支持： 否

用户响应： 检查服务器气流。确保无异物阻塞进出服务器的气流。

80030006-2101xxxx Sensor [SensorElementName] has deasserted. (Sig Verify Fail)

说明： 此消息针对实施已检测到已取消断言传感器的用例。

也可能显示为 800300062101xxxx 或 0x800300062101xxxx

严重性： 参考

警报类别： 系统 - 其他

可维护： 否

CIM 信息： 前缀：PLAT 和标识： 0509

SNMP 陷阱标识：

自动通知支持： 否

用户响应： 无需任何操作；仅供参考。

80030012-2301xxxx Sensor [SensorElementName] has deasserted. (OS RealTime Mod)

说明： 此消息针对实施已检测到已取消断言传感器的用例。

也可能显示为 800300122301xxxx 或 0x800300122301xxxx

严重性： 参考

警报类别： 系统 - 其他

可维护： 否

CIM 信息： 前缀：PLAT 和标识： 0509

SNMP 陷阱标识：

自动通知支持： 否

用户响应： 无需任何操作；仅供参考。

80030108-1301xxxx Sensor [SensorElementName] has asserted. (PS Heavy Load)

说明： 此消息是针对实施已检测到已断言传感器的用例。

也可能显示为 800301081301xxxx 或 0x800301081301xxxx

严重性： 参考

警报类别： 系统 - 其他

可维护： 否

CIM 信息： 前缀：PLAT 和标识： 0508

SNMP 陷阱标识：

自动通知支持： 否

用户响应： 1. 将电源更换为额定值更高的电源。 2. 通过卸下新添加或未使用的选件（如驱动器或适配器）来降低总功耗。

80070101-0c01xxxx Sensor [SensorElementName] has transitioned from normal to non-critical state. (Ambient Status)

说明： 此消息针对实施已检测到“传感器已从正常状态转换为非临界状态”的用例。

也可能显示为 800701010c01xxxx 或 0x800701010c01xxxx

严重性： 警告

警报类别： 警告 - 温度

可维护： 是

CIM 信息： 前缀：PLAT 和标识： 0520

SNMP 陷阱标识： 12

自动通知支持： 否

用户响应： 1. 检查安装的微处理器是否为 Intel E5-2690。 2. 将环境温度降至 27 摄氏度以下。

8007010f-2201xxxx Sensor [SensorElementName] has transitioned from normal to non-critical state. (GPT Status)

说明： 此消息针对实施已检测到“传感器已从正常状态转换为非临界状态”的用例。

也可能显示为 8007010f2201xxxx 或 0x8007010f2201xxxx

严重性： 警告

警报类别： 警告 - 其他

可维护： 是

CIM 信息： 前缀：PLAT 和标识： 0520

SNMP 陷阱标识： 60

自动通知支持： 否

用户响应： 1. 检查 IBM 支持站点以获取适用于此 GPT 错误的服务公告或固件更新。 2. 将 UEFI 设置 DISK GPT Recovery 设置为 Automatic。 3. 更换损坏的磁盘。

8007010f-2582xxxx Sensor [SensorElementName] has transitioned from normal to non-critical state. (I/O Resources)

说明： 此消息针对实施已检测到“传感器已从正常状态转换为非临界状态”的用例。

也可能显示为 8007010f2582xxxx 或 0x8007010f2582xxxx

严重性： 警告

警报类别： 警告 - 其他

可维护： 是

CIM 信息： 前缀：PLAT 和标识： 0520

SNMP 陷阱标识： 60

自动通知支持： 否

用户响应： 完成以下步骤来解决 PCI I/O 资源错误： 1. 转至 F1 Setup-> System Settings-> Device and I/O ports-> PCI 64 bit Resource 并选择 Enable。

80070114-2201xxxx Sensor [SensorElementName] has transitioned from normal to non-critical state. (TPM Phy Pres Set)

说明： 此消息是针对实施已检测到“传感器已从正常状态转换为非临界状态”的用例。

也可能显示为 800701142201xxxx 或 0x800701142201xxxx

严重性： 警告

警报类别： 警告 - 其他

可维护： 是

CIM 信息： 前缀：PLAT 和标识： 0520

SNMP 陷阱标识： 60

自动通知支持： 否

用户响应： 1. 完成要求 TPM 物理感知开关处于打开位置的管理任务。 2. 将物理感知开关复原到关闭位置。 3. 重新引导系统。 4. （仅限经过培训的技术人员）如果该错误继续存在，请更换主板。

80070201-0301xxxx Sensor [SensorElementName] has transitioned to critical from a less severe state. (CPU 1 OverTemp)

说明： 此消息针对实施已检测到“传感器已从不太严重状态转换为临界状态”的用例。

也可能显示为 800702010301xxxx 或 0x800702010301xxxx

严重性： 错误

警报类别： 临界 - 温度

可维护： 是

CIM 信息： 前缀：PLAT 和标识： 0522

SNMP 陷阱标识： 0

自动通知支持： 否

用户响应： 1. 确保风扇正常运转，气流（服务器前部和后部）未被任何障碍物阻塞，空气挡板正确安装到位，并且服务器外盖已安装且完全合上。 2. 检查环境温度。您必须按照规范进行操作（请参阅“功能部件和规格”，以获取更多信息）。 3. 确保已正确安装微处理器 n 的散热器。 4. （仅限经过培训的技术人员）更换微处理器 n。（n = 微处理器编号）

80070201-0302xxxx Sensor [SensorElementName] has transitioned to critical from a less severe state. (CPU 2 OverTemp)

说明： 此消息针对实施已检测到“传感器已从不太严重状态转换为临界状态”的用例。

也可能显示为 800702010302xxxx 或 0x800702010302xxxx

严重性： 错误

警报类别： 临界 - 温度

可维护： 是

CIM 信息： 前缀：PLAT 和标识： 0522

SNMP 陷阱标识： 0

自动通知支持： 否

用户响应： 1. 确保风扇正常运转，气流（服务器前部和后部）未被任何障碍物阻塞，空气挡板正确安装到位，并且服务器外盖已安装且完全合上。 2. 检查环境温度。您必须按照规范进行操作（请参阅“功能部件和规格”，以获取更多信息）。 3. 确保已正确安装微处理器 n 的散热器。 4. （仅限经过培训的技术人员）更换微处理器 n。（n = 微处理器编号）

80070202-0701xxxx Sensor [SensorElementName] has transitioned to critical from a less severe state. (SysBrd Vol Fault)

说明： 此消息针对实施已检测到“传感器已从不太严重状态转换为临界状态”的用例。

也可能显示为 800702020701xxxx 或 0x800702020701xxxx

严重性： 错误

警报类别： 临界 - 电压

可维护： 是

CIM 信息： 前缀：PLAT 和标识： 0522

SNMP 陷阱标识： 1

自动通知支持： 否

用户响应： 1. 检查系统事件日志。 2. 检查主板上的错误指示灯。 3. 更换任何发生故障的设备。 4. 检查服务器固件更新。 要点：某些集群解决方案需要特定的代码级别或协调的代码更新。如果该设备是集群解决方案的一部分，请在更新代

码之前验证集群解决方案是否支持最新级别的代码。 5. （仅限经过培训的技术人员）更换主板。

80070204-0a01xxxx Sensor [SensorElementName] has transitioned to critical from a less severe state. (PS 1 Fan Fault)

说明： 此消息针对实施已检测到“传感器已从不太严重状态转换为临界状态”的用例。

也可能显示为 800702040a01xxxx 或 0x800702040a01xxxx

严重性： 错误

警报类别： 临界 - 风扇故障

可维护： 是

CIM 信息： 前缀：PLAT 和标识： 0522

SNMP 陷阱标识： 11

自动通知支持： 否

用户响应： 1. 确保电源风扇的气流未被障碍物（如成束的电缆）阻塞。 2. 更换电源 n。（n = 电源编号）

80070204-0a02xxxx Sensor [SensorElementName] has transitioned to critical from a less severe state. (PS 2 Fan Fault)

说明： 此消息针对实施已检测到“传感器已从不太严重状态转换为临界状态”的用例。

也可能显示为 800702040a02xxxx 或 0x800702040a02xxxx

严重性： 错误

警报类别： 临界 - 风扇故障

可维护： 是

CIM 信息： 前缀：PLAT 和标识： 0522

SNMP 陷阱标识： 11

自动通知支持： 否

用户响应： 1. 确保电源风扇的气流未被障碍物（如成束的电缆）阻塞。 2. 更换电源 n。（n = 电源编号）

80070208-0a01xxxx Sensor [SensorElementName] has transitioned to critical from a less severe state. (PS 1 Therm Fault)

说明： 此消息针对实施已检测到“传感器已从不太严重状态转换为临界状态”的用例。

也可能显示为 800702080a01xxxx 或 0x800702080a01xxxx

严重性： 错误

警报类别： 临界 - 电源

可维护： 是

CIM 信息： 前缀：PLAT 和标识： 0522

SNMP 陷阱标识： 4

自动通知支持： 否

用户响应： 1. 确保电源风扇的气流未被障碍物（如成束的电缆）阻塞。 2. 使用 IBM Power Configurator 实用程序来确保当前系统耗电量未超出限制。要了解更多信息和下载实用程序，请转至 http://www-03.ibm.com/systems/bladecenter/resources/powerconfig.html。 3. 更换电源 n。（n = 电源编号）

80070208-0a02xxxx Sensor [SensorElementName] has transitioned to critical from a less severe state. (PS 2 Therm Fault)

说明： 此消息针对实施已检测到“传感器已从不太严重状态转换为临界状态”的用例。

也可能显示为 800702080a02xxxx 或 0x800702080a02xxxx

严重性： 错误

警报类别： 临界 - 电源

可维护： 是

CIM 信息： 前缀：PLAT 和标识： 0522

SNMP 陷阱标识： 4

自动通知支持： 否

用户响应： 1. 确保电源风扇的气流未被障碍物（如成束的电缆）阻塞。 2. 使用 IBM Power Configurator 实用程序来确保当前系统耗电量未超出限制。要了解更多信息和下载实用程序，请转至 http://www-03.ibm.com/systems/bladecenter/resources/powerconfig.html。 3. 更换电源 n。（n = 电源编号）

8007020f-2201xxxx Sensor [SensorElementName] has transitioned to critical from a less severe state. (TXT ACM Module)

说明： 此消息针对实施已检测到“传感器已从不太严重状态转换为临界状态”的用例。

也可能显示为 8007020f2201xxxx 或 0x8007020f2201xxxx

严重性： 错误

警报类别： 临界 - 其他

可维护： 是

CIM 信息： 前缀：PLAT 和标识： 0522

SNMP 陷阱标识： 50

自动通知支持： 否

用户响应： 1. 如果无需启用 TXT，请从 Setup Utility 禁用 TXT。 2. 如果需要启用 TXT，请从 Setup Utility 验证是否已启用并激活 TPM。 3. 如果问题仍然存在，请联系服务代表。

8007020f-2582xxxx Sensor [SensorElementName] has transitioned to critical from a less severe state. (I/O Resources)

说明： 此消息针对实施已检测到“传感器已从不太严重状态转换为临界状态”的用例。

也可能显示为 8007020f2582xxxx 或 0x8007020f2582xxxx

严重性： 错误

警报类别： 临界 - 其他

可维护： 是

CIM 信息： 前缀：PLAT 和标识： 0522

SNMP 陷阱标识： 50

自动通知支持： 否

用户响应： 完成以下步骤来解决 PCI I/O 资源错误： 1. 转至 F1 Setup-> System Settings-> Device and I/O ports-> PCI 64 bit Resource 并选择 Enable。

80070214-2201xxxx Sensor [SensorElementName] has transitioned to critical from a less severe state. (TPM Lock)

说明： 此消息针对实施已检测到“传感器已从不太严重状态转换为临界状态”的用例。

也可能显示为 800702142201xxxx 或 0x800702142201xxxx

严重性： 错误

警报类别： 临界 - 其他

可维护： 否

CIM 信息： 前缀：PLAT 和标识： 0522

SNMP 陷阱标识：

自动通知支持： 否

用户响应： 1. 更新服务器固件（请参阅“恢复服务器固件”）。 2. 如果问题仍然存在，（仅限经过培训的技术人员）请更换主板（请参阅“卸下主板”和“安装主板”）。

80070219-0701xxxx Sensor [SensorElementName] has transitioned to critical from a less severe state. (SysBrd Fault)

说明： 此消息针对实施已检测到“传感器已从不太严重状态转换为临界状态”的用例。

也可能显示为 800702190701xxxx 或 0x800702190701xxxx

严重性： 错误

警报类别： 临界 - 其他

可维护： 是

CIM 信息： 前缀：PLAT 和标识： 0522

SNMP 陷阱标识： 50

自动通知支持： 否

用户响应： 1. 检查主板上的错误指示灯。 2. 检查系统事件日志。 3. 检查系统固件版本和最新版本的更新。 要点：某些集群解决方案需要特定的代码级别或协调的代码更新。如果该设备是集群解决方案的一部分，请在更新代码之前验证集群解决方案是否支持最新级别的代码。 4. 拔下并复原交流电源线，然后，再次执行步骤 1 和 2。 5. 如果问题仍然存在，（仅限经过培训的技术人员）请更换主板。

8007021b-0301xxxx Sensor [SensorElementName] has transitioned to critical from a less severe state. (CPU 1 QPILinkErr)

说明： 此消息针对实施已检测到“传感器已从不太严重状态转换为临界状态”的用例。

也可能显示为 8007021b0301xxxx 或 0x8007021b0301xxxx

严重性： 错误

警报类别： 临界 - 其他

可维护： 是

CIM 信息： 前缀：PLAT 和标识： 0522

SNMP 陷阱标识： 50

自动通知支持： 否

用户响应： 1. 检查服务器固件更新。 2. 确保所安装的微处理器兼容。 3. 确保已正确安装微处理器 2 扩展板（请参阅“安装微处理器 2 扩展板”）。 4. （仅限经过培训的技术人员）更换微处理器 2。 5. （仅限经过培训的技术人员）更换微

处理器 2 的扩展板。

8007021b-0302xxxx Sensor [SensorElementName] has transitioned to critical from a less severe state. (CPU 2 QPILinkErr)

说明： 此消息针对实施已检测到“传感器已从不太严重状态转换为临界状态”的用例。

也可能显示为 8007021b0302xxxx 或 0x8007021b0302xxxx

严重性： 错误

警报类别： 临界 - 其他

可维护： 是

CIM 信息： 前缀：PLAT 和标识： 0522

SNMP 陷阱标识： 50

自动通知支持： 否

用户响应： 1. 检查服务器固件更新。 2. 确保所安装的微处理器兼容。 3. 确保已正确安装微处理器 2 扩展板（请参阅“安装微处理器 2 扩展板”）。 4. （仅限经过培训的技术人员）更换微处理器 2。 5. （仅限经过培训的技术人员）更换微处理器 2 的扩展板。

80070301-0301xxxx Sensor [SensorElementName] has transitioned to non-recoverable from a less severe state. (CPU 1 OverTemp)

说明： 此消息针对实施已检测到“传感器已从不太严重状态转换为不可恢复状态”的用例。

也可能显示为 800703010301xxxx 或 0x800703010301xxxx

严重性： 错误

警报类别： 临界 - 温度

可维护： 是

CIM 信息： 前缀：PLAT 和标识： 0524

SNMP 陷阱标识： 0

自动通知支持： 否

用户响应： 1. 确保风扇正常运行，气流（服务器前部和后部）未被任何障碍物阻挡，空气挡板正确安装到位，并且服务器外盖已安装且完全合上。 2. 检查环境温度。必须按照规范进行操作（请参阅“服务器功能部件和规格”，以获取更多信息）。 3. 确保微处理器 n 的散热器。 4. （仅限经过培训的技术人员）更换微处理器 n。（n = 微处理器编号）

80070301-0302xxxx Sensor [SensorElementName] has transitioned to non-recoverable from a less severe state. (CPU 2 OverTemp)

说明： 此消息针对实施已检测到“传感器已从不太严重状态转换为不可恢复状态”的用例。

也可能显示为 800703010302xxxx 或 0x800703010302xxxx

严重性： 错误

警报类别： 临界 - 温度

可维护： 是

CIM 信息： 前缀：PLAT 和标识： 0524

SNMP 陷阱标识： 0

自动通知支持： 否

用户响应： 1. 确保风扇正常运行，气流（服务器前部和后部）未被任何障碍物阻挡，空气挡板正确安装到位，并且服务器外盖已安装且完全合上。 2. 检查环境温度。必须按照规范进行操作（请参阅“服务器功能部件和规格”，以获取更多信息）。 3. 确保微处理器 n 的散热器。 4. （仅限经过培训的技术人员）更换微处理器 n。（n = 微处理器编号）

80070603-0701xxxx Sensor [SensorElementName] has transitioned to non-recoverable. (Pwr Rail 1-6 Fault)

说明： 此消息针对实施已检测到“传感器已转换为不可恢复状态”的用例。

也可能显示为 800706030701xxxx 或 0x800706030701xxxx

严重性： 错误

警报类别： 临界 - 电源

可维护： 是

CIM 信息： 前缀：PLAT 和标识： 0530

SNMP 陷阱标识： 4

自动通知支持： 否

用户响应： 如果指定的传感器是 Pwr Rail 1-6 Fault 之一，请遵循 ″Power Problems and Solving Power Problems″ 中的操作。

80070608-0a01xxxx Sensor [SensorElementName] has transitioned to non-recoverable.

说明： 此消息针对实施已检测到“传感器已转换为不可恢复状态”的用例。

也可能显示为 800706080a01xxxx 或 0x800706080a01xxxx

严重性： 错误

警报类别： 临界 - 电源

可维护： 是

CIM 信息： 前缀：PLAT 和标识： 0530

SNMP 陷阱标识： 4

自动通知支持： 否

用户响应： 如果指定的传感器为 PS n 12V OC Fault，请完成以下步骤，直到问题解决为止： 1. 使用 IBM Power Configurator 实用程序来确定当前系统耗电量。要了解更多信息和下载实用程序，请转至 http://www-03.ibm.com/systems/bladecenter/resources/powerconfig.html。 2. 遵循 ″Power Problems and Solving Power Problems″ 中的操作。 如果指定的传感器为 PS n 12V OV Fault，请完成以下步骤，直到问题解决为止： 1. 检查电源 n 指示灯。 2. 卸下发生故障的电源。

3. （仅限经过培训的技术人员）更换主板。（n = 电源编号） 如果指定的传感器为 PS n 12V UV Fault，请完成以下步骤，直到问题解决为止： 1. 检查电源 n 指示灯。 2. 卸下发生故障的电源。 3. 遵循 ″Power Problems and Solving Power Problems″ 中的操作。 4. （仅限经过培训的技术人员）更换主板。（n = 电源编号） 如果指定的传感器为 PS n 12Vaux Fault，请完成以下步骤，直到问题解决为止： 1. 检查电源 n 指示灯。 2. 更换电源 n。（n = 电源编号）

80070608-0a02xxxx Sensor [SensorElementName] has transitioned to non-recoverable.

说明： 此消息针对实施已检测到“传感器已转换为不可恢复状态”的用例。

也可能显示为 800706080a02xxxx 或 0x800706080a02xxxx

严重性： 错误

警报类别： 临界 - 电源

可维护： 是

CIM 信息： 前缀：PLAT 和标识： 0530

SNMP 陷阱标识： 4

自动通知支持： 否

用户响应： 如果指定的传感器为 PS n 12V OC Fault，请完成以下步骤，直到问题解决为止： 1. 使用 IBM Power Configurator 实用程序来确定当前系统耗电量。要了解更多信息和下载实用程序，请转至 http://www-03.ibm.com/systems/bladecenter/resources/powerconfig.html。 2. 遵循 ″Power Problems and Solving Power Problems″ 中的操作。 如果指定的传感器为 PS n 12V OV Fault，请完成以下步骤，直到问题解决为止： 1. 检查电源 n 指示灯。 2. 卸下发生故障的电源。 3. （仅限经过培训的技术人员）更换主板。（n = 电源编号） 如果指定的传感器为 PS n 12V UV Fault，请完成以下步骤，直到问题解决为止： 1. 检查电源 n 指示灯。 2. 卸下发生故障的电源。 3. 遵循 ″Power Problems and Solving Power Problems″ 中的操作。 4. （仅限经过培训的技术人员）更换主板。（n = 电源编号） 如果指定的传感器为 PS n 12Vaux Fault，请完成以下步骤，直到问题解决为止： 1. 检查电源 n 指示灯。 2. 更换电源 n。（n = 电源编号）

80070614-2201xxxx Sensor [SensorElementName] has transitioned to non-recoverable. (TPM Phy Pres Set)

说明： 此消息针对实施已检测到“传感器已转换为不可恢复状态”的用例。

也可能显示为 800706142201xxxx 或 0x800706142201xxxx

严重性： 错误

警报类别： 临界 - 其他

可维护： 是

CIM 信息： 前缀：PLAT 和标识： 0530

SNMP 陷阱标识： 50

自动通知支持： 否

用户响应： 1. 更新服务器固件（请参阅“恢复服务器固件”）。 2. 如果问题仍然存在，（仅限经过培训的技术人员）请更换主板（请参阅“卸下主板”和“安装主板”）。

8008010f-2101xxxx Device [LogicalDeviceElementName] has been added. (Phy Presence Jmp)

说明： 此消息针对实施已检测到已插入设备的用例。

也可能显示为 8008010f2101xxxx 或 0x8008010f2101xxxx

严重性： 参考

警报类别： 系统 - 其他

可维护： 否

CIM 信息： 前缀：PLAT 和标识： 0536

SNMP 陷阱标识：

自动通知支持： 否

用户响应： 无需任何操作；仅供参考。

80080128-2101xxxx Device [LogicalDeviceElementName] has been added. (Low Security Jmp)

说明： 此消息针对实施已检测到已插入设备的用例。

也可能显示为 800801282101xxxx 或 0x800801282101xxxx

严重性： 参考

警报类别： 系统 - 其他

可维护： 否

CIM 信息： 前缀：PLAT 和标识： 0536

SNMP 陷阱标识：

自动通知支持： 否

用户响应： 无需任何操作；仅供参考。

800b0008-1301xxxx Redundancy [RedundancySetElementName] has been restored. (Power Unit)

说明： 此消息是针对实施已检测到“冗余已复原”的用例。

也可能显示为 800b00081301xxxx 或 0x800b00081301xxxx

严重性： 参考

警报类别： 警告 - 冗余电源

可维护： 否

CIM 信息： 前缀：PLAT 和标识： 0561

SNMP 陷阱标识： 10

自动通知支持： 否

用户响应： 无需任何操作；仅供参考。

800b0108-1301xxxx Redundancy Lost for [RedundancySetElementName] has asserted. (Power Unit)

说明： 此消息是针对已断言冗余丢失的用例。

也可能显示为 800b01081301xxxx 或 0x800b01081301xxxx

严重性： 错误

警报类别： 临界 - 冗余电源

可维护： 是

CIM 信息： 前缀：PLAT 和标识： 0802

SNMP 陷阱标识： 9

自动通知支持： 否

用户响应： 1. 检查两个电源的指示灯。 2. 执行“电源指示灯”中的操作。

800b010a-1e81xxxx Redundancy Lost for [RedundancySetElementName] has asserted. (Fan Zone 1)

说明： 此消息是针对已断言冗余丢失的用例。

也可能显示为 800b010a1e81xxxx 或 0x800b010a1e81xxxx

严重性： 错误

警报类别： 临界 - 风扇故障

可维护： 是

CIM 信息： 前缀：PLAT 和标识： 0802

SNMP 陷阱标识： 11

自动通知支持： 否

用户响应： 1. 确保风扇 n 上的接口未受损。 2. 确保主板上的风扇 n 接口未受损。 3. 确保风扇已正确安装到位。 4. 重新安装风扇。 5. 更换风扇。（n = 风扇编号）

800b010a-1e82xxxx Redundancy Lost for [RedundancySetElementName] has asserted. (Fan Zone 2)

说明： 此消息是针对已断言冗余丢失的用例。

也可能显示为 800b010a1e82xxxx 或 0x800b010a1e82xxxx

严重性： 错误

警报类别： 临界 - 风扇故障

可维护： 是

CIM 信息： 前缀：PLAT 和标识： 0802

SNMP 陷阱标识： 11

自动通知支持： 否

用户响应： 1. 确保风扇 n 上的接口未受损。 2. 确保主板上的风扇 n 接口未受损。 3. 确保风扇已正确安装到位。 4. 重新安装风扇。 5. 更换风扇。（n = 风扇编号）

800b010c-2581xxxx Redundancy Lost for [RedundancySetElementName] has asserted. (Backup Memory)

说明： 此消息针对已断言冗余丢失的用例。

也可能显示为 800b010c2581xxxx 或 0x800b010c2581xxxx

严重性： 错误

警报类别： 临界 - 内存

可维护： 是

CIM 信息： 前缀：PLAT 和标识： 0802

SNMP 陷阱标识： 41

自动通知支持： 否

用户响应： 1. 检查系统事件日志中是否存在 DIMM 故障事件（不可纠正或 PFA）并纠正故障。 2. 在 Setup Utility 中重新启用镜像

800b0309-1301xxxx Non-redundant:Sufficient Resources from Redundancy Degraded or Fully Redundant for [RedundancySetElementName] has asserted. (Power Resource)

说明： 此消息针对冗余集已从“冗余已降级”或“完全冗余”转换为“非冗余：资源充足”的用例。

也可能显示为 800b03091301xxxx 或 0x800b03091301xxxx

严重性： 警告

警报类别： 警告 - 冗余电源

可维护： 是

CIM 信息： 前缀：PLAT 和标识： 0806

SNMP 陷阱标识： 10

自动通知支持： 否

用户响应： 1. 非冗余充足：将通过保留电源来处理电源负载，虽然系统可以调速以避免出现电源过流。 2. 将电源更换为额定值更高的电源。

800b030c-2581xxxx Non-redundant:Sufficient Resources from Redundancy Degraded or Fully Redundant for [RedundancySetElementName] has asserted. (Backup Memory)

说明： 此消息针对冗余集已从“冗余已降级”或“完全冗余”转换为“非冗余：资源充足”的用例。

也有可能显示为 800b030c2581xxxx 或 0x800b030c2581xxxx

严重性： 警告

警报类别： 警告 - 内存

可维护： 是

CIM 信息： 前缀：PLAT 和标识： 0806

SNMP 陷阱标识： 43

自动通知支持： 否

用户响应： 1. 检查系统事件日志中是否存在 DIMM 故障事件（不可纠正或 PFA）并纠正故障。 2. 在 Setup Utility 中重新启用镜像

800b0509-1301xxxx Non-redundant:Insufficient Resources for [RedundancySetElementName] has asserted. (Power Resource)

说明： 此消息是针对冗余设置已变为非冗余：资源不足的用例。

也可能显示为 800b05091301xxxx 或 0x800b05091301xxxx

严重性： 错误

警报类别： 临界 - 冗余电源

可维护： 是

CIM 信息： 前缀：PLAT 和标识： 0810

SNMP 陷阱标识： 9

自动通知支持： 否

用户响应： 1. 电源负载可能由剩余的电源来应对。系统将尝试进行调速以避免电源过流情况。但是如果电源负载过大，那么系统可能仍会关闭。 2. 通过卸下新添加或未使用的选件（如驱动器或适配器）来降低总功耗。 3. 使用 IBM Power Configurator 实用程序来确定当前系统耗电量。要了解更多信息和下载实用程序，请转至 http://www-03.ibm.com/systems/bladecenter/resources/powerconfig.html。 4. 将电源更换为额定值更高的电源。

800b050a-1e81xxxx Non-redundant:Insufficient Resources for [RedundancySetElementName] has asserted. (Fan Zone 1)

说明： 此消息是针对冗余设置已变为非冗余：资源不足的用例。

也可能显示为 800b050a1e81xxxx 或 0x800b050a1e81xxxx

严重性： 错误

警报类别： 临界 - 风扇故障

可维护： 是

CIM 信息： 前缀：PLAT 和标识： 0810

SNMP 陷阱标识： 11

自动通知支持： 否

用户响应： 1. 确保风扇 n 上的接口未受损。 2. 确保主板上的风扇 n 接口未受损。 3. 确保风扇已正确安装到位。 4. 重新安装风扇。 5. 更换风扇。（n = 风扇编号）

800b050a-1e82xxxx Non-redundant:Insufficient Resources for [RedundancySetElementName] has asserted. (Fan Zone 2)

说明： 此消息是针对冗余设置已变为非冗余：资源不足的用例。

也可能显示为 800b050a1e82xxxx 或 0x800b050a1e82xxxx

严重性： 错误

警报类别： 临界 - 风扇故障

可维护： 是

CIM 信息： 前缀：PLAT 和标识： 0810

SNMP 陷阱标识： 11

自动通知支持： 否

用户响应： 1. 确保风扇 n 上的接口未受损。 2. 确保主板上的风扇 n 接口未受损。 3. 确保风扇已正确安装到位。 4. 重新安装风扇。 5. 更换风扇。（n = 风扇编号）

800b050c-2581xxxx Non-redundant:Insufficient Resources for [RedundancySetElementName] has asserted. (Backup Memory)

说明： 此消息针对冗余设置已变为非冗余：资源不足的用例。

也可能显示为 800b050c2581xxxx 或 0x800b050c2581xxxx

严重性： 错误

警报类别： 临界 - 内存

可维护： 是

CIM 信息： 前缀：PLAT 和标识： 0810

SNMP 陷阱标识： 41

自动通知支持： 否

用户响应： 1. 检查系统事件日志中是否存在 DIMM 故障事件（不可纠正或 PFA）并纠正故障。 2. 在 Setup Utility 中重新启用镜像

806f0007-0301xxxx [ProcessorElementName] has Failed with IERR. (CPU 1)

说明： 此消息针对实施已检测到处理器发生故障 - 出现 IERR 情况的用例。

也可能显示为 806f00070301xxxx 或 0x806f00070301xxxx

严重性： 错误

警报类别： 临界 - CPU

可维护： 是

CIM 信息： 前缀：PLAT 和标识： 0042

SNMP 陷阱标识： 40

自动通知支持： 否

用户响应： 1. 确保为所有适配器和标准设备（例如，以太网、SCSI 和 SAS）安装最新级别的固件和设备驱动程序。 要点：某些集群解决方案需要特定的代码级别或协调的代码更新。如果该设备是集群解决方案的一部分，请在更新代码之前验证集群解决方案是否支持最新级别的代码。 2. 将固件（UEFI 和 IMM）更新到最新级别（请参阅“更新固件”）。 3. 运行 DSA 程序。 4. 重新安装适配器。 5. 更换适配器。 6. （仅限经过培训的技术人员）更换微处理器 n。 7. （仅限经过培训的技术人员）更换主板。（n = 微处理器编号）

806f0007-0302xxxx [ProcessorElementName] has Failed with IERR. (CPU 2)

说明： 此消息针对实施已检测到处理器发生故障 - 出现 IERR 情况的用例。

也可能显示为 806f00070302xxxx 或 0x806f00070302xxxx

严重性： 错误

警报类别： 临界 - CPU

可维护： 是

CIM 信息： 前缀：PLAT 和标识： 0042

SNMP 陷阱标识： 40

自动通知支持： 否

用户响应： 1. 确保为所有适配器和标准设备（例如，以太网、SCSI 和 SAS）安装最新级别的固件和设备驱动程序。 要点：某些集群解决方案需要特定的代码级别或协调的代码更新。如果该设备是集群解决方案的一部分，请在更新代码之前验证集群解决方案是否支持最新级别的代码。 2. 将固件（UEFI 和 IMM）更新到最新级别（请参阅“更新固件”）。 3. 运

行 DSA 程序。 4. 重新安装适配器。 5. 更换适配器。 6. （仅限经过培训的技术人员）更换微处理器 n。 7. （仅限经过培训的技术人员）更换主板。（n = 微处理器编号）

806f0008-0a01xxxx [PowerSupplyElementName] has been added to container [PhysicalPackageElementName]. (Power Supply 1)

说明： 此消息针对实施已检测到已添加电源的用例。

也可能显示为 806f00080a01xxxx 或 0x806f00080a01xxxx

严重性： 参考

警报类别： 系统 - 其他

可维护： 否

CIM 信息： 前缀：PLAT 和标识： 0084

SNMP 陷阱标识：

自动通知支持： 否

用户响应： 无需任何操作；仅供参考。

806f0008-0a02xxxx [PowerSupplyElementName] has been added to container [PhysicalPackageElementName]. (Power Supply 2)

说明： 此消息针对实施已检测到已添加电源的用例。

也可能显示为 806f00080a02xxxx 或 0x806f00080a02xxxx

严重性： 参考

警报类别： 系统 - 其他

可维护： 否

CIM 信息： 前缀：PLAT 和标识： 0084

SNMP 陷阱标识：

自动通知支持： 否

用户响应： 无需任何操作；仅供参考。

806f0009-1301xxxx [PowerSupplyElementName] 已关闭。**(Host Power)**

说明： 此消息针对实施检测到已禁用电源设备的用例。

也可能显示为 806f00091301xxxx 或 0x806f00091301xxxx

严重性： 参考

警报类别： 系统 - 电源关闭

可维护： 否

CIM 信息： 前缀：PLAT 和标识： 0106

SNMP 陷阱标识： 23

自动通知支持： 否

用户响应： 无需任何操作；仅供参考。

806f000d-0400xxxx The Drive [StorageVolumeElementName] has been added. (Drive 0)

说明： 此消息针对实施已检测到已添加一个驱动器的用例。

也可能显示为 806f000d0400xxxx 或 0x806f000d0400xxxx

严重性： 参考

警报类别： 临界 - 硬盘驱动器

可维护： 否

CIM 信息： 前缀：PLAT 和标识： 0162

SNMP 陷阱标识： 5

自动通知支持： 否

用户响应： 无需任何操作；仅供参考。

806f000d-0401xxxx The Drive [StorageVolumeElementName] has been added. (Drive 1)

说明： 此消息针对实施已检测到已添加一个驱动器的用例。

也可能显示为 806f000d0401xxxx 或 0x806f000d0401xxxx

严重性： 参考

警报类别： 临界 - 硬盘驱动器

可维护： 否

CIM 信息： 前缀：PLAT 和标识： 0162

SNMP 陷阱标识： 5

自动通知支持： 否

用户响应： 无需任何操作；仅供参考。

806f000d-0402xxxx The Drive [StorageVolumeElementName] has been added. (Drive 2)

说明： 此消息针对实施已检测到已添加一个驱动器的用例。

也可能显示为 806f000d0402xxxx 或 0x806f000d0402xxxx

严重性： 参考

警报类别： 临界 - 硬盘驱动器

可维护： 否

CIM 信息： 前缀：PLAT 和标识： 0162

SNMP 陷阱标识： 5

自动通知支持： 否

用户响应： 无需任何操作；仅供参考。

806f000d-0403xxxx The Drive [StorageVolumeElementName] has been added. (Drive 3)

说明： 此消息针对实施已检测到已添加一个驱动器的用例。

也可能显示为 806f000d0403xxxx 或 0x806f000d0403xxxx

严重性： 参考

警报类别： 临界 - 硬盘驱动器

可维护： 否

CIM 信息： 前缀：PLAT 和标识： 0162

SNMP 陷阱标识： 5

自动通知支持： 否

用户响应： 无需任何操作；仅供参考。

806f000d-0404xxxx The Drive [StorageVolumeElementName] has been added. (Drive 4)

说明： 此消息针对实施已检测到已添加一个驱动器的用例。

也可能显示为 806f000d0404xxxx 或 0x806f000d0404xxxx

严重性： 参考

警报类别： 临界 - 硬盘驱动器

可维护： 否

CIM 信息： 前缀：PLAT 和标识： 0162

SNMP 陷阱标识： 5

自动通知支持： 否

用户响应： 无需任何操作；仅供参考。

806f000d-0405xxxx The Drive [StorageVolumeElementName] has been added. (Drive 5)

说明： 此消息针对实施已检测到已添加一个驱动器的用例。

也可能显示为 806f000d0405xxxx 或 0x806f000d0405xxxx

严重性： 参考

警报类别： 临界 - 硬盘驱动器

可维护： 否

CIM 信息： 前缀：PLAT 和标识： 0162

SNMP 陷阱标识： 5

自动通知支持： 否

用户响应： 无需任何操作；仅供参考。

806f000d-0406xxxx The Drive [StorageVolumeElementName] has been added. (Drive 6)

说明： 此消息针对实施已检测到已添加一个驱动器的用例。

也可能显示为 806f000d0406xxxx 或 0x806f000d0406xxxx

严重性： 参考

警报类别： 临界 - 硬盘驱动器

可维护： 否

CIM 信息： 前缀：PLAT 和标识： 0162

SNMP 陷阱标识： 5

自动通知支持： 否

用户响应： 无需任何操作；仅供参考。

806f000d-0407xxxx The Drive [StorageVolumeElementName] has been added. (Drive 7)

说明： 此消息针对实施已检测到已添加一个驱动器的用例。

也可能显示为 806f000d0407xxxx 或 0x806f000d0407xxxx

严重性： 参考

警报类别： 临界 - 硬盘驱动器

可维护： 否

CIM 信息： 前缀：PLAT 和标识： 0162

SNMP 陷阱标识： 5

自动通知支持： 否

用户响应： 无需任何操作；仅供参考。

806f000f-220101xx The System [ComputerSystemElementName] has detected no memory in the system. (ABR Status)

说明： 此消息是针对实施已检测到“已在系统中检测到内存”的用例。

也可能显示为 806f000f220101xx 或 0x806f000f220101xx

严重性： 错误

警报类别： 临界 - 内存

可维护： 是

CIM 信息： 前缀：PLAT 和标识： 0794

SNMP 陷阱标识： 41

自动通知支持： 否

用户响应： 1. 确保服务器满足开启所需的最低配置（请参阅“电源指示灯”）。 2. 从备份页面恢复服务器固件：a. 重新启动服务器。 b. 出现提示时，按 F3 键以恢复固件。 3. 在主页面上更新服务器固件。 要点：某些集群解决方案需要特定的代码级别或协调的代码更新。如果该设备是集群解决方案的一部分，请在更新代码之前验证集群解决方案是否支持最新级别的代码。 4. 逐个卸下组件（每次卸下均重新启动服务器）以查看此问题是否不再出现。 5. 如果问题仍然存在，（仅限经过培训的技术人员）请更换主板。 固件错误： 系统引导状态：

806f000f-220102xx Subsystem [MemoryElementName] has insufficient memory for operation. (ABR Status)

说明： 此消息针对实施已检测到没有足够的内存可用于执行操作的用例。

也可能显示为 806f000f220102xx 或 0x806f000f220102xx

严重性： 错误

警报类别： 临界 - 内存

可维护： 是

CIM 信息： 前缀：PLAT 和标识： 0132

SNMP 陷阱标识： 41

自动通知支持： 否

用户响应： 1. 确保服务器满足开启所需的最低配置（请参阅“电源指示灯”）。 2. 在主页面上更新服务器固件。 要点：某些集群解决方案需要特定的代码级别或协调的代码更新。如果该设备是集群解决方案的一部分，请在更新代码之前验证集群解决方案是否支持最新级别的代码。 3. （仅限经过培训的技术人员）更换主板。 固件错误： 系统引导状态：

806f000f-220103xx The System [ComputerSystemElementName] encountered firmware error - unrecoverable boot device failure. (ABR Status)

说明： 此消息针对实施已检测到已发生系统固件错误（不可恢复的引导设备故障）的用例。

也可能显示为 806f000f220103xx 或 0x806f000f220103xx

严重性： 错误

警报类别： 临界 - 硬盘驱动器

可维护： 是

CIM 信息： 前缀：PLAT 和标识： 0770

SNMP 陷阱标识： 5

自动通知支持： 否

用户响应： 这是 UEFI 检测到的事件。您可以在记录的 IMM 消息文本中找到该事件的 UEFI（POST）错误代码。请参阅信息中心“UEFI（POST）错误代码”部分的 UEFI（POST）错误代码，以了解相应的用户响应。 固件错误： 系统引导状态：

806f000f-220104xx The System [ComputerSystemElementName]has encountered a motherboard failure. (ABR Status)

说明： 此消息针对实施已检测到系统中发生致命主板故障的用例。

也可能显示为 806f000f220104xx 或 0x806f000f220104xx

严重性： 错误

警报类别： 临界 - 其他

可维护： 是

CIM 信息： 前缀：PLAT 和标识： 0795

SNMP 陷阱标识： 50

自动通知支持： 否

用户响应： 这是 UEFI 检测到的事件。可以在记录的 IMM 消息文本中找到该事件的 UEFI 诊断代码。请参阅信息中心“UEFI(POST) 错误代码”部分的 UEFI(POST) 错误代码，以了解相应的用户响应。 固件错误： 系统引导状态：

806f000f-220107xx The System [ComputerSystemElementName] encountered firmware error - unrecoverable keyboard failure. (ABR Status)

说明： 此消息针对实施已检测到发生系统固件错误（不可恢复的键盘故障）的用例。

也可能显示为 806f000f220107xx 或 0x806f000f220107xx

严重性： 错误

警报类别： 临界 - 其他

可维护： 是

CIM 信息： 前缀：PLAT 和标识： 0764

SNMP 陷阱标识： 50

自动通知支持： 否

用户响应： 这是 UEFI 检测到的事件。您可以在记录的 IMM 消息文本中找到该事件的 UEFI（POST）错误代码。请参阅信息中心“UEFI（POST）错误代码”部分的 UEFI（POST）错误代码，以了解相应的用户响应。 固件错误： 系统引导状态：

806f000f-22010axx The System [ComputerSystemElementName] encountered firmware error - no video device detected. (ABR Status)

说明： 此消息针对实施已检测到发生系统固件错误（未检测到视频设备）的用例。

也可能显示为 806f000f22010axx 或 0x806f000f22010axx

严重性： 错误

警报类别： 临界 - 其他

可维护： 是

CIM 信息： 前缀：PLAT 和标识： 0766

SNMP 陷阱标识： 50

自动通知支持： 否

用户响应： 这是 UEFI 检测到的事件。可以在记录的 IMM 消息文本中找到该事件的 UEFI(POST) 错误代码。请参阅信息中心“UEFI（POST）错误代码”部分的 UEFI（POST）错误代码，以了解相应的用户响应。 固件错误： 系统引导状态：

806f000f-22010bxx Firmware BIOS (ROM) corruption was detected on system [ComputerSystemElementName] during POST. (ABR Status)

说明： POST 期间检测到系统上固件 BIOS (ROM) 中断。

也可能显示为 806f000f22010bxx 或 0x806f000f22010bxx

严重性： 参考

警报类别： 临界 - 其他

可维护： 是

CIM 信息： 前缀：PLAT 和标识： 0850

SNMP 陷阱标识： 40

自动通知支持： 否

用户响应： 1. 确保服务器满足开启所需的最低配置（请参阅“电源指示灯”）。 2. 从备用页面恢复服务器固件：a.重新启动服务器。 b. 出现提示时，按 F3 键以恢复固件。 3. 将服务器固件更新至最新级别（请参阅“更新固件”）。 要点：某些集群解决方案需要特定的代码级别或协调的代码更新。如果该设备是集群解决方案的一部分，请在更新代码之前验证集群

解决方案是否支持最新级别的代码。 4. 逐个卸下组件（每卸下一个组件都要重新启动服务器），以查看问题是否不再出现。 5. 如果问题仍然存在，（经过培训的技术服务人员）请更换主板。 固件错误： 系统引导状态：

806f000f-22010cxx CPU voltage mismatch detected on [ProcessorElementName]. (ABR Status)

说明： 此消息针对实施已检测到 CPU 电压与插座电压不匹配的用例。

也可能显示为 806f000f22010cxx 或 0x806f000f22010cxx

严重性： 错误

警报类别： 临界 - CPU

可维护： 是

CIM 信息： 前缀：PLAT 和标识： 0050

SNMP 陷阱标识： 40

自动通知支持： 否

用户响应： 这是 UEFI 检测到的事件。您可以在记录的 IMM 消息文本中找到该事件的 UEFI（POST）错误代码。 请参阅信息中心“UEFI(POST) 错误代码”部分的 UEFI(POST) 错误代码，以了解相应的用户响应。 固件错误： 系统引导状态：

806f000f-2201ffff The System [ComputerSystemElementName] encountered a POST Error. (ABR Status)

说明： 此消息针对实施已检测到 Post 错误的用例。

也可能显示为 806f000f2201ffff 或 0x806f000f2201ffff

严重性： 错误

警报类别： 临界 - 其他

可维护： 是

CIM 信息： 前缀：PLAT 和标识： 0184

SNMP 陷阱标识： 50

自动通知支持： 否

用户响应： 这是 UEFI 检测到的事件。您可以在记录的 IMM 消息文本中找到该事件的 UEFI（POST）错误代码。请参阅信息中心“UEFI（POST）错误代码”部分的 UEFI（POST）错误代码，以了解相应的用户响应。 固件错误： 系统引导状态：

806f0013-1701xxxx A diagnostic interrupt has occurred on system [ComputerSystemElementName]. (NMI State)

说明： 此消息是针对实施已检测到“前面板 NMI/诊断中断”的用例。

也可能显示为 806f00131701xxxx 或 0x806f00131701xxxx

严重性： 错误

警报类别： 临界 - 其他

可维护： 是

CIM 信息： 前缀：PLAT 和标识： 0222

SNMP 陷阱标识： 50

自动通知支持： 否

用户响应： 如果尚未按 NMI 按钮，请完成以下步骤： 1. 确保没有按下 NMI 按钮。 2. 更换操作员信息面板电缆。 3. 更换操作员信息面板。

806f0021-2201xxxx Fault in slot [PhysicalConnectorSystemElementName] on system [ComputerSystemElementName]. (No Op ROM Space)

说明： 此消息针对实施已检测到插槽中发生故障的用例。

也可能显示为 806f00212201xxxx 或 0x806f00212201xxxx

严重性： 错误

警报类别： 临界 - 其他

可维护： 是

CIM 信息： 前缀：PLAT 和标识： 0330

SNMP 陷阱标识： 50

自动通知支持： 是

用户响应： 1. 检查 PCI 指示灯。 2. 重新安装受影响的适配器和转接卡。 3. 更新服务器固件（UEFI 和 IMM）和适配器固件。 要点：某些集群解决方案需要特定的代码级别或协调的代码更新。如果该设备是集群解决方案的一部分，请在更新代码之前验证集群解决方案是否支持最新级别的代码。 4. 卸下这两个适配器。 5. 更换转接卡。 6. （仅限经过培训的技术服务人员）更换主板。

806f0021-2582xxxx Fault in slot [PhysicalConnectorSystemElementName] on system [ComputerSystemElementName]. (All PCI Error)

说明： 此消息针对实施已检测到插槽中发生故障的用例。

也可能显示为 806f00212582xxxx 或 0x806f00212582xxxx

严重性： 错误

警报类别： 临界 - 其他

可维护： 是

CIM 信息： 前缀：PLAT 和标识： 0330

SNMP 陷阱标识： 50

自动通知支持： 是

用户响应： 1. 检查 PCI 指示灯。 2. 重新安装受影响的适配器和转接卡。 3. 更新服务器固件（UEFI 和 IMM）和适配器固件。 要点：某些集群解决方案需要特定的代码级别或协调的代码更新。如果该设备是集群解决方案的一部分，请在更新代码之前验证集群解决方案是否支持最新级别的代码。 4. 卸下这两个适配器。 5. 更换转接卡。 6. （仅限经过培训的技术服务人员）更换主板。 其中一个 PCI 错误：

806f0021-2c01xxxx Fault in slot [PhysicalConnectorSystemElementName] on system [ComputerSystemElementName]. (Mezz Card Error)

说明： 此消息针对实施已检测到插槽中发生故障的用例。

也可能显示为 806f00212c01xxxx 或 0x806f00212c01xxxx

严重性： 错误

警报类别： 临界 - 其他

可维护： 是

CIM 信息： 前缀：PLAT 和标识： 0330

SNMP 陷阱标识： 50

自动通知支持： 是

用户响应： 1. 检查 PCI 指示灯。 2. 重新安装受影响的适配器和转接卡。 3. 更新服务器固件（UEFI 和 IMM）和适配器固件。 要点：某些集群解决方案需要特定的代码级别或协调的代码更新。如果该设备是集群解决方案的一部分，请在更新代码之前验证集群解决方案是否支持最新级别的代码。 4. 卸下这两个适配器。 5. 更换转接卡。 6. （仅限经过培训的技术服务人员）更换主板。

806f0021-3001xxxx Fault in slot [PhysicalConnectorSystemElementName] on system [ComputerSystemElementName]. (Internal RAID)

说明： 此消息针对实施已检测到插槽中发生故障的用例。

也可能显示为 806f00213001xxxx 或 0x806f00213001xxxx

严重性： 错误

警报类别： 临界 - 其他

可维护： 是

CIM 信息： 前缀：PLAT 和标识： 0330

SNMP 陷阱标识： 50

自动通知支持： 是

用户响应： 1. 检查 PCI 指示灯。 2. 重新安装受影响的适配器和转接卡。 3. 更新服务器固件（UEFI 和 IMM）和适配器固件。 要点：某些集群解决方案需要特定的代码级别或协调的代码更新。如果该设备是集群解决方案的一部分，请在更新代码之前验证集群解决方案是否支持最新级别的代码。 4. 卸下这两个适配器。 5. 更换转接卡。 6. （仅限经过培训的技术服务人员）更换主板。 PCI 1： PCI 2：

806f0023-2101xxxx Watchdog Timer expired for [WatchdogElementName]. (IPMI Watchdog)

说明： 此消息是针对实施已检测到“看守程序计时器已到期”的用例。

也可能显示为 806f00232101xxxx 或 0x806f00232101xxxx

严重性： 参考

警报类别： 系统 - 其他

可维护： 否

CIM 信息： 前缀：PLAT 和标识： 0368

SNMP 陷阱标识：

自动通知支持： 否

用户响应： 无需任何操作；仅供参考。

806f0028-2101xxxx Sensor [SensorElementName] is unavailable or degraded on management system [ComputerSystemElementName]. (TPM Cmd Failures)

说明： 此消息是针对实施已检测到“传感器不可用或已降级”的用例。

也可能显示为 806f00282101xxxx 或 0x806f00282101xxxx

严重性： 警告

警报类别： 警告 - 其他

可维护： 是

CIM 信息： 前缀：PLAT 和标识： 0398

SNMP 陷阱标识： 60

自动通知支持： 否

用户响应： 1. 关闭服务器并断开电源线的连接。重新连接电源线，然后重新启动服务器。 2. 如果问题仍然存在，（仅限经过培训的技术人员）请更换主板。

806f0107-0301xxxx An Over-Temperature Condition has been detected on [ProcessorElementName]. (CPU 1)

说明： 此消息针对实施已检测到“针对处理器已检测到温度过高的情况”的用例。

也可能显示为 806f01070301xxxx 或 0x806f01070301xxxx

严重性： 错误

警报类别： 临界 - 温度

可维护： 是

CIM 信息： 前缀：PLAT 和标识： 0036

SNMP 陷阱标识： 0

自动通知支持： 否

用户响应： 1. 确保风扇正常运转。气流方向（服务器前部和后部）无任何障碍物，空气挡板正确安装到位，并且服务器外盖已安装且完全合上。 2. 确保已正确安装微处理器 n 的散热器。 3. （仅限经过培训的技术人员）更换微处理器 n。（n = 微处理器编号）

806f0107-0302xxxx An Over-Temperature Condition has been detected on [ProcessorElementName]. (CPU 2)

说明： 此消息针对实施已检测到“针对处理器已检测到温度过高的情况”的用例。

也可能显示为 806f01070302xxxx 或 0x806f01070302xxxx

严重性： 错误

警报类别： 临界 - 温度

可维护： 是

CIM 信息： 前缀：PLAT 和标识： 0036

SNMP 陷阱标识： 0

自动通知支持： 否

用户响应： 1. 确保风扇正常运转。气流方向（服务器前部和后部）无任何障碍物，空气挡板正确安装到位，并且服务器外盖已安装且完全合上。 2. 确保已正确安装微处理器 n 的散热器。 3. （仅限经过培训的技术人员）更换微处理器 n。（n = 微处理器编号）

806f0108-0a01xxxx [PowerSupplyElementName] has Failed. (Power Supply 1)

说明： 此消息针对实施已检测到电源故障的用例。

也可能显示为 806f01080a01xxxx 或 0x806f01080a01xxxx

严重性： 错误

警报类别： 临界 - 电源

可维护： 是

CIM 信息： 前缀：PLAT 和标识： 0086

SNMP 陷阱标识： 4

自动通知支持： 是

用户响应： 1. 重新安装电源 n。 2. 如果供电指示灯未点亮，并且电源错误指示灯点亮，请更换电源 n。 3. 如果供电指示灯和电源错误指示灯均未点亮，请参阅“电源问题”以获取更多信息。（n = 电源编号）

806f0108-0a02xxxx [PowerSupplyElementName] has Failed. (Power Supply 2)

说明： 此消息针对实施已检测到电源故障的用例。

也可能显示为 806f01080a02xxxx 或 0x806f01080a02xxxx

严重性： 错误

警报类别： 临界 - 电源

可维护： 是

CIM 信息： 前缀：PLAT 和标识： 0086

SNMP 陷阱标识： 4

自动通知支持： 是

用户响应： 1. 重新安装电源 n。 2. 如果供电指示灯未点亮，并且电源错误指示灯点亮，请更换电源 n。 3. 如果供电指示灯和电源错误指示灯均未点亮，请参阅“电源问题”以获取更多信息。（n = 电源编号）

806f0109-1301xxxx [PowerSupplyElementName] has been Power Cycled. (Host Power)

说明： 此消息针对实施已检测到电源设备关闭再打开的用例。

也可能显示为 806f01091301xxxx 或 0x806f01091301xxxx

严重性： 参考

警报类别： 系统 - 其他

可维护： 否

CIM 信息： 前缀：PLAT 和标识： 0108

SNMP 陷阱标识：

自动通知支持： 否

用户响应： 无需任何操作；仅供参考。

806f010c-2001xxxx Uncorrectable error detected for [PhysicalMemoryElementName] on Subsystem [MemoryElementName]. (DIMM 1)

说明： 此消息针对实施已检测到内存发生不可纠正的错误的用例。

也可能显示为 806f010c2001xxxx 或 0x806f010c2001xxxx

严重性： 错误

警报类别： 临界 - 内存

可维护： 是

CIM 信息： 前缀：PLAT 和标识： 0138

SNMP 陷阱标识： 41

自动通知支持： 是

用户响应： 1. 查找 IBM 支持 Web 站点上适用于此内存错误的适当的保留提示或固件更新。 2. 将受影响的 DIMM（根据主板或事件日志上的错误指示灯所指示）换到其他内存通道或微处理器中。 3. 如果 DIMM 仍然存在此问题，请更换发生故障的 DIMM。 4. （仅限经过培训的技术人员）如果同一 DIMM 插槽上发生问题，请检查 DIMM 插槽。如果插槽含有任何异物或损坏，请更换主板。 5. （仅限经过培训的技术人员）卸下受影响的微处理器，然后检查微处理器插座引脚以查看是否存在任何已损坏的引脚。如果发现损坏，请更换主板。 6. （仅限经过培训的技术人员）更换受影响的微处理器。 7. 如果服务器固件版本低于 UEFI V1.10，那么请手动重新启用所有受影响的 DIMM。 如果服务器固件版本为 UEFI V1.10 或更高版本，请切断并重新连接服务器电源，然后重新启动服务器。 8. （仅限经过培训的技术服务人员）更换受影响的微处理器。

806f010c-2002xxxx Uncorrectable error detected for [PhysicalMemoryElementName] on Subsystem [MemoryElementName]. (DIMM 2)

说明： 此消息针对实施已检测到内存发生不可纠正的错误的用例。

也可能显示为 806f010c2002xxxx 或 0x806f010c2002xxxx

严重性： 错误

警报类别： 临界 - 内存

可维护： 是

CIM 信息： 前缀：PLAT 和标识： 0138

SNMP 陷阱标识： 41

自动通知支持： 是

用户响应： 1. 查找 IBM 支持 Web 站点上适用于此内存错误的适当的保留提示或固件更新。 2. 将受影响的 DIMM（根据主板或事件日志上的错误指示灯所指示）换到其他内存通道或微处理器中。 3. 如果 DIMM 仍然存在此问题，请更换发生故障的 DIMM。 4. （仅限经过培训的技术人员）如果同一 DIMM 插槽上发生问题，请检查 DIMM 插槽。如果插槽含有任何异物或损坏，请更换主板。 5. （仅限经过培训的技术人员）卸下受影响的微处理器，然后检查微处理器插座引脚以查看是否存在任何已损坏的引脚。如果发现损坏，请更换主板。 6. （仅限经过培训的技术人员）更换受影响的微处理器。 7. 如果服务器固件版本低于 UEFI V1.10，那么请手动重新启用所有受影响的 DIMM。 如果服务器固件版本为 UEFI V1.10 或更高版本，请切断并重新连接服务器电源，然后重新启动服务器。 8. （仅限经过培训的技术服务人员）更换受影响的微处理器。

806f010c-2003xxxx Uncorrectable error detected for [PhysicalMemoryElementName] on Subsystem [MemoryElementName]. (DIMM 3)

说明： 此消息针对实施已检测到内存发生不可纠正的错误的用例。

也可能显示为 806f010c2003xxxx 或 0x806f010c2003xxxx

严重性： 错误

警报类别： 临界 - 内存

可维护： 是

CIM 信息： 前缀：PLAT 和标识： 0138

SNMP 陷阱标识： 41

自动通知支持： 是

用户响应： 1. 查找 IBM 支持 Web 站点上适用于此内存错误的适当的保留提示或固件更新。 2. 将受影响的 DIMM（根据主板或事件日志上的错误指示灯所指示）换到其他内存通道或微处理器中。 3. 如果 DIMM 仍然存在此问题，请更换发生故障的 DIMM。 4. （仅限经过培训的技术人员）如果同一 DIMM 插槽上发生问题，请检查 DIMM 插槽。如果插槽含有任何异物或损坏，请更换主板。 5. （仅限经过培训的技术人员）卸下受影响的微处理器，然后检查微处理器插座引脚以查看是否存在任何已损坏的引脚。如果发现损坏，请更换主板。 6. （仅限经过培训的技术人员）更换受影响的微处理器。 7. 如果服务器固件版本低于 UEFI V1.10，那么请手动重新启用所有受影响的 DIMM。 如果服务器固件版本为 UEFI V1.10 或更高版本，请切断并重新连接服务器电源，然后重新启动服务器。 8. （仅限经过培训的技术服务人员）更换受影响的微处理器。

806f010c-2004xxxx Uncorrectable error detected for [PhysicalMemoryElementName] on Subsystem [MemoryElementName]. (DIMM 4)

说明： 此消息针对实施已检测到内存发生不可纠正的错误的用例。

也可能显示为 806f010c2004xxxx 或 0x806f010c2004xxxx

严重性： 错误

警报类别： 临界 - 内存

可维护： 是

CIM 信息： 前缀：PLAT 和标识： 0138

SNMP 陷阱标识： 41

自动通知支持： 是

用户响应： 1. 查找 IBM 支持 Web 站点上适用于此内存错误的适当的保留提示或固件更新。 2. 将受影响的 DIMM（根据主板或事件日志上的错误指示灯所指示）换到其他内存通道或微处理器中。 3. 如果 DIMM 仍然存在此问题，请更换发生故障的 DIMM。 4. （仅限经过培训的技术人员）如果同一 DIMM 插槽上发生问题，请检查 DIMM 插槽。如果插槽含有任何异物或损坏，请更换主板。 5. （仅限经过培训的技术人员）卸下受影响的微处理器，然后检查微处理器插座引脚以查看是否存在任何已损坏的引脚。如果发现损坏，请更换主板。 6. （仅限经过培训的技术人员）更换受影响的微处理器。 7. 如果服务器固件版本低于 UEFI V1.10，那么请手动重新启用所有受影响的 DIMM。 如果服务器固件版本为 UEFI V1.10 或更高版本，请切断并重新连接服务器电源，然后重新启动服务器。 8. （仅限经过培训的技术服务人员）更换受影响的微处理器。

806f010c-2005xxxx Uncorrectable error detected for [PhysicalMemoryElementName] on Subsystem [MemoryElementName]. (DIMM 5)

说明： 此消息针对实施已检测到内存发生不可纠正的错误的用例。

也可能显示为 806f010c2005xxxx 或 0x806f010c2005xxxx

严重性： 错误

警报类别： 临界 - 内存

可维护： 是

CIM 信息： 前缀：PLAT 和标识： 0138

SNMP 陷阱标识： 41

自动通知支持： 是

用户响应： 1. 查找 IBM 支持 Web 站点上适用于此内存错误的适当的保留提示或固件更新。 2. 将受影响的 DIMM（根据主板或事件日志上的错误指示灯所指示）换到其他内存通道或微处理器中。 3. 如果 DIMM 仍然存在此问题，请更换发生故障的 DIMM。 4. （仅限经过培训的技术人员）如果同一 DIMM 插槽上发生问题，请检查 DIMM 插槽。如果插槽含有任何异物或损坏，请更换主板。 5. （仅限经过培训的技术人员）卸下受影响的微处理器，然后检查微处理器插座引脚以查看是否存在任何已损坏的引脚。如果发现损坏，请更换主板。 6. （仅限经过培训的技术人员）更换受影响的微处理器。 7. 如果服务器固件版本低于 UEFI V1.10，那么请手动重新启用所有受影响的 DIMM。 如果服务器固件版本为 UEFI V1.10 或更高版本，请切断并重新连接服务器电源，然后重新启动服务器。 8. （仅限经过培训的技术服务人员）更换受影响的微处理器。

806f010c-2006xxxx Uncorrectable error detected for [PhysicalMemoryElementName] on Subsystem [MemoryElementName]. (DIMM 6)

说明： 此消息针对实施已检测到内存发生不可纠正的错误的用例。

也可能显示为 806f010c2006xxxx 或 0x806f010c2006xxxx

严重性： 错误

警报类别： 临界 - 内存

可维护： 是

CIM 信息： 前缀：PLAT 和标识： 0138

SNMP 陷阱标识： 41

自动通知支持： 是

用户响应： 1. 查找 IBM 支持 Web 站点上适用于此内存错误的适当的保留提示或固件更新。 2. 将受影响的 DIMM（根据主板或事件日志上的错误指示灯所指示）换到其他内存通道或微处理器中。 3. 如果 DIMM 仍然存在此问题，请更换发生故障的 DIMM。 4. （仅限经过培训的技术人员）如果同一 DIMM 插槽上发生问题，请检查 DIMM 插槽。如果插槽含有任何异物或损坏，请更换主板。 5. （仅限经过培训的技术人员）卸下受影响的微处理器，然后检查微处理器插座引脚以查看是否存在任何已损坏的引脚。如果发现损坏，请更换主板。 6. （仅限经过培训的技术人员）更换受影响的微处理器。 7. 如果服务器固件版本低于 UEFI V1.10，那么请手动重新启用所有受影响的 DIMM。 如果服务器固件版本为 UEFI V1.10 或更高版本，请切断并重新连接服务器电源，然后重新启动服务器。 8. （仅限经过培训的技术服务人员）更换受影响的微处理器。

806f010c-2007xxxx Uncorrectable error detected for [PhysicalMemoryElementName] on Subsystem [MemoryElementName]. (DIMM 7)

说明： 此消息针对实施已检测到内存发生不可纠正的错误的用例。

也可能显示为 806f010c2007xxxx 或 0x806f010c2007xxxx

严重性： 错误

警报类别： 临界 - 内存

可维护： 是

CIM 信息： 前缀：PLAT 和标识： 0138

SNMP 陷阱标识： 41

自动通知支持： 是

用户响应： 1. 查找 IBM 支持 Web 站点上适用于此内存错误的适当的保留提示或固件更新。 2. 将受影响的 DIMM（根据主板或事件日志上的错误指示灯所指示）换到其他内存通道或微处理器中。 3. 如果 DIMM 仍然存在此问题，请更换发生故障的 DIMM。 4. （仅限经过培训的技术人员）如果同一 DIMM 插槽上发生问题，请检查 DIMM 插槽。如果插槽含有任何异物或损坏，请更换主板。 5. （仅限经过培训的技术人员）卸下受影响的微处理器，然后检查微处理器插座引脚以查看是否存在任何已损坏的引脚。如果发现损坏，请更换主板。 6. （仅限经过培训的技术人员）更换受影响的微处理器。 7. 如果服务器固件版本低于 UEFI V1.10，那么请手动重新启用所有受影响的 DIMM。 如果服务器固件版本为 UEFI V1.10 或更高版本，请切断并重新连接服务器电源，然后重新启动服务器。 8. （仅限经过培训的技术服务人员）更换受影响的微处理器。

806f010c-2008xxxx Uncorrectable error detected for [PhysicalMemoryElementName] on Subsystem [MemoryElementName]. (DIMM 8)

说明： 此消息针对实施已检测到内存发生不可纠正的错误的用例。

也可能显示为 806f010c2008xxxx 或 0x806f010c2008xxxx

严重性： 错误

警报类别： 临界 - 内存

可维护： 是

CIM 信息： 前缀：PLAT 和标识： 0138

SNMP 陷阱标识： 41

自动通知支持： 是

用户响应： 1. 查找 IBM 支持 Web 站点上适用于此内存错误的适当的保留提示或固件更新。 2. 将受影响的 DIMM（根据主板或事件日志上的错误指示灯所指示）换到其他内存通道或微处理器中。 3. 如果 DIMM 仍然存在此问题，请更换发生故障的 DIMM。 4. （仅限经过培训的技术人员）如果同一 DIMM 插槽上发生问题，请检查 DIMM 插槽。如果插槽含有任何异物或损坏，请更换主板。 5. （仅限经过培训的技术人员）卸下受影响的微处理器，然后检查微处理器插座引脚以查看是否存在任何已损坏的引脚。如果发现损坏，请更换主板。 6. （仅限经过培训的技术人员）更换受影响的微处理器。 7. 如果服务器固件版本低于 UEFI V1.10，那么请手动重新启用所有受影响的 DIMM。 如果服务器固件版本为 UEFI V1.10 或更高版本，请切断并重新连接服务器电源，然后重新启动服务器。 8. （仅限经过培训的技术服务人员）更换受影响的微处理器。

806f010c-2009xxxx Uncorrectable error detected for [PhysicalMemoryElementName] on Subsystem [MemoryElementName]. (DIMM 9)

说明： 此消息针对实施已检测到内存发生不可纠正的错误的用例。

也可能显示为 806f010c2009xxxx 或 0x806f010c2009xxxx

严重性： 错误

警报类别： 临界 - 内存

可维护： 是

CIM 信息： 前缀：PLAT 和标识： 0138

SNMP 陷阱标识： 41

自动通知支持： 是

用户响应： 1. 查找 IBM 支持 Web 站点上适用于此内存错误的适当的保留提示或固件更新。 2. 将受影响的 DIMM（根据主板或事件日志上的错误指示灯所指示）换到其他内存通道或微处理器中。 3. 如果 DIMM 仍然存在此问题，请更换发生故障的 DIMM。 4. （仅限经过培训的技术人员）如果同一 DIMM 插槽上发生问题，请检查 DIMM 插槽。如果插槽含有任何异物或损坏，请更换主板。 5. （仅限经过培训的技术人员）卸下受影响的微处理器，然后检查微处理器插座引脚以查看是否存在任何已损坏的引脚。如果发现损坏，请更换主板。 6. （仅限经过培训的技术人员）更换受影响的微处理器。 7. 如果服务器固件版本低于 UEFI V1.10，那么请手动重新启用所有受影响的 DIMM。 如果服务器固件版本为 UEFI V1.10 或更高版本，请切断并重新连接服务器电源，然后重新启动服务器。 8. （仅限经过培训的技术服务人员）更换受影响的微处理器。

806f010c-200axxxx Uncorrectable error detected for [PhysicalMemoryElementName] on Subsystem [MemoryElementName]. (DIMM 10)

说明： 此消息针对实施已检测到内存发生不可纠正的错误的用例。

也可能显示为 806f010c200axxxx 或 0x806f010c200axxxx

严重性： 错误

警报类别： 临界 - 内存

可维护： 是

CIM 信息： 前缀：PLAT 和标识： 0138

SNMP 陷阱标识： 41

自动通知支持： 是

用户响应： 1. 查找 IBM 支持 Web 站点上适用于此内存错误的适当的保留提示或固件更新。 2. 将受影响的 DIMM（根据主板或事件日志上的错误指示灯所指示）换到其他内存通道或微处理器中。 3. 如果 DIMM 仍然存在此问题，请更换发生故障的 DIMM。 4. （仅限经过培训的技术人员）如果同一 DIMM 插槽上发生问题，请检查 DIMM 插槽。如果插槽含有任何异物或损坏，请更换主板。 5. （仅限经过培训的技术人员）卸下受影响的微处理器，然后检查微处理器插座引脚以查看是否存在任何已损坏的引脚。如果发现损坏，请更换主板。 6. （仅限经过培训的技术人员）更换受影响的微处理器。 7. 如果服务器固件版本低于 UEFI V1.10，那么请手动重新启用所有受影响的 DIMM。 如果服务器固件版本为 UEFI V1.10 或更高版本，请切断并重新连接服务器电源，然后重新启动服务器。 8. （仅限经过培训的技术服务人员）更换受影响的微处理器。

806f010c-200bxxxx Uncorrectable error detected for [PhysicalMemoryElementName] on Subsystem [MemoryElementName]. (DIMM 11)

说明： 此消息针对实施已检测到内存发生不可纠正的错误的用例。

也可能显示为 806f010c200bxxxx 或 0x806f010c200bxxxx

严重性： 错误

警报类别： 临界 - 内存

可维护： 是

CIM 信息： 前缀：PLAT 和标识： 0138

SNMP 陷阱标识： 41

自动通知支持： 是

用户响应： 1. 查找 IBM 支持 Web 站点上适用于此内存错误的适当的保留提示或固件更新。 2. 将受影响的 DIMM（根据主板或事件日志上的错误指示灯所指示）换到其他内存通道或微处理器中。 3. 如果 DIMM 仍然存在此问题，请更换发生故障的 DIMM。 4. （仅限经过培训的技术人员）如果同一 DIMM 插槽上发生问题，请检查 DIMM 插槽。如果插槽含有任何异物或损坏，请更换主板。 5. （仅限经过培训的技术人员）卸下受影响的微处理器，然后检查微处理器插座引脚以查看是否存在任何已损坏的引脚。如果发现损坏，请更换主板。 6. （仅限经过培训的技术人员）更换受影响的微处理器。 7. 如果服务器固件版本低于 UEFI V1.10，那么请手动重新启用所有受影响的 DIMM。 如果服务器固件版本为 UEFI V1.10 或更高版本，请切断并重新连接服务器电源，然后重新启动服务器。 8. （仅限经过培训的技术服务人员）更换受影响的微处理器。

806f010c-200cxxxx Uncorrectable error detected for [PhysicalMemoryElementName] on Subsystem [MemoryElementName]. (DIMM 12)

说明： 此消息针对实施已检测到内存发生不可纠正的错误的用例。

也可能显示为 806f010c200cxxxx 或 0x806f010c200cxxxx

严重性： 错误

警报类别： 临界 - 内存

可维护： 是

CIM 信息： 前缀：PLAT 和标识： 0138

SNMP 陷阱标识： 41

自动通知支持： 是

用户响应： 1. 查找 IBM 支持 Web 站点上适用于此内存错误的适当的保留提示或固件更新。 2. 将受影响的 DIMM（根据主板或事件日志上的错误指示灯所指示）换到其他内存通道或微处理器中。 3. 如果 DIMM 仍然存在此问题，请更换发生故障的 DIMM。 4. （仅限经过培训的技术人员）如果同一 DIMM 插槽上发生问题，请检查 DIMM 插槽。如果插槽含有任何异物或损坏，请更换主板。 5. （仅限经过培训的技术人员）卸下受影响的微处理器，然后检查微处理器插座引脚以查看是否存在任何已损坏的引脚。如果发现损坏，请更换主板。 6. （仅限经过培训的技术人员）更换受影响的微处理器。 7. 如果服务器固件版本低于 UEFI V1.10，那么请手动重新启用所有受影响的 DIMM。 如果服务器固件版本为 UEFI V1.10 或更高版本，请切断并重新连接服务器电源，然后重新启动服务器。 8. （仅限经过培训的技术服务人员）更换受影响的微处理器。

806f010c-200dxxxx Uncorrectable error detected for [PhysicalMemoryElementName] on Subsystem [MemoryElementName]. (DIMM 13)

说明： 此消息针对实施已检测到内存发生不可纠正的错误的用例。

也可能显示为 806f010c200dxxxx 或 0x806f010c200dxxxx

严重性： 错误

警报类别： 临界 - 内存

可维护： 是

CIM 信息： 前缀：PLAT 和标识： 0138

SNMP 陷阱标识： 41

自动通知支持： 是

用户响应： 1. 查找 IBM 支持 Web 站点上适用于此内存错误的适当的保留提示或固件更新。 2. 将受影响的 DIMM（根据主板或事件日志上的错误指示灯所指示）换到其他内存通道或微处理器中。 3. 如果 DIMM 仍然存在此问题，请更换发生故障的 DIMM。 4. （仅限经过培训的技术人员）如果同一 DIMM 插槽上发生问题，请检查 DIMM 插槽。如果插槽含有任何异物或损坏，请更换主板。 5. （仅限经过培训的技术人员）卸下受影响的微处理器，然后检查微处理器插座引脚以查看是否存在任何已损坏的引脚。如果发现损坏，请更换主板。 6. （仅限经过培训的技术人员）更换受影响的微处理器。 7. 如果服务器固件版本低于 UEFI V1.10，那么请手动重新启用所有受影响的 DIMM。 如果服务器固件版本为 UEFI V1.10 或更高版本，请切断并重新连接服务器电源，然后重新启动服务器。 8. （仅限经过培训的技术服务人员）更换受影响的微处理器。

806f010c-200exxxx Uncorrectable error detected for [PhysicalMemoryElementName] on Subsystem [MemoryElementName]. (DIMM 14)

说明： 此消息针对实施已检测到内存发生不可纠正的错误的用例。

也可能显示为 806f010c200exxxx 或 0x806f010c200exxxx

严重性： 错误

警报类别： 临界 - 内存

可维护： 是

CIM 信息： 前缀：PLAT 和标识： 0138

SNMP 陷阱标识： 41

自动通知支持： 是

用户响应： 1. 查找 IBM 支持 Web 站点上适用于此内存错误的适当的保留提示或固件更新。 2. 将受影响的 DIMM（根据主板或事件日志上的错误指示灯所指示）换到其他内存通道或微处理器中。 3. 如果 DIMM 仍然存在此问题，请更换发生故障的 DIMM。 4. （仅限经过培训的技术人员）如果同一 DIMM 插槽上发生问题，请检查 DIMM 插槽。如果插槽含有任何异物或损坏，请更换主板。 5. （仅限经过培训的技术人员）卸下受影响的微处理器，然后检查微处理器插座引脚以查看是否存在任何已损坏的引脚。如果发现损坏，请更换主板。 6. （仅限经过培训的技术人员）更换受影响的微处理器。 7. 如果服务器固件版本低于 UEFI V1.10，那么请手动重新启用所有受影响的 DIMM。 如果服务器固件版本为 UEFI V1.10 或更高版本，请切断并重新连接服务器电源，然后重新启动服务器。 8. （仅限经过培训的技术服务人员）更换受影响的微处理器。

806f010c-200fxxxx Uncorrectable error detected for [PhysicalMemoryElementName] on Subsystem [MemoryElementName]. (DIMM 15)

说明： 此消息针对实施已检测到内存发生不可纠正的错误的用例。

也可能显示为 806f010c200fxxxx 或 0x806f010c200fxxxx

严重性： 错误

警报类别： 临界 - 内存

可维护： 是

CIM 信息： 前缀：PLAT 和标识： 0138

SNMP 陷阱标识： 41

自动通知支持： 是

用户响应： 1. 查找 IBM 支持 Web 站点上适用于此内存错误的适当的保留提示或固件更新。 2. 将受影响的 DIMM（根据主板或事件日志上的错误指示灯所指示）换到其他内存通道或微处理器中。 3. 如果 DIMM 仍然存在此问题，请更换发生故障的 DIMM。 4. （仅限经过培训的技术人员）如果同一 DIMM 插槽上发生问题，请检查 DIMM 插槽。如果插槽含有任何异物或损坏，请更换主板。 5. （仅限经过培训的技术人员）卸下受影响的微处理器，然后检查微处理器插座引脚以查看是否存在任何已损坏的引脚。如果发现损坏，请更换主板。 6. （仅限经过培训的技术人员）更换受影响的微处理器。 7. 如果服务器固件版本低于 UEFI V1.10，那么请手动重新启用所有受影响的 DIMM。 如果服务器固件版本为 UEFI V1.10 或更高版本，请切断并重新连接服务器电源，然后重新启动服务器。 8. （仅限经过培训的技术服务人员）更换受影响的微处理器。

806f010c-2010xxxx Uncorrectable error detected for [PhysicalMemoryElementName] on Subsystem [MemoryElementName]. (DIMM 16)

说明： 此消息针对实施已检测到内存发生不可纠正的错误的用例。

也可能显示为 806f010c2010xxxx 或 0x806f010c2010xxxx

严重性： 错误

警报类别： 临界 - 内存

可维护： 是

CIM 信息： 前缀：PLAT 和标识： 0138

SNMP 陷阱标识： 41

自动通知支持： 是

用户响应： 1. 查找 IBM 支持 Web 站点上适用于此内存错误的适当的保留提示或固件更新。 2. 将受影响的 DIMM（根据主板或事件日志上的错误指示灯所指示）换到其他内存通道或微处理器中。 3. 如果 DIMM 仍然存在此问题，请更换发生故障的 DIMM。 4. （仅限经过培训的技术人员）如果同一 DIMM 插槽上发生问题，请检查 DIMM 插槽。如果插槽含有任何异物或损坏，请更换主板。 5. （仅限经过培训的技术人员）卸下受影响的微处理器，然后检查微处理器插座引脚以查看是否存在任何已损坏的引脚。如果发现损坏，请更换主板。 6. （仅限经过培训的技术人员）更换受影响的微处理器。 7. 如果服务器固件版本低于 UEFI V1.10，那么请手动重新启用所有受影响的 DIMM。 如果服务器固件版本为 UEFI V1.10 或更高版本，请切断并重新连接服务器电源，然后重新启动服务器。 8. （仅限经过培训的技术服务人员）更换受影响的微处理器。

806f010c-2011xxxx Uncorrectable error detected for [PhysicalMemoryElementName] on Subsystem [MemoryElementName]. (DIMM 17)

说明： 此消息针对实施已检测到内存发生不可纠正的错误的用例。

也可能显示为 806f010c2011xxxx 或 0x806f010c2011xxxx

严重性： 错误

警报类别： 临界 - 内存

可维护： 是

CIM 信息： 前缀：PLAT 和标识： 0138

SNMP 陷阱标识： 41

自动通知支持： 是

用户响应： 1. 查找 IBM 支持 Web 站点上适用于此内存错误的适当的保留提示或固件更新。 2. 将受影响的 DIMM（根据主板或事件日志上的错误指示灯所指示）换到其他内存通道或微处理器中。 3. 如果 DIMM 仍然存在此问题，请更换发生故障的 DIMM。 4. （仅限经过培训的技术人员）如果同一 DIMM 插槽上发生问题，请检查 DIMM 插槽。如果插槽含有任何异物或损坏，请更换主板。 5. （仅限经过培训的技术人员）卸下受影响的微处理器，然后检查微处理器插座引脚以查看是否存在任何已损坏的引脚。如果发现损坏，请更换主板。 6. （仅限经过培训的技术人员）更换受影响的微处理器。 7. 如果服务器固件版本低于 UEFI V1.10，那么请手动重新启用所有受影响的 DIMM。 如果服务器固件版本为 UEFI V1.10 或更高版本，请切断并重新连接服务器电源，然后重新启动服务器。 8. （仅限经过培训的技术服务人员）更换受影响的微处理器。

806f010c-2012xxxx Uncorrectable error detected for [PhysicalMemoryElementName] on Subsystem [MemoryElementName]. (DIMM 18)

说明： 此消息针对实施已检测到内存发生不可纠正的错误的用例。

也可能显示为 806f010c2012xxxx 或 0x806f010c2012xxxx

严重性： 错误

警报类别： 临界 - 内存

可维护： 是

CIM 信息： 前缀：PLAT 和标识： 0138

SNMP 陷阱标识： 41

自动通知支持： 是

用户响应： 1. 查找 IBM 支持 Web 站点上适用于此内存错误的适当的保留提示或固件更新。 2. 将受影响的 DIMM（根据主板或事件日志上的错误指示灯所指示）换到其他内存通道或微处理器中。 3. 如果 DIMM 仍然存在此问题，请更换发生故障的 DIMM。 4. （仅限经过培训的技术人员）如果同一 DIMM 插槽上发生问题，请检查 DIMM 插槽。如果插槽含有任何异物或损坏，请更换主板。 5. （仅限经过培训的技术人员）卸下受影响的微处理器，然后检查微处理器插座引脚以查看是否存在任何已损坏的引脚。如果发现损坏，请更换主板。 6. （仅限经过培训的技术人员）更换受影响的微处理器。 7. 如果服务器固件版本低于 UEFI V1.10，那么请手动重新启用所有受影响的 DIMM。 如果服务器固件版本为 UEFI V1.10 或更高版本，请切断并重新连接服务器电源，然后重新启动服务器。 8. （仅限经过培训的技术服务人员）更换受影响的微处理器。

806f010c-2013xxxx Uncorrectable error detected for [PhysicalMemoryElementName] on Subsystem [MemoryElementName]. (DIMM 19)

说明： 此消息针对实施已检测到内存发生不可纠正的错误的用例。

也可能显示为 806f010c2013xxxx 或 0x806f010c2013xxxx

严重性： 错误

警报类别： 临界 - 内存

可维护： 是

CIM 信息： 前缀：PLAT 和标识： 0138

SNMP 陷阱标识： 41

自动通知支持： 是

用户响应： 1. 查找 IBM 支持 Web 站点上适用于此内存错误的适当的保留提示或固件更新。 2. 将受影响的 DIMM（根据主板或事件日志上的错误指示灯所指示）换到其他内存通道或微处理器中。 3. 如果 DIMM 仍然存在此问题，请更换发生故障的 DIMM。 4. （仅限经过培训的技术人员）如果同一 DIMM 插槽上发生问题，请检查 DIMM 插槽。如果插槽含有任何异物或损坏，请更换主板。 5. （仅限经过培训的技术人员）卸下受影响的微处理器，然后检查微处理器插座引脚以查看是否存在任何已损坏的引脚。如果发现损坏，请更换主板。 6. （仅限经过培训的技术人员）更换受影响的微处理器。 7. 如果服务器固件版本低于 UEFI V1.10，那么请手动重新启用所有受影响的 DIMM。 如果服务器固件版本为 UEFI V1.10 或更高版本，请切断并重新连接服务器电源，然后重新启动服务器。 8. （仅限经过培训的技术服务人员）更换受影响的微处理器。

806f010c-2014xxxx Uncorrectable error detected for [PhysicalMemoryElementName] on Subsystem [MemoryElementName]. (DIMM 20)

说明： 此消息针对实施已检测到内存发生不可纠正的错误的用例。

也可能显示为 806f010c2014xxxx 或 0x806f010c2014xxxx

严重性： 错误

警报类别： 临界 - 内存

可维护： 是

CIM 信息： 前缀：PLAT 和标识： 0138

SNMP 陷阱标识： 41

自动通知支持： 是

用户响应： 1. 查找 IBM 支持 Web 站点上适用于此内存错误的适当的保留提示或固件更新。 2. 将受影响的 DIMM（根据主板或事件日志上的错误指示灯所指示）换到其他内存通道或微处理器中。 3. 如果 DIMM 仍然存在此问题，请更换发生故障的 DIMM。 4. （仅限经过培训的技术人员）如果同一 DIMM 插槽上发生问题，请检查 DIMM 插槽。如果插槽含有任何异物或损坏，请更换主板。 5. （仅限经过培训的技术人员）卸下受影响的微处理器，然后检查微处理器插座引脚以查看是否存在任何已损坏的引脚。如果发现损坏，请更换主板。 6. （仅限经过培训的技术人员）更换受影响的微处理器。 7. 如果服务器固件版本低于 UEFI V1.10，那么请手动重新启用所有受影响的 DIMM。 如果服务器固件版本为 UEFI V1.10 或更高版本，请切断并重新连接服务器电源，然后重新启动服务器。 8. （仅限经过培训的技术服务人员）更换受影响的微处理器。

806f010c-2015xxxx Uncorrectable error detected for [PhysicalMemoryElementName] on Subsystem [MemoryElementName]. (DIMM 21)

说明： 此消息针对实施已检测到内存发生不可纠正的错误的用例。

也可能显示为 806f010c2015xxxx 或 0x806f010c2015xxxx

严重性： 错误

警报类别： 临界 - 内存

可维护： 是

CIM 信息： 前缀：PLAT 和标识： 0138

SNMP 陷阱标识： 41

自动通知支持： 是

用户响应： 1. 查找 IBM 支持 Web 站点上适用于此内存错误的适当的保留提示或固件更新。 2. 将受影响的 DIMM（根据主板或事件日志上的错误指示灯所指示）换到其他内存通道或微处理器中。 3. 如果 DIMM 仍然存在此问题，请更换发生故障的 DIMM。 4. （仅限经过培训的技术人员）如果同一 DIMM 插槽上发生问题，请检查 DIMM 插槽。如果插槽含有任何异物或损坏，请更换主板。 5. （仅限经过培训的技术人员）卸下受影响的微处理器，然后检查微处理器插座引脚以查看是否存在任何已损坏的引脚。如果发现损坏，请更换主板。 6. （仅限经过培训的技术人员）更换受影响的微处理器。 7. 如果服务器固件版本低于 UEFI V1.10，那么请手动重新启用所有受影响的 DIMM。 如果服务器固件版本为 UEFI V1.10 或更高版本，请切断并重新连接服务器电源，然后重新启动服务器。 8. （仅限经过培训的技术服务人员）更换受影响的微处理器。

806f010c-2016xxxx Uncorrectable error detected for [PhysicalMemoryElementName] on Subsystem [MemoryElementName]. (DIMM 22)

说明： 此消息针对实施已检测到内存发生不可纠正的错误的用例。

也可能显示为 806f010c2016xxxx 或 0x806f010c2016xxxx

严重性： 错误

警报类别： 临界 - 内存

可维护： 是

CIM 信息： 前缀：PLAT 和标识： 0138

SNMP 陷阱标识： 41

自动通知支持： 是

用户响应： 1. 查找 IBM 支持 Web 站点上适用于此内存错误的适当的保留提示或固件更新。 2. 将受影响的 DIMM（根据主板或事件日志上的错误指示灯所指示）换到其他内存通道或微处理器中。 3. 如果 DIMM 仍然存在此问题，请更换发生故障的 DIMM。 4. （仅限经过培训的技术人员）如果同一 DIMM 插槽上发生问题，请检查 DIMM 插槽。如果插槽含有任何异物或损坏，请更换主板。 5. （仅限经过培训的技术人员）卸下受影响的微处理器，然后检查微处理器插座引脚以查看是否存在任何已损坏的引脚。如果发现损坏，请更换主板。 6. （仅限经过培训的技术人员）更换受影响的微处理器。 7. 如果服务器固件版本低于 UEFI V1.10，那么请手动重新启用所有受影响的 DIMM。 如果服务器固件版本为 UEFI V1.10 或更高版本，请切断并重新连接服务器电源，然后重新启动服务器。 8. （仅限经过培训的技术服务人员）更换受影响的微处理器。

806f010c-2017xxxx Uncorrectable error detected for [PhysicalMemoryElementName] on Subsystem [MemoryElementName]. (DIMM 23)

说明： 此消息针对实施已检测到内存发生不可纠正的错误的用例。

也可能显示为 806f010c2017xxxx 或 0x806f010c2017xxxx

严重性： 错误

警报类别： 临界 - 内存

可维护： 是

CIM 信息： 前缀：PLAT 和标识： 0138

SNMP 陷阱标识： 41

自动通知支持： 是

用户响应： 1. 查找 IBM 支持 Web 站点上适用于此内存错误的适当的保留提示或固件更新。 2. 将受影响的 DIMM（根据主板或事件日志上的错误指示灯所指示）换到其他内存通道或微处理器中。 3. 如果 DIMM 仍然存在此问题，请更换发生故障的 DIMM。 4. （仅限经过培训的技术人员）如果同一 DIMM 插槽上发生问题，请检查 DIMM 插槽。如果插槽含有任何异物或损坏，请更换主板。 5. （仅限经过培训的技术人员）卸下受影响的微处理器，然后检查微处理器插座引脚以查看是否存在任何已损坏的引脚。如果发现损坏，请更换主板。 6. （仅限经过培训的技术人员）更换受影响的微处理器。 7. 如果服务器固件版本低于 UEFI V1.10，那么请手动重新启用所有受影响的 DIMM。 如果服务器固件版本为 UEFI V1.10 或更高版本，请切断并重新连接服务器电源，然后重新启动服务器。 8. （仅限经过培训的技术服务人员）更换受影响的微处理器。

806f010c-2018xxxx Uncorrectable error detected for [PhysicalMemoryElementName] on Subsystem [MemoryElementName]. (DIMM 24)

说明： 此消息针对实施已检测到内存发生不可纠正的错误的用例。

也可能显示为 806f010c2018xxxx 或 0x806f010c2018xxxx

严重性： 错误

警报类别： 临界 - 内存

可维护： 是

CIM 信息： 前缀：PLAT 和标识： 0138

SNMP 陷阱标识： 41

自动通知支持： 是

用户响应： 1. 查找 IBM 支持 Web 站点上适用于此内存错误的适当的保留提示或固件更新。 2. 将受影响的 DIMM（根据主板或事件日志上的错误指示灯所指示）换到其他内存通道或微处理器中。 3. 如果 DIMM 仍然存在此问题，请更换发生故障的 DIMM。 4. （仅限经过培训的技术人员）如果同一 DIMM 插槽上发生问题，请检查 DIMM 插槽。如果插槽含有任何异物或损坏，请更换主板。 5. （仅限经过培训的技术人员）卸下受影响的微处理器，然后检查微处理器插座引脚以查看是否存在任何已损坏的引脚。如果发现损坏，请更换主板。 6. （仅限经过培训的技术人员）更换受影响的微处理器。 7. 如果服务器固件版本低于 UEFI V1.10，那么请手动重新启用所有受影响的 DIMM。 如果服务器固件版本为 UEFI V1.10 或更高版本，请切断并重新连接服务器电源，然后重新启动服务器。 8. （仅限经过培训的技术服务人员）更换受影响的微处理器。

806f010c-2581xxxx Uncorrectable error detected for [PhysicalMemoryElementName] on Subsystem [MemoryElementName]. (All DIMMS)

说明： 此消息针对实施已检测到内存发生不可纠正的错误的用例。

也可能显示为 806f010c2581xxxx 或 0x806f010c2581xxxx

严重性： 错误

警报类别： 临界 - 内存

可维护： 是

CIM 信息： 前缀：PLAT 和标识： 0138

SNMP 陷阱标识： 41

自动通知支持： 是

用户响应： 1. 查找 IBM 支持 Web 站点上适用于此内存错误的适当的保留提示或固件更新。 2. 将受影响的 DIMM（根据主板或事件日志上的错误指示灯所指示）换到其他内存通道或微处理器中。 3. 如果 DIMM 仍然存在此问题，请更换发生故障的 DIMM。 4. （仅限经过培训的技术人员）如果同一 DIMM 插槽上发生问题，请检查 DIMM 插槽。如果插槽含有任何异物或损坏，请更换主板。 5. （仅限经过培训的技术人员）卸下受影响的微处理器，然后检查微处理器插座引脚以查看是否存在任何已损坏的引脚。如果发现损坏，请更换主板。 6. （仅限经过培训的技术人员）更换受影响的微处理器。 7. 如果服务器固件版本低于 UEFI V1.10，那么请手动重新启用所有受影响的 DIMM。 如果服务器固件版本为 UEFI V1.10 或更高版本，请切断并重新连接服务器电源，然后重新启动服务器。 8. （仅限经过培训的技术服务人员）更换受影响的微处理器。 其中一个 DIMM：

806f010d-0400xxxx The Drive [StorageVolumeElementName] has been disabled due to a detected fault. (Drive 0)

说明： 此消息针对实施已检测到某个驱动器因发生故障而被禁用的用例。

也可能显示为 806f010d0400xxxx 或 0x806f010d0400xxxx

严重性： 错误

警报类别： 临界 - 硬盘驱动器

可维护： 是

CIM 信息： 前缀：PLAT 和标识： 0164

SNMP 陷阱标识： 5

自动通知支持： 是

用户响应： 1. 在驱动器 n 上运行硬盘驱动器诊断测试。 2. 重新安装以下组件：a. 硬盘驱动器（在重新安装驱动器前等待 1 分钟或更长时间） b. 用于连接主板和底板的电缆 3. 按所示顺序逐个更换以下组件（每更换一个组件后都要重新启动服务器）： a. 硬盘驱动器 b. 用于连接主板和底板的电缆 c. 硬盘驱动器底板（n = 硬盘驱动器编号）

806f010d-0401xxxx The Drive [StorageVolumeElementName] has been disabled due to a detected fault. (Drive 1)

说明： 此消息针对实施已检测到某个驱动器因发生故障而被禁用的用例。

也可能显示为 806f010d0401xxxx 或 0x806f010d0401xxxx

严重性： 错误

警报类别： 临界 - 硬盘驱动器

可维护： 是

CIM 信息： 前缀：PLAT 和标识： 0164

SNMP 陷阱标识： 5

自动通知支持： 是

用户响应： 1. 在驱动器 n 上运行硬盘驱动器诊断测试。 2. 重新安装以下组件：a. 硬盘驱动器（在重新安装驱动器前等待 1 分钟或更长时间） b. 用于连接主板和底板的电缆 3. 按所示顺序逐个更换以下组件（每更换一个组件后都要重新启动服务器）： a. 硬盘驱动器 b. 用于连接主板和底板的电缆 c. 硬盘驱动器底板（n = 硬盘驱动器编号）

806f010d-0402xxxx The Drive [StorageVolumeElementName] has been disabled due to a detected fault. (Drive 2)

说明： 此消息针对实施已检测到某个驱动器因发生故障而被禁用的用例。

也可能显示为 806f010d0402xxxx 或 0x806f010d0402xxxx

严重性： 错误

警报类别： 临界 - 硬盘驱动器

可维护： 是

CIM 信息： 前缀：PLAT 和标识： 0164

SNMP 陷阱标识： 5

自动通知支持： 是

用户响应： 1. 在驱动器 n 上运行硬盘驱动器诊断测试。 2. 重新安装以下组件：a. 硬盘驱动器（在重新安装驱动器前等待 1 分钟或更长时间） b. 用于连接主板和底板的电缆 3. 按所示顺序逐个更换以下组件（每更换一个组件后都要重新启动

服务器）： a. 硬盘驱动器 b. 用于连接主板和底板的电缆 c. 硬盘驱动器底板（n = 硬盘驱动器编号）

806f010d-0403xxxx The Drive [StorageVolumeElementName] has been disabled due to a detected fault. (Drive 3)

说明： 此消息针对实施已检测到某个驱动器因发生故障而被禁用的用例。

也可能显示为 806f010d0403xxxx 或 0x806f010d0403xxxx

严重性： 错误

警报类别： 临界 - 硬盘驱动器

可维护： 是

CIM 信息： 前缀：PLAT 和标识： 0164

SNMP 陷阱标识： 5

自动通知支持： 是

用户响应： 1. 在驱动器 n 上运行硬盘驱动器诊断测试。 2. 重新安装以下组件：a. 硬盘驱动器（在重新安装驱动器前等待 1 分钟或更长时间） b. 用于连接主板和底板的电缆 3. 按所示顺序逐个更换以下组件（每更换一个组件后都要重新启动服务器）： a. 硬盘驱动器 b. 用于连接主板和底板的电缆 c. 硬盘驱动器底板（n = 硬盘驱动器编号）

806f010d-0404xxxx The Drive [StorageVolumeElementName] has been disabled due to a detected fault. (Drive 4)

说明： 此消息针对实施已检测到某个驱动器因发生故障而被禁用的用例。

也可能显示为 06f010d0404xxxx 或 0x806f010d0404xxxx

严重性： 错误

警报类别： 临界 - 硬盘驱动器

可维护： 是

CIM 信息： 前缀：PLAT 和标识： 0164

SNMP 陷阱标识： 5

自动通知支持： 是

用户响应： 1. 在驱动器 n 上运行硬盘驱动器诊断测试。 2. 重新安装以下组件：a. 硬盘驱动器（在重新安装驱动器前等待 1 分钟或更长时间） b. 用于连接主板和底板的电缆 3. 按所示顺序逐个更换以下组件（每更换一个组件后都要重新启动服务器）： a. 硬盘驱动器 b. 用于连接主板和底板的电缆 c. 硬盘驱动器底板（n = 硬盘驱动器编号）

806f010d-0405xxxx The Drive [StorageVolumeElementName] has been disabled due to a detected fault. (Drive 5)

说明： 此消息针对实施已检测到某个驱动器因发生故障而被禁用的用例。

也可能显示为 806f010d0405xxxx 或 0x806f010d0405xxxx

严重性： 错误

警报类别： 临界 - 硬盘驱动器

可维护： 是

CIM 信息： 前缀：PLAT 和标识： 0164

SNMP 陷阱标识： 5

自动通知支持： 是

用户响应： 1. 在驱动器 n 上运行硬盘驱动器诊断测试。 2. 重新安装以下组件：a. 硬盘驱动器（在重新安装驱动器前等待 1 分钟或更长时间） b. 用于连接主板和底板的电缆 3. 按所示顺序逐个更换以下组件（每更换一个组件后都要重新启动服务器）： a. 硬盘驱动器 b. 用于连接主板和底板的电缆 c. 硬盘驱动器底板（n = 硬盘驱动器编号）

806f010d-0406xxxx The Drive [StorageVolumeElementName] has been disabled due to a detected fault. (Drive 6)

说明： 此消息针对实施已检测到某个驱动器因发生故障而被禁用的用例。

也可能显示为 806f010d0406xxxx 或 0x806f010d0406xxxx

严重性： 错误

警报类别： 临界 - 硬盘驱动器

可维护： 是

CIM 信息： 前缀：PLAT 和标识： 0164

SNMP 陷阱标识： 5

自动通知支持： 是

用户响应： 1. 在驱动器 n 上运行硬盘驱动器诊断测试。 2. 重新安装以下组件：a. 硬盘驱动器（在重新安装驱动器前等待 1 分钟或更长时间） b. 用于连接主板和底板的电缆 3. 按所示顺序逐个更换以下组件（每更换一个组件后都要重新启动服务器）： a. 硬盘驱动器 b. 用于连接主板和底板的电缆 c. 硬盘驱动器底板（n = 硬盘驱动器编号）

806f010d-0407xxxx The Drive [StorageVolumeElementName] has been disabled due to a detected fault. (Drive 7)

说明： 此消息针对实施已检测到某个驱动器因发生故障而被禁用的用例。

也可能显示为 806f010d0407xxxx 或 0x806f010d0407xxxx

严重性： 错误

警报类别： 临界 - 硬盘驱动器

可维护： 是

CIM 信息： 前缀：PLAT 和标识： 0164

SNMP 陷阱标识： 5

自动通知支持： 是

用户响应： 1. 在驱动器 n 上运行硬盘驱动器诊断测试。 2. 重新安装以下组件：a. 硬盘驱动器（在重新安装驱动器前等待 1 分钟或更长时间） b. 用于连接主板和底板的电缆 3. 按所示顺序逐个更换以下组件（每更换一个组件后都要重新启动

服务器）： a. 硬盘驱动器 b. 用于连接主板和底板的电缆 c. 硬盘驱动器底板（n = 硬盘驱动器编号）

806f010f-2201xxxx The System [ComputerSystemElementName] encountered a firmware hang. (Firmware Error)

说明： 此消息针对实施已检测到系统固件挂起的用例。

也可能显示为 806f010f2201xxxx 或 0x806f010f2201xxxx

严重性： 错误

警报类别： 系统 - 引导故障

可维护： 是

CIM 信息： 前缀：PLAT 和标识： 0186

SNMP 陷阱标识： 25

自动通知支持： 否

用户响应： 1. 确保服务器满足开启所需的最低配置（请参阅“电源指示灯”）。 2. 在主页面上更新服务器固件。 要点：某些集群解决方案需要特定的代码级别或协调的代码更新。如果该设备是集群解决方案的一部分，请在更新代码之前验证集群解决方案是否支持最新级别的代码。 3. （仅限经过培训的技术人员）更换主板。

806f0113-0301xxxx A bus timeout has occurred on system [ComputerSystemElementName]. (CPU 1 PECI)

说明： 此消息针对实施已检测到总线超时的用例。

也可能显示为 806f01130301xxxx 或 0x806f01130301xxxx

严重性： 错误

警报类别： 临界 - 其他

可维护： 是

CIM 信息： 前缀：PLAT 和标识： 0224

SNMP 陷阱标识： 50

自动通知支持： 否

用户响应： 1. 重新安装微处理器，然后重新启动服务器。 2. 更换微处理器 n。（n = 微处理器编号）

806f0113-0302xxxx A bus timeout has occurred on system [ComputerSystemElementName]. (CPU 2 PECI)

说明： 此消息针对实施已检测到总线超时的用例。

也可能显示为 806f01130302xxxx 或 0x806f01130302xxxx

严重性： 错误

警报类别： 临界 - 其他

可维护： 是

CIM 信息： 前缀：PLAT 和标识： 0224

SNMP 陷阱标识： 50

自动通知支持： 否

用户响应： 1. 重新安装微处理器，然后重新启动服务器。 2. 更换微处理器 n。（n = 微处理器编号）

806f011b-0701xxxx The connector [PhysicalConnectorElementName] has encountered a configuration error. (Front USB)

说明： 此消息针对实施已检测到互连配置错误的用例。

也可能显示为 806f011b0701xxxx 或 0x806f011b0701xxxx

严重性： 错误

警报类别： 临界 - 其他

可维护： 是

CIM 信息： 前缀：PLAT 和标识： 0266

SNMP 陷阱标识： 50

自动通知支持： 是

用户响应： 如果指定的传感器为前部 USB 接口，请重置主板上的前部 USB 电缆。 如果指定的传感器为前部视频接口，请重置主板上的前部视频电缆。 如果指定的传感器为电源开关线，请完成以下步骤，直到问题解决为止： 1. 重新安装主板上的电源开关电缆。 2. 更换电源开关电缆。 3. （仅限经过培训的技术人员）更换超级电容器 n.（n = 超级电容器编号） 4. （仅限经过培训的技术人员）更换主板。前部视频：

806f0123-2101xxxx Reboot of system [ComputerSystemElementName] initiated by [WatchdogElementName]. (IPMI Watchdog)

说明： 此消息是针对实施已检测到“发生了看守程序所执行的重新引导”的用例。

也可能显示为 806f01232101xxxx 或 0x806f01232101xxxx

严重性： 参考

警报类别： 系统 - 其他

可维护： 否

CIM 信息： 前缀：PLAT 和标识： 0370

SNMP 陷阱标识：

自动通知支持： 否

用户响应： 无需任何操作；仅供参考。

806f0125-0c01xxxx [ManagedElementName] detected as absent. (Front Panel)

说明： 此消息针对实施已检测到“不存在受管元素”的用例。

也可能显示为 806f01250c01xxxx 或 0x806f01250c01xxxx

严重性： 参考

警报类别： 系统 - 其他

可维护： 否

CIM 信息： 前缀：PLAT 和标识：0392

SNMP 陷阱标识：

自动通知支持： 否

用户响应： 无需任何操作；仅供参考。

806f0125-1001xxxx [ManagedElementName] detected as absent. (PCI Riser 1)

说明： 此消息针对实施已检测到“不存在受管元素”的用例。

也可能显示为 806f01251001xxxx 或 0x806f01251001xxxx

严重性： 参考

警报类别： 系统 - 其他

可维护： 否

CIM 信息： 前缀：PLAT 和标识：0392

SNMP 陷阱标识：

自动通知支持： 否

用户响应： 无需任何操作；仅供参考。

806f0125-1002xxxx [ManagedElementName] detected as absent. (PCI Riser 2)

说明： 此消息针对实施已检测到“不存在受管元素”的用例。

也可能显示为 806f01251002xxxx 或 0x806f01251002xxxx

严重性： 参考

警报类别： 系统 - 其他

可维护： 否

CIM 信息： 前缀：PLAT 和标识：0392

SNMP 陷阱标识：

自动通知支持： 否

用户响应： 无需任何操作；仅供参考。

806f0125-2c01xxxx [ManagedElementName] detected as absent. (Mezz Card)

说明： 此消息针对实施已检测到“不存在受管元素”的用例。

也可能显示为 806f01252c01xxxx 或 0x806f01252c01xxxx

严重性： 参考

警报类别： 系统 - 其他

可维护： 否

CIM 信息： 前缀：PLAT 和标识：0392

SNMP 陷阱标识：

自动通知支持： 否

用户响应： 无需任何操作；仅供参考。

806f0207-0301xxxx [ProcessorElementName] has Failed with FRB1/BIST condition. (CPU 1)

说明： 此消息针对实施已检测到处理器发生故障 - 出现 FRB1/BIST 情况的用例。

也可能显示为 806f02070301xxxx 或 0x806f02070301xxxx

严重性： 错误

警报类别： 临界 - CPU

可维护： 是

CIM 信息： 前缀：PLAT 和标识： 0044

SNMP 陷阱标识： 40

自动通知支持： 是

用户响应： 1. 确保为所有适配器和标准设备（例如，以太网、SCSI 和 SAS）安装了最新级别的固件和设备驱动程序。要点：某些集群解决方案需要特定的代码级别或协调的代码更新。如果该设备是集群解决方案的一部分，请在更新代码之前验证集群解决方案是否支持最新级别的代码。 2. 将固件（UEFI 和 IMM）更新到最新级别（请参阅“更新固件”）。 3. 运行 DSA 程序。 4. 重新安装适配器。 5. 更换适配器。 6. （仅限经过培训的技术人员）更换微处理器 n。 7. （仅限经过培训的技术人员）更换主板。（n = 微处理器编号）

806f0207-0302xxxx [ProcessorElementName] has Failed with FRB1/BIST condition. (CPU 2)

说明： 此消息针对实施已检测到处理器发生故障 - 出现 FRB1/BIST 情况的用例。

也可能显示为 806f02070302xxxx 或 0x806f02070302xxxx

严重性： 错误

警报类别： 临界 - CPU

可维护： 是

CIM 信息： 前缀：PLAT 和标识： 0044

SNMP 陷阱标识： 40

自动通知支持： 是

用户响应： 1. 确保为所有适配器和标准设备（例如，以太网、SCSI 和 SAS）安装了最新级别的固件和设备驱动程序。要点：某些集群解决方案需要特定的代码级别或协调的代码更新。如果该设备是集群解决方案的一部分，请在更新代码之前验证集群解决方案是否支持最新级别的代码。 2. 将固件（UEFI 和 IMM）更新到最新级别（请参阅“更新固件”）。 3. 运行 DSA 程序。 4. 重新安装适配器。 5. 更换适配器。 6. （仅限经过培训的技术人员）更换微处理器 n。 7. （仅限经过培训的技术人员）更换主板。（n = 微处理器编号）

806f0207-2584xxxx [ProcessorElementName] has Failed with FRB1/BIST condition. (All CPUs)

说明： 此消息针对实施已检测到处理器发生故障 - 出现 FRB1/BIST 情况的用例。

也可能显示为 806f02072584xxxx 或 0x806f02072584xxxx

严重性： 错误

警报类别： 临界 - CPU

可维护： 是

CIM 信息： 前缀：PLAT 和标识： 0044

SNMP 陷阱标识： 40

自动通知支持： 是

用户响应： 1. 确保为所有适配器和标准设备（例如，以太网、SCSI 和 SAS）安装了最新级别的固件和设备驱动程序。要点：某些集群解决方案需要特定的代码级别或协调的代码更新。如果该设备是集群解决方案的一部分，请在更新代码之前验证集群解决方案是否支持最新级别的代码。 2. 将固件（UEFI 和 IMM）更新到最新级别（请参阅“更新固件”）。 3. 运行 DSA 程序。 4. 重新安装适配器。 5. 更换适配器。 6. （仅限经过培训的技术人员）更换微处理器 n。 7. （仅限经过培训的技术人员）更换主板。（n = 微处理器编号） 其中一个 CPU：

806f020d-0400xxxx Failure Predicted on drive [StorageVolumeElementName] for array [ComputerSystemElementName]. (Drive 0)

说明： 此消息针对实施已检测到预计有阵列故障的用例。

也可能显示为 806f020d0400xxxx 或 0x806f020d0400xxxx

严重性： 警告

警报类别： 系统 - 预测的故障

可维护： 是

CIM 信息： 前缀：PLAT 和标识： 0168

SNMP 陷阱标识： 27

自动通知支持： 是

用户响应： 1. 在驱动器 n 上运行硬盘驱动器诊断测试。 2. 重新安装以下组件：a. 硬盘驱动器 b. 用于连接主板和底板的电缆。 3. 按所示顺序逐个更换以下组件（每更换一个组件后都要重新启动服务器）： a. 硬盘驱动器。 b. 用于连接主板和底板的电缆。 c. 硬盘驱动器底板。（n = 硬盘驱动器编号）

806f020d-0401xxxx Failure Predicted on drive [StorageVolumeElementName] for array [ComputerSystemElementName]. (Drive 1)

说明： 此消息针对实施已检测到预计有阵列故障的用例。

也可能显示为 806f020d0401xxxx 或 0x806f020d0401xxxx

严重性： 警告

警报类别： 系统 - 预测的故障

可维护： 是

CIM 信息： 前缀：PLAT 和标识： 0168

SNMP 陷阱标识： 27

自动通知支持： 是

用户响应： 1. 在驱动器 n 上运行硬盘驱动器诊断测试。 2. 重新安装以下组件：a. 硬盘驱动器 b. 用于连接主板和底板

的电缆。 3. 按所示顺序逐个更换以下组件（每更换一个组件后都要重新启动服务器）： a. 硬盘驱动器。 b. 用于连接主板和底板的电缆。 c. 硬盘驱动器底板。（n = 硬盘驱动器编号）

806f020d-0402xxxx Failure Predicted on drive [StorageVolumeElementName] for array [ComputerSystemElementName]. (Drive 2)

说明： 此消息针对实施已检测到预计有阵列故障的用例。

也可能显示为 806f020d0402xxxx 或 0x806f020d0402xxxx

严重性： 警告

警报类别： 系统 - 预测的故障

可维护： 是

CIM 信息： 前缀：PLAT 和标识： 0168

SNMP 陷阱标识： 27

自动通知支持： 是

用户响应： 1. 在驱动器 n 上运行硬盘驱动器诊断测试。 2. 重新安装以下组件：a. 硬盘驱动器 b. 用于连接主板和底板的电缆。 3. 按所示顺序逐个更换以下组件（每更换一个组件后都要重新启动服务器）： a. 硬盘驱动器。 b. 用于连接主板和底板的电缆。 c. 硬盘驱动器底板。（n = 硬盘驱动器编号）

806f020d-0403xxxx Failure Predicted on drive [StorageVolumeElementName] for array [ComputerSystemElementName]. (Drive 3)

说明： 此消息针对实施已检测到预计有阵列故障的用例。

也可能显示为 806f020d0403xxxx 或 0x806f020d0403xxxx

严重性： 警告

警报类别： 系统 - 预测的故障

可维护： 是

CIM 信息： 前缀：PLAT 和标识： 0168

SNMP 陷阱标识： 27

自动通知支持： 是

用户响应： 1. 在驱动器 n 上运行硬盘驱动器诊断测试。 2. 重新安装以下组件：a. 硬盘驱动器 b. 用于连接主板和底板的电缆。 3. 按所示顺序逐个更换以下组件（每更换一个组件后都要重新启动服务器）： a. 硬盘驱动器。 b. 用于连接主板和底板的电缆。 c. 硬盘驱动器底板。（n = 硬盘驱动器编号）

806f020d-0404xxxx Failure Predicted on drive [StorageVolumeElementName] for array [ComputerSystemElementName]. (Drive 4)

说明： 此消息针对实施已检测到预计有阵列故障的用例。

也可能显示为 806f020d0404xxxx 或 0x806f020d0404xxxx

严重性： 警告

警报类别： 系统 - 预测的故障

可维护： 是

CIM 信息： 前缀：PLAT 和标识： 0168

SNMP 陷阱标识： 27

自动通知支持： 是

用户响应： 1. 在驱动器 n 上运行硬盘驱动器诊断测试。 2. 重新安装以下组件：a. 硬盘驱动器 b. 用于连接主板和底板的电缆。 3. 按所示顺序逐个更换以下组件（每更换一个组件后都要重新启动服务器）： a. 硬盘驱动器。 b. 用于连接主板和底板的电缆。 c. 硬盘驱动器底板。（n = 硬盘驱动器编号）

806f020d-0405xxxx Failure Predicted on drive [StorageVolumeElementName] for array [ComputerSystemElementName]. (Drive 5)

说明： 此消息针对实施已检测到预计有阵列故障的用例。

也可能显示为 806f020d0405xxxx 或 0x806f020d0405xxxx

严重性： 警告

警报类别： 系统 - 预测的故障

可维护： 是

CIM 信息： 前缀：PLAT 和标识： 0168

SNMP 陷阱标识： 27

自动通知支持： 是

用户响应： 1. 在驱动器 n 上运行硬盘驱动器诊断测试。 2. 重新安装以下组件：a. 硬盘驱动器 b. 用于连接主板和底板的电缆。 3. 按所示顺序逐个更换以下组件（每更换一个组件后都要重新启动服务器）： a. 硬盘驱动器。 b. 用于连接主板和底板的电缆。 c. 硬盘驱动器底板。（n = 硬盘驱动器编号）

806f020d-0406xxxx Failure Predicted on drive [StorageVolumeElementName] for array [ComputerSystemElementName]. (Drive 6)

说明： 此消息针对实施已检测到预计有阵列故障的用例。

也可能显示为 806f020d0406xxxx 或 0x806f020d0406xxxx

严重性： 警告

警报类别： 系统 - 预测的故障

可维护： 是

CIM 信息： 前缀：PLAT 和标识： 0168

SNMP 陷阱标识： 27

自动通知支持： 是

用户响应： 1. 在驱动器 n 上运行硬盘驱动器诊断测试。 2. 重新安装以下组件：a. 硬盘驱动器 b. 用于连接主板和底板的电缆。 3. 按所示顺序逐个更换以下组件（每更换一个组件后都要重新启动服务器）： a. 硬盘驱动器。 b. 用于连接主

板和底板的电缆。 c. 硬盘驱动器底板。（n = 硬盘驱动器编号）

806f020d-0407xxxx Failure Predicted on drive [StorageVolumeElementName] for array [ComputerSystemElementName]. (Drive 7)

说明： 此消息针对实施已检测到预计有阵列故障的用例。

也可能显示为 806f020d0407xxxx 或 0x806f020d0407xxxx

严重性： 警告

警报类别： 系统 - 预测的故障

可维护： 是

CIM 信息： 前缀：PLAT 和标识： 0168

SNMP 陷阱标识： 27

自动通知支持： 是

用户响应： 1. 在驱动器 n 上运行硬盘驱动器诊断测试。 2. 重新安装以下组件：a. 硬盘驱动器 b. 用于连接主板和底板的电缆。 3. 按所示顺序逐个更换以下组件（每更换一个组件后都要重新启动服务器）： a. 硬盘驱动器。 b. 用于连接主板和底板的电缆。 c. 硬盘驱动器底板。（n = 硬盘驱动器编号）

806f0223-2101xxxx Powering off system [ComputerSystemElementName] initiated by [WatchdogElementName]. (IPMI Watchdog)

说明： 此消息是针对实施已检测到“发生了看守程序所执行的电源关闭”的用例。

也可能显示为 806f02232101xxxx 或 0x806f02232101xxxx

严重性： 参考

警报类别： 系统 - 其他

可维护： 否

CIM 信息： 前缀：PLAT 和标识： 0372

SNMP 陷阱标识：

自动通知支持： 否

用户响应： 无需任何操作；仅供参考。

806f0308-0a01xxxx [PowerSupplyElementName] has lost input. (Power Supply 1)

说明： 此消息针对实施已检测到具有输入的电源已丢失的用例。

也可能显示为 806f03080a01xxxx 或 0x806f03080a01xxxx

严重性： 参考

警报类别： 系统 - 其他

可维护： 否

CIM 信息： 前缀：PLAT 和标识： 0100

SNMP 陷阱标识：

自动通知支持： 否

用户响应： 1. 重新连接电源线。 2. 检查电源 n 指示灯。 3. 请参阅“电源指示灯”以获取更多信息。（n = 电源编号）

806f0308-0a02xxxx [PowerSupplyElementName] has lost input. (Power Supply 2)

说明： 此消息针对实施已检测到具有输入的电源已丢失的用例。

也可能显示为 806f03080a02xxxx 或 0x806f03080a02xxxx

严重性： 参考

警报类别： 系统 - 其他

可维护： 否

CIM 信息： 前缀：PLAT 和标识： 0100

SNMP 陷阱标识：

自动通知支持： 否

用户响应： 1. 重新连接电源线。 2. 检查电源 n 指示灯。 3. 请参阅“电源指示灯”以获取更多信息。（n = 电源编号）

806f030c-2001xxxx Scrub Failure for [PhysicalMemoryElementName] on Subsystem [MemoryElementName]. (DIMM 1)

说明： 此消息针对实施已检测到内存清理故障的用例。

也可能显示为 806f030c2001xxxx 或 0x806f030c2001xxxx

严重性： 错误

警报类别： 临界 - 内存

可维护： 是

CIM 信息： 前缀：PLAT 和标识： 0136

SNMP 陷阱标识： 41

自动通知支持： 否

用户响应： 注：每次安装或卸下 DIMM 时，必须断开服务器电源；然后，等待 10 秒钟后才能重新启动服务器。 1. 查找 IBM 支持 Web 站点上适用于此内存错误的适当的保留提示或固件更新。 2. 确保 DIM 已安装到位，而且 DIMM 插槽中不存在任何异物。然后，重试同一个 DIMM。 3. 如果问题与 DIMM 有关，请更换由错误指示灯所指示的发生故障的 DIMM。 4. 如果问题发生在同一 DIMM 插槽上，那么将受影响的 DIMM（如主板上错误指示灯或事件日志所指示）换到其他内存通道或微处理器中。 5. （仅限经过培训的技术人员）如果同一 DIMM 插槽上发生问题，请检查 DIMM 插槽。如果插槽含有任何异物或损坏，请更换主板。 6. （仅限经过培训的技术服务人员）卸下受影响的微处理器，然后检查微处理器插座引脚以查看是否存在任何已损坏的引脚。如果发现损坏，请更换主板。 7. （仅限经过培训的技术服务人员）如果问题与微处理器插座引脚有关，那么更换主板。

806f030c-2002xxxx Scrub Failure for [PhysicalMemoryElementName] on Subsystem [MemoryElementName]. (DIMM 2)

说明： 此消息针对实施已检测到内存清理故障的用例。

也可能显示为 806f030c2002xxxx 或 0x806f030c2002xxxx

严重性： 错误

警报类别： 临界 - 内存

可维护： 是

CIM 信息： 前缀：PLAT 和标识： 0136

SNMP 陷阱标识： 41

自动通知支持： 否

用户响应： 注：每次安装或卸下 DIMM 时，必须断开服务器电源；然后，等待 10 秒钟后才能重新启动服务器。 1. 查找 IBM 支持 Web 站点上适用于此内存错误的适当的保留提示或固件更新。 2. 确保 DIM 已安装到位，而且 DIMM 插槽中不存在任何异物。然后，重试同一个 DIMM。 3. 如果问题与 DIMM 有关，请更换由错误指示灯所指示的发生故障的 DIMM。 4. 如果问题发生在同一 DIMM 插槽上，那么将受影响的 DIMM（如主板上错误指示灯或事件日志所指示）换到其他内存通道或微处理器中。 5. （仅限经过培训的技术人员）如果同一 DIMM 插槽上发生问题，请检查 DIMM 插槽。如果插槽含有任何异物或损坏，请更换主板。 6. （仅限经过培训的技术服务人员）卸下受影响的微处理器，然后检查微处理器插座引脚以查看是否存在任何已损坏的引脚。如果发现损坏，请更换主板。 7. （仅限经过培训的技术服务人员）如果问题与微处理器插座引脚有关，那么更换主板。

806f030c-2003xxxx Scrub Failure for [PhysicalMemoryElementName] on Subsystem [MemoryElementName]. (DIMM 3)

说明： 此消息针对实施已检测到内存清理故障的用例。

也可能显示为 806f030c2003xxxx 或 0x806f030c2003xxxx

严重性： 错误

警报类别： 临界 - 内存

可维护： 是

CIM 信息： 前缀：PLAT 和标识： 0136

SNMP 陷阱标识： 41

自动通知支持： 否

用户响应： 注：每次安装或卸下 DIMM 时，必须断开服务器电源；然后，等待 10 秒钟后才能重新启动服务器。 1. 查找 IBM 支持 Web 站点上适用于此内存错误的适当的保留提示或固件更新。 2. 确保 DIM 已安装到位，而且 DIMM 插槽中不存在任何异物。然后，重试同一个 DIMM。 3. 如果问题与 DIMM 有关，请更换由错误指示灯所指示的发生故障的 DIMM。 4. 如果问题发生在同一 DIMM 插槽上，那么将受影响的 DIMM（如主板上错误指示灯或事件日志所指示）换到其他内存通道或微处理器中。 5. （仅限经过培训的技术人员）如果同一 DIMM 插槽上发生问题，请检查 DIMM 插槽。如果插槽含有任何异物或损坏，请更换主板。 6. （仅限经过培训的技术服务人员）卸下受影响的微处理器，然后检查微处理器插座引脚以查看是否存在任何已损坏的引脚。如果发现损坏，请更换主板。 7. （仅限经过培训的技术服务人员）如果问题与微处理器插座引脚有关，那么更换主板。

806f030c-2004xxxx Scrub Failure for [PhysicalMemoryElementName] on Subsystem [MemoryElementName]. (DIMM 4)

说明： 此消息针对实施已检测到内存清理故障的用例。

也可能显示为 806f030c2004xxxx 或 0x806f030c2004xxxx

严重性： 错误

警报类别： 临界 - 内存

可维护： 是

CIM 信息： 前缀：PLAT 和标识： 0136

SNMP 陷阱标识： 41

自动通知支持： 否

用户响应： 注：每次安装或卸下 DIMM 时，必须断开服务器电源；然后，等待 10 秒钟后才能重新启动服务器。 1. 查找 IBM 支持 Web 站点上适用于此内存错误的适当的保留提示或固件更新。 2. 确保 DIM 已安装到位，而且 DIMM 插槽中不存在任何异物。然后，重试同一个 DIMM。 3. 如果问题与 DIMM 有关，请更换由错误指示灯所指示的发生故障的 DIMM。 4. 如果问题发生在同一 DIMM 插槽上，那么将受影响的 DIMM（如主板上错误指示灯或事件日志所指示）换到其他内存通道或微处理器中。 5. （仅限经过培训的技术人员）如果同一 DIMM 插槽上发生问题，请检查 DIMM 插槽。如果插槽含有任何异物或损坏，请更换主板。 6. （仅限经过培训的技术服务人员）卸下受影响的微处理器，然后检查微处理器插座引脚以查看是否存在任何已损坏的引脚。如果发现损坏，请更换主板。 7. （仅限经过培训的技术服务人员）如果问题与微处理器插座引脚有关，那么更换主板。

806f030c-2005xxxx Scrub Failure for [PhysicalMemoryElementName] on Subsystem [MemoryElementName]. (DIMM 5)

说明： 此消息针对实施已检测到内存清理故障的用例。

也可能显示为 806f030c2005xxxx 或 0x806f030c2005xxxx

严重性： 错误

警报类别： 临界 - 内存

可维护： 是

CIM 信息： 前缀：PLAT 和标识： 0136

SNMP 陷阱标识： 41

自动通知支持： 否

用户响应： 注：每次安装或卸下 DIMM 时，必须断开服务器电源；然后，等待 10 秒钟后才能重新启动服务器。 1. 查找 IBM 支持 Web 站点上适用于此内存错误的适当的保留提示或固件更新。 2. 确保 DIM 已安装到位，而且 DIMM 插槽中不存在任何异物。然后，重试同一个 DIMM。 3. 如果问题与 DIMM 有关，请更换由错误指示灯所指示的发生故障的 DIMM。 4. 如果问题发生在同一 DIMM 插槽上，那么将受影响的 DIMM（如主板上错误指示灯或事件日志所指示）换到其他内存通道或微处理器中。 5. （仅限经过培训的技术人员）如果同一 DIMM 插槽上发生问题，请检查 DIMM 插槽。如果插槽含有任何异物或损坏，请更换主板。 6. （仅限经过培训的技术服务人员）卸下受影响的微处理器，然后检查微处理器插座引脚以查看是否存在任何已损坏的引脚。如果发现损坏，请更换主板。 7. （仅限经过培训的技术服务人员）如果问题与微处理器插座引脚有关，那么更换主板。

806f030c-2006xxxx Scrub Failure for [PhysicalMemoryElementName] on Subsystem [MemoryElementName]. (DIMM 6)

说明： 此消息针对实施已检测到内存清理故障的用例。

也可能显示为 806f030c2006xxxx 或 0x806f030c2006xxxx

严重性： 错误

警报类别： 临界 - 内存

可维护： 是

CIM 信息： 前缀：PLAT 和标识： 0136

SNMP 陷阱标识： 41

自动通知支持： 否

用户响应： 注：每次安装或卸下 DIMM 时，必须断开服务器电源；然后，等待 10 秒钟后才能重新启动服务器。 1. 查找 IBM 支持 Web 站点上适用于此内存错误的适当的保留提示或固件更新。 2. 确保 DIM 已安装到位，而且 DIMM 插槽中不存在任何异物。然后，重试同一个 DIMM。 3. 如果问题与 DIMM 有关，请更换由错误指示灯所指示的发生故障的 DIMM。 4. 如果问题发生在同一 DIMM 插槽上，那么将受影响的 DIMM（如主板上错误指示灯或事件日志所指示）换到其他内存通道或微处理器中。 5. （仅限经过培训的技术人员）如果同一 DIMM 插槽上发生问题，请检查 DIMM 插槽。如果插槽含有任何异物或损坏，请更换主板。 6. （仅限经过培训的技术服务人员）卸下受影响的微处理器，然后检查微处理器插座引脚以查看是否存在任何已损坏的引脚。如果发现损坏，请更换主板。 7. （仅限经过培训的技术服务人员）如果问题与微处理器插座引脚有关，那么更换主板。

806f030c-2007xxxx Scrub Failure for [PhysicalMemoryElementName] on Subsystem [MemoryElementName]. (DIMM 7)

说明： 此消息针对实施已检测到内存清理故障的用例。

也可能显示为 806f030c2007xxxx 或 0x806f030c2007xxxx

严重性： 错误

警报类别： 临界 - 内存

可维护： 是

CIM 信息： 前缀：PLAT 和标识： 0136

SNMP 陷阱标识： 41

自动通知支持： 否

用户响应： 注：每次安装或卸下 DIMM 时，必须断开服务器电源；然后，等待 10 秒钟后才能重新启动服务器。 1. 查找 IBM 支持 Web 站点上适用于此内存错误的适当的保留提示或固件更新。 2. 确保 DIM 已安装到位，而且 DIMM 插槽中不存在任何异物。然后，重试同一个 DIMM。 3. 如果问题与 DIMM 有关，请更换由错误指示灯所指示的发生故障的 DIMM。 4. 如果问题发生在同一 DIMM 插槽上，那么将受影响的 DIMM（如主板上错误指示灯或事件日志所指示）换到其他内存通道或微处理器中。 5. （仅限经过培训的技术人员）如果同一 DIMM 插槽上发生问题，请检查 DIMM 插槽。如果插槽含有任何异物或损坏，请更换主板。 6. （仅限经过培训的技术服务人员）卸下受影响的微处理器，然后检查微处理器插座引脚以查看是否存在任何已损坏的引脚。如果发现损坏，请更换主板。 7. （仅限经过培训的技术服务人员）如果问题与微处理器插座引脚有关，那么更换主板。

806f030c-2008xxxx Scrub Failure for [PhysicalMemoryElementName] on Subsystem [MemoryElementName]. (DIMM 8)

说明： 此消息针对实施已检测到内存清理故障的用例。

也可能显示为 806f030c2008xxxx 或 0x806f030c2008xxxx

严重性： 错误

警报类别： 临界 - 内存

可维护： 是

CIM 信息： 前缀：PLAT 和标识： 0136

SNMP 陷阱标识： 41

自动通知支持： 否

用户响应： 注：每次安装或卸下 DIMM 时，必须断开服务器电源；然后，等待 10 秒钟后才能重新启动服务器。 1. 查找 IBM 支持 Web 站点上适用于此内存错误的适当的保留提示或固件更新。 2. 确保 DIM 已安装到位，而且 DIMM 插槽中不存在任何异物。然后，重试同一个 DIMM。 3. 如果问题与 DIMM 有关，请更换由错误指示灯所指示的发生故障的 DIMM。 4. 如果问题发生在同一 DIMM 插槽上，那么将受影响的 DIMM（如主板上错误指示灯或事件日志所指示）换到其他内存通道或微处理器中。 5. （仅限经过培训的技术人员）如果同一 DIMM 插槽上发生问题，请检查 DIMM 插槽。如果插槽含有任何异物或损坏，请更换主板。 6. （仅限经过培训的技术服务人员）卸下受影响的微处理器，然后检查微处理器插座引脚以查看是否存在任何已损坏的引脚。如果发现损坏，请更换主板。 7. （仅限经过培训的技术服务人员）如果问题与微处理器插座引脚有关，那么更换主板。

806f030c-2009xxxx Scrub Failure for [PhysicalMemoryElementName] on Subsystem [MemoryElementName]. (DIMM 9)

说明： 此消息针对实施已检测到内存清理故障的用例。

也可能显示为 806f030c2009xxxx 或 0x806f030c2009xxxx

严重性： 错误

警报类别： 临界 - 内存

可维护： 是

CIM 信息： 前缀：PLAT 和标识： 0136

SNMP 陷阱标识： 41

自动通知支持： 否

用户响应： 注：每次安装或卸下 DIMM 时，必须断开服务器电源；然后，等待 10 秒钟后才能重新启动服务器。 1. 查找 IBM 支持 Web 站点上适用于此内存错误的适当的保留提示或固件更新。 2. 确保 DIM 已安装到位，而且 DIMM 插槽中不存在任何异物。然后，重试同一个 DIMM。 3. 如果问题与 DIMM 有关，请更换由错误指示灯所指示的发生故障的 DIMM。 4. 如果问题发生在同一 DIMM 插槽上，那么将受影响的 DIMM（如主板上错误指示灯或事件日志所指示）换到其他内存通道或微处理器中。 5. （仅限经过培训的技术人员）如果同一 DIMM 插槽上发生问题，请检查 DIMM 插槽。如果插槽含有任何异物或损坏，请更换主板。 6. （仅限经过培训的技术服务人员）卸下受影响的微处理器，然后检查微处理器插座引脚以查看是否存在任何已损坏的引脚。如果发现损坏，请更换主板。 7. （仅限经过培训的技术服务人员）如果问题与微处理器插座引脚有关，那么更换主板。

806f030c-200axxxx Scrub Failure for [PhysicalMemoryElementName] on Subsystem [MemoryElementName]. (DIMM 10)

说明： 此消息针对实施已检测到内存清理故障的用例。

也可能显示为 806f030c200axxxx 或 0x806f030c200axxxx

严重性： 错误

警报类别： 临界 - 内存

可维护： 是

CIM 信息： 前缀：PLAT 和标识： 0136

SNMP 陷阱标识： 41

自动通知支持： 否

用户响应： 注：每次安装或卸下 DIMM 时，必须断开服务器电源；然后，等待 10 秒钟后才能重新启动服务器。 1. 查找 IBM 支持 Web 站点上适用于此内存错误的适当的保留提示或固件更新。 2. 确保 DIM 已安装到位，而且 DIMM 插槽中不存在任何异物。然后，重试同一个 DIMM。 3. 如果问题与 DIMM 有关，请更换由错误指示灯所指示的发生故障的 DIMM。 4. 如果问题发生在同一 DIMM 插槽上，那么将受影响的 DIMM（如主板上错误指示灯或事件日志所指示）换到其他内存通道或微处理器中。 5. （仅限经过培训的技术人员）如果同一 DIMM 插槽上发生问题，请检查 DIMM 插槽。如果插槽含有任何异物或损坏，请更换主板。 6. （仅限经过培训的技术服务人员）卸下受影响的微处理器，然后检查微处理器插座引脚以查看是否存在任何已损坏的引脚。如果发现损坏，请更换主板。 7. （仅限经过培训的技术服务人员）如果问题与微处理器插座引脚有关，那么更换主板。

806f030c-200bxxxx Scrub Failure for [PhysicalMemoryElementName] on Subsystem [MemoryElementName]. (DIMM 11)

说明： 此消息针对实施已检测到内存清理故障的用例。

也可能显示为 806f030c200bxxxx 或 0x806f030c200bxxxx

严重性： 错误

警报类别： 临界 - 内存

可维护： 是

CIM 信息： 前缀：PLAT 和标识： 0136

SNMP 陷阱标识： 41

自动通知支持： 否

用户响应： 注：每次安装或卸下 DIMM 时，必须断开服务器电源；然后，等待 10 秒钟后才能重新启动服务器。 1. 查找 IBM 支持 Web 站点上适用于此内存错误的适当的保留提示或固件更新。 2. 确保 DIM 已安装到位，而且 DIMM 插槽中不存在任何异物。然后，重试同一个 DIMM。 3. 如果问题与 DIMM 有关，请更换由错误指示灯所指示的发生故障的 DIMM。 4. 如果问题发生在同一 DIMM 插槽上，那么将受影响的 DIMM（如主板上错误指示灯或事件日志所指示）换到其他内存通道或微处理器中。 5. （仅限经过培训的技术人员）如果同一 DIMM 插槽上发生问题，请检查 DIMM 插槽。如果插槽含有任何异物或损坏，请更换主板。 6. （仅限经过培训的技术服务人员）卸下受影响的微处理器，然后检查微处理器插座引脚以查看是否存在任何已损坏的引脚。如果发现损坏，请更换主板。 7. （仅限经过培训的技术服务人员）如果问题与微处理器插座引脚有关，那么更换主板。

806f030c-200cxxxx Scrub Failure for [PhysicalMemoryElementName] on Subsystem [MemoryElementName]. (DIMM 12)

说明： 此消息针对实施已检测到内存清理故障的用例。

也可能显示为 806f030c200cxxxx 或 0x806f030c200cxxxx

严重性： 错误

警报类别： 临界 - 内存

可维护： 是

CIM 信息： 前缀：PLAT 和标识： 0136

SNMP 陷阱标识： 41

自动通知支持： 否

用户响应： 注：每次安装或卸下 DIMM 时，必须断开服务器电源；然后，等待 10 秒钟后才能重新启动服务器。 1. 查找 IBM 支持 Web 站点上适用于此内存错误的适当的保留提示或固件更新。 2. 确保 DIM 已安装到位，而且 DIMM 插槽中不存在任何异物。然后，重试同一个 DIMM。 3. 如果问题与 DIMM 有关，请更换由错误指示灯所指示的发生故障的 DIMM。 4. 如果问题发生在同一 DIMM 插槽上，那么将受影响的 DIMM（如主板上错误指示灯或事件日志所指示）换到其他内存通道或微处理器中。 5. （仅限经过培训的技术人员）如果同一 DIMM 插槽上发生问题，请检查 DIMM 插槽。如果插槽含有任何异物或损坏，请更换主板。 6. （仅限经过培训的技术服务人员）卸下受影响的微处理器，然后检查微处理器插座引脚以查看是否存在任何已损坏的引脚。如果发现损坏，请更换主板。 7. （仅限经过培训的技术服务人员）如果问题与微处理器插座引脚有关，那么更换主板。

806f030c-200dxxxx Scrub Failure for [PhysicalMemoryElementName] on Subsystem [MemoryElementName]. (DIMM 13)

说明： 此消息针对实施已检测到内存清理故障的用例。

也可能显示为 806f030c200dxxxx 或 0x806f030c200dxxxx

严重性： 错误

警报类别： 临界 - 内存

可维护： 是

CIM 信息： 前缀：PLAT 和标识： 0136

SNMP 陷阱标识： 41

自动通知支持： 否

用户响应： 注：每次安装或卸下 DIMM 时，必须断开服务器电源；然后，等待 10 秒钟后才能重新启动服务器。 1. 查找 IBM 支持 Web 站点上适用于此内存错误的适当的保留提示或固件更新。 2. 确保 DIM 已安装到位，而且 DIMM 插槽中不存在任何异物。然后，重试同一个 DIMM。 3. 如果问题与 DIMM 有关，请更换由错误指示灯所指示的发生故障的 DIMM。 4. 如果问题发生在同一 DIMM 插槽上，那么将受影响的 DIMM（如主板上错误指示灯或事件日志所指示）换到其他内存通道或微处理器中。 5. （仅限经过培训的技术人员）如果同一 DIMM 插槽上发生问题，请检查 DIMM 插槽。如果插槽含有任何异物或损坏，请更换主板。 6. （仅限经过培训的技术服务人员）卸下受影响的微处理器，然后检查微处理器插座引脚以查看是否存在任何已损坏的引脚。如果发现损坏，请更换主板。 7. （仅限经过培训的技术服务人员）如果问题与微处理器插座引脚有关，那么更换主板。

806f030c-200exxxx Scrub Failure for [PhysicalMemoryElementName] on Subsystem [MemoryElementName]. (DIMM 14)

说明： 此消息针对实施已检测到内存清理故障的用例。

也可能显示为 806f030c200exxxx 或 0x806f030c200exxxx

严重性： 错误

警报类别： 临界 - 内存

可维护： 是

CIM 信息： 前缀：PLAT 和标识： 0136

SNMP 陷阱标识： 41

自动通知支持： 否

用户响应： 注：每次安装或卸下 DIMM 时，必须断开服务器电源；然后，等待 10 秒钟后才能重新启动服务器。 1. 查找 IBM 支持 Web 站点上适用于此内存错误的适当的保留提示或固件更新。 2. 确保 DIM 已安装到位，而且 DIMM 插槽中不存在任何异物。然后，重试同一个 DIMM。 3. 如果问题与 DIMM 有关，请更换由错误指示灯所指示的发生故障的 DIMM。 4. 如果问题发生在同一 DIMM 插槽上，那么将受影响的 DIMM（如主板上错误指示灯或事件日志所指示）换到其他内存通道或微处理器中。 5. （仅限经过培训的技术人员）如果同一 DIMM 插槽上发生问题，请检查 DIMM 插槽。如果插槽含有任何异物或损坏，请更换主板。 6. （仅限经过培训的技术服务人员）卸下受影响的微处理器，然后检查微处理器插座引脚以查看是否存在任何已损坏的引脚。如果发现损坏，请更换主板。 7. （仅限经过培训的技术服务人员）如果问题与微处理器插座引脚有关，那么更换主板。

806f030c-200fxxxx Scrub Failure for [PhysicalMemoryElementName] on Subsystem [MemoryElementName]. (DIMM 15)

说明： 此消息针对实施已检测到内存清理故障的用例。

也可能显示为 806f030c200fxxxx 或 0x806f030c200fxxxx

严重性： 错误

警报类别： 临界 - 内存

可维护： 是

CIM 信息： 前缀：PLAT 和标识： 0136

SNMP 陷阱标识： 41

自动通知支持： 否

用户响应： 注：每次安装或卸下 DIMM 时，必须断开服务器电源；然后，等待 10 秒钟后才能重新启动服务器。 1. 查找 IBM 支持 Web 站点上适用于此内存错误的适当的保留提示或固件更新。 2. 确保 DIM 已安装到位，而且 DIMM 插槽中不存在任何异物。然后，重试同一个 DIMM。 3. 如果问题与 DIMM 有关，请更换由错误指示灯所指示的发生故障的 DIMM。 4. 如果问题发生在同一 DIMM 插槽上，那么将受影响的 DIMM（如主板上错误指示灯或事件日志所指示）换到其他内存通道或微处理器中。 5. （仅限经过培训的技术人员）如果同一 DIMM 插槽上发生问题，请检查 DIMM 插槽。如果插槽含有任何异物或损坏，请更换主板。 6. （仅限经过培训的技术服务人员）卸下受影响的微处理器，然后检查微处理器插座引脚以查看是否存在任何已损坏的引脚。如果发现损坏，请更换主板。 7. （仅限经过培训的技术服务人员）如果问题与微处理器插座引脚有关，那么更换主板。

806f030c-2010xxxx Scrub Failure for [PhysicalMemoryElementName] on Subsystem [MemoryElementName]. (DIMM 16)

说明： 此消息针对实施已检测到内存清理故障的用例。

也可能显示为 806f030c2010xxxx 或 0x806f030c2010xxxx

严重性： 错误

警报类别： 临界 - 内存

可维护： 是

CIM 信息： 前缀：PLAT 和标识： 0136

SNMP 陷阱标识： 41

自动通知支持： 否

用户响应： 注：每次安装或卸下 DIMM 时，必须断开服务器电源；然后，等待 10 秒钟后才能重新启动服务器。 1. 查找 IBM 支持 Web 站点上适用于此内存错误的适当的保留提示或固件更新。 2. 确保 DIM 已安装到位，而且 DIMM 插槽中不存在任何异物。然后，重试同一个 DIMM。 3. 如果问题与 DIMM 有关，请更换由错误指示灯所指示的发生故障的 DIMM。 4. 如果问题发生在同一 DIMM 插槽上，那么将受影响的 DIMM（如主板上错误指示灯或事件日志所指示）换到其他内存通道或微处理器中。 5. （仅限经过培训的技术人员）如果同一 DIMM 插槽上发生问题，请检查 DIMM 插槽。如果插槽含有任何异物或损坏，请更换主板。 6. （仅限经过培训的技术服务人员）卸下受影响的微处理器，然后检查微处理器插座引脚以查看是否存在任何已损坏的引脚。如果发现损坏，请更换主板。 7. （仅限经过培训的技术服务人员）如果问题与微处理器插座引脚有关，那么更换主板。

806f030c-2011xxxx Scrub Failure for [PhysicalMemoryElementName] on Subsystem [MemoryElementName]. (DIMM 17)

说明： 此消息针对实施已检测到内存清理故障的用例。

也可能显示为 806f030c2011xxxx 或 0x806f030c2011xxxx

严重性： 错误

警报类别： 临界 - 内存

可维护： 是

CIM 信息： 前缀：PLAT 和标识： 0136

SNMP 陷阱标识： 41

自动通知支持： 否

用户响应： 注：每次安装或卸下 DIMM 时，必须断开服务器电源；然后，等待 10 秒钟后才能重新启动服务器。 1. 查找 IBM 支持 Web 站点上适用于此内存错误的适当的保留提示或固件更新。 2. 确保 DIM 已安装到位，而且 DIMM 插槽中不存在任何异物。然后，重试同一个 DIMM。 3. 如果问题与 DIMM 有关，请更换由错误指示灯所指示的发生故障的 DIMM。 4. 如果问题发生在同一 DIMM 插槽上，那么将受影响的 DIMM（如主板上错误指示灯或事件日志所指示）换到其他内存通道或微处理器中。 5. （仅限经过培训的技术人员）如果同一 DIMM 插槽上发生问题，请检查 DIMM 插槽。如果插槽含有任何异物或损坏，请更换主板。 6. （仅限经过培训的技术服务人员）卸下受影响的微处理器，然后检查微处理器插座引脚以查看是否存在任何已损坏的引脚。如果发现损坏，请更换主板。 7. （仅限经过培训的技术服务人员）如果问题与微处理器插座引脚有关，那么更换主板。

806f030c-2012xxxx Scrub Failure for [PhysicalMemoryElementName] on Subsystem [MemoryElementName]. (DIMM 18)

说明： 此消息针对实施已检测到内存清理故障的用例。

也可能显示为 806f030c2012xxxx 或 0x806f030c2012xxxx

严重性： 错误

警报类别： 临界 - 内存

可维护： 是

CIM 信息： 前缀：PLAT 和标识： 0136

SNMP 陷阱标识： 41

自动通知支持： 否

用户响应： 注：每次安装或卸下 DIMM 时，必须断开服务器电源；然后，等待 10 秒钟后才能重新启动服务器。 1. 查找 IBM 支持 Web 站点上适用于此内存错误的适当的保留提示或固件更新。 2. 确保 DIM 已安装到位，而且 DIMM 插槽中不存在任何异物。然后，重试同一个 DIMM。 3. 如果问题与 DIMM 有关，请更换由错误指示灯所指示的发生故障的 DIMM。 4. 如果问题发生在同一 DIMM 插槽上，那么将受影响的 DIMM（如主板上错误指示灯或事件日志所指示）换到其他内存通道或微处理器中。 5. （仅限经过培训的技术人员）如果同一 DIMM 插槽上发生问题，请检查 DIMM 插槽。如果插槽含有任何异物或损坏，请更换主板。 6. （仅限经过培训的技术服务人员）卸下受影响的微处理器，然后检查微处理器插座引脚以查看是否存在任何已损坏的引脚。如果发现损坏，请更换主板。 7. （仅限经过培训的技术服务人员）如果问题与微处理器插座引脚有关，那么更换主板。

806f030c-2013xxxx Scrub Failure for [PhysicalMemoryElementName] on Subsystem [MemoryElementName]. (DIMM 19)

说明： 此消息针对实施已检测到内存清理故障的用例。

也可能显示为 806f030c2013xxxx 或 0x806f030c2013xxxx

严重性： 错误

警报类别： 临界 - 内存

可维护： 是

CIM 信息： 前缀：PLAT 和标识： 0136

SNMP 陷阱标识： 41

自动通知支持： 否

用户响应： 注：每次安装或卸下 DIMM 时，必须断开服务器电源；然后，等待 10 秒钟后才能重新启动服务器。 1. 查找 IBM 支持 Web 站点上适用于此内存错误的适当的保留提示或固件更新。 2. 确保 DIM 已安装到位，而且 DIMM 插槽中不存在任何异物。然后，重试同一个 DIMM。 3. 如果问题与 DIMM 有关，请更换由错误指示灯所指示的发生故障的 DIMM。 4. 如果问题发生在同一 DIMM 插槽上，那么将受影响的 DIMM（如主板上错误指示灯或事件日志所指示）换到其他内存通道或微处理器中。 5. （仅限经过培训的技术人员）如果同一 DIMM 插槽上发生问题，请检查 DIMM 插槽。如果插槽含有任何异物或损坏，请更换主板。 6. （仅限经过培训的技术服务人员）卸下受影响的微处理器，然后检查微处理器插座引脚以查看是否存在任何已损坏的引脚。如果发现损坏，请更换主板。 7. （仅限经过培训的技术服务人员）如果问题与微处理器插座引脚有关，那么更换主板。

806f030c-2014xxxx Scrub Failure for [PhysicalMemoryElementName] on Subsystem [MemoryElementName]. (DIMM 20)

说明： 此消息针对实施已检测到内存清理故障的用例。

也可能显示为 806f030c2014xxxx 或 0x806f030c2014xxxx

严重性： 错误

警报类别： 临界 - 内存

可维护： 是

CIM 信息： 前缀：PLAT 和标识： 0136

SNMP 陷阱标识： 41

自动通知支持： 否

用户响应： 注：每次安装或卸下 DIMM 时，必须断开服务器电源；然后，等待 10 秒钟后才能重新启动服务器。 1. 查找 IBM 支持 Web 站点上适用于此内存错误的适当的保留提示或固件更新。 2. 确保 DIM 已安装到位，而且 DIMM 插槽中不存在任何异物。然后，重试同一个 DIMM。 3. 如果问题与 DIMM 有关，请更换由错误指示灯所指示的发生故障的 DIMM。 4. 如果问题发生在同一 DIMM 插槽上，那么将受影响的 DIMM（如主板上错误指示灯或事件日志所指示）换到其他内存通道或微处理器中。 5. （仅限经过培训的技术人员）如果同一 DIMM 插槽上发生问题，请检查 DIMM 插槽。如果插槽含有任何异物或损坏，请更换主板。 6. （仅限经过培训的技术服务人员）卸下受影响的微处理器，然后检查微处理器插座引脚以查看是否存在任何已损坏的引脚。如果发现损坏，请更换主板。 7. （仅限经过培训的技术服务人员）如果问题与微处理器插座引脚有关，那么更换主板。

806f030c-2015xxxx Scrub Failure for [PhysicalMemoryElementName] on Subsystem [MemoryElementName]. (DIMM 21)

说明： 此消息针对实施已检测到内存清理故障的用例。

也可能显示为 806f030c2015xxxx 或 0x806f030c2015xxxx

严重性： 错误

警报类别： 临界 - 内存

可维护： 是

CIM 信息： 前缀：PLAT 和标识： 0136

SNMP 陷阱标识： 41

自动通知支持： 否

用户响应： 注：每次安装或卸下 DIMM 时，必须断开服务器电源；然后，等待 10 秒钟后才能重新启动服务器。 1. 查找 IBM 支持 Web 站点上适用于此内存错误的适当的保留提示或固件更新。 2. 确保 DIM 已安装到位，而且 DIMM 插槽中不存在任何异物。然后，重试同一个 DIMM。 3. 如果问题与 DIMM 有关，请更换由错误指示灯所指示的发生故障的 DIMM。 4. 如果问题发生在同一 DIMM 插槽上，那么将受影响的 DIMM（如主板上错误指示灯或事件日志所指示）换到其他内存通道或微处理器中。 5. （仅限经过培训的技术人员）如果同一 DIMM 插槽上发生问题，请检查 DIMM 插槽。如果插槽含有任何异物或损坏，请更换主板。 6. （仅限经过培训的技术服务人员）卸下受影响的微处理器，然后检查微处理器插座引脚以查看是否存在任何已损坏的引脚。如果发现损坏，请更换主板。 7. （仅限经过培训的技术服务人员）如果问题与微处理器插座引脚有关，那么更换主板。

806f030c-2016xxxx Scrub Failure for [PhysicalMemoryElementName] on Subsystem [MemoryElementName]. (DIMM 22)

说明： 此消息针对实施已检测到内存清理故障的用例。

也可能显示为 806f030c2016xxxx 或 0x806f030c2016xxxx

严重性： 错误

警报类别： 临界 - 内存

可维护： 是

CIM 信息： 前缀：PLAT 和标识： 0136

SNMP 陷阱标识： 41

自动通知支持： 否

用户响应： 注：每次安装或卸下 DIMM 时，必须断开服务器电源；然后，等待 10 秒钟后才能重新启动服务器。 1. 查找 IBM 支持 Web 站点上适用于此内存错误的适当的保留提示或固件更新。 2. 确保 DIM 已安装到位，而且 DIMM 插槽中不存在任何异物。然后，重试同一个 DIMM。 3. 如果问题与 DIMM 有关，请更换由错误指示灯所指示的发生故障的 DIMM。 4. 如果问题发生在同一 DIMM 插槽上，那么将受影响的 DIMM（如主板上错误指示灯或事件日志所指示）换到其他内存通道或微处理器中。 5. （仅限经过培训的技术人员）如果同一 DIMM 插槽上发生问题，请检查 DIMM 插槽。如果插槽含有任何异物或损坏，请更换主板。 6. （仅限经过培训的技术服务人员）卸下受影响的微处理器，然后检查微处理器插座引脚以查看是否存在任何已损坏的引脚。如果发现损坏，请更换主板。 7. （仅限经过培训的技术服务人员）如果问题与微处理器插座引脚有关，那么更换主板。

806f030c-2017xxxx Scrub Failure for [PhysicalMemoryElementName] on Subsystem [MemoryElementName]. (DIMM 23)

说明： 此消息针对实施已检测到内存清理故障的用例。

也可能显示为 806f030c2017xxxx 或 0x806f030c2017xxxx

严重性： 错误

警报类别： 临界 - 内存

可维护： 是

CIM 信息： 前缀：PLAT 和标识： 0136

SNMP 陷阱标识： 41

自动通知支持： 否

用户响应： 注：每次安装或卸下 DIMM 时，必须断开服务器电源；然后，等待 10 秒钟后才能重新启动服务器。 1. 查找 IBM 支持 Web 站点上适用于此内存错误的适当的保留提示或固件更新。 2. 确保 DIM 已安装到位，而且 DIMM 插槽中不存在任何异物。然后，重试同一个 DIMM。 3. 如果问题与 DIMM 有关，请更换由错误指示灯所指示的发生故障的 DIMM。 4. 如果问题发生在同一 DIMM 插槽上，那么将受影响的 DIMM（如主板上错误指示灯或事件日志所指示）换到其他内存通道或微处理器中。 5. （仅限经过培训的技术人员）如果同一 DIMM 插槽上发生问题，请检查 DIMM 插槽。如果插槽含有任何异物或损坏，请更换主板。 6. （仅限经过培训的技术服务人员）卸下受影响的微处理器，然后检查微处理器插座引脚以查看是否存在任何已损坏的引脚。如果发现损坏，请更换主板。 7. （仅限经过培训的技术服务人员）如果问题与微处理器插座引脚有关，那么更换主板。

806f030c-2018xxxx Scrub Failure for [PhysicalMemoryElementName] on Subsystem [MemoryElementName]. (DIMM 24)

说明： 此消息针对实施已检测到内存清理故障的用例。

也可能显示为 806f030c2018xxxx 或 0x806f030c2018xxxx

严重性： 错误

警报类别： 临界 - 内存

可维护： 是

CIM 信息： 前缀：PLAT 和标识： 0136

SNMP 陷阱标识： 41

自动通知支持： 否

用户响应： 注：每次安装或卸下 DIMM 时，必须断开服务器电源；然后，等待 10 秒钟后才能重新启动服务器。 1. 查找 IBM 支持 Web 站点上适用于此内存错误的适当的保留提示或固件更新。 2. 确保 DIM 已安装到位，而且 DIMM 插槽中不存在任何异物。然后，重试同一个 DIMM。 3. 如果问题与 DIMM 有关，请更换由错误指示灯所指示的发生故障的 DIMM。 4. 如果问题发生在同一 DIMM 插槽上，那么将受影响的 DIMM（如主板上错误指示灯或事件日志所指示）换到其他内存通道或微处理器中。 5. （仅限经过培训的技术人员）如果同一 DIMM 插槽上发生问题，请检查 DIMM 插槽。如果插槽含有任何异物或损坏，请更换主板。 6. （仅限经过培训的技术服务人员）卸下受影响的微处理器，然后检查微处理器插座引脚以查看是否存在任何已损坏的引脚。如果发现损坏，请更换主板。 7. （仅限经过培训的技术服务人员）如果问题与微处理器插座引脚有关，那么更换主板。

806f0313-1701xxxx A software NMI has occurred on system [ComputerSystemElementName]. (NMI State)

说明： 此消息是针对实施已检测到“软件 NMI”的用例。

也可能显示为 806f03131701xxxx 或 0x806f03131701xxxx

严重性： 错误

警报类别： 临界 - 其他

可维护： 是

CIM 信息： 前缀：PLAT 和标识： 0228

SNMP 陷阱标识： 50

自动通知支持： 否

用户响应： 1. 检查设备驱动程序。 2. 重新安装设备驱动程序。 3. 将所有设备驱动程序更新到最新级别。 4. 更新固件（UEFI 和 IMM）。

806f0323-2101xxxx Power cycle of system [ComputerSystemElementName] initiated by watchdog [WatchdogElementName]. (IPMI Watchdog)

说明： 此消息是针对实施已检测到“发生了看守程序所执行的电源关闭再打开”的用例。

也可能显示为 806f03232101xxxx 或 0x806f03232101xxxx

严重性： 参考

警报类别： 系统 - 其他

可维护： 否

CIM 信息： 前缀：PLAT 和标识： 0374

SNMP 陷阱标识：

自动通知支持： 否

用户响应： 无需任何操作；仅供参考。

806f040c-2001xxxx [PhysicalMemoryElementName] Disabled on Subsystem [MemoryElementName]. (DIMM 1)

说明： 此消息针对实施已检测到已禁用内存的用例。

也可能显示为 806f040c2001xxxx 或 0x806f040c2001xxxx

严重性： 参考

警报类别： 系统 - 其他

可维护： 否

CIM 信息： 前缀：PLAT 和标识： 0131

SNMP 陷阱标识：

自动通知支持： 否

用户响应： 1. 确保 DIMM 安装正确。 2. 如果由于内存故障（内存不可纠正的错误或达到内存日志记录极限）而禁用 DIMM，那么按照对该错误事件的建议执行操作，然后重新启动服务器。 3. 查找 IBM 支持 Web 站点上适用于此内存事件的适当的保留提示或固件更新。如果日志中没有记录内存故障，并且所有 DIMM 插槽错误指示灯都未点亮，那么可以通过 Setup Utility 或 Advanced Settings Utility (ASU) 重新启用 DIMM。

806f040c-2002xxxx [PhysicalMemoryElementName] Disabled on Subsystem [MemoryElementName]. (DIMM 2)

说明： 此消息针对实施已检测到已禁用内存的用例。

也可能显示为 806f040c2002xxxx 或 0x806f040c2002xxxx

严重性： 参考

警报类别： 系统 - 其他

可维护： 否

CIM 信息： 前缀：PLAT 和标识： 0131

SNMP 陷阱标识：

自动通知支持： 否

用户响应： 1. 确保 DIMM 安装正确。 2. 如果由于内存故障（内存不可纠正的错误或达到内存日志记录极限）而禁用 DIMM，那么按照对该错误事件的建议执行操作，然后重新启动服务器。 3. 查找 IBM 支持 Web 站点上适用于此内存事件的适当的保留提示或固件更新。如果日志中没有记录内存故障，并且所有 DIMM 插槽错误指示灯都未点亮，那么可以通

过 Setup Utility 或 Advanced Settings Utility (ASU) 重新启用 DIMM。

806f040c-2003xxxx [PhysicalMemoryElementName] Disabled on Subsystem [MemoryElementName]. (DIMM 3)

说明： 此消息针对实施已检测到已禁用内存的用例。

也可能显示为 806f040c2003xxxx 或 0x806f040c2003xxxx

严重性： 参考

警报类别： 系统 - 其他

可维护： 否

CIM 信息： 前缀：PLAT 和标识： 0131

SNMP 陷阱标识：

自动通知支持： 否

用户响应： 1. 确保 DIMM 安装正确。 2. 如果由于内存故障（内存不可纠正的错误或达到内存日志记录极限）而禁用 DIMM，那么按照对该错误事件的建议执行操作，然后重新启动服务器。 3. 查找 IBM 支持 Web 站点上适用于此内存事件的适当的保留提示或固件更新。如果日志中没有记录内存故障，并且所有 DIMM 插槽错误指示灯都未点亮，那么可以通过 Setup Utility 或 Advanced Settings Utility (ASU) 重新启用 DIMM。

806f040c-2004xxxx [PhysicalMemoryElementName] Disabled on Subsystem [MemoryElementName]. (DIMM 4)

说明： 此消息针对实施已检测到已禁用内存的用例。

也可能显示为 806f040c2004xxxx 或 0x806f040c2004xxxx

严重性： 参考

警报类别： 系统 - 其他

可维护： 否

CIM 信息： 前缀：PLAT 和标识： 0131

SNMP 陷阱标识：

自动通知支持： 否

用户响应： 1. 确保 DIMM 安装正确。 2. 如果由于内存故障（内存不可纠正的错误或达到内存日志记录极限）而禁用 DIMM，那么按照对该错误事件的建议执行操作，然后重新启动服务器。 3. 查找 IBM 支持 Web 站点上适用于此内存事件的适当的保留提示或固件更新。如果日志中没有记录内存故障，并且所有 DIMM 插槽错误指示灯都未点亮，那么可以通过 Setup Utility 或 Advanced Settings Utility (ASU) 重新启用 DIMM。

806f040c-2005xxxx [PhysicalMemoryElementName] Disabled on Subsystem [MemoryElementName]. (DIMM 5)

说明： 此消息针对实施已检测到已禁用内存的用例。

也可能显示为 806f040c2005xxxx 或 0x806f040c2005xxxx

严重性： 参考

警报类别： 系统 - 其他

可维护： 否

CIM 信息： 前缀：PLAT 和标识： 0131

SNMP 陷阱标识：

自动通知支持： 否

用户响应： 1. 确保 DIMM 安装正确。 2. 如果由于内存故障（内存不可纠正的错误或达到内存日志记录极限）而禁用 DIMM，那么按照对该错误事件的建议执行操作，然后重新启动服务器。 3. 查找 IBM 支持 Web 站点上适用于此内存事件的适当的保留提示或固件更新。如果日志中没有记录内存故障，并且所有 DIMM 插槽错误指示灯都未点亮，那么可以通过 Setup Utility 或 Advanced Settings Utility (ASU) 重新启用 DIMM。

806f040c-2006xxxx [PhysicalMemoryElementName] Disabled on Subsystem [MemoryElementName]. (DIMM 6)

说明： 此消息针对实施已检测到已禁用内存的用例。

也可能显示为 806f040c2006xxxx 或 0x806f040c2006xxxx

严重性： 参考

警报类别： 系统 - 其他

可维护： 否

CIM 信息： 前缀：PLAT 和标识： 0131

SNMP 陷阱标识：

自动通知支持： 否

用户响应： 1. 确保 DIMM 安装正确。 2. 如果由于内存故障（内存不可纠正的错误或达到内存日志记录极限）而禁用 DIMM，那么按照对该错误事件的建议执行操作，然后重新启动服务器。 3. 查找 IBM 支持 Web 站点上适用于此内存事件的适当的保留提示或固件更新。如果日志中没有记录内存故障，并且所有 DIMM 插槽错误指示灯都未点亮，那么可以通过 Setup Utility 或 Advanced Settings Utility (ASU) 重新启用 DIMM。

806f040c-2007xxxx [PhysicalMemoryElementName] Disabled on Subsystem [MemoryElementName]. (DIMM 7)

说明： 此消息针对实施已检测到已禁用内存的用例。

也可能显示为 806f040c2007xxxx 或 0x806f040c2007xxxx

严重性： 参考

警报类别： 系统 - 其他

可维护： 否

CIM 信息： 前缀：PLAT 和标识： 0131

SNMP 陷阱标识：

自动通知支持： 否

用户响应： 1. 确保 DIMM 安装正确。 2. 如果由于内存故障（内存不可纠正的错误或达到内存日志记录极限）而禁用 DIMM，那么按照对该错误事件的建议执行操作，然后重新启动服务器。 3. 查找 IBM 支持 Web 站点上适用于此内存事件的适当的保留提示或固件更新。如果日志中没有记录内存故障，并且所有 DIMM 插槽错误指示灯都未点亮，那么可以通过 Setup Utility 或 Advanced Settings Utility (ASU) 重新启用 DIMM。

806f040c-2008xxxx [PhysicalMemoryElementName] Disabled on Subsystem [MemoryElementName]. (DIMM 8)

说明： 此消息针对实施已检测到已禁用内存的用例。

也可能显示为 806f040c2008xxxx 或 0x806f040c2008xxxx

严重性： 参考

警报类别： 系统 - 其他

可维护： 否

CIM 信息： 前缀：PLAT 和标识： 0131

SNMP 陷阱标识：

自动通知支持： 否

用户响应： 1. 确保 DIMM 安装正确。 2. 如果由于内存故障（内存不可纠正的错误或达到内存日志记录极限）而禁用 DIMM，那么按照对该错误事件的建议执行操作，然后重新启动服务器。 3. 查找 IBM 支持 Web 站点上适用于此内存事件的适当的保留提示或固件更新。如果日志中没有记录内存故障，并且所有 DIMM 插槽错误指示灯都未点亮，那么可以通过 Setup Utility 或 Advanced Settings Utility (ASU) 重新启用 DIMM。

806f040c-2009xxxx [PhysicalMemoryElementName] Disabled on Subsystem [MemoryElementName]. (DIMM 9)

说明： 此消息针对实施已检测到已禁用内存的用例。

也可能显示为 806f040c2009xxxx 或 0x806f040c2009xxxx

严重性： 参考

警报类别： 系统 - 其他

可维护： 否

CIM 信息： 前缀：PLAT 和标识： 0131

SNMP 陷阱标识：

自动通知支持： 否

用户响应： 1. 确保 DIMM 安装正确。 2. 如果由于内存故障（内存不可纠正的错误或达到内存日志记录极限）而禁用 DIMM，那么按照对该错误事件的建议执行操作，然后重新启动服务器。 3. 查找 IBM 支持 Web 站点上适用于此内存事件的适当的保留提示或固件更新。如果日志中没有记录内存故障，并且所有 DIMM 插槽错误指示灯都未点亮，那么可以通过 Setup Utility 或 Advanced Settings Utility (ASU) 重新启用 DIMM。

806f040c-200axxxx [PhysicalMemoryElementName] Disabled on Subsystem [MemoryElementName]. (DIMM 10)

说明： 此消息针对实施已检测到已禁用内存的用例。

也可能显示为 806f040c200axxxx 或 0x806f040c200axxxx

严重性： 参考

警报类别： 系统 - 其他

可维护： 否

CIM 信息： 前缀：PLAT 和标识： 0131

SNMP 陷阱标识：

自动通知支持： 否

用户响应： 1. 确保 DIMM 安装正确。 2. 如果由于内存故障（内存不可纠正的错误或达到内存日志记录极限）而禁用 DIMM，那么按照对该错误事件的建议执行操作，然后重新启动服务器。 3. 查找 IBM 支持 Web 站点上适用于此内存事件的适当的保留提示或固件更新。如果日志中没有记录内存故障，并且所有 DIMM 插槽错误指示灯都未点亮，那么可以通过 Setup Utility 或 Advanced Settings Utility (ASU) 重新启用 DIMM。

806f040c-200bxxxx [PhysicalMemoryElementName] Disabled on Subsystem [MemoryElementName]. (DIMM 11)

说明： 此消息针对实施已检测到已禁用内存的用例。

也可能显示为 806f040c200bxxxx 或 0x806f040c200bxxxx

严重性： 参考

警报类别： 系统 - 其他

可维护： 否

CIM 信息： 前缀：PLAT 和标识： 0131

SNMP 陷阱标识：

自动通知支持： 否

用户响应： 1. 确保 DIMM 安装正确。 2. 如果由于内存故障（内存不可纠正的错误或达到内存日志记录极限）而禁用 DIMM，那么按照对该错误事件的建议执行操作，然后重新启动服务器。 3. 查找 IBM 支持 Web 站点上适用于此内存事件的适当的保留提示或固件更新。如果日志中没有记录内存故障，并且所有 DIMM 插槽错误指示灯都未点亮，那么可以通过 Setup Utility 或 Advanced Settings Utility (ASU) 重新启用 DIMM。

806f040c-200cxxxx [PhysicalMemoryElementName] Disabled on Subsystem [MemoryElementName]. (DIMM 12)

说明： 此消息针对实施已检测到已禁用内存的用例。

也可能显示为 806f040c200cxxxx 或 0x806f040c200cxxxx

严重性： 参考

警报类别： 系统 - 其他

可维护： 否

CIM 信息： 前缀：PLAT 和标识： 0131

SNMP 陷阱标识：

自动通知支持： 否

用户响应： 1. 确保 DIMM 安装正确。 2. 如果由于内存故障（内存不可纠正的错误或达到内存日志记录极限）而禁用 DIMM，那么按照对该错误事件的建议执行操作，然后重新启动服务器。 3. 查找 IBM 支持 Web 站点上适用于此内存事件的适当的保留提示或固件更新。如果日志中没有记录内存故障，并且所有 DIMM 插槽错误指示灯都未点亮，那么可以通过 Setup Utility 或 Advanced Settings Utility (ASU) 重新启用 DIMM。

806f040c-200dxxxx [PhysicalMemoryElementName] Disabled on Subsystem [MemoryElementName]. (DIMM 13)

说明： 此消息针对实施已检测到已禁用内存的用例。

也可能显示为 806f040c200dxxxx 或 0x806f040c200dxxxx

严重性： 参考

警报类别： 系统 - 其他

可维护： 否

CIM 信息： 前缀：PLAT 和标识： 0131

SNMP 陷阱标识：

自动通知支持： 否

用户响应： 1. 确保 DIMM 安装正确。 2. 如果由于内存故障（内存不可纠正的错误或达到内存日志记录极限）而禁用 DIMM，那么按照对该错误事件的建议执行操作，然后重新启动服务器。 3. 查找 IBM 支持 Web 站点上适用于此内存事件的适当的保留提示或固件更新。如果日志中没有记录内存故障，并且所有 DIMM 插槽错误指示灯都未点亮，那么可以通过 Setup Utility 或 Advanced Settings Utility (ASU) 重新启用 DIMM。

806f040c-200exxxx [PhysicalMemoryElementName] Disabled on Subsystem [MemoryElementName]. (DIMM 14)

说明： 此消息针对实施已检测到已禁用内存的用例。

也可能显示为 806f040c200exxxx 或 0x806f040c200exxxx

严重性： 参考

警报类别： 系统 - 其他

可维护： 否

CIM 信息： 前缀：PLAT 和标识： 0131

SNMP 陷阱标识：

自动通知支持： 否

用户响应： 1. 确保 DIMM 安装正确。 2. 如果由于内存故障（内存不可纠正的错误或达到内存日志记录极限）而禁用 DIMM，那么按照对该错误事件的建议执行操作，然后重新启动服务器。 3. 查找 IBM 支持 Web 站点上适用于此内存事件的适当的保留提示或固件更新。如果日志中没有记录内存故障，并且所有 DIMM 插槽错误指示灯都未点亮，那么可以通过 Setup Utility 或 Advanced Settings Utility (ASU) 重新启用 DIMM。

806f040c-200fxxxx [PhysicalMemoryElementName] Disabled on Subsystem [MemoryElementName]. (DIMM 15)

说明： 此消息针对实施已检测到已禁用内存的用例。

也可能显示为 806f040c200fxxxx 或 0x806f040c200fxxxx

严重性： 参考

警报类别： 系统 - 其他

可维护： 否

CIM 信息： 前缀：PLAT 和标识： 0131

SNMP 陷阱标识：

自动通知支持： 否

用户响应： 1. 确保 DIMM 安装正确。 2. 如果由于内存故障（内存不可纠正的错误或达到内存日志记录极限）而禁用 DIMM，那么按照对该错误事件的建议执行操作，然后重新启动服务器。 3. 查找 IBM 支持 Web 站点上适用于此内存事件的适当的保留提示或固件更新。如果日志中没有记录内存故障，并且所有 DIMM 插槽错误指示灯都未点亮，那么可以通过 Setup Utility 或 Advanced Settings Utility (ASU) 重新启用 DIMM。

806f040c-2010xxxx [PhysicalMemoryElementName] Disabled on Subsystem [MemoryElementName]. (DIMM 16)

说明： 此消息针对实施已检测到已禁用内存的用例。

也可能显示为 806f040c2010xxxx 或 0x806f040c2010xxxx

严重性： 参考

警报类别： 系统 - 其他

可维护： 否

CIM 信息： 前缀：PLAT 和标识： 0131

SNMP 陷阱标识：

自动通知支持： 否

用户响应： 1. 确保 DIMM 安装正确。 2. 如果由于内存故障（内存不可纠正的错误或达到内存日志记录极限）而禁用 DIMM，那么按照对该错误事件的建议执行操作，然后重新启动服务器。 3. 查找 IBM 支持 Web 站点上适用于此内存事件的适当的保留提示或固件更新。如果日志中没有记录内存故障，并且所有 DIMM 插槽错误指示灯都未点亮，那么可以通过 Setup Utility 或 Advanced Settings Utility (ASU) 重新启用 DIMM。

806f040c-2011xxxx [PhysicalMemoryElementName] Disabled on Subsystem [MemoryElementName]. (DIMM 17)

说明： 此消息针对实施已检测到已禁用内存的用例。

也可能显示为 806f040c2011xxxx 或 0x806f040c2011xxxx

严重性： 参考

警报类别： 系统 - 其他

可维护： 否

CIM 信息： 前缀：PLAT 和标识： 0131

SNMP 陷阱标识：

自动通知支持： 否

用户响应： 1. 确保 DIMM 安装正确。 2. 如果由于内存故障（内存不可纠正的错误或达到内存日志记录极限）而禁用 DIMM，那么按照对该错误事件的建议执行操作，然后重新启动服务器。 3. 查找 IBM 支持 Web 站点上适用于此内存事件的适当的保留提示或固件更新。如果日志中没有记录内存故障，并且所有 DIMM 插槽错误指示灯都未点亮，那么可以通过 Setup Utility 或 Advanced Settings Utility (ASU) 重新启用 DIMM。

806f040c-2012xxxx [PhysicalMemoryElementName] Disabled on Subsystem [MemoryElementName]. (DIMM 18)

说明： 此消息针对实施已检测到已禁用内存的用例。

也可能显示为 806f040c2012xxxx 或 0x806f040c2012xxxx

严重性： 参考

警报类别： 系统 - 其他

可维护： 否

CIM 信息： 前缀：PLAT 和标识： 0131

SNMP 陷阱标识：

自动通知支持： 否

用户响应： 1. 确保 DIMM 安装正确。 2. 如果由于内存故障（内存不可纠正的错误或达到内存日志记录极限）而禁用 DIMM，那么按照对该错误事件的建议执行操作，然后重新启动服务器。 3. 查找 IBM 支持 Web 站点上适用于此内存事件的适当的保留提示或固件更新。如果日志中没有记录内存故障，并且所有 DIMM 插槽错误指示灯都未点亮，那么可以通过 Setup Utility 或 Advanced Settings Utility (ASU) 重新启用 DIMM。

806f040c-2013xxxx [PhysicalMemoryElementName] Disabled on Subsystem [MemoryElementName]. (DIMM 19)

说明： 此消息针对实施已检测到已禁用内存的用例。

也可能显示为 806f040c2013xxxx 或 0x806f040c2013xxxx

严重性： 参考

警报类别： 系统 - 其他

可维护： 否

CIM 信息： 前缀：PLAT 和标识： 0131

SNMP 陷阱标识：

自动通知支持： 否

用户响应： 1. 确保 DIMM 安装正确。 2. 如果由于内存故障（内存不可纠正的错误或达到内存日志记录极限）而禁用 DIMM，那么按照对该错误事件的建议执行操作，然后重新启动服务器。 3. 查找 IBM 支持 Web 站点上适用于此内存事件的适当的保留提示或固件更新。如果日志中没有记录内存故障，并且所有 DIMM 插槽错误指示灯都未点亮，那么可以通过 Setup Utility 或 Advanced Settings Utility (ASU) 重新启用 DIMM。

806f040c-2014xxxx [PhysicalMemoryElementName] Disabled on Subsystem [MemoryElementName]. (DIMM 20)

说明： 此消息针对实施已检测到已禁用内存的用例。

也可能显示为 806f040c2014xxxx 或 0x806f040c2014xxxx

严重性： 参考

警报类别： 系统 - 其他

可维护： 否

CIM 信息： 前缀：PLAT 和标识： 0131

SNMP 陷阱标识：

自动通知支持： 否

用户响应： 1. 确保 DIMM 安装正确。 2. 如果由于内存故障（内存不可纠正的错误或达到内存日志记录极限）而禁用 DIMM，那么按照对该错误事件的建议执行操作，然后重新启动服务器。 3. 查找 IBM 支持 Web 站点上适用于此内存事件的适当的保留提示或固件更新。如果日志中没有记录内存故障，并且所有 DIMM 插槽错误指示灯都未点亮，那么可以通过 Setup Utility 或 Advanced Settings Utility (ASU) 重新启用 DIMM。

806f040c-2015xxxx [PhysicalMemoryElementName] Disabled on Subsystem [MemoryElementName]. (DIMM 21)

说明： 此消息针对实施已检测到已禁用内存的用例。

也可能显示为 806f040c2015xxxx 或 0x806f040c2015xxxx

严重性： 参考

警报类别： 系统 - 其他

可维护： 否

CIM 信息： 前缀：PLAT 和标识： 0131

SNMP 陷阱标识：

自动通知支持： 否

用户响应： 1. 确保 DIMM 安装正确。 2. 如果由于内存故障（内存不可纠正的错误或达到内存日志记录极限）而禁用 DIMM，那么按照对该错误事件的建议执行操作，然后重新启动服务器。 3. 查找 IBM 支持 Web 站点上适用于此内存事件的适当的保留提示或固件更新。如果日志中没有记录内存故障，并且所有 DIMM 插槽错误指示灯都未点亮，那么可以通过 Setup Utility 或 Advanced Settings Utility (ASU) 重新启用 DIMM。

806f040c-2016xxxx [PhysicalMemoryElementName] Disabled on Subsystem [MemoryElementName]. (DIMM 22)

说明： 此消息针对实施已检测到已禁用内存的用例。

也可能显示为 806f040c2016xxxx 或 0x806f040c2016xxxx

严重性： 参考

警报类别： 系统 - 其他

可维护： 否

CIM 信息： 前缀：PLAT 和标识： 0131

SNMP 陷阱标识：

自动通知支持： 否

用户响应： 1. 确保 DIMM 安装正确。 2. 如果由于内存故障（内存不可纠正的错误或达到内存日志记录极限）而禁用 DIMM，那么按照对该错误事件的建议执行操作，然后重新启动服务器。 3. 查找 IBM 支持 Web 站点上适用于此内存事件的适当的保留提示或固件更新。如果日志中没有记录内存故障，并且所有 DIMM 插槽错误指示灯都未点亮，那么可以通过 Setup Utility 或 Advanced Settings Utility (ASU) 重新启用 DIMM。

806f040c-2017xxxx [PhysicalMemoryElementName] Disabled on Subsystem [MemoryElementName]. (DIMM 23)

说明： 此消息针对实施已检测到已禁用内存的用例。

也可能显示为 806f040c2017xxxx 或 0x806f040c2017xxxx

严重性： 参考

警报类别： 系统 - 其他

可维护： 否

CIM 信息： 前缀：PLAT 和标识： 0131

SNMP 陷阱标识：

自动通知支持： 否

用户响应： 1. 确保 DIMM 安装正确。 2. 如果由于内存故障（内存不可纠正的错误或达到内存日志记录极限）而禁用 DIMM，那么按照对该错误事件的建议执行操作，然后重新启动服务器。 3. 查找 IBM 支持 Web 站点上适用于此内存事件的适当的保留提示或固件更新。如果日志中没有记录内存故障，并且所有 DIMM 插槽错误指示灯都未点亮，那么可以通过 Setup Utility 或 Advanced Settings Utility (ASU) 重新启用 DIMM。

806f040c-2018xxxx [PhysicalMemoryElementName] Disabled on Subsystem [MemoryElementName]. (DIMM 24)

说明： 此消息针对实施已检测到已禁用内存的用例。

也可能显示为 806f040c2018xxxx 或 0x806f040c2018xxxx

严重性： 参考

警报类别： 系统 - 其他

可维护： 否

CIM 信息： 前缀：PLAT 和标识： 0131

SNMP 陷阱标识：

自动通知支持： 否

用户响应： 1. 确保 DIMM 安装正确。 2. 如果由于内存故障（内存不可纠正的错误或达到内存日志记录极限）而禁用 DIMM，那么按照对该错误事件的建议执行操作，然后重新启动服务器。 3. 查找 IBM 支持 Web 站点上适用于此内存事件的适当的保留提示或固件更新。如果日志中没有记录内存故障，并且所有 DIMM 插槽错误指示灯都未点亮，那么可以通过 Setup Utility 或 Advanced Settings Utility (ASU) 重新启用 DIMM。

806f040c-2581xxxx [PhysicalMemoryElementName] Disabled on Subsystem [MemoryElementName]. (All DIMMS)

说明： 此消息针对实施已检测到已禁用内存的用例。

也可能显示为 806f040c2581xxxx 或 0x806f040c2581xxxx

严重性： 参考

警报类别： 系统 - 其他

可维护： 否

CIM 信息： 前缀：PLAT 和标识： 0131

SNMP 陷阱标识：

自动通知支持： 否

用户响应： 1. 确保 DIMM 安装正确。 2. 如果由于内存故障（内存不可纠正的错误或达到内存日志记录极限）而禁用 DIMM，那么按照对该错误事件的建议执行操作，然后重新启动服务器。 3. 查找 IBM 支持 Web 站点上适用于此内存事件的适当的保留提示或固件更新。如果日志中没有记录内存故障，并且所有 DIMM 插槽错误指示灯都未点亮，那么可以通过 Setup Utility 或 Advanced Settings Utility (ASU) 重新启用 DIMM。 其中一个 DIMM：

806f0413-2582xxxx A PCI PERR has occurred on system [ComputerSystemElementName]. (PCIs)

说明： 此消息针对实施已检测到 PCI PERR 的用例。

也可能显示为 806f04132582xxxx 或 0x806f04132582xxxx

严重性： 错误

警报类别： 临界 - 其他

可维护： 是

CIM 信息： 前缀：PLAT 和标识： 0232

SNMP 陷阱标识： 50

自动通知支持： 否

用户响应： 1. 检查 PCI 指示灯。 2. 重新安装受影响的适配器和转接卡。 3. 更新服务器固件（UEFI 和 IMM）和适配器固件。 要点：某些集群解决方案需要特定的代码级别或协调的代码更新。如果该设备是集群解决方案的一部分，请在更新代码之前验证集群解决方案是否支持最新级别的代码。 4. 卸下这两个适配器。 5. 更换 PCIe 适配器。 6. 更换转接卡。

806f0507-0301xxxx [ProcessorElementName] has a Configuration Mismatch. (CPU 1)

说明： 此消息针对实施已检测到出现处理器配置错误匹配的用例。

也可能显示为 806f05070301xxxx 或 0x806f05070301xxxx

严重性： 错误

警报类别： 临界 - CPU

可维护： 是

CIM 信息： 前缀：PLAT 和标识： 0062

SNMP 陷阱标识： 40

自动通知支持： 否

用户响应： 1. 检查 CPU 指示灯。请参阅“光通路诊断”中关于 CPU 指示灯的更多信息。 2. 检查服务器固件更新。 要点：某些集群解决方案需要特定的代码级别或协调的代码更新。如果该设备是集群解决方案的一部分，请在更新代码之前验证集群解决方案是否支持最新级别的代码。 3. 确保安装的微处理器相互兼容。 4. （仅限经过培训的技术人员）重新安

装微处理器 n。 5. （仅限经过培训的技术人员）更换微处理器 n。（n = 微处理器编号）

806f0507-0302xxxx [ProcessorElementName] has a Configuration Mismatch. (CPU 2)

说明： 此消息针对实施已检测到出现处理器配置错误匹配的用例。

也可能显示为 806f05070302xxxx 或 0x806f05070302xxxx

严重性： 错误

警报类别： 临界 - CPU

可维护： 是

CIM 信息： 前缀：PLAT 和标识： 0062

SNMP 陷阱标识： 40

自动通知支持： 否

用户响应： 1. 检查 CPU 指示灯。请参阅“光通路诊断”中关于 CPU 指示灯的更多信息。 2. 检查服务器固件更新。 要点：某些集群解决方案需要特定的代码级别或协调的代码更新。如果该设备是集群解决方案的一部分，请在更新代码之前验证集群解决方案是否支持最新级别的代码。 3. 确保安装的微处理器相互兼容。 4. （仅限经过培训的技术人员）重新安装微处理器 n。 5. （仅限经过培训的技术人员）更换微处理器 n。（n = 微处理器编号）

806f0507-2584xxxx [ProcessorElementName] has a Configuration Mismatch. (All CPUs)

说明： 此消息针对实施已检测到出现处理器配置错误匹配的用例。

也可能显示为 806f05072584xxxx 或 0x806f05072584xxxx

严重性： 错误

警报类别： 临界 - CPU

可维护： 是

CIM 信息： 前缀：PLAT 和标识： 0062

SNMP 陷阱标识： 40

自动通知支持： 否

用户响应： 1. 检查 CPU 指示灯。请参阅“光通路诊断”中关于 CPU 指示灯的更多信息。 2. 检查服务器固件更新。 要点：某些集群解决方案需要特定的代码级别或协调的代码更新。如果该设备是集群解决方案的一部分，请在更新代码之前验证集群解决方案是否支持最新级别的代码。 3. 确保安装的微处理器相互兼容。 4. （仅限经过培训的技术人员）重新安装微处理器 n。 5. （仅限经过培训的技术人员）更换微处理器 n。（n = 微处理器编号） 其中一个 CPU：

806f050c-2001xxxx Memory Logging Limit Reached for [PhysicalMemoryElementName] on Subsystem [MemoryElementName]. (DIMM 1)

说明： 此消息针对实施已检测到已达到内存记录限制的用例。

也可能显示为 806f050c2001xxxx 或 0x806f050c2001xxxx

严重性： 警告

警报类别： 警告 - 内存

可维护： 是

CIM 信息： 前缀：PLAT 和标识： 0144

SNMP 陷阱标识： 43

自动通知支持： 是

用户响应： 1. 查找 IBM 支持 Web 站点上适用于此内存错误的适当的保留提示或固件更新。 2. 将受影响的 DIMM（根据主板或事件日志上的错误指示灯所指示）换到其他内存通道或微处理器中。 3. 如果同一 DIMM 上仍然出现错误，请更换受影响的 DIMM。 4. （仅限经过培训的技术人员）如果同一 DIMM 插槽上发生问题，请检查 DIMM 插槽。如果插槽含有任何异物或损坏，请更换主板。 5. （仅限经过培训的技术人员）卸下受影响的微处理器，然后检查微处理器插座引脚以查看是否存在任何已损坏的引脚。如果发现损坏，请更换主板。 6. （仅限经过培训的技术人员）更换受影响的微处理器。

806f050c-2002xxxx Memory Logging Limit Reached for [PhysicalMemoryElementName] on Subsystem [MemoryElementName]. (DIMM 2)

说明： 此消息针对实施已检测到已达到内存记录限制的用例。

也可能显示为 806f050c2002xxxx 或 0x806f050c2002xxxx

严重性： 警告

警报类别： 警告 - 内存

可维护： 是

CIM 信息： 前缀：PLAT 和标识： 0144

SNMP 陷阱标识： 43

自动通知支持： 是

用户响应： 1. 查找 IBM 支持 Web 站点上适用于此内存错误的适当的保留提示或固件更新。 2. 将受影响的 DIMM（根据主板或事件日志上的错误指示灯所指示）换到其他内存通道或微处理器中。 3. 如果同一 DIMM 上仍然出现错误，请更换受影响的 DIMM。 4. （仅限经过培训的技术人员）如果同一 DIMM 插槽上发生问题，请检查 DIMM 插槽。如果插槽含有任何异物或损坏，请更换主板。 5. （仅限经过培训的技术人员）卸下受影响的微处理器，然后检查微处理器插座引脚以查看是否存在任何已损坏的引脚。如果发现损坏，请更换主板。 6. （仅限经过培训的技术人员）更换受影响的微处理器。

806f050c-2003xxxx Memory Logging Limit Reached for [PhysicalMemoryElementName] on Subsystem [MemoryElementName]. (DIMM 3)

说明： 此消息针对实施已检测到已达到内存记录限制的用例。

也可能显示为 806f050c2003xxxx 或 0x806f050c2003xxxx

严重性： 警告

警报类别： 警告 - 内存

可维护： 是

CIM 信息： 前缀：PLAT 和标识： 0144

SNMP 陷阱标识： 43

自动通知支持： 是

用户响应： 1. 查找 IBM 支持 Web 站点上适用于此内存错误的适当的保留提示或固件更新。 2. 将受影响的 DIMM（根据主板或事件日志上的错误指示灯所指示）换到其他内存通道或微处理器中。 3. 如果同一 DIMM 上仍然出现错误，请更换受影响的 DIMM。 4. （仅限经过培训的技术人员）如果同一 DIMM 插槽上发生问题，请检查 DIMM 插槽。如果插槽含有任何异物或损坏，请更换主板。 5. （仅限经过培训的技术人员）卸下受影响的微处理器，然后检查微处理器插座引脚以查看是否存在任何已损坏的引脚。如果发现损坏，请更换主板。 6. （仅限经过培训的技术人员）更换受影响的微处理器。

806f050c-2004xxxx Memory Logging Limit Reached for [PhysicalMemoryElementName] on Subsystem [MemoryElementName]. (DIMM 4)

说明： 此消息针对实施已检测到已达到内存记录限制的用例。

也可能显示为 806f050c2004xxxx 或 0x806f050c2004xxxx

严重性： 警告

警报类别： 警告 - 内存

可维护： 是

CIM 信息： 前缀：PLAT 和标识： 0144

SNMP 陷阱标识： 43

自动通知支持： 是

用户响应： 1. 查找 IBM 支持 Web 站点上适用于此内存错误的适当的保留提示或固件更新。 2. 将受影响的 DIMM（根据主板或事件日志上的错误指示灯所指示）换到其他内存通道或微处理器中。 3. 如果同一 DIMM 上仍然出现错误，请更换受影响的 DIMM。 4. （仅限经过培训的技术人员）如果同一 DIMM 插槽上发生问题，请检查 DIMM 插槽。如果插槽含有任何异物或损坏，请更换主板。 5. （仅限经过培训的技术人员）卸下受影响的微处理器，然后检查微处理器插座引脚以查看是否存在任何已损坏的引脚。如果发现损坏，请更换主板。 6. （仅限经过培训的技术人员）更换受影响的微处理器。

806f050c-2005xxxx Memory Logging Limit Reached for [PhysicalMemoryElementName] on Subsystem [MemoryElementName]. (DIMM 5)

说明： 此消息针对实施已检测到已达到内存记录限制的用例。

也可能显示为 806f050c2005xxxx 或 0x806f050c2005xxxx

严重性： 警告

警报类别： 警告 - 内存

可维护： 是

CIM 信息： 前缀：PLAT 和标识： 0144

SNMP 陷阱标识： 43

自动通知支持： 是

用户响应： 1. 查找 IBM 支持 Web 站点上适用于此内存错误的适当的保留提示或固件更新。 2. 将受影响的 DIMM（根据主板或事件日志上的错误指示灯所指示）换到其他内存通道或微处理器中。 3. 如果同一 DIMM 上仍然出现错误，请更换受影响的 DIMM。 4. （仅限经过培训的技术人员）如果同一 DIMM 插槽上发生问题，请检查 DIMM 插槽。如果插槽含有任何异物或损坏，请更换主板。 5. （仅限经过培训的技术人员）卸下受影响的微处理器，然后检查微处理器插座引脚以查看是否存在任何已损坏的引脚。如果发现损坏，请更换主板。 6. （仅限经过培训的技术人员）更换受影响的微处理器。

806f050c-2006xxxx Memory Logging Limit Reached for [PhysicalMemoryElementName] on Subsystem [MemoryElementName]. (DIMM 6)

说明： 此消息针对实施已检测到已达到内存记录限制的用例。

也可能显示为 806f050c2006xxxx 或 0x806f050c2006xxxx

严重性： 警告

警报类别： 警告 - 内存

可维护： 是

CIM 信息： 前缀：PLAT 和标识： 0144

SNMP 陷阱标识： 43

自动通知支持： 是

用户响应： 1. 查找 IBM 支持 Web 站点上适用于此内存错误的适当的保留提示或固件更新。 2. 将受影响的 DIMM（根据主板或事件日志上的错误指示灯所指示）换到其他内存通道或微处理器中。 3. 如果同一 DIMM 上仍然出现错误，请更换受影响的 DIMM。 4. （仅限经过培训的技术人员）如果同一 DIMM 插槽上发生问题，请检查 DIMM 插槽。如果插槽含有任何异物或损坏，请更换主板。 5. （仅限经过培训的技术人员）卸下受影响的微处理器，然后检查微处理器插座引脚以查看是否存在任何已损坏的引脚。如果发现损坏，请更换主板。 6. （仅限经过培训的技术人员）更换受影响的微处理器。

806f050c-2007xxxx Memory Logging Limit Reached for [PhysicalMemoryElementName] on Subsystem [MemoryElementName]. (DIMM 7)

说明： 此消息针对实施已检测到已达到内存记录限制的用例。

也可能显示为 806f050c2007xxxx 或 0x806f050c2007xxxx

严重性： 警告

警报类别： 警告 - 内存

可维护： 是

CIM 信息： 前缀：PLAT 和标识： 0144

SNMP 陷阱标识： 43

自动通知支持： 是

用户响应： 1. 查找 IBM 支持 Web 站点上适用于此内存错误的适当的保留提示或固件更新。 2. 将受影响的 DIMM（根据主板或事件日志上的错误指示灯所指示）换到其他内存通道或微处理器中。 3. 如果同一 DIMM 上仍然出现错误，请更换受影响的 DIMM。 4. （仅限经过培训的技术人员）如果同一 DIMM 插槽上发生问题，请检查 DIMM 插槽。如果插槽含有任何异物或损坏，请更换主板。 5. （仅限经过培训的技术人员）卸下受影响的微处理器，然后检查微处理器插座引脚以查看是否存在任何已损坏的引脚。如果发现损坏，请更换主板。 6. （仅限经过培训的技术人员）更换受影响的微处理器。

806f050c-2008xxxx Memory Logging Limit Reached for [PhysicalMemoryElementName] on Subsystem [MemoryElementName]. (DIMM 8)

说明： 此消息针对实施已检测到已达到内存记录限制的用例。

也可能显示为 806f050c2008xxxx 或 0x806f050c2008xxxx

严重性： 警告

警报类别： 警告 - 内存

可维护： 是

CIM 信息： 前缀：PLAT 和标识： 0144

SNMP 陷阱标识： 43

自动通知支持： 是

用户响应： 1. 查找 IBM 支持 Web 站点上适用于此内存错误的适当的保留提示或固件更新。 2. 将受影响的 DIMM（根据主板或事件日志上的错误指示灯所指示）换到其他内存通道或微处理器中。 3. 如果同一 DIMM 上仍然出现错误，请更换受影响的 DIMM。 4. （仅限经过培训的技术人员）如果同一 DIMM 插槽上发生问题，请检查 DIMM 插槽。如果插槽含有任何异物或损坏，请更换主板。 5. （仅限经过培训的技术人员）卸下受影响的微处理器，然后检查微处理器插座引脚以查看是否存在任何已损坏的引脚。如果发现损坏，请更换主板。 6. （仅限经过培训的技术人员）更换受影响的微处理器。

806f050c-2009xxxx Memory Logging Limit Reached for [PhysicalMemoryElementName] on Subsystem [MemoryElementName]. (DIMM 9)

说明： 此消息针对实施已检测到已达到内存记录限制的用例。

也可能显示为 806f050c2009xxxx 或 0x806f050c2009xxxx

严重性： 警告

警报类别： 警告 - 内存

可维护： 是

CIM 信息： 前缀：PLAT 和标识： 0144

SNMP 陷阱标识： 43

自动通知支持： 是

用户响应： 1. 查找 IBM 支持 Web 站点上适用于此内存错误的适当的保留提示或固件更新。 2. 将受影响的 DIMM（根据主板或事件日志上的错误指示灯所指示）换到其他内存通道或微处理器中。 3. 如果同一 DIMM 上仍然出现错误，请更换受影响的 DIMM。 4. （仅限经过培训的技术人员）如果同一 DIMM 插槽上发生问题，请检查 DIMM 插槽。如果插槽含有任何异物或损坏，请更换主板。 5. （仅限经过培训的技术人员）卸下受影响的微处理器，然后检查微处理器插座引脚以查看是否存在任何已损坏的引脚。如果发现损坏，请更换主板。 6. （仅限经过培训的技术人员）更换受影响的微处理器。

806f050c-200axxxx Memory Logging Limit Reached for [PhysicalMemoryElementName] on Subsystem [MemoryElementName]. (DIMM 10)

说明： 此消息针对实施已检测到已达到内存记录限制的用例。

也可能显示为 806f050c200axxxx 或 0x806f050c200axxxx

严重性： 警告

警报类别： 警告 - 内存

可维护： 是

CIM 信息： 前缀：PLAT 和标识： 0144

SNMP 陷阱标识： 43

自动通知支持： 是

用户响应： 1. 查找 IBM 支持 Web 站点上适用于此内存错误的适当的保留提示或固件更新。 2. 将受影响的 DIMM（根据主板或事件日志上的错误指示灯所指示）换到其他内存通道或微处理器中。 3. 如果同一 DIMM 上仍然出现错误，请更换受影响的 DIMM。 4. （仅限经过培训的技术人员）如果同一 DIMM 插槽上发生问题，请检查 DIMM 插槽。如果插槽含有任何异物或损坏，请更换主板。 5. （仅限经过培训的技术人员）卸下受影响的微处理器，然后检查微处理器插座引脚以查看是否存在任何已损坏的引脚。如果发现损坏，请更换主板。 6. （仅限经过培训的技术人员）更换受影响的微处理器。

806f050c-200bxxxx Memory Logging Limit Reached for [PhysicalMemoryElementName] on Subsystem [MemoryElementName]. (DIMM 11)

说明： 此消息针对实施已检测到已达到内存记录限制的用例。

也可能显示为 806f050c200bxxxx 或 0x806f050c200bxxxx

严重性： 警告

警报类别： 警告 - 内存

可维护： 是

CIM 信息： 前缀：PLAT 和标识： 0144

SNMP 陷阱标识： 43

自动通知支持： 是

用户响应： 1. 查找 IBM 支持 Web 站点上适用于此内存错误的适当的保留提示或固件更新。 2. 将受影响的 DIMM（根据主板或事件日志上的错误指示灯所指示）换到其他内存通道或微处理器中。 3. 如果同一 DIMM 上仍然出现错误，请更换受影响的 DIMM。 4. （仅限经过培训的技术人员）如果同一 DIMM 插槽上发生问题，请检查 DIMM 插槽。如果插槽含有任何异物或损坏，请更换主板。 5. （仅限经过培训的技术人员）卸下受影响的微处理器，然后检查微处理器插座引脚以查看是否存在任何已损坏的引脚。如果发现损坏，请更换主板。 6. （仅限经过培训的技术人员）更换受影响的微处理器。

806f050c-200cxxxx Memory Logging Limit Reached for [PhysicalMemoryElementName] on Subsystem [MemoryElementName]. (DIMM 12)

说明： 此消息针对实施已检测到已达到内存记录限制的用例。

也可能显示为 806f050c200cxxxx 或 0x806f050c200cxxxx

严重性： 警告

警报类别： 警告 - 内存

可维护： 是

CIM 信息： 前缀：PLAT 和标识： 0144

SNMP 陷阱标识： 43

自动通知支持： 是

用户响应： 1. 查找 IBM 支持 Web 站点上适用于此内存错误的适当的保留提示或固件更新。 2. 将受影响的 DIMM（根据主板或事件日志上的错误指示灯所指示）换到其他内存通道或微处理器中。 3. 如果同一 DIMM 上仍然出现错误，请更换受影响的 DIMM。 4. （仅限经过培训的技术人员）如果同一 DIMM 插槽上发生问题，请检查 DIMM 插槽。如果插槽含有任何异物或损坏，请更换主板。 5. （仅限经过培训的技术人员）卸下受影响的微处理器，然后检查微处理器插座引脚以查看是否存在任何已损坏的引脚。如果发现损坏，请更换主板。 6. （仅限经过培训的技术人员）更换受影响的微处理器。

806f050c-200dxxxx Memory Logging Limit Reached for [PhysicalMemoryElementName] on Subsystem [MemoryElementName]. (DIMM 13)

说明： 此消息针对实施已检测到已达到内存记录限制的用例。

也可能显示为 806f050c200dxxxx 或 0x806f050c200dxxxx

严重性： 警告

警报类别： 警告 - 内存

可维护： 是

CIM 信息： 前缀：PLAT 和标识： 0144

SNMP 陷阱标识： 43

自动通知支持： 是

用户响应： 1. 查找 IBM 支持 Web 站点上适用于此内存错误的适当的保留提示或固件更新。 2. 将受影响的 DIMM（根据主板或事件日志上的错误指示灯所指示）换到其他内存通道或微处理器中。 3. 如果同一 DIMM 上仍然出现错误，请更换受影响的 DIMM。 4. （仅限经过培训的技术人员）如果同一 DIMM 插槽上发生问题，请检查 DIMM 插槽。如果插槽含有任何异物或损坏，请更换主板。 5. （仅限经过培训的技术人员）卸下受影响的微处理器，然后检查微处理器插座引脚以查看是否存在任何已损坏的引脚。如果发现损坏，请更换主板。 6. （仅限经过培训的技术人员）更换受影响的微处理器。

806f050c-200exxxx Memory Logging Limit Reached for [PhysicalMemoryElementName] on Subsystem [MemoryElementName]. (DIMM 14)

说明： 此消息针对实施已检测到已达到内存记录限制的用例。

也可能显示为 806f050c200exxxx 或 0x806f050c200exxxx

严重性： 警告

警报类别： 警告 - 内存

可维护： 是

CIM 信息： 前缀：PLAT 和标识： 0144

SNMP 陷阱标识： 43

自动通知支持： 是

用户响应： 1. 查找 IBM 支持 Web 站点上适用于此内存错误的适当的保留提示或固件更新。 2. 将受影响的 DIMM（根据主板或事件日志上的错误指示灯所指示）换到其他内存通道或微处理器中。 3. 如果同一 DIMM 上仍然出现错误，请更换受影响的 DIMM。 4. （仅限经过培训的技术人员）如果同一 DIMM 插槽上发生问题，请检查 DIMM 插槽。如果插槽含有任何异物或损坏，请更换主板。 5. （仅限经过培训的技术人员）卸下受影响的微处理器，然后检查微处理器插座引脚以查看是否存在任何已损坏的引脚。如果发现损坏，请更换主板。 6. （仅限经过培训的技术人员）更换受影响的微处理器。

806f050c-200fxxxx Memory Logging Limit Reached for [PhysicalMemoryElementName] on Subsystem [MemoryElementName]. (DIMM 15)

说明： 此消息针对实施已检测到已达到内存记录限制的用例。

也可能显示为 806f050c200fxxxx 或 0x806f050c200fxxxx

严重性： 警告

警报类别： 警告 - 内存

可维护： 是

CIM 信息： 前缀：PLAT 和标识： 0144

SNMP 陷阱标识： 43

自动通知支持： 是

用户响应： 1. 查找 IBM 支持 Web 站点上适用于此内存错误的适当的保留提示或固件更新。 2. 将受影响的 DIMM（根据主板或事件日志上的错误指示灯所指示）换到其他内存通道或微处理器中。 3. 如果同一 DIMM 上仍然出现错误，请更换受影响的 DIMM。 4. （仅限经过培训的技术人员）如果同一 DIMM 插槽上发生问题，请检查 DIMM 插槽。如果插槽含有任何异物或损坏，请更换主板。 5. （仅限经过培训的技术人员）卸下受影响的微处理器，然后检查微处理器插座引脚以查看是否存在任何已损坏的引脚。如果发现损坏，请更换主板。 6. （仅限经过培训的技术人员）更换受影响的微处理器。

806f050c-2010xxxx Memory Logging Limit Reached for [PhysicalMemoryElementName] on Subsystem [MemoryElementName]. (DIMM 16)

说明： 此消息针对实施已检测到已达到内存记录限制的用例。

也可能显示为 806f050c2010xxxx 或 0x806f050c2010xxxx

严重性： 警告

警报类别： 警告 - 内存

可维护： 是

CIM 信息： 前缀：PLAT 和标识： 0144

SNMP 陷阱标识： 43

自动通知支持： 是

用户响应： 1. 查找 IBM 支持 Web 站点上适用于此内存错误的适当的保留提示或固件更新。 2. 将受影响的 DIMM（根据主板或事件日志上的错误指示灯所指示）换到其他内存通道或微处理器中。 3. 如果同一 DIMM 上仍然出现错误，请更换受影响的 DIMM。 4. （仅限经过培训的技术人员）如果同一 DIMM 插槽上发生问题，请检查 DIMM 插槽。如果插槽含有任何异物或损坏，请更换主板。 5. （仅限经过培训的技术人员）卸下受影响的微处理器，然后检查微处理器插座引脚以查看是否存在任何已损坏的引脚。如果发现损坏，请更换主板。 6. （仅限经过培训的技术人员）更换受影响的微处理器。

806f050c-2011xxxx Memory Logging Limit Reached for [PhysicalMemoryElementName] on Subsystem [MemoryElementName]. (DIMM 17)

说明： 此消息针对实施已检测到已达到内存记录限制的用例。

也可能显示为 806f050c2011xxxx 或 0x806f050c2011xxxx

严重性： 警告

警报类别： 警告 - 内存

可维护： 是

CIM 信息： 前缀：PLAT 和标识： 0144

SNMP 陷阱标识： 43

自动通知支持： 是

用户响应： 1. 查找 IBM 支持 Web 站点上适用于此内存错误的适当的保留提示或固件更新。 2. 将受影响的 DIMM（根据主板或事件日志上的错误指示灯所指示）换到其他内存通道或微处理器中。 3. 如果同一 DIMM 上仍然出现错误，请更换受影响的 DIMM。 4. （仅限经过培训的技术人员）如果同一 DIMM 插槽上发生问题，请检查 DIMM 插槽。如果插槽含有任何异物或损坏，请更换主板。 5. （仅限经过培训的技术人员）卸下受影响的微处理器，然后检查微处理器插座引脚以查看是否存在任何已损坏的引脚。如果发现损坏，请更换主板。 6. （仅限经过培训的技术人员）更换受影响的微处理器。

806f050c-2012xxxx Memory Logging Limit Reached for [PhysicalMemoryElementName] on Subsystem [MemoryElementName]. (DIMM 18)

说明： 此消息针对实施已检测到已达到内存记录限制的用例。

也可能显示为 806f050c2012xxxx 或 0x806f050c2012xxxx

严重性： 警告

警报类别： 警告 - 内存

可维护： 是

CIM 信息： 前缀：PLAT 和标识： 0144

SNMP 陷阱标识： 43

自动通知支持： 是

用户响应： 1. 查找 IBM 支持 Web 站点上适用于此内存错误的适当的保留提示或固件更新。 2. 将受影响的 DIMM（根据主板或事件日志上的错误指示灯所指示）换到其他内存通道或微处理器中。 3. 如果同一 DIMM 上仍然出现错误，请更换受影响的 DIMM。 4. （仅限经过培训的技术人员）如果同一 DIMM 插槽上发生问题，请检查 DIMM 插槽。如果插槽含有任何异物或损坏，请更换主板。 5. （仅限经过培训的技术人员）卸下受影响的微处理器，然后检查微处理器插座引脚以查看是否存在任何已损坏的引脚。如果发现损坏，请更换主板。 6. （仅限经过培训的技术人员）更换受影响的微处理器。

806f050c-2013xxxx Memory Logging Limit Reached for [PhysicalMemoryElementName] on Subsystem [MemoryElementName]. (DIMM 19)

说明： 此消息针对实施已检测到已达到内存记录限制的用例。

也可能显示为 806f050c2013xxxx 或 0x806f050c2013xxxx

严重性： 警告

警报类别： 警告 - 内存

可维护： 是

CIM 信息： 前缀：PLAT 和标识： 0144

SNMP 陷阱标识： 43

自动通知支持： 是

用户响应： 1. 查找 IBM 支持 Web 站点上适用于此内存错误的适当的保留提示或固件更新。 2. 将受影响的 DIMM（根据主板或事件日志上的错误指示灯所指示）换到其他内存通道或微处理器中。 3. 如果同一 DIMM 上仍然出现错误，请更换受影响的 DIMM。 4. （仅限经过培训的技术人员）如果同一 DIMM 插槽上发生问题，请检查 DIMM 插槽。如果插槽含有任何异物或损坏，请更换主板。 5. （仅限经过培训的技术人员）卸下受影响的微处理器，然后检查微处理器插座引脚以查看是否存在任何已损坏的引脚。如果发现损坏，请更换主板。 6. （仅限经过培训的技术人员）更换受影响的微处理器。

806f050c-2014xxxx Memory Logging Limit Reached for [PhysicalMemoryElementName] on Subsystem [MemoryElementName]. (DIMM 20)

说明： 此消息针对实施已检测到已达到内存记录限制的用例。

也可能显示为 806f050c2014xxxx 或 0x806f050c2014xxxx

严重性： 警告

警报类别： 警告 - 内存

可维护： 是

CIM 信息： 前缀：PLAT 和标识： 0144

SNMP 陷阱标识： 43

自动通知支持： 是

用户响应： 1. 查找 IBM 支持 Web 站点上适用于此内存错误的适当的保留提示或固件更新。 2. 将受影响的 DIMM（根据主板或事件日志上的错误指示灯所指示）换到其他内存通道或微处理器中。 3. 如果同一 DIMM 上仍然出现错误，请更换受影响的 DIMM。 4. （仅限经过培训的技术人员）如果同一 DIMM 插槽上发生问题，请检查 DIMM 插槽。如果插槽含有任何异物或损坏，请更换主板。 5. （仅限经过培训的技术人员）卸下受影响的微处理器，然后检查微处理器插座引脚以查看是否存在任何已损坏的引脚。如果发现损坏，请更换主板。 6. （仅限经过培训的技术人员）更换受影响的微处理器。

806f050c-2015xxxx Memory Logging Limit Reached for [PhysicalMemoryElementName] on Subsystem [MemoryElementName]. (DIMM 21)

说明： 此消息针对实施已检测到已达到内存记录限制的用例。

也可能显示为 806f050c2015xxxx 或 0x806f050c2015xxxx

严重性： 警告

警报类别： 警告 - 内存

可维护： 是

CIM 信息： 前缀：PLAT 和标识： 0144

SNMP 陷阱标识： 43

自动通知支持： 是

用户响应： 1. 查找 IBM 支持 Web 站点上适用于此内存错误的适当的保留提示或固件更新。 2. 将受影响的 DIMM（根据主板或事件日志上的错误指示灯所指示）换到其他内存通道或微处理器中。 3. 如果同一 DIMM 上仍然出现错误，请更换受影响的 DIMM。 4. （仅限经过培训的技术人员）如果同一 DIMM 插槽上发生问题，请检查 DIMM 插槽。如果插槽含有任何异物或损坏，请更换主板。 5. （仅限经过培训的技术人员）卸下受影响的微处理器，然后检查微处理器插座引脚以查看是否存在任何已损坏的引脚。如果发现损坏，请更换主板。 6. （仅限经过培训的技术人员）更换受影响的微处理器。

806f050c-2016xxxx Memory Logging Limit Reached for [PhysicalMemoryElementName] on Subsystem [MemoryElementName]. (DIMM 22)

说明： 此消息针对实施已检测到已达到内存记录限制的用例。

也可能显示为 806f050c2016xxxx 或 0x806f050c2016xxxx

严重性： 警告

警报类别： 警告 - 内存

可维护： 是

CIM 信息： 前缀：PLAT 和标识： 0144

SNMP 陷阱标识： 43

自动通知支持： 是

用户响应： 1. 查找 IBM 支持 Web 站点上适用于此内存错误的适当的保留提示或固件更新。 2. 将受影响的 DIMM（根据主板或事件日志上的错误指示灯所指示）换到其他内存通道或微处理器中。 3. 如果同一 DIMM 上仍然出现错误，请更换受影响的 DIMM。 4. （仅限经过培训的技术人员）如果同一 DIMM 插槽上发生问题，请检查 DIMM 插槽。如果插槽含有任何异物或损坏，请更换主板。 5. （仅限经过培训的技术人员）卸下受影响的微处理器，然后检查微处理器插座引脚以查看是否存在任何已损坏的引脚。如果发现损坏，请更换主板。 6. （仅限经过培训的技术人员）更换受影响的微处理器。

806f050c-2017xxxx Memory Logging Limit Reached for [PhysicalMemoryElementName] on Subsystem [MemoryElementName]. (DIMM 23)

说明： 此消息针对实施已检测到已达到内存记录限制的用例。

也可能显示为 806f050c2017xxxx 或 0x806f050c2017xxxx

严重性： 警告

警报类别： 警告 - 内存

可维护： 是

CIM 信息： 前缀：PLAT 和标识： 0144

SNMP 陷阱标识： 43

自动通知支持： 是

用户响应： 1. 查找 IBM 支持 Web 站点上适用于此内存错误的适当的保留提示或固件更新。 2. 将受影响的 DIMM（根据主板或事件日志上的错误指示灯所指示）换到其他内存通道或微处理器中。 3. 如果同一 DIMM 上仍然出现错误，请更换受影响的 DIMM。 4. （仅限经过培训的技术人员）如果同一 DIMM 插槽上发生问题，请检查 DIMM 插槽。如果插槽含有任何异物或损坏，请更换主板。 5. （仅限经过培训的技术人员）卸下受影响的微处理器，然后检查微处理器插座引脚以查看是否存在任何已损坏的引脚。如果发现损坏，请更换主板。 6. （仅限经过培训的技术人员）更换受影响的微处理器。

806f050c-2018xxxx Memory Logging Limit Reached for [PhysicalMemoryElementName] on Subsystem [MemoryElementName]. (DIMM 24)

说明： 此消息针对实施已检测到已达到内存记录限制的用例。

也可能显示为 806f050c2018xxxx 或 0x806f050c2018xxxx

严重性： 警告

警报类别： 警告 - 内存

可维护： 是

CIM 信息： 前缀：PLAT 和标识： 0144

SNMP 陷阱标识： 43

自动通知支持： 是

用户响应： 1. 查找 IBM 支持 Web 站点上适用于此内存错误的适当的保留提示或固件更新。 2. 将受影响的 DIMM（根据主板或事件日志上的错误指示灯所指示）换到其他内存通道或微处理器中。 3. 如果同一 DIMM 上仍然出现错误，请更换受影响的 DIMM。 4. （仅限经过培训的技术人员）如果同一 DIMM 插槽上发生问题，请检查 DIMM 插槽。如果插槽含有任何异物或损坏，请更换主板。 5. （仅限经过培训的技术人员）卸下受影响的微处理器，然后检查微处理器插座引脚以查看是否存在任何已损坏的引脚。如果发现损坏，请更换主板。 6. （仅限经过培训的技术人员）更换受影响的微处理器。

806f050c-2581xxxx Memory Logging Limit Reached for [PhysicalMemoryElementName] on Subsystem [MemoryElementName]. (All DIMMS)

说明： 此消息针对实施已检测到已达到内存记录限制的用例。

也可能显示为 806f050c2581xxxx 或 0x806f050c2581xxxx

严重性： 警告

警报类别： 警告 - 内存

可维护： 是

CIM 信息： 前缀：PLAT 和标识： 0144

SNMP 陷阱标识： 43

自动通知支持： 是

用户响应： 1. 查找 IBM 支持 Web 站点上适用于此内存错误的适当的保留提示或固件更新。 2. 将受影响的 DIMM（根据主板或事件日志上的错误指示灯所指示）换到其他内存通道或微处理器中。 3. 如果同一 DIMM 上仍然出现错误，请更换受影响的 DIMM。 4. （仅限经过培训的技术人员）如果同一 DIMM 插槽上发生问题，请检查 DIMM 插槽。如果插槽含有任何异物或损坏，请更换主板。 5. （仅限经过培训的技术人员）卸下受影响的微处理器，然后检查微处理器插座引脚以查看是否存在任何已损坏的引脚。如果发现损坏，请更换主板。 6. （仅限经过培训的技术人员）更换受影响的微处理器。其中一个 DIMM：

806f050d-0400xxxx Array [ComputerSystemElementName] is in critical condition. (Drive 0)

说明： 此消息针对实施已检测到阵列处于临界状态的用例。

也可能显示为 806f050d0400xxxx 或 0x806f050d0400xxxx

严重性： 错误

警报类别： 临界 - 硬盘驱动器

可维护： 是

CIM 信息： 前缀：PLAT 和标识： 0174

SNMP 陷阱标识： 5

自动通知支持： 否

用户响应： 1. 确保 RAID 适配器固件和硬盘驱动器固件为最新版本。 2. 确保 SAS 电缆已正确连接。 3. 更换 SAS 电缆。 4. 检查底板电缆连接。 5. 更换 RAID 适配器。 6. 更换由点亮的状态指示灯所指示的硬盘驱动器。

806f050d-0401xxxx Array [ComputerSystemElementName] is in critical condition. (Drive 1)

说明： 此消息针对实施已检测到阵列处于临界状态的用例。

也可能显示为 806f050d0401xxxx 或 0x806f050d0401xxxx

严重性： 错误

警报类别： 临界 - 硬盘驱动器

可维护： 是

CIM 信息： 前缀：PLAT 和标识： 0174

SNMP 陷阱标识： 5

自动通知支持： 否

用户响应： 1. 确保 RAID 适配器固件和硬盘驱动器固件为最新版本。 2. 确保 SAS 电缆已正确连接。 3. 更换 SAS 电缆。 4. 检查底板电缆连接。 5. 更换 RAID 适配器。 6. 更换由点亮的状态指示灯所指示的硬盘驱动器。

806f050d-0402xxxx Array [ComputerSystemElementName] is in critical condition. (Drive 2)

说明： 此消息针对实施已检测到阵列处于临界状态的用例。

也可能显示为 806f050d0402xxxx 或 0x806f050d0402xxxx

严重性： 错误

警报类别： 临界 - 硬盘驱动器

可维护： 是

CIM 信息： 前缀：PLAT 和标识： 0174

SNMP 陷阱标识： 5

自动通知支持： 否

用户响应： 1. 确保 RAID 适配器固件和硬盘驱动器固件为最新版本。 2. 确保 SAS 电缆已正确连接。 3. 更换 SAS 电缆。 4. 检查底板电缆连接。 5. 更换 RAID 适配器。 6. 更换由点亮的状态指示灯所指示的硬盘驱动器。

806f050d-0403xxxx Array [ComputerSystemElementName] is in critical condition. (Drive 3)

说明： 此消息针对实施已检测到阵列处于临界状态的用例。

也可能显示为 806f050d0403xxxx 或 0x806f050d0403xxxx

严重性： 错误

警报类别： 临界 - 硬盘驱动器

可维护： 是

CIM 信息： 前缀：PLAT 和标识： 0174

SNMP 陷阱标识： 5

自动通知支持： 否

用户响应： 1. 确保 RAID 适配器固件和硬盘驱动器固件为最新版本。 2. 确保 SAS 电缆已正确连接。 3. 更换 SAS 电缆。 4. 检查底板电缆连接。 5. 更换 RAID 适配器。 6. 更换由点亮的状态指示灯所指示的硬盘驱动器。

806f050d-0404xxxx Array [ComputerSystemElementName] is in critical condition. (Drive 4)

说明： 此消息针对实施已检测到阵列处于临界状态的用例。

也可能显示为 806f050d0404xxxx 或 0x806f050d0404xxxx

严重性： 错误

警报类别： 临界 - 硬盘驱动器

可维护： 是

CIM 信息： 前缀：PLAT 和标识： 0174

SNMP 陷阱标识： 5

自动通知支持： 否

用户响应： 1. 确保 RAID 适配器固件和硬盘驱动器固件为最新版本。 2. 确保 SAS 电缆已正确连接。 3. 更换 SAS 电缆。 4. 检查底板电缆连接。 5. 更换 RAID 适配器。 6. 更换由点亮的状态指示灯所指示的硬盘驱动器。

806f050d-0405xxxx Array [ComputerSystemElementName] is in critical condition. (Drive 5)

说明： 此消息针对实施已检测到阵列处于临界状态的用例。

也可能显示为 806f050d0405xxxx 或 0x806f050d0405xxxx

严重性： 错误

警报类别： 临界 - 硬盘驱动器

可维护： 是

CIM 信息： 前缀：PLAT 和标识： 0174

SNMP 陷阱标识： 5

自动通知支持： 否

用户响应： 1. 确保 RAID 适配器固件和硬盘驱动器固件为最新版本。 2. 确保 SAS 电缆已正确连接。 3. 更换 SAS 电缆。 4. 检查底板电缆连接。 5. 更换 RAID 适配器。 6. 更换由点亮的状态指示灯所指示的硬盘驱动器。

806f050d-0406xxxx Array [ComputerSystemElementName] is in critical condition. (Drive 6)

说明： 此消息针对实施已检测到阵列处于临界状态的用例。

也可能显示为 806f050d0406xxxx 或 0x806f050d0406xxxx

严重性： 错误

警报类别： 临界 - 硬盘驱动器

可维护： 是

CIM 信息： 前缀：PLAT 和标识： 0174

SNMP 陷阱标识： 5

自动通知支持： 否

用户响应： 1. 确保 RAID 适配器固件和硬盘驱动器固件为最新版本。 2. 确保 SAS 电缆已正确连接。 3. 更换 SAS 电缆。 4. 检查底板电缆连接。 5. 更换 RAID 适配器。 6. 更换由点亮的状态指示灯所指示的硬盘驱动器。

806f050d-0407xxxx Array [ComputerSystemElementName] is in critical condition. (Drive 7)

说明： 此消息针对实施已检测到阵列处于临界状态的用例。

也可能显示为 806f050d0407xxxx 或 0x806f050d0407xxxx

严重性： 错误

警报类别： 临界 - 硬盘驱动器

可维护： 是

CIM 信息： 前缀：PLAT 和标识： 0174

SNMP 陷阱标识： 5

自动通知支持： 否

用户响应： 1. 确保 RAID 适配器固件和硬盘驱动器固件为最新版本。 2. 确保 SAS 电缆已正确连接。 3. 更换 SAS 电缆。 4. 检查底板电缆连接。 5. 更换 RAID 适配器。 6. 更换由点亮的状态指示灯所指示的硬盘驱动器。

806f0513-2582xxxx A PCI SERR has occurred on system [ComputerSystemElementName]. (PCIs)

说明： 此消息针对实施已检测到 PCI SERR 的用例。

也可能显示为 806f05132582xxxx 或 0x806f05132582xxxx

严重性： 错误

警报类别： 临界 - 其他

可维护： 是

CIM 信息： 前缀：PLAT 和标识： 0234

SNMP 陷阱标识： 50

自动通知支持： 否

用户响应： 1. 检查 PCI 指示灯。 2. 重新安装受影响的适配器和转接卡。 3. 更新服务器固件（UEFI 和 IMM）和适配器固件。 要点：某些集群解决方案需要特定的代码级别或协调的代码更新。如果该设备是集群解决方案的一部分，请在更新代码之前验证集群解决方案是否支持最新级别的代码。 4. 确保支持适配器。有关受支持的可选设备的列表，请访问 http://www.ibm.com/systems/info/x86servers/serverproven/compat/us/。 5. 卸下这两个适配器。 6. 更换 PCIe 适配器。 7. 更换转接卡。

806f052b-2101xxxx Invalid or Unsupported firmware or software was detected on system [ComputerSystemElementName]. (IMM2 FW Failover)

说明： 此消息是针对实施已检测到“无效/不受支持的固件/软件版本”的用例。

也可能显示为 806f052b2101xxxx 或 0x806f052b2101xxxx

严重性： 错误

警报类别： 临界 - 其他

可维护： 是

CIM 信息： 前缀：PLAT 和标识： 0446

SNMP 陷阱标识： 50

自动通知支持： 否

用户响应： 1. 确保服务器满足开启所需的最低配置（请参阅“电源指示灯”）。 2. 通过重新启动服务器来从备份页面恢复服务器固件。 3. 将服务器固件更新至最新级别（请参阅“更新固件”）。 要点：某些集群解决方案需要特定的代码级别或协调的代码更新。如果该设备是集群解决方案的一部分，请在更新代码之前验证集群解决方案是否支持最新级别的代码。 4. 逐个卸下组件（每卸下一个组件都要重新启动服务器），以查看问题是否不再出现。 5. 如果此问题仍然存在，（经过培训的技术服务人员）请更换主板。

806f0607-0301xxxx An SM BIOS Uncorrectable CPU complex error for [ProcessorElementName] has asserted. (CPU 1)

说明： 此消息针对已断言 SM BIOS 不可纠正的 CPU 复杂错误的用例。

也可能显示为 806f06070301xxxx 或 0x806f06070301xxxx

严重性： 错误

警报类别： 临界 - CPU

可维护： 是

CIM 信息： 前缀：PLAT 和标识： 0816

SNMP 陷阱标识： 40

自动通知支持： 否

用户响应： 1. 确保安装的微处理器相互兼容（请参阅“安装微处理器和散热器”，以获取有关微处理器要求的信息）。 2. 将服务器固件更新至最新级别（请参阅“更新固件”）。 3. （仅限经过培训的技术人员）更换不兼容的微处理器。

806f0607-0302xxxx An SM BIOS Uncorrectable CPU complex error for [ProcessorElementName] has asserted. (CPU 2)

说明： 此消息针对已断言 SM BIOS 不可纠正的 CPU 复杂错误的用例。

也可能显示为 806f06070302xxxx 或 0x806f06070302xxxx

严重性： 错误

警报类别： 临界 - CPU

可维护： 是

CIM 信息： 前缀：PLAT 和标识： 0816

SNMP 陷阱标识： 40

自动通知支持： 否

用户响应： 1. 确保安装的微处理器相互兼容（请参阅“安装微处理器和散热器”，以获取有关微处理器要求的信息）。 2. 将服务器固件更新至最新级别（请参阅“更新固件”）。 3. （仅限经过培训的技术人员）更换不兼容的微处理器。

806f0607-2584xxxx An SM BIOS Uncorrectable CPU complex error for [ProcessorElementName] has asserted. (All CPUs)

说明： 此消息针对已断言 SM BIOS 不可纠正的 CPU 复杂错误的用例。

也可能显示为 806f06072584xxxx 或 0x806f06072584xxxx

严重性： 错误

警报类别： 临界 - CPU

可维护： 是

CIM 信息： 前缀：PLAT 和标识： 0816

SNMP 陷阱标识： 40

自动通知支持： 否

用户响应： 1. 确保安装的微处理器相互兼容（请参阅“安装微处理器和散热器”，以获取有关微处理器要求的信息）。 2. 将服务器固件更新至最新级别（请参阅“更新固件”）。 3. （仅限经过培训的技术人员）更换不兼容的微处理器。其中一个 CPU：

806f0608-1301xxxx [ProcessorElementName] has a Configuration Mismatch. (PS Configuration)

说明： 此消息是针对实施已检测到“电源发生配置错误”的用例。

也可能显示为 806f06081301xxxx 或 0x806f06081301xxxx

严重性： 错误

警报类别： 临界 - 电源

可维护： 是

CIM 信息： 前缀：PLAT 和标识： 0104

SNMP 陷阱标识： 4

自动通知支持： 否

用户响应： 1. 确保安装的电源具有相同额定值或瓦数。 2. 重新安装具有相同额定值或瓦数的电源。

806f060d-0400xxxx Array [ComputerSystemElementName] has failed. (Drive 0)

说明： 此消息针对实施已检测到阵列故障的用例。

也可能显示为 806f060d0400xxxx 或 0x806f060d0400xxxx

严重性： 错误

警报类别： 临界 - 硬盘驱动器

可维护： 是

CIM 信息： 前缀：PLAT 和标识： 0176

SNMP 陷阱标识： 5

自动通知支持： 是

用户响应： 1. 确保 RAID 适配器固件和硬盘驱动器固件为最新版本。 2. 确保 SAS 电缆已正确连接。 3. 更换 SAS 电缆。 4. 更换 RAID 适配器。 5. 更换由点亮的状态指示灯所指示的硬盘驱动器。

806f060d-0401xxxx Array [ComputerSystemElementName] has failed. (Drive 1)

说明： 此消息针对实施已检测到阵列故障的用例。

也可能显示为 806f060d0401xxxx 或 0x806f060d0401xxxx

严重性： 错误

警报类别： 临界 - 硬盘驱动器

可维护： 是

CIM 信息： 前缀：PLAT 和标识： 0176

SNMP 陷阱标识： 5

自动通知支持： 是

用户响应： 1. 确保 RAID 适配器固件和硬盘驱动器固件为最新版本。 2. 确保 SAS 电缆已正确连接。 3. 更换 SAS 电缆。 4. 更换 RAID 适配器。 5. 更换由点亮的状态指示灯所指示的硬盘驱动器。

806f060d-0402xxxx Array [ComputerSystemElementName] has failed. (Drive 2)

说明： 此消息针对实施已检测到阵列故障的用例。

也可能显示为 806f060d0402xxxx 或 0x806f060d0402xxxx

严重性： 错误

警报类别： 临界 - 硬盘驱动器

可维护： 是

CIM 信息： 前缀：PLAT 和标识： 0176

SNMP 陷阱标识： 5

自动通知支持： 是

用户响应： 1. 确保 RAID 适配器固件和硬盘驱动器固件为最新版本。 2. 确保 SAS 电缆已正确连接。 3. 更换 SAS 电缆。 4. 更换 RAID 适配器。 5. 更换由点亮的状态指示灯所指示的硬盘驱动器。

806f060d-0403xxxx Array [ComputerSystemElementName] has failed. (Drive 3)

说明： 此消息针对实施已检测到阵列故障的用例。

也可能显示为 806f060d0403xxxx 或 0x806f060d0403xxxx

严重性： 错误

警报类别： 临界 - 硬盘驱动器

可维护： 是

CIM 信息： 前缀：PLAT 和标识： 0176

SNMP 陷阱标识： 5

自动通知支持： 是

用户响应： 1. 确保 RAID 适配器固件和硬盘驱动器固件为最新版本。 2. 确保 SAS 电缆已正确连接。 3. 更换 SAS 电缆。 4. 更换 RAID 适配器。 5. 更换由点亮的状态指示灯所指示的硬盘驱动器。

806f060d-0404xxxx Array [ComputerSystemElementName] has failed. (Drive 4)

说明： 此消息针对实施已检测到阵列故障的用例。

也可能显示为 806f060d0404xxxx 或 0x806f060d0404xxxx

严重性： 错误

警报类别： 临界 - 硬盘驱动器

可维护： 是

CIM 信息： 前缀：PLAT 和标识： 0176

SNMP 陷阱标识： 5

自动通知支持： 是

用户响应： 1. 确保 RAID 适配器固件和硬盘驱动器固件为最新版本。 2. 确保 SAS 电缆已正确连接。 3. 更换 SAS 电缆。 4. 更换 RAID 适配器。 5. 更换由点亮的状态指示灯所指示的硬盘驱动器。

806f060d-0405xxxx Array [ComputerSystemElementName] has failed. (Drive 5)

说明： 此消息针对实施已检测到阵列故障的用例。

也可能显示为 806f060d0405xxxx 或 0x806f060d0405xxxx

严重性： 错误

警报类别： 临界 - 硬盘驱动器

可维护： 是

CIM 信息： 前缀：PLAT 和标识： 0176

SNMP 陷阱标识： 5

自动通知支持： 是

用户响应： 1. 确保 RAID 适配器固件和硬盘驱动器固件为最新版本。 2. 确保 SAS 电缆已正确连接。 3. 更换 SAS 电缆。 4. 更换 RAID 适配器。 5. 更换由点亮的状态指示灯所指示的硬盘驱动器。

806f060d-0406xxxx Array [ComputerSystemElementName] has failed. (Drive 6)

说明： 此消息针对实施已检测到阵列故障的用例。

也可能显示为 806f060d0406xxxx 或 0x806f060d0406xxxx

严重性： 错误

警报类别： 临界 - 硬盘驱动器

可维护： 是

CIM 信息： 前缀：PLAT 和标识： 0176

SNMP 陷阱标识： 5

自动通知支持： 是

用户响应： 1. 确保 RAID 适配器固件和硬盘驱动器固件为最新版本。 2. 确保 SAS 电缆已正确连接。 3. 更换 SAS 电缆。 4. 更换 RAID 适配器。 5. 更换由点亮的状态指示灯所指示的硬盘驱动器。

806f060d-0407xxxx Array [ComputerSystemElementName] has failed. (Drive 7)

说明： 此消息针对实施已检测到阵列故障的用例。

也可能显示为 806f060d0407xxxx 或 0x806f060d0407xxxx

严重性： 错误

警报类别： 临界 - 硬盘驱动器

可维护： 是

CIM 信息： 前缀：PLAT 和标识： 0176

SNMP 陷阱标识： 5

自动通知支持： 是

用户响应： 1. 确保 RAID 适配器固件和硬盘驱动器固件为最新版本。 2. 确保 SAS 电缆已正确连接。 3. 更换 SAS 电缆。 4. 更换 RAID 适配器。 5. 更换由点亮的状态指示灯所指示的硬盘驱动器。

806f070c-2001xxxx Configuration Error for [PhysicalMemoryElementName] on Subsystem [MemoryElementName]. (DIMM 1)

说明： 此消息针对实施已检测到已纠正内存 DIMM 配置错误的用例。

也可能显示为 806f070c2001xxxx 或 0x806f070c2001xxxx

严重性： 错误

警报类别： 临界 - 内存

可维护： 是

CIM 信息： 前缀：PLAT 和标识： 0126

SNMP 陷阱标识： 41

自动通知支持： 否

用户响应： 确保已按正确顺序安装 DIMM，且这些 DIMM 具有相同的大小、类型、速度和技术。

806f070c-2002xxxx Configuration Error for [PhysicalMemoryElementName] on Subsystem [MemoryElementName]. (DIMM 2)

说明： 此消息针对实施已检测到已纠正内存 DIMM 配置错误的用例。

也可能显示为 806f070c2002xxxx 或 0x806f070c2002xxxx

严重性： 错误

警报类别： 临界 - 内存

可维护： 是

CIM 信息： 前缀：PLAT 和标识： 0126

SNMP 陷阱标识： 41

自动通知支持： 否

用户响应： 确保已按正确顺序安装 DIMM，且这些 DIMM 具有相同的大小、类型、速度和技术。

806f070c-2003xxxx Configuration Error for [PhysicalMemoryElementName] on Subsystem [MemoryElementName]. (DIMM 3)

说明： 此消息针对实施已检测到已纠正内存 DIMM 配置错误的用例。

也可能显示为 806f070c2003xxxx 或 0x806f070c2003xxxx

严重性： 错误

警报类别： 临界 - 内存

可维护： 是

CIM 信息： 前缀：PLAT 和标识： 0126

SNMP 陷阱标识： 41

自动通知支持： 否

用户响应： 确保已按正确顺序安装 DIMM，且这些 DIMM 具有相同的大小、类型、速度和技术。

806f070c-2004xxxx Configuration Error for [PhysicalMemoryElementName] on Subsystem [MemoryElementName]. (DIMM 4)

说明： 此消息针对实施已检测到已纠正内存 DIMM 配置错误的用例。

也可能显示为 806f070c2004xxxx 或 0x806f070c2004xxxx

严重性： 错误

警报类别： 临界 - 内存

可维护： 是

CIM 信息： 前缀：PLAT 和标识： 0126

SNMP 陷阱标识： 41

自动通知支持： 否

用户响应： 确保已按正确顺序安装 DIMM，且这些 DIMM 具有相同的大小、类型、速度和技术。

806f070c-2005xxxx Configuration Error for [PhysicalMemoryElementName] on Subsystem [MemoryElementName]. (DIMM 5)

说明： 此消息针对实施已检测到已纠正内存 DIMM 配置错误的用例。

也可能显示为 806f070c2005xxxx 或 0x806f070c2005xxxx

严重性： 错误

警报类别： 临界 - 内存

可维护： 是

CIM 信息： 前缀：PLAT 和标识： 0126

SNMP 陷阱标识： 41

自动通知支持： 否

用户响应： 确保已按正确顺序安装 DIMM，且这些 DIMM 具有相同的大小、类型、速度和技术。

806f070c-2006xxxx Configuration Error for [PhysicalMemoryElementName] on Subsystem [MemoryElementName]. (DIMM 6)

说明： 此消息针对实施已检测到已纠正内存 DIMM 配置错误的用例。

也可能显示为 806f070c2006xxxx 或 0x806f070c2006xxxx

严重性： 错误

警报类别： 临界 - 内存

可维护： 是

CIM 信息： 前缀：PLAT 和标识： 0126

SNMP 陷阱标识： 41

自动通知支持： 否

用户响应： 确保已按正确顺序安装 DIMM，且这些 DIMM 具有相同的大小、类型、速度和技术。

806f070c-2007xxxx Configuration Error for [PhysicalMemoryElementName] on Subsystem [MemoryElementName]. (DIMM 7)

说明： 此消息针对实施已检测到已纠正内存 DIMM 配置错误的用例。

也可能显示为 806f070c2007xxxx 或 0x806f070c2007xxxx

严重性： 错误

警报类别： 临界 - 内存

可维护： 是

CIM 信息： 前缀：PLAT 和标识： 0126

SNMP 陷阱标识： 41

自动通知支持： 否

用户响应： 确保已按正确顺序安装 DIMM，且这些 DIMM 具有相同的大小、类型、速度和技术。

806f070c-2008xxxx Configuration Error for [PhysicalMemoryElementName] on Subsystem [MemoryElementName]. (DIMM 8)

说明： 此消息针对实施已检测到已纠正内存 DIMM 配置错误的用例。

也可能显示为 806f070c2008xxxx 或 0x806f070c2008xxxx

严重性： 错误

警报类别： 临界 - 内存

可维护： 是

CIM 信息： 前缀：PLAT 和标识： 0126

SNMP 陷阱标识： 41

自动通知支持： 否

用户响应： 确保已按正确顺序安装 DIMM，且这些 DIMM 具有相同的大小、类型、速度和技术。

806f070c-2009xxxx Configuration Error for [PhysicalMemoryElementName] on Subsystem [MemoryElementName]. (DIMM 9)

说明： 此消息针对实施已检测到已纠正内存 DIMM 配置错误的用例。

也可能显示为 806f070c2009xxxx 或 0x806f070c2009xxxx

严重性： 错误

警报类别： 临界 - 内存

可维护： 是

CIM 信息： 前缀：PLAT 和标识： 0126

SNMP 陷阱标识： 41

自动通知支持： 否

用户响应： 确保已按正确顺序安装 DIMM，且这些 DIMM 具有相同的大小、类型、速度和技术。

806f070c-200axxxx Configuration Error for [PhysicalMemoryElementName] on Subsystem [MemoryElementName]. (DIMM 10)

说明： 此消息针对实施已检测到已纠正内存 DIMM 配置错误的用例。

也可能显示为 806f070c200axxxx 或 0x806f070c200axxxx

严重性： 错误

警报类别： 临界 - 内存

可维护： 是

CIM 信息： 前缀：PLAT 和标识： 0126

SNMP 陷阱标识： 41

自动通知支持： 否

用户响应： 确保已按正确顺序安装 DIMM，且这些 DIMM 具有相同的大小、类型、速度和技术。

806f070c-200bxxxx Configuration Error for [PhysicalMemoryElementName] on Subsystem [MemoryElementName]. (DIMM 11)

说明： 此消息针对实施已检测到已纠正内存 DIMM 配置错误的用例。

也可能显示为 806f070c200bxxxx 或 0x806f070c200bxxxx

严重性： 错误

警报类别： 临界 - 内存

可维护： 是

CIM 信息： 前缀：PLAT 和标识： 0126

SNMP 陷阱标识： 41

自动通知支持： 否

用户响应： 确保已按正确顺序安装 DIMM，且这些 DIMM 具有相同的大小、类型、速度和技术。

806f070c-200cxxxx Configuration Error for [PhysicalMemoryElementName] on Subsystem [MemoryElementName]. (DIMM 12)

说明： 此消息针对实施已检测到已纠正内存 DIMM 配置错误的用例。

也可能显示为 806f070c200cxxxx 或 0x806f070c200cxxxx

严重性： 错误

警报类别： 临界 - 内存

可维护： 是

CIM 信息： 前缀：PLAT 和标识： 0126

SNMP 陷阱标识： 41

自动通知支持： 否

用户响应： 确保已按正确顺序安装 DIMM，且这些 DIMM 具有相同的大小、类型、速度和技术。

806f070c-200dxxxx Configuration Error for [PhysicalMemoryElementName] on Subsystem [MemoryElementName]. (DIMM 13)

说明： 此消息针对实施已检测到已纠正内存 DIMM 配置错误的用例。

也可能显示为 806f070c200dxxxx 或 0x806f070c200dxxxx

严重性： 错误

警报类别： 临界 - 内存

可维护： 是

CIM 信息： 前缀：PLAT 和标识： 0126

SNMP 陷阱标识： 41

自动通知支持： 否

用户响应： 确保已按正确顺序安装 DIMM，且这些 DIMM 具有相同的大小、类型、速度和技术。

806f070c-200exxxx Configuration Error for [PhysicalMemoryElementName] on Subsystem [MemoryElementName]. (DIMM 14)

说明： 此消息针对实施已检测到已纠正内存 DIMM 配置错误的用例。

也可能显示为 806f070c200exxxx 或 0x806f070c200exxxx

严重性： 错误

警报类别： 临界 - 内存

可维护： 是

CIM 信息： 前缀：PLAT 和标识： 0126

SNMP 陷阱标识： 41

自动通知支持： 否

用户响应： 确保已按正确顺序安装 DIMM，且这些 DIMM 具有相同的大小、类型、速度和技术。

806f070c-200fxxxx Configuration Error for [PhysicalMemoryElementName] on Subsystem [MemoryElementName]. (DIMM 15)

说明： 此消息针对实施已检测到已纠正内存 DIMM 配置错误的用例。

也可能显示为 806f070c200fxxxx 或 0x806f070c200fxxxx

严重性： 错误

警报类别： 临界 - 内存

可维护： 是

CIM 信息： 前缀：PLAT 和标识： 0126

SNMP 陷阱标识： 41

自动通知支持： 否

用户响应： 确保已按正确顺序安装 DIMM，且这些 DIMM 具有相同的大小、类型、速度和技术。

806f070c-2010xxxx Configuration Error for [PhysicalMemoryElementName] on Subsystem [MemoryElementName]. (DIMM 16)

说明： 此消息针对实施已检测到已纠正内存 DIMM 配置错误的用例。

也可能显示为 806f070c2010xxxx 或 0x806f070c2010xxxx

严重性： 错误

警报类别： 临界 - 内存

可维护： 是

CIM 信息： 前缀：PLAT 和标识： 0126

SNMP 陷阱标识： 41

自动通知支持： 否

用户响应： 确保已按正确顺序安装 DIMM，且这些 DIMM 具有相同的大小、类型、速度和技术。

806f070c-2011xxxx Configuration Error for [PhysicalMemoryElementName] on Subsystem [MemoryElementName]. (DIMM 17)

说明： 此消息针对实施已检测到已纠正内存 DIMM 配置错误的用例。

也可能显示为 806f070c2011xxxx 或 0x806f070c2011xxxx

严重性： 错误

警报类别： 临界 - 内存

可维护： 是

CIM 信息： 前缀：PLAT 和标识： 0126

SNMP 陷阱标识： 41

自动通知支持： 否

用户响应： 确保已按正确顺序安装 DIMM，且这些 DIMM 具有相同的大小、类型、速度和技术。

806f070c-2012xxxx Configuration Error for [PhysicalMemoryElementName] on Subsystem [MemoryElementName]. (DIMM 18)

说明： 此消息针对实施已检测到已纠正内存 DIMM 配置错误的用例。

也可能显示为 806f070c2012xxxx 或 0x806f070c2012xxxx

严重性： 错误

警报类别： 临界 - 内存

可维护： 是

CIM 信息： 前缀：PLAT 和标识： 0126

SNMP 陷阱标识： 41

自动通知支持： 否

用户响应： 确保已按正确顺序安装 DIMM，且这些 DIMM 具有相同的大小、类型、速度和技术。

806f070c-2013xxxx Configuration Error for [PhysicalMemoryElementName] on Subsystem [MemoryElementName]. (DIMM 19)

说明： 此消息针对实施已检测到已纠正内存 DIMM 配置错误的用例。

也可能显示为 806f070c2013xxxx 或 0x806f070c2013xxxx

严重性： 错误

警报类别： 临界 - 内存

可维护： 是

CIM 信息： 前缀：PLAT 和标识： 0126

SNMP 陷阱标识： 41

自动通知支持： 否

用户响应： 确保已按正确顺序安装 DIMM，且这些 DIMM 具有相同的大小、类型、速度和技术。

806f070c-2014xxxx Configuration Error for [PhysicalMemoryElementName] on Subsystem [MemoryElementName]. (DIMM 20)

说明： 此消息针对实施已检测到已纠正内存 DIMM 配置错误的用例。

也可能显示为 806f070c2014xxxx 或 0x806f070c2014xxxx

严重性： 错误

警报类别： 临界 - 内存

可维护： 是

CIM 信息： 前缀：PLAT 和标识： 0126

SNMP 陷阱标识： 41

自动通知支持： 否

用户响应： 确保已按正确顺序安装 DIMM，且这些 DIMM 具有相同的大小、类型、速度和技术。

806f070c-2015xxxx Configuration Error for [PhysicalMemoryElementName] on Subsystem [MemoryElementName]. (DIMM 21)

说明： 此消息针对实施已检测到已纠正内存 DIMM 配置错误的用例。

也可能显示为 806f070c2015xxxx 或 0x806f070c2015xxxx

严重性： 错误

警报类别： 临界 - 内存

可维护： 是

CIM 信息： 前缀：PLAT 和标识： 0126

SNMP 陷阱标识： 41

自动通知支持： 否

用户响应： 确保已按正确顺序安装 DIMM，且这些 DIMM 具有相同的大小、类型、速度和技术。

806f070c-2016xxxx Configuration Error for [PhysicalMemoryElementName] on Subsystem [MemoryElementName]. (DIMM 22)

说明： 此消息针对实施已检测到已纠正内存 DIMM 配置错误的用例。

也可能显示为 806f070c2016xxxx 或 0x806f070c2016xxxx

严重性： 错误

警报类别： 临界 - 内存

可维护： 是

CIM 信息： 前缀：PLAT 和标识： 0126

SNMP 陷阱标识： 41

自动通知支持： 否

用户响应： 确保已按正确顺序安装 DIMM，且这些 DIMM 具有相同的大小、类型、速度和技术。

806f070c-2017xxxx Configuration Error for [PhysicalMemoryElementName] on Subsystem [MemoryElementName]. (DIMM 23)

说明： 此消息针对实施已检测到已纠正内存 DIMM 配置错误的用例。

也可能显示为 806f070c2017xxxx 或 0x806f070c2017xxxx

严重性： 错误

警报类别： 临界 - 内存

可维护： 是

CIM 信息： 前缀：PLAT 和标识： 0126

SNMP 陷阱标识： 41

自动通知支持： 否

用户响应： 确保已按正确顺序安装 DIMM，且这些 DIMM 具有相同的大小、类型、速度和技术。

806f070c-2018xxxx Configuration Error for [PhysicalMemoryElementName] on Subsystem [MemoryElementName]. (DIMM 24)

说明： 此消息针对实施已检测到已纠正内存 DIMM 配置错误的用例。

也可能显示为 806f070c2018xxxx 或 0x806f070c2018xxxx

严重性： 错误

警报类别： 临界 - 内存

可维护： 是

CIM 信息： 前缀：PLAT 和标识： 0126

SNMP 陷阱标识： 41

自动通知支持： 否

用户响应： 确保已按正确顺序安装 DIMM，且这些 DIMM 具有相同的大小、类型、速度和技术。

806f070c-2581xxxx Configuration Error for [PhysicalMemoryElementName] on Subsystem [MemoryElementName]. (All DIMMS)

说明： 此消息针对实施已检测到已纠正内存 DIMM 配置错误的用例。

也可能显示为 806f070c2581xxxx 或 0x806f070c2581xxxx

严重性： 错误

警报类别： 临界 - 内存

可维护： 是

CIM 信息： 前缀：PLAT 和标识： 0126

SNMP 陷阱标识： 41

自动通知支持： 否

用户响应： 确保已按正确顺序安装 DIMM，且这些 DIMM 具有相同的大小、类型、速度和技术。 其中一个 DIMM：

806f070d-0400xxxx Rebuild in progress for Array in system [ComputerSystemElementName]. (Drive 0)

说明： 此消息针对实施已检测到正在进行阵列重建的用例。

也可能显示为 806f070d0400xxxx 或 0x806f070d0400xxxx

严重性： 参考

警报类别： 系统 - 其他

可维护： 否

CIM 信息： 前缀：PLAT 和标识： 0178

SNMP 陷阱标识：

自动通知支持： 否

用户响应： 无需任何操作；仅供参考。

806f070d-0401xxxx Rebuild in progress for Array in system [ComputerSystemElementName]. (Drive 1)

说明： 此消息针对实施已检测到正在进行阵列重建的用例。

也可能显示为 806f070d0401xxxx 或 0x806f070d0401xxxx

严重性： 参考

警报类别： 系统 - 其他

可维护： 否

CIM 信息： 前缀：PLAT 和标识： 0178

SNMP 陷阱标识：

自动通知支持： 否

用户响应： 无需任何操作；仅供参考。

806f070d-0402xxxx Rebuild in progress for Array in system [ComputerSystemElementName]. (Drive 2)

说明： 此消息针对实施已检测到正在进行阵列重建的用例。

也可能显示为 806f070d0402xxxx 或 0x806f070d0402xxxx

严重性： 参考

警报类别： 系统 - 其他

可维护： 否

CIM 信息： 前缀：PLAT 和标识： 0178

SNMP 陷阱标识：

自动通知支持： 否

用户响应： 无需任何操作；仅供参考。

806f070d-0403xxxx Rebuild in progress for Array in system [ComputerSystemElementName]. (Drive 3)

说明： 此消息针对实施已检测到正在进行阵列重建的用例。

也可能显示为 806f070d0403xxxx 或 0x806f070d0403xxxx

严重性： 参考

警报类别： 系统 - 其他

可维护： 否

CIM 信息： 前缀：PLAT 和标识： 0178

SNMP 陷阱标识：

自动通知支持： 否

用户响应： 无需任何操作；仅供参考。

806f070d-0404xxxx Rebuild in progress for Array in system [ComputerSystemElementName]. (Drive 4)

说明： 此消息针对实施已检测到正在进行阵列重建的用例。

也可能显示为 806f070d0404xxxx 或 0x806f070d0404xxxx

严重性： 参考

警报类别： 系统 - 其他

可维护： 否

CIM 信息： 前缀：PLAT 和标识： 0178

SNMP 陷阱标识：

自动通知支持： 否

用户响应： 无需任何操作；仅供参考。

806f070d-0405xxxx Rebuild in progress for Array in system [ComputerSystemElementName]. (Drive 5)

说明： 此消息针对实施已检测到正在进行阵列重建的用例。

也可能显示为 806f070d0405xxxx 或 0x806f070d0405xxxx

严重性： 参考

警报类别： 系统 - 其他

可维护： 否

CIM 信息： 前缀：PLAT 和标识： 0178

SNMP 陷阱标识：

自动通知支持： 否

用户响应： 无需任何操作；仅供参考。

806f070d-0406xxxx Rebuild in progress for Array in system [ComputerSystemElementName]. (Drive 6)

说明： 此消息针对实施已检测到正在进行阵列重建的用例。

也可能显示为 806f070d0406xxxx 或 0x806f070d0406xxxx

严重性： 参考

警报类别： 系统 - 其他

可维护： 否

CIM 信息： 前缀：PLAT 和标识： 0178

SNMP 陷阱标识：

自动通知支持： 否

用户响应： 无需任何操作；仅供参考。

806f070d-0407xxxx Rebuild in progress for Array in system [ComputerSystemElementName]. (Drive 7)

说明： 此消息针对实施已检测到正在进行阵列重建的用例。

也可能显示为 806f070d0407xxxx 或 0x806f070d0407xxxx

严重性： 参考

警报类别： 系统 - 其他

可维护： 否

CIM 信息： 前缀：PLAT 和标识： 0178

SNMP 陷阱标识：

自动通知支持： 否

用户响应： 无需任何操作；仅供参考。

806f072b-2201xxxx A successful software or firmware change was detected on system [ComputerSystemElementName]. (Bkup Auto Update)

说明： 此消息是针对实施已检测到“成功软件或固件更改”的用例。

也可能显示为 806f072b2201xxxx 或 0x806f072b2201xxxx

严重性： 参考

警报类别： 系统 - 其他

可维护： 否

CIM 信息： 前缀：PLAT 和标识： 0450

SNMP 陷阱标识：

自动通知支持： 否

用户响应： 无需任何操作；仅供参考。ROM 恢复：

806f0807-0301xxxx [ProcessorElementName] has been Disabled. (CPU 1)

说明： 此消息针对实施已检测到已禁用处理器的用例。

也可能显示为 806f08070301xxxx 或 0x806f08070301xxxx

严重性： 参考

警报类别： 系统 - 其他

可维护： 否

CIM 信息： 前缀：PLAT 和标识： 0061

SNMP 陷阱标识：

自动通知支持： 否

用户响应： 无需任何操作；仅供参考。

806f0807-0302xxxx [ProcessorElementName] has been Disabled. (CPU 2)

说明： 此消息针对实施已检测到已禁用处理器的用例。

也可能显示为 806f08070302xxxx 或 0x806f08070302xxxx

严重性： 参考

警报类别： 系统 - 其他

可维护： 否

CIM 信息： 前缀：PLAT 和标识： 0061

SNMP 陷阱标识：

自动通知支持： 否

用户响应： 无需任何操作；仅供参考。

806f0807-2584xxxx [ProcessorElementName] has been Disabled. (All CPUs)

说明： 此消息针对实施已检测到已禁用处理器的用例。

也可能显示为 806f08072584xxxx 或 0x806f08072584xxxx

严重性： 参考

警报类别： 系统 - 其他

可维护： 否

CIM 信息： 前缀：PLAT 和标识： 0061

SNMP 陷阱标识：

自动通知支持： 否

用户响应： 无需任何操作；仅供参考。其中一个 CPU：

806f0813-2581xxxx A Uncorrectable Bus Error has occurred on system [ComputerSystemElementName]. (DIMMs)

说明： 此消息针对实施已检测到总线不可纠正错误的用例。

也可能显示为 806f08132581xxxx 或 0x806f08132581xxxx

严重性： 错误

警报类别： 临界 - 其他

可维护： 是

CIM 信息： 前缀：PLAT 和标识： 0240

SNMP 陷阱标识： 50

自动通知支持： 是

用户响应： 1. 检查系统事件日志。 2. （仅限经过培训的技术人员）从主板卸下发生故障的微处理器（请参阅“卸下微处理器和散热器”）。 3. 检查服务器固件更新。 要点：某些集群解决方案需要特定的代码级别或协调的代码更新。如果该设备是集群解决方案的一部分，请在更新代码之前验证集群解决方案是否支持最新级别的代码。 4. 确保两个微处理器是匹配的。 5. （仅限经过培训的技术人员）更换主板。

806f0813-2582xxxx A Uncorrectable Bus Error has occurred on system [ComputerSystemElementName]. (PCIs)

说明： 此消息针对实施已检测到总线不可纠正错误的用例。

也可能显示为 806f08132582xxxx 或 0x806f08132582xxxx

严重性： 错误

警报类别： 临界 - 其他

可维护： 是

CIM 信息： 前缀：PLAT 和标识： 0240

SNMP 陷阱标识： 50

自动通知支持： 是

用户响应： 1. 检查系统事件日志。 2. （仅限经过培训的技术人员）从主板卸下发生故障的微处理器（请参阅“卸下微处理器和散热器”）。 3. 检查服务器固件更新。 要点：某些集群解决方案需要特定的代码级别或协调的代码更新。如果该设备是集群解决方案的一部分，请在更新代码之前验证集群解决方案是否支持最新级别的代码。 4. 确保两个微处理器是匹配的。 5. （仅限经过培训的技术人员）更换主板。

806f0813-2584xxxx A Uncorrectable Bus Error has occurred on system [ComputerSystemElementName]. (CPUs)

说明： 此消息针对实施已检测到总线不可纠正错误的用例。

也可能显示为 806f08132584xxxx 或 0x806f08132584xxxx

严重性： 错误

警报类别： 临界 - 其他

可维护： 是

CIM 信息： 前缀：PLAT 和标识： 0240

SNMP 陷阱标识： 50

自动通知支持： 是

用户响应： 1. 检查系统事件日志。 2. （仅限经过培训的技术人员）从主板卸下发生故障的微处理器（请参阅“卸下微处理器和散热器”）。 3. 检查服务器固件更新。 要点：某些集群解决方案需要特定的代码级别或协调的代码更新。如果该设备是集群解决方案的一部分，请在更新代码之前验证集群解决方案是否支持最新级别的代码。 4. 确保两个微处理器是匹配的。 5. （仅限经过培训的技术人员）更换主板。

806f0823-2101xxxx Watchdog Timer interrupt occurred for [WatchdogElementName]. (IPMI Watchdog)

说明： 此消息针对实施已检测到发生看守程序计时器中断的用例。

也可能显示为 806f08232101xxxx 或 0x806f08232101xxxx

严重性： 参考

警报类别： 系统 - 其他

可维护： 否

CIM 信息： 前缀：PLAT 和标识： 0376

SNMP 陷阱标识：

自动通知支持： 否

用户响应： 无需任何操作；仅供参考。

806f090c-2001xxxx [PhysicalMemoryElementName] on Subsystem [MemoryElementName] Throttled. (DIMM 1)

说明： 此消息针对实施已检测到内存已调速的用例。

也可能显示为 806f090c2001xxxx 或 0x806f090c2001xxxx

严重性： 警告

警报类别： 系统 - 其他

可维护： 是

CIM 信息： 前缀：PLAT 和标识： 0142

SNMP 陷阱标识： 22

自动通知支持： 否

用户响应： 1. 重新安装 DIMM，然后重新启动服务器。 2. 更换 DIMM n。（n = DIMM 编号）

806f090c-2002xxxx [PhysicalMemoryElementName] on Subsystem [MemoryElementName] Throttled. (DIMM 2)

说明： 此消息针对实施已检测到内存已调速的用例。

也可能显示为 806f090c2002xxxx 或 0x806f090c2002xxxx

严重性： 警告

警报类别： 系统 - 其他

可维护： 是

CIM 信息： 前缀：PLAT 和标识： 0142

SNMP 陷阱标识： 22

自动通知支持： 否

用户响应： 1. 重新安装 DIMM，然后重新启动服务器。 2. 更换 DIMM n。（n = DIMM 编号）

806f090c-2003xxxx [PhysicalMemoryElementName] on Subsystem [MemoryElementName] Throttled. (DIMM 3)

说明： 此消息针对实施已检测到内存已调速的用例。

也可能显示为 806f090c2003xxxx 或 0x806f090c2003xxxx

严重性： 警告

警报类别： 系统 - 其他

可维护： 是

CIM 信息： 前缀：PLAT 和标识： 0142

SNMP 陷阱标识： 22

自动通知支持： 否

用户响应： 1. 重新安装 DIMM，然后重新启动服务器。 2. 更换 DIMM n。（n = DIMM 编号）

806f090c-2004xxxx [PhysicalMemoryElementName] on Subsystem [MemoryElementName] Throttled. (DIMM 4)

说明： 此消息针对实施已检测到内存已调速的用例。

也可能显示为 806f090c2004xxxx 或 0x806f090c2004xxxx

严重性： 警告

警报类别： 系统 - 其他

可维护： 是

CIM 信息： 前缀：PLAT 和标识： 0142

SNMP 陷阱标识： 22

自动通知支持： 否

用户响应： 1. 重新安装 DIMM，然后重新启动服务器。 2. 更换 DIMM n。（n = DIMM 编号）

806f090c-2005xxxx [PhysicalMemoryElementName] on Subsystem [MemoryElementName] Throttled. (DIMM 5)

说明： 此消息针对实施已检测到内存已调速的用例。

也可能显示为 806f090c2005xxxx 或 0x806f090c2005xxxx

严重性： 警告

警报类别： 系统 - 其他

可维护： 是

CIM 信息： 前缀：PLAT 和标识： 0142

SNMP 陷阱标识： 22

自动通知支持： 否

用户响应： 1. 重新安装 DIMM，然后重新启动服务器。 2. 更换 DIMM n。（n = DIMM 编号）

806f090c-2006xxxx [PhysicalMemoryElementName] on Subsystem [MemoryElementName] Throttled. (DIMM 6)

说明： 此消息针对实施已检测到内存已调速的用例。

也可能显示为 806f090c2006xxxx 或 0x806f090c2006xxxx

严重性： 警告

警报类别： 系统 - 其他

可维护： 是

CIM 信息： 前缀：PLAT 和标识： 0142

SNMP 陷阱标识： 22

自动通知支持： 否

用户响应： 1. 重新安装 DIMM，然后重新启动服务器。 2. 更换 DIMM n。（n = DIMM 编号）

806f090c-2007xxxx [PhysicalMemoryElementName] on Subsystem [MemoryElementName] Throttled. (DIMM 7)

说明： 此消息针对实施已检测到内存已调速的用例。

也可能显示为 806f090c2007xxxx 或 0x806f090c2007xxxx

严重性： 警告

警报类别： 系统 - 其他

可维护： 是

CIM 信息： 前缀：PLAT 和标识： 0142

SNMP 陷阱标识： 22

自动通知支持： 否

用户响应： 1. 重新安装 DIMM，然后重新启动服务器。 2. 更换 DIMM n。（n = DIMM 编号）

806f090c-2008xxxx [PhysicalMemoryElementName] on Subsystem [MemoryElementName] Throttled. (DIMM 8)

说明： 此消息针对实施已检测到内存已调速的用例。

也可能显示为 806f090c2008xxxx 或 0x806f090c2008xxxx

严重性： 警告

警报类别： 系统 - 其他

可维护： 是

CIM 信息： 前缀：PLAT 和标识： 0142

SNMP 陷阱标识： 22

自动通知支持： 否

用户响应： 1. 重新安装 DIMM，然后重新启动服务器。 2. 更换 DIMM n。（n = DIMM 编号）

806f090c-2009xxxx [PhysicalMemoryElementName] on Subsystem [MemoryElementName] Throttled. (DIMM 9)

说明： 此消息针对实施已检测到内存已调速的用例。

也可能显示为 806f090c2009xxxx 或 0x806f090c2009xxxx

严重性： 警告

警报类别： 系统 - 其他

可维护： 是

CIM 信息： 前缀：PLAT 和标识： 0142

SNMP 陷阱标识： 22

自动通知支持： 否

用户响应： 1. 重新安装 DIMM，然后重新启动服务器。 2. 更换 DIMM n。（n = DIMM 编号）

806f090c-200axxxx [PhysicalMemoryElementName] on Subsystem [MemoryElementName] Throttled. (DIMM 10)

说明： 此消息针对实施已检测到内存已调速的用例。

也可能显示为 806f090c200axxxx 或 0x806f090c200axxxx

严重性： 警告

警报类别： 系统 - 其他

可维护： 是

CIM 信息： 前缀：PLAT 和标识： 0142

SNMP 陷阱标识： 22

自动通知支持： 否

用户响应： 1. 重新安装 DIMM，然后重新启动服务器。 2. 更换 DIMM n。（n = DIMM 编号）

806f090c-200bxxxx [PhysicalMemoryElementName] on Subsystem [MemoryElementName] Throttled. (DIMM 11)

说明： 此消息针对实施已检测到内存已调速的用例。

也可能显示为 806f090c200bxxxx 或 0x806f090c200bxxxx

严重性： 警告

警报类别： 系统 - 其他

可维护： 是

CIM 信息： 前缀：PLAT 和标识： 0142

SNMP 陷阱标识： 22

自动通知支持： 否

用户响应： 1. 重新安装 DIMM，然后重新启动服务器。 2. 更换 DIMM n。（n = DIMM 编号）

806f090c-200cxxxx [PhysicalMemoryElementName] on Subsystem [MemoryElementName] Throttled. (DIMM 12)

说明： 此消息针对实施已检测到内存已调速的用例。

也可能显示为 806f090c200cxxxx 或 0x806f090c200cxxxx

严重性： 警告

警报类别： 系统 - 其他

可维护： 是

CIM 信息： 前缀：PLAT 和标识： 0142

SNMP 陷阱标识： 22

自动通知支持： 否

用户响应： 1. 重新安装 DIMM，然后重新启动服务器。 2. 更换 DIMM n。（n = DIMM 编号）

806f090c-200dxxxx [PhysicalMemoryElementName] on Subsystem [MemoryElementName] Throttled. (DIMM 13)

说明： 此消息针对实施已检测到内存已调速的用例。

也可能显示为 806f090c200dxxxx 或 0x806f090c200dxxxx

严重性： 警告

警报类别： 系统 - 其他

可维护： 是

CIM 信息： 前缀：PLAT 和标识： 0142

SNMP 陷阱标识： 22

自动通知支持： 否

用户响应： 1. 重新安装 DIMM，然后重新启动服务器。 2. 更换 DIMM n。（n = DIMM 编号）

806f090c-200exxxx [PhysicalMemoryElementName] on Subsystem [MemoryElementName] Throttled. (DIMM 14)

说明： 此消息针对实施已检测到内存已调速的用例。

也可能显示为 806f090c200exxxx 或 0x806f090c200exxxx

严重性： 警告

警报类别： 系统 - 其他

可维护： 是

CIM 信息： 前缀：PLAT 和标识： 0142

SNMP 陷阱标识： 22

自动通知支持： 否

用户响应： 1. 重新安装 DIMM，然后重新启动服务器。 2. 更换 DIMM n。（n = DIMM 编号）

806f090c-200fxxxx [PhysicalMemoryElementName] on Subsystem [MemoryElementName] Throttled. (DIMM 15)

说明： 此消息针对实施已检测到内存已调速的用例。

也可能显示为 806f090c200fxxxx 或 0x806f090c200fxxxx

严重性： 警告

警报类别： 系统 - 其他

可维护： 是

CIM 信息： 前缀：PLAT 和标识： 0142

SNMP 陷阱标识： 22

自动通知支持： 否

用户响应： 1. 重新安装 DIMM，然后重新启动服务器。 2. 更换 DIMM n。（n = DIMM 编号）

806f090c-2010xxxx [PhysicalMemoryElementName] on Subsystem [MemoryElementName] Throttled. (DIMM 16)

说明： 此消息针对实施已检测到内存已调速的用例。

也可能显示为 806f090c2010xxxx 或 0x806f090c2010xxxx

严重性： 警告

警报类别： 系统 - 其他

可维护： 是

CIM 信息： 前缀：PLAT 和标识： 0142

SNMP 陷阱标识： 22

自动通知支持： 否

用户响应： 1. 重新安装 DIMM，然后重新启动服务器。 2. 更换 DIMM n。（n = DIMM 编号）

806f090c-2011xxxx [PhysicalMemoryElementName] on Subsystem [MemoryElementName] Throttled. (DIMM 17)

说明： 此消息针对实施已检测到内存已调速的用例。

也可能显示为 806f090c2011xxxx 或 0x806f090c2011xxxx

严重性： 警告

警报类别： 系统 - 其他

可维护： 是

CIM 信息： 前缀：PLAT 和标识： 0142

SNMP 陷阱标识： 22

自动通知支持： 否

用户响应： 1. 重新安装 DIMM，然后重新启动服务器。 2. 更换 DIMM n。（n = DIMM 编号）

806f090c-2012xxxx [PhysicalMemoryElementName] on Subsystem [MemoryElementName] Throttled. (DIMM 18)

说明： 此消息针对实施已检测到内存已调速的用例。

也可能显示为 806f090c2012xxxx 或 0x806f090c2012xxxx

严重性： 警告

警报类别： 系统 - 其他

可维护： 是

CIM 信息： 前缀：PLAT 和标识： 0142

SNMP 陷阱标识： 22

自动通知支持： 否

用户响应： 1. 重新安装 DIMM，然后重新启动服务器。 2. 更换 DIMM n。（n = DIMM 编号）

806f090c-2013xxxx [PhysicalMemoryElementName] on Subsystem [MemoryElementName] Throttled. (DIMM 19)

说明： 此消息针对实施已检测到内存已调速的用例。

也可能显示为 806f090c2013xxxx 或 0x806f090c2013xxxx

严重性： 警告

警报类别： 系统 - 其他

可维护： 是

CIM 信息： 前缀：PLAT 和标识： 0142

SNMP 陷阱标识： 22

自动通知支持： 否

用户响应： 1. 重新安装 DIMM，然后重新启动服务器。 2. 更换 DIMM n。（n = DIMM 编号）

806f090c-2014xxxx [PhysicalMemoryElementName] on Subsystem [MemoryElementName] Throttled. (DIMM 20)

说明： 此消息针对实施已检测到内存已调速的用例。

也可能显示为 806f090c2014xxxx 或 0x806f090c2014xxxx

严重性： 警告

警报类别： 系统 - 其他

可维护： 是

CIM 信息： 前缀：PLAT 和标识： 0142

SNMP 陷阱标识： 22

自动通知支持： 否

用户响应： 1. 重新安装 DIMM，然后重新启动服务器。 2. 更换 DIMM n。（n = DIMM 编号）

806f090c-2015xxxx [PhysicalMemoryElementName] on Subsystem [MemoryElementName] Throttled. (DIMM 21)

说明： 此消息针对实施已检测到内存已调速的用例。

也可能显示为 806f090c2015xxxx 或 0x806f090c2015xxxx

严重性： 警告

警报类别： 系统 - 其他

可维护： 是

CIM 信息： 前缀：PLAT 和标识： 0142

SNMP 陷阱标识： 22

自动通知支持： 否

用户响应： 1. 重新安装 DIMM，然后重新启动服务器。 2. 更换 DIMM n。（n = DIMM 编号）

806f090c-2016xxxx [PhysicalMemoryElementName] on Subsystem [MemoryElementName] Throttled. (DIMM 22)

说明： 此消息针对实施已检测到内存已调速的用例。

也可能显示为 806f090c2016xxxx 或 0x806f090c2016xxxx

严重性： 警告

警报类别： 系统 - 其他

可维护： 是

CIM 信息： 前缀：PLAT 和标识： 0142

SNMP 陷阱标识： 22

自动通知支持： 否

用户响应： 1. 重新安装 DIMM，然后重新启动服务器。 2. 更换 DIMM n。（n = DIMM 编号）

806f090c-2017xxxx [PhysicalMemoryElementName] on Subsystem [MemoryElementName] Throttled. (DIMM 23)

说明： 此消息针对实施已检测到内存已调速的用例。

也可能显示为 806f090c2017xxxx 或 0x806f090c2017xxxx

严重性： 警告

警报类别： 系统 - 其他

可维护： 是

CIM 信息： 前缀：PLAT 和标识： 0142

SNMP 陷阱标识： 22

自动通知支持： 否

用户响应： 1. 重新安装 DIMM，然后重新启动服务器。 2. 更换 DIMM n。（n = DIMM 编号）

806f090c-2018xxxx [PhysicalMemoryElementName] on Subsystem [MemoryElementName] Throttled. (DIMM 24)

说明： 此消息针对实施已检测到内存已调速的用例。

也可能显示为 806f090c2018xxxx 或 0x806f090c2018xxxx

严重性： 警告

警报类别： 系统 - 其他

可维护： 是

CIM 信息： 前缀：PLAT 和标识： 0142

SNMP 陷阱标识： 22

自动通知支持： 否

用户响应： 1. 重新安装 DIMM，然后重新启动服务器。 2. 更换 DIMM n。（n = DIMM 编号）

806f0a07-0301xxxx [ProcessorElementName] is operating in a Degraded State. (CPU 1)

说明： 此消息针对实施已检测到处理器正在已降级状态下运行的用例。

也可能显示为 806f0a070301xxxx 或 0x806f0a070301xxxx

严重性： 警告

警报类别： 警告 - CPU

可维护： 是

CIM 信息： 前缀：PLAT 和标识： 0038

SNMP 陷阱标识： 42

自动通知支持： 否

用户响应： 1. 确保风扇正常运转，气流（服务器前部和后部）未被任何障碍物阻塞，空气挡板正确安装到位，并且服务器外盖已安装且完全合上。 2. 检查环境温度。必须按规范进行操作。 3. 确保已正确安装微处理器 n 的散热器。 4. （仅限经过培训的技术人员）更换微处理器 n。（n = 微处理器编号）

806f0a07-0302xxxx [ProcessorElementName] is operating in a Degraded State. (CPU 2)

说明： 此消息针对实施已检测到处理器正在已降级状态下运行的用例。

也可能显示为 806f0a070302xxxx 或 0x806f0a070302xxxx

严重性： 警告

警报类别： 警告 - CPU

可维护： 是

CIM 信息： 前缀：PLAT 和标识： 0038

SNMP 陷阱标识： 42

自动通知支持： 否

用户响应： 1. 确保风扇正常运转，气流（服务器前部和后部）未被任何障碍物阻塞，空气挡板正确安装到位，并且服务器外盖已安装且完全合上。 2. 检查环境温度。必须按规范进行操作。 3. 确保已正确安装微处理器 n 的散热器。 4. （仅限经过培训的技术人员）更换微处理器 n。（n = 微处理器编号）

806f0a0c-2001xxxx An Over-Temperature Condition has been detected on the [PhysicalMemoryElementName] on Subsystem [MemoryElementName]. (DIMM 1)

说明： 此消息针对实施已检测到“已检测到内存温度过高情况”的用例。

也可能显示为 806f0a0c2001xxxx 或 0x806f0a0c2001xxxx

严重性： 错误

警报类别： 临界 - 温度

可维护： 是

CIM 信息： 前缀：PLAT 和标识： 0146

SNMP 陷阱标识： 0

自动通知支持： 否

用户响应： 1. 确保风扇正常运转、气流无任何障碍物阻塞、空气挡板正确安装到位，并且服务器外盖已安装且完全合上。 2. 确保环境温度符合规范。 3. 如果风扇发生故障，请针对故障风扇完成以下操作： 4. 更换 DIMM n。（n = DIMM 编号）

806f0a0c-2002xxxx An Over-Temperature Condition has been detected on the [PhysicalMemoryElementName] on Subsystem [MemoryElementName]. (DIMM 2)

说明： 此消息针对实施已检测到“已检测到内存温度过高情况”的用例。

也可能显示为 806f0a0c2002xxxx 或 0x806f0a0c2002xxxx

严重性： 错误

警报类别： 临界 - 温度

可维护： 是

CIM 信息： 前缀：PLAT 和标识： 0146

SNMP 陷阱标识： 0

自动通知支持： 否

用户响应： 1. 确保风扇正常运转、气流无任何障碍物阻塞、空气挡板正确安装到位，并且服务器外盖已安装且完全合上。 2. 确保环境温度符合规范。 3. 如果风扇发生故障，请针对故障风扇完成以下操作： 4. 更换 DIMM n。（n = DIMM 编号）

806f0a0c-2003xxxx An Over-Temperature Condition has been detected on the [PhysicalMemoryElementName] on Subsystem [MemoryElementName]. (DIMM 3)

说明： 此消息针对实施已检测到“已检测到内存温度过高情况”的用例。

也可能显示为 806f0a0c2003xxxx 或 0x806f0a0c2003xxxx

严重性： 错误

警报类别： 临界 - 温度

可维护： 是

CIM 信息： 前缀：PLAT 和标识： 0146

SNMP 陷阱标识： 0

自动通知支持： 否

用户响应： 1. 确保风扇正常运转、气流无任何障碍物阻塞、空气挡板正确安装到位，并且服务器外盖已安装且完全合上。 2. 确保环境温度符合规范。 3. 如果风扇发生故障，请针对故障风扇完成以下操作： 4. 更换 DIMM n。（n = DIMM 编号）

806f0a0c-2004xxxx An Over-Temperature Condition has been detected on the [PhysicalMemoryElementName] on Subsystem [MemoryElementName]. (DIMM 4)

说明： 此消息针对实施已检测到“已检测到内存温度过高情况”的用例。

也可能显示为 806f0a0c2004xxxx 或 0x806f0a0c2004xxxx

严重性： 错误

警报类别： 临界 - 温度

可维护： 是

CIM 信息： 前缀：PLAT 和标识： 0146

SNMP 陷阱标识： 0

自动通知支持： 否

用户响应： 1. 确保风扇正常运转、气流无任何障碍物阻塞、空气挡板正确安装到位，并且服务器外盖已安装且完全合上。 2. 确保环境温度符合规范。 3. 如果风扇发生故障，请针对故障风扇完成以下操作： 4. 更换 DIMM n。（n = DIMM 编号）

806f0a0c-2005xxxx An Over-Temperature Condition has been detected on the [PhysicalMemoryElementName] on Subsystem [MemoryElementName]. (DIMM 5)

说明： 此消息针对实施已检测到“已检测到内存温度过高情况”的用例。

也可能显示为 806f0a0c2005xxxx 或 0x806f0a0c2005xxxx

严重性： 错误

警报类别： 临界 - 温度

可维护： 是

CIM 信息： 前缀：PLAT 和标识： 0146

SNMP 陷阱标识： 0

自动通知支持： 否

用户响应： 1. 确保风扇正常运转、气流无任何障碍物阻塞、空气挡板正确安装到位，并且服务器外盖已安装且完全合上。 2. 确保环境温度符合规范。 3. 如果风扇发生故障，请针对故障风扇完成以下操作： 4. 更换 DIMM n。（n = DIMM 编

号）

806f0a0c-2006xxxx An Over-Temperature Condition has been detected on the [PhysicalMemoryElementName] on Subsystem [MemoryElementName]. (DIMM 6)

说明： 此消息针对实施已检测到“已检测到内存温度过高情况”的用例。

也可能显示为 806f0a0c2006xxxx 或 0x806f0a0c2006xxxx

严重性： 错误

警报类别： 临界 - 温度

可维护： 是

CIM 信息： 前缀：PLAT 和标识： 0146

SNMP 陷阱标识： 0

自动通知支持： 否

用户响应： 1. 确保风扇正常运转、气流无任何障碍物阻塞、空气挡板正确安装到位，并且服务器外盖已安装且完全合上。 2. 确保环境温度符合规范。 3. 如果风扇发生故障，请针对故障风扇完成以下操作： 4. 更换 DIMM n。（n = DIMM 编号）

806f0a0c-2007xxxx An Over-Temperature Condition has been detected on the [PhysicalMemoryElementName] on Subsystem [MemoryElementName]. (DIMM 7)

说明： 此消息针对实施已检测到“已检测到内存温度过高情况”的用例。

也可能显示为 806f0a0c2007xxxx 或 0x806f0a0c2007xxxx

严重性： 错误

警报类别： 临界 - 温度

可维护： 是

CIM 信息： 前缀：PLAT 和标识： 0146

SNMP 陷阱标识： 0

自动通知支持： 否

用户响应： 1. 确保风扇正常运转、气流无任何障碍物阻塞、空气挡板正确安装到位，并且服务器外盖已安装且完全合上。 2. 确保环境温度符合规范。 3. 如果风扇发生故障，请针对故障风扇完成以下操作： 4. 更换 DIMM n。（n = DIMM 编号）

806f0a0c-2008xxxx An Over-Temperature Condition has been detected on the [PhysicalMemoryElementName] on Subsystem [MemoryElementName]. (DIMM 8)

说明： 此消息针对实施已检测到“已检测到内存温度过高情况”的用例。

也可能显示为 806f0a0c2008xxxx 或 0x806f0a0c2008xxxx

严重性： 错误

警报类别： 临界 - 温度

可维护： 是

CIM 信息： 前缀：PLAT 和标识： 0146

SNMP 陷阱标识： 0

自动通知支持： 否

用户响应： 1. 确保风扇正常运转、气流无任何障碍物阻塞、空气挡板正确安装到位，并且服务器外盖已安装且完全合上。 2. 确保环境温度符合规范。 3. 如果风扇发生故障，请针对故障风扇完成以下操作： 4. 更换 DIMM n。（n = DIMM 编号）

806f0a0c-2009xxxx An Over-Temperature Condition has been detected on the [PhysicalMemoryElementName] on Subsystem [MemoryElementName]. (DIMM 9)

说明： 此消息针对实施已检测到“已检测到内存温度过高情况”的用例。

也可能显示为 806f0a0c2009xxxx 或 0x806f0a0c2009xxxx

严重性： 错误

警报类别： 临界 - 温度

可维护： 是

CIM 信息： 前缀：PLAT 和标识： 0146

SNMP 陷阱标识： 0

自动通知支持： 否

用户响应： 1. 确保风扇正常运转、气流无任何障碍物阻塞、空气挡板正确安装到位，并且服务器外盖已安装且完全合上。 2. 确保环境温度符合规范。 3. 如果风扇发生故障，请针对故障风扇完成以下操作： 4. 更换 DIMM n。（n = DIMM 编号）

806f0a0c-200axxxx An Over-Temperature Condition has been detected on the [PhysicalMemoryElementName] on Subsystem [MemoryElementName]. (DIMM 10)

说明： 此消息针对实施已检测到“已检测到内存温度过高情况”的用例。

也可能显示为 806f0a0c200axxxx 或 0x806f0a0c200axxxx

严重性： 错误

警报类别： 临界 - 温度

可维护： 是

CIM 信息： 前缀：PLAT 和标识： 0146

SNMP 陷阱标识： 0

自动通知支持： 否

用户响应： 1. 确保风扇正常运转、气流无任何障碍物阻塞、空气挡板正确安装到位，并且服务器外盖已安装且完全合上。 2. 确保环境温度符合规范。 3. 如果风扇发生故障，请针对故障风扇完成以下操作： 4. 更换 DIMM n。（n = DIMM 编

号）

806f0a0c-200bxxxx An Over-Temperature Condition has been detected on the [PhysicalMemoryElementName] on Subsystem [MemoryElementName]. (DIMM 11)

说明： 此消息针对实施已检测到“已检测到内存温度过高情况”的用例。

也可能显示为 806f0a0c200bxxxx 或 0x806f0a0c200bxxxx

严重性： 错误

警报类别： 临界 - 温度

可维护： 是

CIM 信息： 前缀：PLAT 和标识： 0146

SNMP 陷阱标识： 0

自动通知支持： 否

用户响应： 1. 确保风扇正常运转、气流无任何障碍物阻塞、空气挡板正确安装到位，并且服务器外盖已安装且完全合上。 2. 确保环境温度符合规范。 3. 如果风扇发生故障，请针对故障风扇完成以下操作： 4. 更换 DIMM n。（n = DIMM 编号）

806f0a0c-200cxxxx An Over-Temperature Condition has been detected on the [PhysicalMemoryElementName] on Subsystem [MemoryElementName]. (DIMM 12)

说明： 此消息针对实施已检测到“已检测到内存温度过高情况”的用例。

也可能显示为 806f0a0c200cxxxx 或 0x806f0a0c200cxxxx

严重性： 错误

警报类别： 临界 - 温度

可维护： 是

CIM 信息： 前缀：PLAT 和标识： 0146

SNMP 陷阱标识： 0

自动通知支持： 否

用户响应： 1. 确保风扇正常运转、气流无任何障碍物阻塞、空气挡板正确安装到位，并且服务器外盖已安装且完全合上。 2. 确保环境温度符合规范。 3. 如果风扇发生故障，请针对故障风扇完成以下操作： 4. 更换 DIMM n。（n = DIMM 编号）

806f0a0c-200dxxxx An Over-Temperature Condition has been detected on the [PhysicalMemoryElementName] on Subsystem [MemoryElementName]. (DIMM 13)

说明： 此消息针对实施已检测到“已检测到内存温度过高情况”的用例。

也可能显示为 806f0a0c200dxxxx 或 0x806f0a0c200dxxxx

严重性： 错误

警报类别： 临界 - 温度

可维护： 是

CIM 信息： 前缀：PLAT 和标识： 0146

SNMP 陷阱标识： 0

自动通知支持： 否

用户响应： 1. 确保风扇正常运转、气流无任何障碍物阻塞、空气挡板正确安装到位，并且服务器外盖已安装且完全合上。 2. 确保环境温度符合规范。 3. 如果风扇发生故障，请针对故障风扇完成以下操作： 4. 更换 DIMM n。（n = DIMM 编号）

806f0a0c-200exxxx An Over-Temperature Condition has been detected on the [PhysicalMemoryElementName] on Subsystem [MemoryElementName]. (DIMM 14)

说明： 此消息针对实施已检测到“已检测到内存温度过高情况”的用例。

也可能显示为 806f0a0c200exxxx 或 0x806f0a0c200exxxx

严重性： 错误

警报类别： 临界 - 温度

可维护： 是

CIM 信息： 前缀：PLAT 和标识： 0146

SNMP 陷阱标识： 0

自动通知支持： 否

用户响应： 1. 确保风扇正常运转、气流无任何障碍物阻塞、空气挡板正确安装到位，并且服务器外盖已安装且完全合上。 2. 确保环境温度符合规范。 3. 如果风扇发生故障，请针对故障风扇完成以下操作： 4. 更换 DIMM n。（n = DIMM 编号）

806f0a0c-200fxxxx An Over-Temperature Condition has been detected on the [PhysicalMemoryElementName] on Subsystem [MemoryElementName]. (DIMM 15)

说明： 此消息针对实施已检测到“已检测到内存温度过高情况”的用例。

也可能显示为 806f0a0c200fxxxx 或 0x806f0a0c200fxxxx

严重性： 错误

警报类别： 临界 - 温度

可维护： 是

CIM 信息： 前缀：PLAT 和标识： 0146

SNMP 陷阱标识： 0

自动通知支持： 否

用户响应： 1. 确保风扇正常运转、气流无任何障碍物阻塞、空气挡板正确安装到位，并且服务器外盖已安装且完全合上。 2. 确保环境温度符合规范。 3. 如果风扇发生故障，请针对故障风扇完成以下操作： 4. 更换 DIMM n。（n = DIMM 编

号）

806f0a0c-2010xxxx An Over-Temperature Condition has been detected on the [PhysicalMemoryElementName] on Subsystem [MemoryElementName]. (DIMM 16)

说明： 此消息针对实施已检测到“已检测到内存温度过高情况”的用例。

也可能显示为 806f0a0c2010xxxx 或 0x806f0a0c2010xxxx

严重性： 错误

警报类别： 临界 - 温度

可维护： 是

CIM 信息： 前缀：PLAT 和标识： 0146

SNMP 陷阱标识： 0

自动通知支持： 否

用户响应： 1. 确保风扇正常运转、气流无任何障碍物阻塞、空气挡板正确安装到位，并且服务器外盖已安装且完全合上。 2. 确保环境温度符合规范。 3. 如果风扇发生故障，请针对故障风扇完成以下操作： 4. 更换 DIMM n。（n = DIMM 编号）

806f0a0c-2011xxxx An Over-Temperature Condition has been detected on the [PhysicalMemoryElementName] on Subsystem [MemoryElementName]. (DIMM 17)

说明： 此消息针对实施已检测到“已检测到内存温度过高情况”的用例。

也可能显示为 806f0a0c2011xxxx 或 0x806f0a0c2011xxxx

严重性： 错误

警报类别： 临界 - 温度

可维护： 是

CIM 信息： 前缀：PLAT 和标识： 0146

SNMP 陷阱标识： 0

自动通知支持： 否

用户响应： 1. 确保风扇正常运转、气流无任何障碍物阻塞、空气挡板正确安装到位，并且服务器外盖已安装且完全合上。 2. 确保环境温度符合规范。 3. 如果风扇发生故障，请针对故障风扇完成以下操作： 4. 更换 DIMM n。（n = DIMM 编号）

806f0a0c-2012xxxx An Over-Temperature Condition has been detected on the [PhysicalMemoryElementName] on Subsystem [MemoryElementName]. (DIMM 18)

说明： 此消息针对实施已检测到“已检测到内存温度过高情况”的用例。

也可能显示为 806f0a0c2012xxxx 或 0x806f0a0c2012xxxx

严重性： 错误

警报类别： 临界 - 温度

可维护： 是

CIM 信息： 前缀：PLAT 和标识： 0146

SNMP 陷阱标识： 0

自动通知支持： 否

用户响应： 1. 确保风扇正常运转、气流无任何障碍物阻塞、空气挡板正确安装到位，并且服务器外盖已安装且完全合上。 2. 确保环境温度符合规范。 3. 如果风扇发生故障，请针对故障风扇完成以下操作： 4. 更换 DIMM n。（n = DIMM 编号）

806f0a0c-2013xxxx An Over-Temperature Condition has been detected on the [PhysicalMemoryElementName] on Subsystem [MemoryElementName]. (DIMM 19)

说明： 此消息针对实施已检测到“已检测到内存温度过高情况”的用例。

也可能显示为 806f0a0c2013xxxx 或 0x806f0a0c2013xxxx

严重性： 错误

警报类别： 临界 - 温度

可维护： 是

CIM 信息： 前缀：PLAT 和标识： 0146

SNMP 陷阱标识： 0

自动通知支持： 否

用户响应： 1. 确保风扇正常运转、气流无任何障碍物阻塞、空气挡板正确安装到位，并且服务器外盖已安装且完全合上。 2. 确保环境温度符合规范。 3. 如果风扇发生故障，请针对故障风扇完成以下操作： 4. 更换 DIMM n。（n = DIMM 编号）

806f0a0c-2014xxxx An Over-Temperature Condition has been detected on the [PhysicalMemoryElementName] on Subsystem [MemoryElementName]. (DIMM 20)

说明： 此消息针对实施已检测到“已检测到内存温度过高情况”的用例。

也可能显示为 806f0a0c2014xxxx 或 0x806f0a0c2014xxxx

严重性： 错误

警报类别： 临界 - 温度

可维护： 是

CIM 信息： 前缀：PLAT 和标识： 0146

SNMP 陷阱标识： 0

自动通知支持： 否

用户响应： 1. 确保风扇正常运转、气流无任何障碍物阻塞、空气挡板正确安装到位，并且服务器外盖已安装且完全合上。 2. 确保环境温度符合规范。 3. 如果风扇发生故障，请针对故障风扇完成以下操作： 4. 更换 DIMM n。（n = DIMM 编

号）

806f0a0c-2015xxxx An Over-Temperature Condition has been detected on the [PhysicalMemoryElementName] on Subsystem [MemoryElementName]. (DIMM 21)

说明： 此消息针对实施已检测到“已检测到内存温度过高情况”的用例。

也可能显示为 806f0a0c2015xxxx 或 0x806f0a0c2015xxxx

严重性： 错误

警报类别： 临界 - 温度

可维护： 是

CIM 信息： 前缀：PLAT 和标识： 0146

SNMP 陷阱标识： 0

自动通知支持： 否

用户响应： 1. 确保风扇正常运转、气流无任何障碍物阻塞、空气挡板正确安装到位，并且服务器外盖已安装且完全合上。 2. 确保环境温度符合规范。 3. 如果风扇发生故障，请针对故障风扇完成以下操作： 4. 更换 DIMM n。（n = DIMM 编号）

806f0a0c-2016xxxx An Over-Temperature Condition has been detected on the [PhysicalMemoryElementName] on Subsystem [MemoryElementName]. (DIMM 22)

说明： 此消息针对实施已检测到“已检测到内存温度过高情况”的用例。

也可能显示为 806f0a0c2016xxxx 或 0x806f0a0c2016xxxx

严重性： 错误

警报类别： 临界 - 温度

可维护： 是

CIM 信息： 前缀：PLAT 和标识： 0146

SNMP 陷阱标识： 0

自动通知支持： 否

用户响应： 1. 确保风扇正常运转、气流无任何障碍物阻塞、空气挡板正确安装到位，并且服务器外盖已安装且完全合上。 2. 确保环境温度符合规范。 3. 如果风扇发生故障，请针对故障风扇完成以下操作： 4. 更换 DIMM n。（n = DIMM 编号）

806f0a0c-2017xxxx An Over-Temperature Condition has been detected on the [PhysicalMemoryElementName] on Subsystem [MemoryElementName]. (DIMM 23)

说明： 此消息针对实施已检测到“已检测到内存温度过高情况”的用例。

也可能显示为 806f0a0c2017xxxx 或 0x806f0a0c2017xxxx

严重性： 错误

警报类别： 临界 - 温度

可维护： 是

CIM 信息： 前缀：PLAT 和标识： 0146

SNMP 陷阱标识： 0

自动通知支持： 否

用户响应： 1. 确保风扇正常运转、气流无任何障碍物阻塞、空气挡板正确安装到位，并且服务器外盖已安装且完全合上。 2. 确保环境温度符合规范。 3. 如果风扇发生故障，请针对故障风扇完成以下操作： 4. 更换 DIMM n。（n = DIMM 编号）

806f0a0c-2018xxxx An Over-Temperature Condition has been detected on the [PhysicalMemoryElementName] on Subsystem [MemoryElementName]. (DIMM 24)

说明： 此消息针对实施已检测到“已检测到内存温度过高情况”的用例。

也可能显示为 806f0a0c2018xxxx 或 0x806f0a0c2018xxxx

严重性： 错误

警报类别： 临界 - 温度

可维护： 是

CIM 信息： 前缀：PLAT 和标识： 0146

SNMP 陷阱标识： 0

自动通知支持： 否

用户响应： 1. 确保风扇正常运转、气流无任何障碍物阻塞、空气挡板正确安装到位，并且服务器外盖已安装且完全合上。 2. 确保环境温度符合规范。 3. 如果风扇发生故障，请针对故障风扇完成以下操作： 4. 更换 DIMM n。（n = DIMM 编号）

806f0a13-0301xxxx A Fatal Bus Error has occurred on system [ComputerSystemElementName]. (CPU 1 PECI)

说明： 此消息针对实施已检测到总线致命错误的用例。

也可能显示为 806f0a130301xxxx 或 0x806f0a130301xxxx

严重性： 错误

警报类别： 临界 - 其他

可维护： 是

CIM 信息： 前缀：PLAT 和标识： 0244

SNMP 陷阱标识： 50

自动通知支持： 否

用户响应： 1. 重新安装微处理器，然后重新启动服务器。 2. 更换微处理器 n。（n = 微处理器编号）

806f0a13-0302xxxx A Fatal Bus Error has occurred on system [ComputerSystemElementName]. (CPU 2 PECI)

说明： 此消息针对实施已检测到总线致命错误的用例。

也可能显示为 806f0a130302xxxx 或 0x806f0a130302xxxx

严重性： 错误

警报类别： 临界 - 其他

可维护： 是

CIM 信息： 前缀：PLAT 和标识： 0244

SNMP 陷阱标识： 50

自动通知支持： 否

用户响应： 1. 重新安装微处理器，然后重新启动服务器。 2. 更换微处理器 n。（n = 微处理器编号）

81010002-0701xxxx Numeric sensor [NumericSensorElementName] going low (lower non-critical) has deasserted. (CMOS Battery)

说明： 此消息是针对实施已检测到“取消断言了下限非临界传感器的值在降低”的用例。

也可能显示为 810100020701xxxx 或 0x810100020701xxxx

严重性： 参考

警报类别： 临界 - 电压

可维护： 否

CIM 信息： 前缀：PLAT 和标识： 0477

SNMP 陷阱标识： 13

自动通知支持： 否

用户响应： 无需任何操作；仅供参考。

81010202-0701xxxx Numeric sensor [NumericSensorElementName] going low (lower critical) has deasserted. (CMOS Battery)

说明： 此消息针对实施已检测到已取消断言下限临界传感器的值将不断减小的用例。

也可能显示为 810102020701xxxx 或 0x810102020701xxxx

严重性： 参考

警报类别： 临界 - 电压

可维护： 否

CIM 信息： 前缀：PLAT 和标识： 0481

SNMP 陷阱标识： 1

自动通知支持： 否

用户响应： 无需任何操作；仅供参考。 SysBrd 12V : SysBrd 3.3V : SysBrd 5V :

81010204-1d01xxxx Numeric sensor [NumericSensorElementName] going low (lower critical) has deasserted. (Fan 1A Tach)

说明： 此消息针对实施已检测到已取消断言下限临界传感器的值将不断减小的用例。

也可能显示为 810102041d01xxxx 或 0x810102041d01xxxx

严重性： 参考

警报类别： 临界 - 风扇故障

可维护： 否

CIM 信息： 前缀：PLAT 和标识： 0481

SNMP 陷阱标识： 11

自动通知支持： 否

用户响应： 无需任何操作；仅供参考。风扇 1B 转速计：

81010204-1d02xxxx Numeric sensor [NumericSensorElementName] going low (lower critical) has deasserted. (Fan 2A Tach)

说明： 此消息针对实施已检测到已取消断言下限临界传感器的值将不断减小的用例。

也可能显示为 810102041d02xxxx 或 0x810102041d02xxxx

严重性： 参考

警报类别： 临界 - 风扇故障

可维护： 否

CIM 信息： 前缀：PLAT 和标识： 0481

SNMP 陷阱标识： 11

自动通知支持： 否

用户响应： 无需任何操作；仅供参考。风扇 2B 转速计：

81010204-1d03xxxx Numeric sensor [NumericSensorElementName] going low (lower critical) has deasserted. (Fan 3A Tach)

说明： 此消息针对实施已检测到已取消断言下限临界传感器的值将不断减小的用例。

也可能显示为 810102041d03xxxx 或 0x810102041d03xxxx

严重性： 参考

警报类别： 临界 - 风扇故障

可维护： 否

CIM 信息： 前缀：PLAT 和标识： 0481

SNMP 陷阱标识： 11

自动通知支持： 否

用户响应： 无需任何操作；仅供参考。风扇 3B 转速计：

81010204-1d04xxxx Numeric sensor [NumericSensorElementName] going low (lower critical) has deasserted. (Fan 4A Tach)

说明： 此消息针对实施已检测到已取消断言下限临界传感器的值将不断减小的用例。

也可能显示为 810102041d04xxxx 或 0x810102041d04xxxx

严重性： 参考

警报类别： 临界 - 风扇故障

可维护： 否

CIM 信息： 前缀：PLAT 和标识： 0481

SNMP 陷阱标识： 11

自动通知支持： 否

用户响应： 无需任何操作；仅供参考。风扇 4B 转速计：

81010204-1d05xxxx Numeric sensor [NumericSensorElementName] going low (lower critical) has deasserted. (Fan 5A Tach)

说明： 此消息针对实施已检测到已取消断言下限临界传感器的值将不断减小的用例。

也可能显示为 810102041d05xxxx 或 0x810102041d05xxxx

严重性： 参考

警报类别： 临界 - 风扇故障

可维护： 否

CIM 信息： 前缀：PLAT 和标识： 0481

SNMP 陷阱标识： 11

自动通知支持： 否

用户响应： 无需任何操作；仅供参考。风扇 5B 转速计：

81010204-1d06xxxx Numeric sensor [NumericSensorElementName] going low (lower critical) has deasserted. (Fan 6A Tach)

说明： 此消息针对实施已检测到已取消断言下限临界传感器的值将不断减小的用例。

也可能显示为 810102041d06xxxx 或 0x810102041d06xxxx

严重性： 参考

警报类别： 临界 - 风扇故障

可维护： 否

CIM 信息： 前缀：PLAT 和标识： 0481

SNMP 陷阱标识： 11

自动通知支持： 否

用户响应： 无需任何操作；仅供参考。风扇 6B 转速计：

81010701-0c01xxxx Numeric sensor [NumericSensorElementName] going high (upper non-critical) has deasserted. (Ambient Temp)

说明： 此消息针对实施已检测到已取消断言上限非临界传感器的值将不断增大的用例。

也可能显示为 810107010c01xxxx 或 0x810107010c01xxxx

严重性： 参考

警报类别： 警告 - 温度

可维护： 否

CIM 信息： 前缀：PLAT 和标识：0491

SNMP 陷阱标识： 12

自动通知支持： 否

用户响应： 无需任何操作；仅供参考。

81010701-1001xxxx Numeric sensor [NumericSensorElementName] going high (upper non-critical) has deasserted. (PCI Riser 1 Temp)

说明： 此消息针对实施已检测到已取消断言上限非临界传感器的值将不断增大的用例。

也可能显示为 810107011001xxxx 或 0x810107011001xxxx

严重性： 参考

警报类别： 警告 - 温度

可维护： 否

CIM 信息： 前缀：PLAT 和标识：0491

SNMP 陷阱标识： 12

自动通知支持： 否

用户响应： 无需任何操作；仅供参考。

81010701-1002xxxx Numeric sensor [NumericSensorElementName] going high (upper non-critical) has deasserted. (PCI Riser 2 Temp)

说明： 此消息针对实施已检测到已取消断言上限非临界传感器的值将不断增大的用例。

也可能显示为 810107011002xxxx 或 0x810107011002xxxx

严重性： 参考

警报类别： 警告 - 温度

可维护： 否

CIM 信息： 前缀：PLAT 和标识：0491

SNMP 陷阱标识： 12

自动通知支持： 否

用户响应： 无需任何操作；仅供参考。

81010701-1401xxxx Numeric sensor [NumericSensorElementName] going high (upper non-critical) has deasserted. (CPU1 VR Temp)

说明： 此消息是针对实施已检测到已取消断言上限非临界传感器的值将不断增大的用例。

也可能显示为 810107011401xxxx 或 0x810107011401xxxx

严重性： 参考

警报类别： 警告 - 温度

可维护： 否

CIM 信息： 前缀：PLAT 和标识：0491

SNMP 陷阱标识： 12

自动通知支持： 否

用户响应： 无需任何操作；仅供参考。

81010701-1402xxxx Numeric sensor [NumericSensorElementName] going high (upper non-critical) has deasserted. (CPU2 VR Temp)

说明： 此消息是针对实施已检测到已取消断言上限非临界传感器的值将不断增大的用例。

也可能显示为 810107011402xxxx 或 0x810107011402xxxx

严重性： 参考

警报类别： 警告 - 温度

可维护： 否

CIM 信息： 前缀：PLAT 和标识：0491

SNMP 陷阱标识： 12

自动通知支持： 否

用户响应： 无需任何操作；仅供参考。

81010701-1403xxxx Numeric sensor [NumericSensorElementName] going high (upper non-critical) has deasserted. (DIMM AB VR Temp)

说明： 此消息是针对实施已检测到已取消断言上限非临界传感器的值将不断增大的用例。

也可能显示为 810107011403xxxx 或 0x810107011403xxxx

严重性： 参考

警报类别： 警告 - 温度

可维护： 否

CIM 信息： 前缀：PLAT 和标识：0491

SNMP 陷阱标识： 12

自动通知支持： 否

用户响应： 无需任何操作；仅供参考。

81010701-1404xxxx Numeric sensor [NumericSensorElementName] going high (upper non-critical) has deasserted. (DIMM CD VR Temp)

说明： 此消息是针对实施已检测到已取消断言上限非临界传感器的值将不断增大的用例。

也可能显示为 810107011404xxxx 或 0x810107011404xxxx

严重性： 参考

警报类别： 警告 - 温度

可维护： 否

CIM 信息： 前缀：PLAT 和标识：0491

SNMP 陷阱标识： 12

自动通知支持： 否

用户响应： 无需任何操作；仅供参考。

81010701-1405xxxx Numeric sensor [NumericSensorElementName] going high (upper non-critical) has deasserted. (DIMM EF VR Temp)

说明： 此消息是针对实施已检测到已取消断言上限非临界传感器的值将不断增大的用例。

也可能显示为 810107011405xxxx 或 0x810107011405xxxx

严重性： 参考

警报类别： 警告 - 温度

可维护： 否

CIM 信息： 前缀：PLAT 和标识：0491

SNMP 陷阱标识： 12

自动通知支持： 否

用户响应： 无需任何操作；仅供参考。

81010701-1406xxxx Numeric sensor [NumericSensorElementName] going high (upper non-critical) has deasserted. (DIMM GH VR Temp)

说明： 此消息是针对实施已检测到已取消断言上限非临界传感器的值将不断增大的用例。

也可能显示为 810107011406xxxx 或 0x810107011406xxxx

严重性： 参考

警报类别： 警告 - 温度

可维护： 否

CIM 信息： 前缀：PLAT 和标识：0491

SNMP 陷阱标识： 12

自动通知支持： 否

用户响应： 无需任何操作；仅供参考。

81010701-2c01xxxx Numeric sensor [NumericSensorElementName] going high (upper non-critical) has deasserted. (Mezz Card Temp)

说明： 此消息针对实施已检测到已取消断言上限非临界传感器的值将不断增大的用例。

也可能显示为 810107012c01xxxx 或 0x810107012c01xxxx

严重性： 参考

警报类别： 警告 - 温度

可维护： 否

CIM 信息： 前缀：PLAT 和标识：0491

SNMP 陷阱标识： 12

自动通知支持： 否

用户响应： 无需任何操作；仅供参考。

81010701-2d01xxxx Numeric sensor [NumericSensorElementName] going high (upper non-critical) has deasserted. (PCH Temp)

说明： 此消息是针对实施已检测到已取消断言上限非临界传感器的值将不断增大的用例。

也可能显示为 810107012d01xxxx 或 0x810107012d01xxxx

严重性： 参考

警报类别： 警告 - 温度

可维护： 否

CIM 信息： 前缀：PLAT 和标识：0491

SNMP 陷阱标识： 12

自动通知支持： 否

用户响应： 无需任何操作；仅供参考。

81010901-0c01xxxx Numeric sensor [NumericSensorElementName] going high (upper critical) has deasserted. (Ambient Temp)

说明： 此消息是针对实施已检测到已取消断言上限临界传感器的值将不断增大的用例。

也可能显示为 810109010c01xxxx 或 0x810109010c01xxxx

严重性： 参考

警报类别： 临界 - 温度

可维护： 否

CIM 信息： 前缀：PLAT 和标识： 0495

SNMP 陷阱标识： 0

自动通知支持： 否

用户响应： 无需任何操作；仅供参考。

81010901-1001xxxx Numeric sensor [NumericSensorElementName] going high (upper critical) has deasserted. (PCI Riser 1 Temp)

说明： 此消息是针对实施已检测到已取消断言上限临界传感器的值将不断增大的用例。

也可能显示为 810109011001xxxx 或 0x810109011001xxxx

严重性： 参考

警报类别： 临界 - 温度

可维护： 否

CIM 信息： 前缀：PLAT 和标识： 0495

SNMP 陷阱标识： 0

自动通知支持： 否

用户响应： 无需任何操作；仅供参考。

81010901-1002xxxx Numeric sensor [NumericSensorElementName] going high (upper critical) has deasserted. (PCI Riser 2 Temp)

说明： 此消息是针对实施已检测到已取消断言上限临界传感器的值将不断增大的用例。

也可能显示为 810109011002xxxx 或 0x810109011002xxxx

严重性： 参考

警报类别： 临界 - 温度

可维护： 否

CIM 信息： 前缀：PLAT 和标识： 0495

SNMP 陷阱标识： 0

自动通知支持： 否

用户响应： 无需任何操作；仅供参考。

81010901-1401xxxx Numeric sensor [NumericSensorElementName] going high (upper critical) has deasserted. (CPU1 VR Temp)

说明： 此消息是针对实施已检测到已取消断言上限临界传感器的值将不断增大的用例。

也可能显示为 810109011401xxxx 或 0x810109011401xxxx

严重性： 参考

警报类别： 临界 - 温度

可维护： 否

CIM 信息： 前缀：PLAT 和标识： 0495

SNMP 陷阱标识： 0

自动通知支持： 否

用户响应： 无需任何操作；仅供参考。

81010901-1402xxxx Numeric sensor [NumericSensorElementName] going high (upper critical) has deasserted. (CPU2 VR Temp)

说明： 此消息是针对实施已检测到已取消断言上限临界传感器的值将不断增大的用例。

也可能显示为 810109011402xxxx 或 0x810109011402xxxx

严重性： 参考

警报类别： 临界 - 温度

可维护： 否

CIM 信息： 前缀：PLAT 和标识： 0495

SNMP 陷阱标识： 0

自动通知支持： 否

用户响应： 无需任何操作；仅供参考。

81010901-1403xxxx Numeric sensor [NumericSensorElementName] going high (upper critical) has deasserted. (DIMM AB VR Temp)

说明： 此消息是针对实施已检测到已取消断言上限临界传感器的值将不断增大的用例。

也可能显示为 810109011403xxxx 或 0x810109011403xxxx

严重性： 参考

警报类别： 临界 - 温度

可维护： 否

CIM 信息： 前缀：PLAT 和标识： 0495

SNMP 陷阱标识： 0

自动通知支持： 否

用户响应： 无需任何操作；仅供参考。

81010901-1404xxxx Numeric sensor [NumericSensorElementName] going high (upper critical) has deasserted. (DIMM CD VR Temp)

说明： 此消息是针对实施已检测到已取消断言上限临界传感器的值将不断增大的用例。

也可能显示为 810109011404xxxx 或 0x810109011404xxxx

严重性： 参考

警报类别： 临界 - 温度

可维护： 否

CIM 信息： 前缀：PLAT 和标识： 0495

SNMP 陷阱标识： 0

自动通知支持： 否

用户响应： 无需任何操作；仅供参考。

81010901-1405xxxx Numeric sensor [NumericSensorElementName] going high (upper critical) has deasserted. (DIMM EF VR Temp)

说明： 此消息是针对实施已检测到已取消断言上限临界传感器的值将不断增大的用例。

也可能显示为 810109011405xxxx 或 0x810109011405xxxx

严重性： 参考

警报类别： 临界 - 温度

可维护： 否

CIM 信息： 前缀：PLAT 和标识： 0495

SNMP 陷阱标识： 0

自动通知支持： 否

用户响应： 无需任何操作；仅供参考。

81010901-1406xxxx Numeric sensor [NumericSensorElementName] going high (upper critical) has deasserted. (DIMM GH VR Temp)

说明： 此消息是针对实施已检测到已取消断言上限临界传感器的值将不断增大的用例。

也可能显示为 810109011406xxxx 或 0x810109011406xxxx

严重性： 参考

警报类别： 临界 - 温度

可维护： 否

CIM 信息： 前缀：PLAT 和标识： 0495

SNMP 陷阱标识： 0

自动通知支持： 否

用户响应： 无需任何操作；仅供参考。

81010901-2c01xxxx Numeric sensor [NumericSensorElementName] going high (upper critical) has deasserted. (Mezz Card Temp)

说明： 此消息是针对实施已检测到已取消断言上限临界传感器的值将不断增大的用例。

也可能显示为 810109012c01xxxx 或 0x810109012c01xxxx

严重性： 参考

警报类别： 临界 - 温度

可维护： 否

CIM 信息： 前缀：PLAT 和标识： 0495

SNMP 陷阱标识： 0

自动通知支持： 否

用户响应： 无需任何操作；仅供参考。

81010901-2d01xxxx Numeric sensor [NumericSensorElementName] going high (upper critical) has deasserted. (PCH Temp)

说明： 此消息是针对实施已检测到已取消断言上限临界传感器的值将不断增大的用例。

也可能显示为 810109012d01xxxx 或 0x810109012d01xxxx

严重性： 参考

警报类别： 临界 - 温度

可维护： 否

CIM 信息： 前缀：PLAT 和标识： 0495

SNMP 陷阱标识： 0

自动通知支持： 否

用户响应： 无需任何操作；仅供参考。

81010902-0701xxxx Numeric sensor [NumericSensorElementName] going high (upper critical) has deasserted. (SysBrd 12V)

说明： 此消息针对实施已检测到已取消断言上限临界传感器的值将不断增大的用例。

也可能显示为 810109020701xxxx 或 0x810109020701xxxx

严重性： 参考

警报类别： 临界 - 电压

可维护： 否

CIM 信息： 前缀：PLAT 和标识： 0495

SNMP 陷阱标识： 1

自动通知支持： 否

用户响应： 无需任何操作；仅供参考。 SysBrd 3.3V : SysBrd 5V :

81010b01-0c01xxxx Numeric sensor [NumericSensorElementName] going high (upper non-recoverable) has deasserted. (Ambient Temp)

说明： 此消息是针对实施已检测到已取消断言上限不可恢复传感器的值将不断增大的用例。

也可能显示为 81010b010c01xxxx 或 0x81010b010c01xxxx

严重性： 参考

警报类别： 临界 - 温度

可维护： 否

CIM 信息： 前缀：PLAT 和标识： 0499

SNMP 陷阱标识： 0

自动通知支持： 否

用户响应： 无需任何操作；仅供参考。

81010b01-1001xxxx Numeric sensor [NumericSensorElementName] going high (upper non-recoverable) has deasserted. (PCI Riser 1 Temp)

说明： 此消息是针对实施已检测到已取消断言上限不可恢复传感器的值将不断增大的用例。

也可能显示为 81010b011001xxxx 或 0x81010b011001xxxx

严重性： 参考

警报类别： 临界 - 温度

可维护： 否

CIM 信息： 前缀：PLAT 和标识： 0499

SNMP 陷阱标识： 0

自动通知支持： 否

用户响应： 无需任何操作；仅供参考。

81010b01-1002xxxx Numeric sensor [NumericSensorElementName] going high (upper non-recoverable) has deasserted. (PCI Riser 2 Temp)

说明： 此消息是针对实施已检测到已取消断言上限不可恢复传感器的值将不断增大的用例。

也可能显示为 81010b011002xxxx 或 0x81010b011002xxxx

严重性： 参考

警报类别： 临界 - 温度

可维护： 否

CIM 信息： 前缀：PLAT 和标识： 0499

SNMP 陷阱标识： 0

自动通知支持： 否

用户响应： 无需任何操作；仅供参考。

81010b01-1401xxxx Numeric sensor [NumericSensorElementName] going high (upper non-recoverable) has deasserted. (CPU1 VR Temp)

说明： 此消息是针对实施已检测到已取消断言上限不可恢复传感器的值将不断增大的用例。

也可能显示为 81010b011401xxxx 或 0x81010b011401xxxx

严重性： 参考

警报类别： 临界 - 温度

可维护： 否

CIM 信息： 前缀：PLAT 和标识： 0499

SNMP 陷阱标识： 0

自动通知支持： 否

用户响应： 无需任何操作；仅供参考。

81010b01-1402xxxx Numeric sensor [NumericSensorElementName] going high (upper non-recoverable) has deasserted. (CPU2 VR Temp)

说明： 此消息是针对实施已检测到已取消断言上限不可恢复传感器的值将不断增大的用例。

也可能显示为 81010b011402xxxx 或 0x81010b011402xxxx

严重性： 参考

警报类别： 临界 - 温度

可维护： 否

CIM 信息： 前缀：PLAT 和标识： 0499

SNMP 陷阱标识： 0

自动通知支持： 否

用户响应： 无需任何操作；仅供参考。

81010b01-1403xxxx Numeric sensor [NumericSensorElementName] going high (upper non-recoverable) has deasserted. (DIMM AB VR Temp)

说明： 此消息是针对实施已检测到已取消断言上限不可恢复传感器的值将不断增大的用例。

也可能显示为 81010b011403xxxx 或 0x81010b011403xxxx

严重性： 参考

警报类别： 临界 - 温度

可维护： 否

CIM 信息： 前缀：PLAT 和标识： 0499

SNMP 陷阱标识： 0

自动通知支持： 否

用户响应： 无需任何操作；仅供参考。

81010b01-1404xxxx Numeric sensor [NumericSensorElementName] going high (upper non-recoverable) has deasserted. (DIMM CD VR Temp)

说明： 此消息是针对实施已检测到已取消断言上限不可恢复传感器的值将不断增大的用例。

也可能显示为 81010b011404xxxx 或 0x81010b011404xxxx

严重性： 参考

警报类别： 临界 - 温度

可维护： 否

CIM 信息： 前缀：PLAT 和标识： 0499

SNMP 陷阱标识： 0

自动通知支持： 否

用户响应： 无需任何操作；仅供参考。

81010b01-1405xxxx Numeric sensor [NumericSensorElementName] going high (upper non-recoverable) has deasserted. (DIMM EF VR Temp)

说明： 此消息是针对实施已检测到已取消断言上限不可恢复传感器的值将不断增大的用例。

也可能显示为 81010b011405xxxx 或 0x81010b011405xxxx

严重性： 参考

警报类别： 临界 - 温度

可维护： 否

CIM 信息： 前缀：PLAT 和标识： 0499

SNMP 陷阱标识： 0

自动通知支持： 否

用户响应： 无需任何操作；仅供参考。

81010b01-1406xxxx Numeric sensor [NumericSensorElementName] going high (upper non-recoverable) has deasserted. (DIMM GH VR Temp)

说明： 此消息是针对实施已检测到已取消断言上限不可恢复传感器的值将不断增大的用例。

也可能显示为 81010b011406xxxx 或 0x81010b011406xxxx

严重性： 参考

警报类别： 临界 - 温度

可维护： 否

CIM 信息： 前缀：PLAT 和标识： 0499

SNMP 陷阱标识： 0

自动通知支持： 否

用户响应： 无需任何操作；仅供参考。

81010b01-2c01xxxx Numeric sensor [NumericSensorElementName] going high (upper non-recoverable) has deasserted. (Mezz Card Temp)

说明： 此消息是针对实施已检测到已取消断言上限不可恢复传感器的值将不断增大的用例。

也可能显示为 81010b012c01xxxx 或 0x81010b012c01xxxx

严重性： 参考

警报类别： 临界 - 温度

可维护： 否

CIM 信息： 前缀：PLAT 和标识： 0499

SNMP 陷阱标识： 0

自动通知支持： 否

用户响应： 无需任何操作；仅供参考。

81010b01-2d01xxxx Numeric sensor [NumericSensorElementName] going high (upper non-recoverable) has deasserted. (PCH Temp)

说明： 此消息是针对实施已检测到已取消断言上限不可恢复传感器的值将不断增大的用例。

也可能显示为 81010b012d01xxxx 或 0x81010b012d01xxxx

严重性： 参考

警报类别： 临界 - 温度

可维护： 否

CIM 信息： 前缀：PLAT 和标识： 0499

SNMP 陷阱标识： 0

自动通知支持： 否

用户响应： 无需任何操作；仅供参考。

81030006-2101xxxx Sensor [SensorElementName] has asserted. (Sig Verify Fail)

说明： 此消息是针对实施已检测到已断言传感器的用例。

也可能显示为 810300062101xxxx 或 0x810300062101xxxx

严重性： 参考

警报类别： 系统 - 其他

可维护： 否

CIM 信息： 前缀：PLAT 和标识： 0508

SNMP 陷阱标识：

自动通知支持： 否

用户响应： 无需任何操作；仅供参考。

81030012-2301xxxx Sensor [SensorElementName] has asserted. (OS RealTime Mod)

说明： 此消息是针对实施已检测到已断言传感器的用例。

也可能显示为 810300122301xxxx 或 0x810300122301xxxx

严重性： 参考

警报类别： 系统 - 其他

可维护： 否

CIM 信息： 前缀：PLAT 和标识： 0508

SNMP 陷阱标识：

自动通知支持： 否

用户响应： 无需任何操作；仅供参考。

81030108-1301xxxx Sensor [SensorElementName] has deasserted. (PS Heavy Load)

说明： 此消息是针对实施已检测到已取消断言传感器的用例。

也可能显示为 810301081301xxxx 或 0x810301081301xxxx

严重性： 参考

警报类别： 系统 - 其他

可维护： 否

CIM 信息： 前缀：PLAT 和标识： 0509

SNMP 陷阱标识：

自动通知支持： 否

用户响应： 无需任何操作；仅供参考。

81070101-0c01xxxx Sensor [SensorElementName] has deasserted the transition from normal to non-critical state. (Ambient Status)

说明： 此消息是针对实施已检测到传感器已取消断言从正常状态变为非临界状态的用例。

也可能显示为 810701010c01xxxx 或 0x810701010c01xxxx

严重性： 参考

警报类别： 警告 - 温度

可维护： 否

CIM 信息： 前缀：PLAT 和标识： 0521

SNMP 陷阱标识： 12

自动通知支持： 否

用户响应： 无需任何操作；仅供参考。

8107010f-2201xxxx Sensor [SensorElementName] has deasserted the transition from normal to non-critical state. (GPT Status)

说明： 此消息是针对实施已检测到传感器已取消断言从正常状态变为非临界状态的用例。

也可能显示为 8107010f2201xxxx 或 0x8107010f2201xxxx

严重性： 参考

警报类别： 警告 - 其他

可维护： 否

CIM 信息： 前缀：PLAT 和标识： 0521

SNMP 陷阱标识： 60

自动通知支持： 否

用户响应： 无需任何操作；仅供参考。

8107010f-2582xxxx Sensor [SensorElementName] has deasserted the transition from normal to non-critical state. (I/O Resources)

说明： 此消息是针对实施已检测到传感器已取消断言从正常状态变为非临界状态的用例。

也可能显示为 8107010f2582xxxx 或 0x8107010f2582xxxx

严重性： 参考

警报类别： 警告 - 其他

可维护： 否

CIM 信息： 前缀：PLAT 和标识： 0521

SNMP 陷阱标识： 60

自动通知支持： 否

用户响应： 无需任何操作；仅供参考。

81070201-0301xxxx Sensor [SensorElementName] has transitioned to a less severe state from critical. (CPU 1 OverTemp)

说明： 此消息是针对实施已检测到传感器从临界状态变为不太严重状态的用例。

也可能显示为 810702010301xxxx 或 0x810702010301xxxx

严重性： 参考

警报类别： 临界 - 温度

可维护： 否

CIM 信息： 前缀：PLAT 和标识： 0523

SNMP 陷阱标识： 0

自动通知支持： 否

用户响应： 无需任何操作；仅供参考。

81070201-0302xxxx Sensor [SensorElementName] has transitioned to a less severe state from critical. (CPU 2 OverTemp)

说明： 此消息是针对实施已检测到传感器从临界状态变为不太严重状态的用例。

也可能显示为 810702010302xxxx 或 0x810702010302xxxx

严重性： 参考

警报类别： 临界 - 温度

可维护： 否

CIM 信息： 前缀：PLAT 和标识： 0523

SNMP 陷阱标识： 0

自动通知支持： 否

用户响应： 无需任何操作；仅供参考。

81070202-0701xxxx Sensor [SensorElementName] has transitioned to a less severe state from critical. (SysBrd Vol Fault)

说明： 此消息是针对实施已检测到传感器从临界状态变为不太严重状态的用例。

也可能显示为 810702020701xxxx 或 0x810702020701xxxx

严重性： 参考

警报类别： 临界 - 电压

可维护： 否

CIM 信息： 前缀：PLAT 和标识： 0523

SNMP 陷阱标识： 1

自动通知支持： 否

用户响应： 无需任何操作；仅供参考。

81070204-0a01xxxx Sensor [SensorElementName] has transitioned to a less severe state from critical. (PS 1 Fan Fault)

说明： 此消息是针对实施已检测到传感器从临界状态变为不太严重状态的用例。

也可能显示为 810702040a01xxxx 或 0x810702040a01xxxx

严重性： 参考

警报类别： 临界 - 风扇故障

可维护： 否

CIM 信息： 前缀：PLAT 和标识： 0523

SNMP 陷阱标识： 11

自动通知支持： 否

用户响应： 无需任何操作；仅供参考。

81070204-0a02xxxx Sensor [SensorElementName] has transitioned to a less severe state from critical. (PS 2 Fan Fault)

说明： 此消息是针对实施已检测到传感器从临界状态变为不太严重状态的用例。

也可能显示为 810702040a02xxxx 或 0x810702040a02xxxx

严重性： 参考

警报类别： 临界 - 风扇故障

可维护： 否

CIM 信息： 前缀：PLAT 和标识： 0523

SNMP 陷阱标识： 11

自动通知支持： 否

用户响应： 无需任何操作；仅供参考。

81070208-0a01xxxx Sensor [SensorElementName] has transitioned to a less severe state from critical. (PS 1 Therm Fault)

说明： 此消息是针对实施已检测到传感器从临界状态变为不太严重状态的用例。

也可能显示为 810702080a01xxxx 或 0x810702080a01xxxx

严重性： 参考

警报类别： 临界 - 电源

可维护： 否

CIM 信息： 前缀：PLAT 和标识： 0523

SNMP 陷阱标识： 4

自动通知支持： 否

用户响应： 无需任何操作；仅供参考。

81070208-0a02xxxx Sensor [SensorElementName] has transitioned to a less severe state from critical. (PS 2 Therm Fault)

说明： 此消息是针对实施已检测到传感器从临界状态变为不太严重状态的用例。

也可能显示为 810702080a02xxxx 或 0x810702080a02xxxx

严重性： 参考

警报类别： 临界 - 电源

可维护： 否

CIM 信息： 前缀：PLAT 和标识： 0523

SNMP 陷阱标识： 4

自动通知支持： 否

用户响应： 无需任何操作；仅供参考。

8107020f-2201xxxx Sensor [SensorElementName] has transitioned to a less severe state from critical. (TXT ACM Module)

说明： 此消息是针对实施已检测到传感器从临界状态变为不太严重状态的用例。

也可能显示为 8107020f2201xxxx 或 0x8107020f2201xxxx

严重性： 参考

警报类别： 临界 - 其他

可维护： 否

CIM 信息： 前缀：PLAT 和标识： 0523

SNMP 陷阱标识： 50

自动通知支持： 否

用户响应： 无需任何操作；仅供参考。

8107020f-2582xxxx Sensor [SensorElementName] has transitioned to a less severe state from critical. (I/O Resources)

说明： 此消息是针对实施已检测到传感器从临界状态变为不太严重状态的用例。

也可能显示为 8107020f2582xxxx 或 0x8107020f2582xxxx

严重性： 参考

警报类别： 临界 - 其他

可维护： 否

CIM 信息： 前缀：PLAT 和标识： 0523

SNMP 陷阱标识： 50

自动通知支持： 否

用户响应： 无需任何操作；仅供参考。

81070214-2201xxxx Sensor [SensorElementName] has transitioned to a less severe state from critical. (TPM Lock)

说明： 此消息是针对实施已检测到传感器从临界状态变为不太严重状态的用例。

也可能显示为 810702142201xxxx 或 0x810702142201xxxx

严重性： 参考

警报类别： 临界 - 其他

可维护： 否

CIM 信息： 前缀：PLAT 和标识： 0523

SNMP 陷阱标识： 50

自动通知支持： 否

用户响应： 无需任何操作；仅供参考。

81070219-0701xxxx Sensor [SensorElementName] has transitioned to a less severe state from critical. (SysBrd Fault)

说明： 此消息是针对实施已检测到传感器从临界状态变为不太严重状态的用例。

也可能显示为 810702190701xxxx 或 0x810702190701xxxx

严重性： 参考

警报类别： 临界 - 其他

可维护： 否

CIM 信息： 前缀：PLAT 和标识： 0523

SNMP 陷阱标识： 50

自动通知支持： 否

用户响应： 无需任何操作；仅供参考。

8107021b-0301xxxx Sensor [SensorElementName] has transitioned to a less severe state from critical. (CPU 1 QPILinkErr)

说明： 此消息是针对实施已检测到传感器从临界状态变为不太严重状态的用例。

也可能显示为 8107021b0301xxxx 或 0x8107021b0301xxxx

严重性： 参考

警报类别： 临界 - 其他

可维护： 否

CIM 信息： 前缀：PLAT 和标识： 0523

SNMP 陷阱标识： 50

自动通知支持： 否

用户响应： 无需任何操作；仅供参考。

8107021b-0302xxxx Sensor [SensorElementName] has transitioned to a less severe state from critical. (CPU 2 QPILinkErr)

说明： 此消息是针对实施已检测到传感器从临界状态变为不太严重状态的用例。

也可能显示为 8107021b0302xxxx 或 0x8107021b0302xxxx

严重性： 参考

警报类别： 临界 - 其他

可维护： 否

CIM 信息： 前缀：PLAT 和标识： 0523

SNMP 陷阱标识： 50

自动通知支持： 否

用户响应： 无需任何操作；仅供参考。

81070301-0301xxxx Sensor [SensorElementName] has deasserted the transition to non-recoverable from a less severe state. (CPU 1 OverTemp)

说明： 此消息是针对实施已检测到传感器已取消断言从不太严重状态变为不可恢复状态的用例。

也可能显示为 810703010301xxxx 或 0x810703010301xxxx

严重性： 参考

警报类别： 临界 - 温度

可维护： 否

CIM 信息： 前缀：PLAT 和标识： 0525

SNMP 陷阱标识： 0

自动通知支持： 否

用户响应： 无需任何操作；仅供参考。

81070301-0302xxxx Sensor [SensorElementName] has deasserted the transition to non-recoverable from a less severe state. (CPU 2 OverTemp)

说明： 此消息是针对实施已检测到传感器已取消断言从不太严重状态变为不可恢复状态的用例。

也可能显示为 810703010302xxxx 或 0x810703010302xxxx

严重性： 参考

警报类别： 临界 - 温度

可维护： 否

CIM 信息： 前缀：PLAT 和标识： 0525

SNMP 陷阱标识： 0

自动通知支持： 否

用户响应： 无需任何操作；仅供参考。

81070603-0701xxxx Sensor [SensorElementName] has deasserted the transition to non-recoverable. (Pwr Rail 1 Fault)

说明： 此消息是针对实施已检测到“传感器向不可恢复状态的转换已取消断言”的用例。

也可能显示为 810706030701xxxx 或 0x810706030701xxxx

严重性： 参考

警报类别： 临界 - 电源

可维护： 否

CIM 信息： 前缀：PLAT 和标识： 0531

SNMP 陷阱标识： 4

自动通知支持： 否

用户响应： 无需任何操作；仅供参考。电源导轨 2 故障： 电源导轨 3 故障： 电源导轨 4 故障： 电源导轨 5 故障： 电源导轨 6 故障：

81070608-0a01xxxx Sensor [SensorElementName] has deasserted the transition to non-recoverable. (PS1 12V OC Fault)

说明： 此消息针对实施已检测到“传感器向不可恢复状态的转换已取消断言”的用例。

也可能显示为 810706080a01xxxx 或 0x810706080a01xxxx

严重性： 参考

警报类别： 临界 - 电源

可维护： 否

CIM 信息： 前缀：PLAT 和标识： 0531

SNMP 陷阱标识： 4

自动通知支持： 否

用户响应： 无需任何操作；仅供参考。 PS1 12V OV 故障： PS1 12V UV 故障： PS1 12Vaux 故障：

81070608-0a02xxxx Sensor [SensorElementName] has deasserted the transition to non-recoverable. (PS2 12V OC Fault)

说明： 此消息针对实施已检测到“传感器向不可恢复状态的转换已取消断言”的用例。

也可能显示为 810706080a02xxxx 或 0x810706080a02xxxx

严重性： 参考

警报类别： 临界 - 电源

可维护： 否

CIM 信息： 前缀：PLAT 和标识： 0531

SNMP 陷阱标识： 4

自动通知支持： 否

用户响应： 无需任何操作；仅供参考。 PS2 12V OV 故障： PS2 12V UV 故障： PS2 12Vaux 故障：

810b010a-1e81xxxx Redundancy Lost for [RedundancySetElementName] has deasserted. (Fan Zone 1)

说明： 此消息是针对已取消断言冗余丢失的用例。

也可能显示为 810b010a1e81xxxx 或 0x810b010a1e81xxxx

严重性： 参考

警报类别： 临界 - 风扇故障

可维护： 否

CIM 信息： 前缀：PLAT 和标识： 0803

SNMP 陷阱标识： 11

自动通知支持： 否

用户响应： 无需任何操作；仅供参考。

810b010a-1e82xxxx Redundancy Lost for [RedundancySetElementName] has deasserted. (Fan Zone 2)

说明： 此消息是针对已取消断言冗余丢失的用例。

也可能显示为 810b010a1e82xxxx 或 0x810b010a1e82xxxx

严重性： 参考

警报类别： 临界 - 风扇故障

可维护： 否

CIM 信息： 前缀：PLAT 和标识： 0803

SNMP 陷阱标识： 11

自动通知支持： 否

用户响应： 无需任何操作；仅供参考。

810b010c-2581xxxx Redundancy Lost for [RedundancySetElementName] has deasserted. (Backup Memory)

说明： 此消息是针对已取消断言冗余丢失的用例。

也可能显示为 810b010c2581xxxx 或 0x810b010c2581xxxx

严重性： 参考

警报类别： 临界 - 内存

可维护： 否

CIM 信息： 前缀：PLAT 和标识： 0803

SNMP 陷阱标识： 41

自动通知支持： 否

用户响应： 无需任何操作；仅供参考。

810b0309-1301xxxx Non-redundant:Sufficient Resources from Redundancy Degraded or Fully Redundant for [RedundancySetElementName] has deasserted. (Power Resource)

说明： 此消息是针对冗余集已从 Non-redundant:Sufficient Resources 转换为其他状况的用例。

也可能显示为 810b03091301xxxx 或 0x810b03091301xxxx

严重性： 参考

警报类别： 警告 - 冗余电源

可维护： 否

CIM 信息： 前缀：PLAT 和标识： 0807

SNMP 陷阱标识： 10

自动通知支持： 否

用户响应： 无需任何操作；仅供参考。

810b030c-2581xxxx Non-redundant:Sufficient Resources from Redundancy Degraded or Fully Redundant for [RedundancySetElementName] has deasserted. (Backup Memory)

说明： 此消息是针对冗余集已从 Non-redundant:Sufficient Resources 转换为其他状况的用例。

也可能显示为 810b030c2581xxxx 或 0x810b030c2581xxxx

严重性： 参考

警报类别： 警告 - 内存

可维护： 否

CIM 信息： 前缀：PLAT 和标识： 0807

SNMP 陷阱标识： 43

自动通知支持： 否

用户响应： 无需任何操作；仅供参考。

810b0509-1301xxxx Non-redundant:Insufficient Resources for [RedundancySetElementName] has deasserted. (Power Resource)

说明： 此消息是针对冗余设置从非冗余：资源不足转变而来的用例。

也可能显示为 810b05091301xxxx 或 0x810b05091301xxxx

严重性： 参考

警报类别： 临界 - 冗余电源

可维护： 否

CIM 信息： 前缀：PLAT 和标识： 0811

SNMP 陷阱标识： 9

自动通知支持： 否

用户响应： 无需任何操作；仅供参考。

810b050a-1e81xxxx Non-redundant:Insufficient Resources for [RedundancySetElementName] has deasserted. (Fan Zone 1)

说明： 此消息是针对冗余设置从非冗余：资源不足转变而来的用例。

也可能显示为 810b050a1e81xxxx 或 0x810b050a1e81xxxx

严重性： 参考

警报类别： 临界 - 风扇故障

可维护： 否

CIM 信息： 前缀：PLAT 和标识： 0811

SNMP 陷阱标识： 11

自动通知支持： 否

用户响应： 无需任何操作；仅供参考。

810b050a-1e82xxxx Non-redundant:Insufficient Resources for [RedundancySetElementName] has deasserted. (Fan Zone 2)

说明： 此消息是针对冗余设置从非冗余：资源不足转变而来的用例。

也可能显示为 810b050a1e82xxxx 或 0x810b050a1e82xxxx

严重性： 参考

警报类别： 临界 - 风扇故障

可维护： 否

CIM 信息： 前缀：PLAT 和标识： 0811

SNMP 陷阱标识： 11

自动通知支持： 否

用户响应： 无需任何操作；仅供参考。

810b050c-2581xxxx Non-redundant:Insufficient Resources for [RedundancySetElementName] has deasserted. (Backup Memory)

说明： 此消息是针对冗余设置从非冗余：资源不足转变而来的用例。

也可能显示为 810b050c2581xxxx 或 0x810b050c2581xxxx

严重性： 参考

警报类别： 临界 - 内存

可维护： 否

CIM 信息： 前缀：PLAT 和标识： 0811

SNMP 陷阱标识： 41

自动通知支持： 否

用户响应： 无需任何操作；仅供参考。

816f0007-0301xxxx [ProcessorElementName] has Recovered from IERR. (CPU 1)

说明： 此消息是针对实施已检测到处理器从 IERR 情况中恢复的用例。

也可能显示为 816f00070301xxxx 或 0x816f00070301xxxx

严重性： 参考

警报类别： 临界 - CPU

可维护： 否

CIM 信息： 前缀：PLAT 和标识： 0043

SNMP 陷阱标识： 40

自动通知支持： 否

用户响应： 无需任何操作；仅供参考。

816f0007-0302xxxx [ProcessorElementName] has Recovered from IERR. (CPU 2)

说明： 此消息是针对实施已检测到处理器从 IERR 情况中恢复的用例。

也可能显示为 816f00070302xxxx 或 0x816f00070302xxxx

严重性： 参考

警报类别： 临界 - CPU

可维护： 否

CIM 信息： 前缀：PLAT 和标识： 0043

SNMP 陷阱标识： 40

自动通知支持： 否

用户响应： 无需任何操作；仅供参考。

816f0008-0a01xxxx [PowerSupplyElementName] has been removed from container [PhysicalPackageElementName]. (Power Supply 1)

说明： 此消息是针对实施已检测到已卸下电源的用例。

也可能显示为 816f00080a01xxxx 或 0x816f00080a01xxxx

严重性： 参考

警报类别： 系统 - 其他

可维护： 否

CIM 信息： 前缀：PLAT 和标识： 0085

SNMP 陷阱标识：

自动通知支持： 否

用户响应： 无需任何操作；仅供参考。

816f0008-0a02xxxx [PowerSupplyElementName] has been removed from container [PhysicalPackageElementName]. (Power Supply 2)

说明： 此消息是针对实施已检测到已卸下电源的用例。

也可能显示为 816f00080a02xxxx 或 0x816f00080a02xxxx

严重性： 参考

警报类别： 系统 - 其他

可维护： 否

CIM 信息： 前缀：PLAT 和标识： 0085

SNMP 陷阱标识：

自动通知支持： 否

用户响应： 无需任何操作；仅供参考。

816f0009-1301xxxx [PowerSupplyElementName] has been turned on. (Host Power)

说明： 此消息是针对实施已检测到“电源设备已启用”的用例。

也可能显示为 816f00091301xxxx 或 0x816f00091301xxxx

严重性： 参考

警报类别： 系统 - 供电

可维护： 否

CIM 信息： 前缀：PLAT 和标识： 0107

SNMP 陷阱标识： 24

自动通知支持： 否

用户响应： 无需任何操作；仅供参考。

816f000d-0400xxxx The Drive [StorageVolumeElementName] has been removed from unit [PhysicalPackageElementName]. (Drive 0)

说明： 此消息针对实施已检测到已卸下一个驱动器的用例。

也可能显示为 816f000d0400xxxx 或 0x816f000d0400xxxx

严重性： 错误

警报类别： 临界 - 硬盘驱动器

可维护： 是

CIM 信息： 前缀：PLAT 和标识： 0163

SNMP 陷阱标识： 5

自动通知支持： 否

用户响应： 1. 重新安装硬盘驱动器 n。（n = 硬盘驱动器编号）。在重新安装驱动器前，等待 1 分钟或更长时间。 2. 更换硬盘驱动器。 3. 确保磁盘固件和 RAID 控制器固件为最新版本。 4. 检查 SAS 电缆。

816f000d-0401xxxx The Drive [StorageVolumeElementName] has been removed from unit [PhysicalPackageElementName]. (Drive 1)

说明： 此消息针对实施已检测到已卸下一个驱动器的用例。

也可能显示为 816f000d0401xxxx 或 0x816f000d0401xxxx

严重性： 错误

警报类别： 临界 - 硬盘驱动器

可维护： 是

CIM 信息： 前缀：PLAT 和标识： 0163

SNMP 陷阱标识： 5

自动通知支持： 否

用户响应： 1. 重新安装硬盘驱动器 n。（n = 硬盘驱动器编号）。在重新安装驱动器前，等待 1 分钟或更长时间。 2. 更换硬盘驱动器。 3. 确保磁盘固件和 RAID 控制器固件为最新版本。 4. 检查 SAS 电缆。

816f000d-0402xxxx The Drive [StorageVolumeElementName] has been removed from unit [PhysicalPackageElementName]. (Drive 2)

说明： 此消息针对实施已检测到已卸下一个驱动器的用例。

也可能显示为 816f000d0402xxxx 或 0x816f000d0402xxxx

严重性： 错误

警报类别： 临界 - 硬盘驱动器

可维护： 是

CIM 信息： 前缀：PLAT 和标识： 0163

SNMP 陷阱标识： 5

自动通知支持： 否

用户响应： 1. 重新安装硬盘驱动器 n。（n = 硬盘驱动器编号）。在重新安装驱动器前，等待 1 分钟或更长时间。 2. 更换硬盘驱动器。 3. 确保磁盘固件和 RAID 控制器固件为最新版本。 4. 检查 SAS 电缆。

816f000d-0403xxxx The Drive [StorageVolumeElementName] has been removed from unit [PhysicalPackageElementName]. (Drive 3)

说明： 此消息针对实施已检测到已卸下一个驱动器的用例。

也可能显示为 816f000d0403xxxx 或 0x816f000d0403xxxx

严重性： 错误

警报类别： 临界 - 硬盘驱动器

可维护： 是

CIM 信息： 前缀：PLAT 和标识： 0163

SNMP 陷阱标识： 5

自动通知支持： 否

用户响应： 1. 重新安装硬盘驱动器 n。（n = 硬盘驱动器编号）。在重新安装驱动器前，等待 1 分钟或更长时间。 2. 更换硬盘驱动器。 3. 确保磁盘固件和 RAID 控制器固件为最新版本。 4. 检查 SAS 电缆。

816f000d-0404xxxx The Drive [StorageVolumeElementName] has been removed from unit [PhysicalPackageElementName]. (Drive 4)

说明： 此消息针对实施已检测到已卸下一个驱动器的用例。

也可能显示为 816f000d0404xxxx 或 0x816f000d0404xxxx

严重性： 错误

警报类别： 临界 - 硬盘驱动器

可维护： 是

CIM 信息： 前缀：PLAT 和标识： 0163

SNMP 陷阱标识： 5

自动通知支持： 否

用户响应： 1. 重新安装硬盘驱动器 n。（n = 硬盘驱动器编号）。在重新安装驱动器前，等待 1 分钟或更长时间。 2. 更换硬盘驱动器。 3. 确保磁盘固件和 RAID 控制器固件为最新版本。 4. 检查 SAS 电缆。

816f000d-0405xxxx The Drive [StorageVolumeElementName] has been removed from unit [PhysicalPackageElementName]. (Drive 5)

说明： 此消息针对实施已检测到已卸下一个驱动器的用例。

也可能显示为 816f000d0405xxxx 或 0x816f000d0405xxxx

严重性： 错误

警报类别： 临界 - 硬盘驱动器

可维护： 是

CIM 信息： 前缀：PLAT 和标识： 0163

SNMP 陷阱标识： 5

自动通知支持： 否

用户响应： 1. 重新安装硬盘驱动器 n。（n = 硬盘驱动器编号）。在重新安装驱动器前，等待 1 分钟或更长时间。 2. 更换硬盘驱动器。 3. 确保磁盘固件和 RAID 控制器固件为最新版本。 4. 检查 SAS 电缆。

816f000d-0406xxxx The Drive [StorageVolumeElementName] has been removed from unit [PhysicalPackageElementName]. (Drive 6)

说明： 此消息针对实施已检测到已卸下一个驱动器的用例。

也可能显示为 816f000d0406xxxx 或 0x816f000d0406xxxx

严重性： 错误

警报类别： 临界 - 硬盘驱动器

可维护： 是

CIM 信息： 前缀：PLAT 和标识： 0163

SNMP 陷阱标识： 5

自动通知支持： 否

用户响应： 1. 重新安装硬盘驱动器 n。（n = 硬盘驱动器编号）。在重新安装驱动器前，等待 1 分钟或更长时间。 2. 更换硬盘驱动器。 3. 确保磁盘固件和 RAID 控制器固件为最新版本。 4. 检查 SAS 电缆。

816f000d-0407xxxx The Drive [StorageVolumeElementName] has been removed from unit [PhysicalPackageElementName]. (Drive 7)

说明： 此消息针对实施已检测到已卸下一个驱动器的用例。

也可能显示为 816f000d0407xxxx 或 0x816f000d0407xxxx

严重性： 错误

警报类别： 临界 - 硬盘驱动器

可维护： 是

CIM 信息： 前缀：PLAT 和标识： 0163

SNMP 陷阱标识： 5

自动通知支持： 否

用户响应： 1. 重新安装硬盘驱动器 n。（n = 硬盘驱动器编号）。在重新安装驱动器前，等待 1 分钟或更长时间。 2. 更换硬盘驱动器。 3. 确保磁盘固件和 RAID 控制器固件为最新版本。 4. 检查 SAS 电缆。

816f000f-2201ffff The System [ComputerSystemElementName] has detected a POST Error deassertion. (ABR Status)

说明： 此消息针对实施已检测到已取消断言 POST 错误的用例。

也可能显示为 816f000f2201ffff 或 0x816f000f2201ffff

严重性： 参考

警报类别： 临界 - 其他

可维护： 否

CIM 信息： 前缀：PLAT 和标识： 0185

SNMP 陷阱标识： 50

自动通知支持： 否

用户响应： 无需任何操作；仅供参考。 固件错误： 系统引导状态：

816f0013-1701xxxx System [ComputerSystemElementName] has recovered from a diagnostic interrupt. (NMI State)

说明： 此消息是针对实施已检测到“从前面板 NMI/诊断中断中恢复”的用例

也可能显示为 816f00131701xxxx 或 0x816f00131701xxxx

严重性： 参考

警报类别： 临界 - 其他

可维护： 否

CIM 信息： 前缀：PLAT 和标识： 0223

SNMP 陷阱标识： 50

自动通知支持： 否

用户响应： 无需任何操作；仅供参考。

816f0021-2201xxxx Fault condition removed on slot [PhysicalConnectorElementName] on system [ComputerSystemElementName]. (No Op ROM Space)

说明： 此消息是针对实施已检测到已除去插槽中故障情况的用例。

也可能显示为 816f00212201xxxx 或 0x816f00212201xxxx

严重性： 参考

警报类别： 临界 - 其他

可维护： 否

CIM 信息： 前缀：PLAT 和标识： 0331

SNMP 陷阱标识： 50

自动通知支持： 否

用户响应： 无需任何操作；仅供参考。

816f0021-2582xxxx Fault condition removed on slot [PhysicalConnectorElementName] on system [ComputerSystemElementName]. (All PCI Error)

说明： 此消息是针对实施已检测到已除去插槽中故障情况的用例。

也可能显示为 816f00212582xxxx 或 0x816f00212582xxxx

严重性： 参考

警报类别： 临界 - 其他

可维护： 否

CIM 信息： 前缀：PLAT 和标识： 0331

SNMP 陷阱标识： 50

自动通知支持： 否

用户响应： 无需任何操作；仅供参考。 其中一个 PCI 错误：

816f0021-2c01xxxx Fault condition removed on slot [PhysicalConnectorElementName] on system [ComputerSystemElementName]. (Mezz Card Error)

说明： 此消息是针对实施已检测到已除去插槽中故障情况的用例。

也可能显示为 816f00212c01xxxx 或 0x816f00212c01xxxx

严重性： 参考

警报类别： 临界 - 其他

可维护： 否

CIM 信息： 前缀：PLAT 和标识： 0331

SNMP 陷阱标识： 50

自动通知支持： 否

用户响应： 无需任何操作；仅供参考。

816f0021-3001xxxx Fault condition removed on slot [PhysicalConnectorElementName] on system [ComputerSystemElementName]. (Internal RAID)

说明： 此消息是针对实施已检测到已除去插槽中故障情况的用例。

也可能显示为 816f00213001xxxx 或 0x816f00213001xxxx

严重性： 参考

警报类别： 临界 - 其他

可维护： 否

CIM 信息： 前缀：PLAT 和标识： 0331

SNMP 陷阱标识： 50

自动通知支持： 否

用户响应： 无需任何操作；仅供参考。 PCI 1： PCI 2：

816f0028-2101xxxx Sensor [SensorElementName] has returned to normal on management system [ComputerSystemElementName]. (TPM Cmd Failures)

说明： 此消息是针对实施已检测到“从已降级/不可用/故障状态返回的传感器”的用例。

也可能显示为 816f00282101xxxx 或 0x816f00282101xxxx

严重性： 参考

警报类别： 警告 - 其他

可维护： 否

CIM 信息： 前缀：PLAT 和标识： 0399

SNMP 陷阱标识： 60

自动通知支持： 否

用户响应： 无需任何操作；仅供参考。

816f0107-0301xxxx An Over-Temperature Condition has been removed on [ProcessorElementName]. (CPU 1)

说明： 此消息是针对实施已检测到“针对处理器已除去温度过高的情况”的用例。

也可能显示为 816f01070301xxxx 或 0x816f01070301xxxx

严重性： 参考

警报类别： 临界 - 温度

可维护： 否

CIM 信息： 前缀：PLAT 和标识： 0037

SNMP 陷阱标识： 0

自动通知支持： 否

用户响应： 无需任何操作；仅供参考。

816f0107-0302xxxx An Over-Temperature Condition has been removed on [ProcessorElementName]. (CPU 2)

说明： 此消息是针对实施已检测到“针对处理器已除去温度过高的情况”的用例。

也可能显示为 816f01070302xxxx 或 0x816f01070302xxxx

严重性： 参考

警报类别： 临界 - 温度

可维护： 否

CIM 信息： 前缀：PLAT 和标识： 0037

SNMP 陷阱标识： 0

自动通知支持： 否

用户响应： 无需任何操作；仅供参考。

816f0108-0a01xxxx [PowerSupplyElementName] has returned to OK status. (Power Supply 1)

说明： 此消息是针对实施已检测到电源返回到正常操作状态的用例。

也可能显示为 816f01080a01xxxx 或 0x816f01080a01xxxx

严重性： 参考

警报类别： 临界 - 电源

可维护： 否

CIM 信息： 前缀：PLAT 和标识： 0087

SNMP 陷阱标识： 4

自动通知支持： 否

用户响应： 无需任何操作；仅供参考。

816f0108-0a02xxxx [PowerSupplyElementName] has returned to OK status. (Power Supply 2)

说明： 此消息是针对实施已检测到电源返回到正常操作状态的用例。

也可能显示为 816f01080a02xxxx 或 0x816f01080a02xxxx

严重性： 参考

警报类别： 临界 - 电源

可维护： 否

CIM 信息： 前缀：PLAT 和标识： 0087

SNMP 陷阱标识： 4

自动通知支持： 否

用户响应： 无需任何操作；仅供参考。

816f010c-2001xxxx Uncorrectable error recovery detected for [PhysicalMemoryElementName] on Subsystem [MemoryElementName].(DIMM 1)

说明： 此消息是针对实施已检测到发生内存不可纠正的错误恢复的用例。

也可能显示为 816f010c2001xxxx 或 0x816f010c2001xxxx

严重性： 参考

警报类别： 临界 - 内存

可维护： 否

CIM 信息： 前缀：PLAT 和标识： 0139

SNMP 陷阱标识： 41

自动通知支持： 否

用户响应： 无需任何操作；仅供参考。

816f010c-2002xxxx Uncorrectable error recovery detected for [PhysicalMemoryElementName] on Subsystem [MemoryElementName].(DIMM 2)

说明： 此消息是针对实施已检测到发生内存不可纠正的错误恢复的用例。

也可能显示为 816f010c2002xxxx 或 0x816f010c2002xxxx

严重性： 参考

警报类别： 临界 - 内存

可维护： 否

CIM 信息： 前缀：PLAT 和标识： 0139

SNMP 陷阱标识： 41

自动通知支持： 否

用户响应： 无需任何操作；仅供参考。

816f010c-2003xxxx Uncorrectable error recovery detected for [PhysicalMemoryElementName] on Subsystem [MemoryElementName].(DIMM 3)

说明： 此消息是针对实施已检测到发生内存不可纠正的错误恢复的用例。

也可能显示为 816f010c2003xxxx 或 0x816f010c2003xxxx

严重性： 参考

警报类别： 临界 - 内存

可维护： 否

CIM 信息： 前缀：PLAT 和标识： 0139

SNMP 陷阱标识： 41

自动通知支持： 否

用户响应： 无需任何操作；仅供参考。

816f010c-2004xxxx Uncorrectable error recovery detected for [PhysicalMemoryElementName] on Subsystem [MemoryElementName].(DIMM 4)

说明： 此消息是针对实施已检测到发生内存不可纠正的错误恢复的用例。

也可能显示为 816f010c2004xxxx 或 0x816f010c2004xxxx

严重性： 参考

警报类别： 临界 - 内存

可维护： 否

CIM 信息： 前缀：PLAT 和标识： 0139

SNMP 陷阱标识： 41

自动通知支持： 否

用户响应： 无需任何操作；仅供参考。

816f010c-2005xxxx Uncorrectable error recovery detected for [PhysicalMemoryElementName] on Subsystem [MemoryElementName].(DIMM 5)

说明： 此消息是针对实施已检测到发生内存不可纠正的错误恢复的用例。

也可能显示为 816f010c2005xxxx 或 0x816f010c2005xxxx

严重性： 参考

警报类别： 临界 - 内存

可维护： 否

CIM 信息： 前缀：PLAT 和标识： 0139

SNMP 陷阱标识： 41

自动通知支持： 否

用户响应： 无需任何操作；仅供参考。

816f010c-2006xxxx Uncorrectable error recovery detected for [PhysicalMemoryElementName] on Subsystem [MemoryElementName].(DIMM 6)

说明： 此消息是针对实施已检测到发生内存不可纠正的错误恢复的用例。

也可能显示为 816f010c2006xxxx 或 0x816f010c2006xxxx

严重性： 参考

警报类别： 临界 - 内存

可维护： 否

CIM 信息： 前缀：PLAT 和标识： 0139

SNMP 陷阱标识： 41

自动通知支持： 否

用户响应： 无需任何操作；仅供参考。

816f010c-2007xxxx Uncorrectable error recovery detected for [PhysicalMemoryElementName] on Subsystem [MemoryElementName].(DIMM 7)

说明： 此消息是针对实施已检测到发生内存不可纠正的错误恢复的用例。

也可能显示为 816f010c2007xxxx 或 0x816f010c2007xxxx

严重性： 参考

警报类别： 临界 - 内存

可维护： 否

CIM 信息： 前缀：PLAT 和标识： 0139

SNMP 陷阱标识： 41

自动通知支持： 否

用户响应： 无需任何操作；仅供参考。

816f010c-2008xxxx Uncorrectable error recovery detected for [PhysicalMemoryElementName] on Subsystem [MemoryElementName].(DIMM 8)

说明： 此消息是针对实施已检测到发生内存不可纠正的错误恢复的用例。

也可能显示为 816f010c2008xxxx 或 0x816f010c2008xxxx

严重性： 参考

警报类别： 临界 - 内存

可维护： 否

CIM 信息： 前缀：PLAT 和标识： 0139

SNMP 陷阱标识： 41

自动通知支持： 否

用户响应： 无需任何操作；仅供参考。

816f010c-2009xxxx Uncorrectable error recovery detected for [PhysicalMemoryElementName] on Subsystem [MemoryElementName].(DIMM 9)

说明： 此消息是针对实施已检测到发生内存不可纠正的错误恢复的用例。

也可能显示为 816f010c2009xxxx 或 0x816f010c2009xxxx

严重性： 参考

警报类别： 临界 - 内存

可维护： 否

CIM 信息： 前缀：PLAT 和标识： 0139

SNMP 陷阱标识： 41

自动通知支持： 否

用户响应： 无需任何操作；仅供参考。

816f010c-200axxxx Uncorrectable error recovery detected for [PhysicalMemoryElementName] on Subsystem [MemoryElementName].(DIMM 10)

说明： 此消息是针对实施已检测到发生内存不可纠正的错误恢复的用例。

也可能显示为 816f010c200axxxx 或 0x816f010c200axxxx

严重性： 参考

警报类别： 临界 - 内存

可维护： 否

CIM 信息： 前缀：PLAT 和标识： 0139

SNMP 陷阱标识： 41

自动通知支持： 否

用户响应： 无需任何操作；仅供参考。

816f010c-200bxxxx Uncorrectable error recovery detected for [PhysicalMemoryElementName] on Subsystem [MemoryElementName].(DIMM 11)

说明： 此消息是针对实施已检测到发生内存不可纠正的错误恢复的用例。

也可能显示为 816f010c200bxxxx 或 0x816f010c200bxxxx

严重性： 参考

警报类别： 临界 - 内存

可维护： 否

CIM 信息： 前缀：PLAT 和标识： 0139

SNMP 陷阱标识： 41

自动通知支持： 否

用户响应： 无需任何操作；仅供参考。

816f010c-200cxxxx Uncorrectable error recovery detected for [PhysicalMemoryElementName] on Subsystem [MemoryElementName].(DIMM 12)

说明： 此消息是针对实施已检测到发生内存不可纠正的错误恢复的用例。

也可能显示为 816f010c200cxxxx 或 0x816f010c200cxxxx

严重性： 参考

警报类别： 临界 - 内存

可维护： 否

CIM 信息： 前缀：PLAT 和标识： 0139

SNMP 陷阱标识： 41

自动通知支持： 否

用户响应： 无需任何操作；仅供参考。

816f010c-200dxxxx Uncorrectable error recovery detected for [PhysicalMemoryElementName] on Subsystem [MemoryElementName].(DIMM 13)

说明： 此消息是针对实施已检测到发生内存不可纠正的错误恢复的用例。

也可能显示为 816f010c200dxxxx 或 0x816f010c200dxxxx

严重性： 参考

警报类别： 临界 - 内存

可维护： 否

CIM 信息： 前缀：PLAT 和标识： 0139

SNMP 陷阱标识： 41

自动通知支持： 否

用户响应： 无需任何操作；仅供参考。

816f010c-200exxxx Uncorrectable error recovery detected for [PhysicalMemoryElementName] on Subsystem [MemoryElementName].(DIMM 14)

说明： 此消息是针对实施已检测到发生内存不可纠正的错误恢复的用例。

也可能显示为 816f010c200exxxx 或 0x816f010c200exxxx

严重性： 参考

警报类别： 临界 - 内存

可维护： 否

CIM 信息： 前缀：PLAT 和标识： 0139

SNMP 陷阱标识： 41

自动通知支持： 否

用户响应： 无需任何操作；仅供参考。

816f010c-200fxxxx Uncorrectable error recovery detected for [PhysicalMemoryElementName] on Subsystem [MemoryElementName].(DIMM 15)

说明： 此消息是针对实施已检测到发生内存不可纠正的错误恢复的用例。

也可能显示为 816f010c200fxxxx 或 0x816f010c200fxxxx

严重性： 参考

警报类别： 临界 - 内存

可维护： 否

CIM 信息： 前缀：PLAT 和标识： 0139

SNMP 陷阱标识： 41

自动通知支持： 否

用户响应： 无需任何操作；仅供参考。

816f010c-2010xxxx Uncorrectable error recovery detected for [PhysicalMemoryElementName] on Subsystem [MemoryElementName].(DIMM 16)

说明： 此消息是针对实施已检测到发生内存不可纠正的错误恢复的用例。

也可能显示为 816f010c2010xxxx 或 0x816f010c2010xxxx

严重性： 参考

警报类别： 临界 - 内存

可维护： 否

CIM 信息： 前缀：PLAT 和标识： 0139

SNMP 陷阱标识： 41

自动通知支持： 否

用户响应： 无需任何操作；仅供参考。

816f010c-2011xxxx Uncorrectable error recovery detected for [PhysicalMemoryElementName] on Subsystem [MemoryElementName].(DIMM 17)

说明： 此消息是针对实施已检测到发生内存不可纠正的错误恢复的用例。

也可能显示为 816f010c2011xxxx 或 0x816f010c2011xxxx

严重性： 参考

警报类别： 临界 - 内存

可维护： 否

CIM 信息： 前缀：PLAT 和标识： 0139

SNMP 陷阱标识： 41

自动通知支持： 否

用户响应： 无需任何操作；仅供参考。

816f010c-2012xxxx Uncorrectable error recovery detected for [PhysicalMemoryElementName] on Subsystem [MemoryElementName].(DIMM 18)

说明： 此消息是针对实施已检测到发生内存不可纠正的错误恢复的用例。

也可能显示为 816f010c2012xxxx 或 0x816f010c2012xxxx

严重性： 参考

警报类别： 临界 - 内存

可维护： 否

CIM 信息： 前缀：PLAT 和标识： 0139

SNMP 陷阱标识： 41

自动通知支持： 否

用户响应： 无需任何操作；仅供参考。

816f010c-2013xxxx Uncorrectable error recovery detected for [PhysicalMemoryElementName] on Subsystem [MemoryElementName].(DIMM 19)

说明： 此消息是针对实施已检测到发生内存不可纠正的错误恢复的用例。

也可能显示为 816f010c2013xxxx 或 0x816f010c2013xxxx

严重性： 参考

警报类别： 临界 - 内存

可维护： 否

CIM 信息： 前缀：PLAT 和标识： 0139

SNMP 陷阱标识： 41

自动通知支持： 否

用户响应： 无需任何操作；仅供参考。

816f010c-2014xxxx Uncorrectable error recovery detected for [PhysicalMemoryElementName] on Subsystem [MemoryElementName].(DIMM 20)

说明： 此消息是针对实施已检测到发生内存不可纠正的错误恢复的用例。

也可能显示为 816f010c2014xxxx 或 0x816f010c2014xxxx

严重性： 参考

警报类别： 临界 - 内存

可维护： 否

CIM 信息： 前缀：PLAT 和标识： 0139

SNMP 陷阱标识： 41

自动通知支持： 否

用户响应： 无需任何操作；仅供参考。

816f010c-2015xxxx Uncorrectable error recovery detected for [PhysicalMemoryElementName] on Subsystem [MemoryElementName].(DIMM 21)

说明： 此消息是针对实施已检测到发生内存不可纠正的错误恢复的用例。

也可能显示为 816f010c2015xxxx 或 0x816f010c2015xxxx

严重性： 参考

警报类别： 临界 - 内存

可维护： 否

CIM 信息： 前缀：PLAT 和标识： 0139

SNMP 陷阱标识： 41

自动通知支持： 否

用户响应： 无需任何操作；仅供参考。

816f010c-2016xxxx Uncorrectable error recovery detected for [PhysicalMemoryElementName] on Subsystem [MemoryElementName].(DIMM 22)

说明： 此消息是针对实施已检测到发生内存不可纠正的错误恢复的用例。

也可能显示为 816f010c2016xxxx 或 0x816f010c2016xxxx

严重性： 参考

警报类别： 临界 - 内存

可维护： 否

CIM 信息： 前缀：PLAT 和标识： 0139

SNMP 陷阱标识： 41

自动通知支持： 否

用户响应： 无需任何操作；仅供参考。

816f010c-2017xxxx Uncorrectable error recovery detected for [PhysicalMemoryElementName] on Subsystem [MemoryElementName].(DIMM 23)

说明： 此消息是针对实施已检测到发生内存不可纠正的错误恢复的用例。

也可能显示为 816f010c2017xxxx 或 0x816f010c2017xxxx

严重性： 参考

警报类别： 临界 - 内存

可维护： 否

CIM 信息： 前缀：PLAT 和标识： 0139

SNMP 陷阱标识： 41

自动通知支持： 否

用户响应： 无需任何操作；仅供参考。

816f010c-2018xxxx Uncorrectable error recovery detected for [PhysicalMemoryElementName] on Subsystem [MemoryElementName].(DIMM 24)

说明： 此消息是针对实施已检测到发生内存不可纠正的错误恢复的用例。

也可能显示为 816f010c2018xxxx 或 0x816f010c2018xxxx

严重性： 参考

警报类别： 临界 - 内存

可维护： 否

CIM 信息： 前缀：PLAT 和标识： 0139

SNMP 陷阱标识： 41

自动通知支持： 否

用户响应： 无需任何操作；仅供参考。

816f010c-2581xxxx Uncorrectable error recovery detected for [PhysicalMemoryElementName] on Subsystem [MemoryElementName].(All DIMMS)

说明： 此消息是针对实施已检测到发生内存不可纠正的错误恢复的用例。

也可能显示为 816f010c2581xxxx 或 0x816f010c2581xxxx

严重性： 参考

警报类别： 临界 - 内存

可维护： 否

CIM 信息： 前缀：PLAT 和标识： 0139

SNMP 陷阱标识： 41

自动通知支持： 否

用户响应： 无需任何操作；仅供参考。 其中一个 DIMM：

816f010d-0400xxxx The Drive [StorageVolumeElementName] has been enabled. (Drive 0)

说明： 此消息是针对实施已检测到已启用驱动器的用例。

也可能显示为 816f010d0400xxxx 或 0x816f010d0400xxxx

严重性： 参考

警报类别： 临界 - 硬盘驱动器

可维护： 否

CIM 信息： 前缀：PLAT 和标识：0167

SNMP 陷阱标识： 5

自动通知支持： 否

用户响应： 无需任何操作；仅供参考。

816f010d-0401xxxx The Drive [StorageVolumeElementName] has been enabled. (Drive 1)

说明： 此消息是针对实施已检测到已启用驱动器的用例。

也可能显示为 816f010d0401xxxx 或 0x816f010d0401xxxx

严重性： 参考

警报类别： 临界 - 硬盘驱动器

可维护： 否

CIM 信息： 前缀：PLAT 和标识：0167

SNMP 陷阱标识： 5

自动通知支持： 否

用户响应： 无需任何操作；仅供参考。

816f010d-0402xxxx The Drive [StorageVolumeElementName] has been enabled. (Drive 2)

说明： 此消息是针对实施已检测到已启用驱动器的用例。

也可能显示为 816f010d0402xxxx 或 0x816f010d0402xxxx

严重性： 参考

警报类别： 临界 - 硬盘驱动器

可维护： 否

CIM 信息： 前缀：PLAT 和标识：0167

SNMP 陷阱标识： 5

自动通知支持： 否

用户响应： 无需任何操作；仅供参考。

816f010d-0403xxxx The Drive [StorageVolumeElementName] has been enabled. (Drive 3)

说明： 此消息是针对实施已检测到已启用驱动器的用例。

也可能显示为 816f010d0403xxxx 或 0x816f010d0403xxxx

严重性： 参考

警报类别： 临界 - 硬盘驱动器

可维护： 否

CIM 信息： 前缀：PLAT 和标识：0167

SNMP 陷阱标识： 5

自动通知支持： 否

用户响应： 无需任何操作；仅供参考。

816f010d-0404xxxx The Drive [StorageVolumeElementName] has been enabled. (Drive 4)

说明： 此消息是针对实施已检测到已启用驱动器的用例。

也可能显示为 816f010d0404xxxx 或 0x816f010d0404xxxx

严重性： 参考

警报类别： 临界 - 硬盘驱动器

可维护： 否

CIM 信息： 前缀：PLAT 和标识：0167

SNMP 陷阱标识： 5

自动通知支持： 否

用户响应： 无需任何操作；仅供参考。

816f010d-0405xxxx The Drive [StorageVolumeElementName] has been enabled. (Drive 5)

说明： 此消息是针对实施已检测到已启用驱动器的用例。

也可能显示为 816f010d0405xxxx 或 0x816f010d0405xxxx

严重性： 参考

警报类别： 临界 - 硬盘驱动器

可维护： 否

CIM 信息： 前缀：PLAT 和标识：0167

SNMP 陷阱标识： 5

自动通知支持： 否

用户响应： 无需任何操作；仅供参考。

816f010d-0406xxxx The Drive [StorageVolumeElementName] has been enabled. (Drive 6)

说明： 此消息是针对实施已检测到已启用驱动器的用例。

也可能显示为 816f010d0406xxxx 或 0x816f010d0406xxxx

严重性： 参考

警报类别： 临界 - 硬盘驱动器

可维护： 否

CIM 信息： 前缀：PLAT 和标识：0167

SNMP 陷阱标识： 5

自动通知支持： 否

用户响应： 无需任何操作；仅供参考。

816f010d-0407xxxx The Drive [StorageVolumeElementName] has been enabled. (Drive 7)

说明： 此消息是针对实施已检测到已启用驱动器的用例。

也可能显示为 816f010d0407xxxx 或 0x816f010d0407xxxx

严重性： 参考

警报类别： 临界 - 硬盘驱动器

可维护： 否

CIM 信息： 前缀：PLAT 和标识：0167

SNMP 陷阱标识： 5

自动通知支持： 否

用户响应： 无需任何操作；仅供参考。

816f010f-2201xxxx The System [ComputerSystemElementName] has recovered from a firmware hang. (Firmware Error)

说明： 此消息是针对实施已从系统固件挂起恢复的用例。

也可能显示为 816f010f2201xxxx 或 0x816f010f2201xxxx

严重性： 参考

警报类别： 临界 - 其他

可维护： 否

CIM 信息： 前缀：PLAT 和标识： 0187

SNMP 陷阱标识： 50

自动通知支持： 否

用户响应： 无需任何操作；仅供参考。

816f0113-0301xxxx System [ComputerSystemElementName] has recovered from a bus timeout. (CPU 1 PECI)

说明： 此消息针对实施已检测到系统已从总线超时中恢复的用例。

也可能显示为 816f01130301xxxx 或 0x816f01130301xxxx

严重性： 参考

警报类别： 临界 - 其他

可维护： 否

CIM 信息： 前缀：PLAT 和标识： 0225

SNMP 陷阱标识： 50

自动通知支持： 否

用户响应： 1.（仅限经过培训的技术人员）更换微处理器 n (请参阅“卸下微处理器和散热器”和“更换微处理器和散热器）。 2. 如果问题持续存在且无其他 CPU 表明发生相同错误，请更换主板。 3. （仅限经过培训的技术人员）更换主板（请参阅“卸下主板”和“更换主板”）。（n = 微处理器编号）

816f0113-0302xxxx System [ComputerSystemElementName] has recovered from a bus timeout. (CPU 2 PECI)

说明： 此消息针对实施已检测到系统已从总线超时中恢复的用例。

也可能显示为 816f01130302xxxx 或 0x816f01130302xxxx

严重性： 参考

警报类别： 临界 - 其他

可维护： 否

CIM 信息： 前缀：PLAT 和标识： 0225

SNMP 陷阱标识： 50

自动通知支持： 否

用户响应： 1.（仅限经过培训的技术人员）更换微处理器 n (请参阅“卸下微处理器和散热器”和“更换微处理器和散热器）。 2. 如果问题持续存在且无其他 CPU 表明发生相同错误，请更换主板。 3. （仅限经过培训的技术人员）更换主板（请参阅“卸下主板”和“更换主板”）。（n = 微处理器编号）

816f011b-0701xxxx The connector [PhysicalConnectorElementName] configuration error has been repaired. (Front USB)

说明： 此消息针对实施已检测到修复了互连配置的用例。

也可能显示为 816f011b0701xxxx 或 0x816f011b0701xxxx

严重性： 参考

警报类别： 临界 - 其他

可维护： 否

CIM 信息： 前缀：PLAT 和标识：0267

SNMP 陷阱标识： 50

自动通知支持： 否

用户响应： 无需任何操作；仅供参考。前部视频：

816f0125-0c01xxxx [ManagedElementName] detected as present. (Front Panel)

说明： 此消息针对实施已检测到“存在受管元素”的用例。

也可能显示为 816f01250c01xxxx 或 0x816f01250c01xxxx

严重性： 参考

警报类别： 系统 - 其他

可维护： 否

CIM 信息： 前缀：PLAT 和标识：0390

SNMP 陷阱标识：

自动通知支持： 否

用户响应： 无需任何操作；仅供参考。

816f0125-1001xxxx [ManagedElementName] detected as present. (PCI Riser 1)

说明： 此消息针对实施已检测到“存在受管元素”的用例。

也可能显示为 816f01251001xxxx 或 0x816f01251001xxxx

严重性： 参考

警报类别： 系统 - 其他

可维护： 否

CIM 信息： 前缀：PLAT 和标识：0390

SNMP 陷阱标识：

自动通知支持： 否

用户响应： 无需任何操作；仅供参考。

816f0125-1002xxxx [ManagedElementName] detected as present. (PCI Riser 2)

说明： 此消息针对实施已检测到“存在受管元素”的用例。

也可能显示为 816f01251002xxxx 或 0x816f01251002xxxx

严重性： 参考

警报类别： 系统 - 其他

可维护： 否

CIM 信息： 前缀：PLAT 和标识：0390

SNMP 陷阱标识：

自动通知支持： 否

用户响应： 无需任何操作；仅供参考。

816f0125-2c01xxxx [ManagedElementName] detected as present. (Mezz Card)

说明： 此消息针对实施已检测到“存在受管元素”的用例。

也可能显示为 816f01252c01xxxx 或 0x816f01252c01xxxx

严重性： 参考

警报类别： 系统 - 其他

可维护： 否

CIM 信息： 前缀：PLAT 和标识：0390

SNMP 陷阱标识：

自动通知支持： 否

用户响应： 无需任何操作；仅供参考。

816f0207-0301xxxx [ProcessorElementName] has Recovered from FRB1/BIST condition. (CPU 1)

说明： 此消息是针对实施已检测到处理器已从 FRB1/BIST 情况中恢复的用例。

也可能显示为 816f02070301xxxx 或 0x816f02070301xxxx

严重性： 参考

警报类别： 临界 - CPU

可维护： 否

CIM 信息： 前缀：PLAT 和标识： 0045

SNMP 陷阱标识： 40

自动通知支持： 否

用户响应： 无需任何操作；仅供参考。

816f0207-0302xxxx [ProcessorElementName] has Recovered from FRB1/BIST condition. (CPU 2)

说明： 此消息是针对实施已检测到处理器已从 FRB1/BIST 情况中恢复的用例。

也可能显示为 816f02070302xxxx 或 0x816f02070302xxxx

严重性： 参考

警报类别： 临界 - CPU

可维护： 否

CIM 信息： 前缀：PLAT 和标识： 0045

SNMP 陷阱标识： 40

自动通知支持： 否

用户响应： 无需任何操作；仅供参考。

816f0207-2584xxxx [ProcessorElementName] has Recovered from FRB1/BIST condition. (All CPUs)

说明： 此消息是针对实施已检测到处理器已从 FRB1/BIST 情况中恢复的用例。

也可能显示为 816f02072584xxxx 或 0x816f02072584xxxx

严重性： 参考

警报类别： 临界 - CPU

可维护： 否

CIM 信息： 前缀：PLAT 和标识： 0045

SNMP 陷阱标识： 40

自动通知支持： 否

用户响应： 无需任何操作；仅供参考。其中一个 CPU：

816f020d-0400xxxx Failure no longer Predicted on drive [StorageVolumeElementName] for array [ComputerSystemElementName]. (Drive 0)

说明： 此消息是针对实施已检测到不再预计有阵列故障的用例。

也可能显示为 816f020d0400xxxx 或 0x816f020d0400xxxx

严重性： 参考

警报类别： 系统 - 预测的故障

可维护： 否

CIM 信息： 前缀：PLAT 和标识： 0169

SNMP 陷阱标识： 27

自动通知支持： 否

用户响应： 无需任何操作；仅供参考。

816f020d-0401xxxx Failure no longer Predicted on drive [StorageVolumeElementName] for array [ComputerSystemElementName]. (Drive 1)

说明： 此消息是针对实施已检测到不再预计有阵列故障的用例。

也可能显示为 816f020d0401xxxx 或 0x816f020d0401xxxx

严重性： 参考

警报类别： 系统 - 预测的故障

可维护： 否

CIM 信息： 前缀：PLAT 和标识： 0169

SNMP 陷阱标识： 27

自动通知支持： 否

用户响应： 无需任何操作；仅供参考。

816f020d-0402xxxx Failure no longer Predicted on drive [StorageVolumeElementName] for array [ComputerSystemElementName]. (Drive 2)

说明： 此消息是针对实施已检测到不再预计有阵列故障的用例。

也可能显示为 816f020d0402xxxx 或 0x816f020d0402xxxx

严重性： 参考

警报类别： 系统 - 预测的故障

可维护： 否

CIM 信息： 前缀：PLAT 和标识： 0169

SNMP 陷阱标识： 27

自动通知支持： 否

用户响应： 无需任何操作；仅供参考。

816f020d-0403xxxx Failure no longer Predicted on drive [StorageVolumeElementName] for array [ComputerSystemElementName]. (Drive 3)

说明： 此消息是针对实施已检测到不再预计有阵列故障的用例。

也可能显示为 816f020d0403xxxx 或 0x816f020d0403xxxx

严重性： 参考

警报类别： 系统 - 预测的故障

可维护： 否

CIM 信息： 前缀：PLAT 和标识： 0169

SNMP 陷阱标识： 27

自动通知支持： 否

用户响应： 无需任何操作；仅供参考。

816f020d-0404xxxx Failure no longer Predicted on drive [StorageVolumeElementName] for array [ComputerSystemElementName]. (Drive 4)

说明： 此消息是针对实施已检测到不再预计有阵列故障的用例。

也可能显示为 816f020d0404xxxx 或 0x816f020d0404xxxx

严重性： 参考

警报类别： 系统 - 预测的故障

可维护： 否

CIM 信息： 前缀：PLAT 和标识： 0169

SNMP 陷阱标识： 27

自动通知支持： 否

用户响应： 无需任何操作；仅供参考。

816f020d-0405xxxx Failure no longer Predicted on drive [StorageVolumeElementName] for array [ComputerSystemElementName]. (Drive 5)

说明： 此消息是针对实施已检测到不再预计有阵列故障的用例。

也可能显示为 816f020d0405xxxx 或 0x816f020d0405xxxx

严重性： 参考

警报类别： 系统 - 预测的故障

可维护： 否

CIM 信息： 前缀：PLAT 和标识： 0169

SNMP 陷阱标识： 27

自动通知支持： 否

用户响应： 无需任何操作；仅供参考。

816f020d-0406xxxx Failure no longer Predicted on drive [StorageVolumeElementName] for array [ComputerSystemElementName]. (Drive 6)

说明： 此消息是针对实施已检测到不再预计有阵列故障的用例。

也可能显示为 816f020d0406xxxx 或 0x816f020d0406xxxx

严重性： 参考

警报类别： 系统 - 预测的故障

可维护： 否

CIM 信息： 前缀：PLAT 和标识： 0169

SNMP 陷阱标识： 27

自动通知支持： 否

用户响应： 无需任何操作；仅供参考。

816f020d-0407xxxx Failure no longer Predicted on drive [StorageVolumeElementName] for array [ComputerSystemElementName]. (Drive 7)

说明： 此消息是针对实施已检测到不再预计有阵列故障的用例。

也可能显示为 816f020d0407xxxx 或 0x816f020d0407xxxx

严重性： 参考

警报类别： 系统 - 预测的故障

可维护： 否

CIM 信息： 前缀：PLAT 和标识： 0169

SNMP 陷阱标识： 27

自动通知支持： 否

用户响应： 无需任何操作；仅供参考。

816f0308-0a01xxxx [PowerSupplyElementName] has returned to a Normal Input State. (Power Supply 1)

说明： 此消息是针对实施已检测到具有输入的电源已恢复到正常状态的用例。

也可能显示为 816f03080a01xxxx 或 0x816f03080a01xxxx

严重性： 参考

警报类别： 系统 - 其他

可维护： 否

CIM 信息： 前缀：PLAT 和标识： 0099

SNMP 陷阱标识：

自动通知支持： 否

用户响应： 无需任何操作；仅供参考。

816f0308-0a02xxxx [PowerSupplyElementName] has returned to a Normal Input State. (Power Supply 2)

说明： 此消息是针对实施已检测到具有输入的电源已恢复到正常状态的用例。

也可能显示为 816f03080a02xxxx 或 0x816f03080a02xxxx

严重性： 参考

警报类别： 系统 - 其他

可维护： 否

CIM 信息： 前缀：PLAT 和标识： 0099

SNMP 陷阱标识：

自动通知支持： 否

用户响应： 无需任何操作；仅供参考。

816f030c-2001xxxx Scrub Failure for [PhysicalMemoryElementName] on Subsystem [MemoryElementName]has recovered. (DIMM 1)

说明： 此消息是针对实施已检测到内存清理故障恢复的用例。

也可能显示为 816f030c2001xxxx 或 0x816f030c2001xxxx

严重性： 参考

警报类别： 临界 - 内存

可维护： 否

CIM 信息： 前缀：PLAT 和标识： 0137

SNMP 陷阱标识： 41

自动通知支持： 否

用户响应： 无需任何操作；仅供参考。

816f030c-2002xxxx Scrub Failure for [PhysicalMemoryElementName] on Subsystem [MemoryElementName]has recovered. (DIMM 2)

说明： 此消息是针对实施已检测到内存清理故障恢复的用例。

也可能显示为 816f030c2002xxxx 或 0x816f030c2002xxxx

严重性： 参考

警报类别： 临界 - 内存

可维护： 否

CIM 信息： 前缀：PLAT 和标识： 0137

SNMP 陷阱标识： 41

自动通知支持： 否

用户响应： 无需任何操作；仅供参考。

816f030c-2003xxxx Scrub Failure for [PhysicalMemoryElementName] on Subsystem [MemoryElementName]has recovered. (DIMM 3)

说明： 此消息是针对实施已检测到内存清理故障恢复的用例。

也可能显示为 816f030c2003xxxx 或 0x816f030c2003xxxx

严重性： 参考

警报类别： 临界 - 内存

可维护： 否

CIM 信息： 前缀：PLAT 和标识： 0137

SNMP 陷阱标识： 41

自动通知支持： 否

用户响应： 无需任何操作；仅供参考。

816f030c-2004xxxx Scrub Failure for [PhysicalMemoryElementName] on Subsystem [MemoryElementName]has recovered. (DIMM 4)

说明： 此消息是针对实施已检测到内存清理故障恢复的用例。

也可能显示为 816f030c2004xxxx 或 0x816f030c2004xxxx

严重性： 参考

警报类别： 临界 - 内存

可维护： 否

CIM 信息： 前缀：PLAT 和标识： 0137

SNMP 陷阱标识： 41

自动通知支持： 否

用户响应： 无需任何操作；仅供参考。

816f030c-2005xxxx Scrub Failure for [PhysicalMemoryElementName] on Subsystem [MemoryElementName]has recovered. (DIMM 5)

说明： 此消息是针对实施已检测到内存清理故障恢复的用例。

也可能显示为 816f030c2005xxxx 或 0x816f030c2005xxxx

严重性： 参考

警报类别： 临界 - 内存

可维护： 否

CIM 信息： 前缀：PLAT 和标识： 0137

SNMP 陷阱标识： 41

自动通知支持： 否

用户响应： 无需任何操作；仅供参考。

816f030c-2006xxxx Scrub Failure for [PhysicalMemoryElementName] on Subsystem [MemoryElementName]has recovered. (DIMM 6)

说明： 此消息是针对实施已检测到内存清理故障恢复的用例。

也可能显示为 816f030c2006xxxx 或 0x816f030c2006xxxx

严重性： 参考

警报类别： 临界 - 内存

可维护： 否

CIM 信息： 前缀：PLAT 和标识： 0137

SNMP 陷阱标识： 41

自动通知支持： 否

用户响应： 无需任何操作；仅供参考。

816f030c-2007xxxx Scrub Failure for [PhysicalMemoryElementName] on Subsystem [MemoryElementName]has recovered. (DIMM 7)

说明： 此消息是针对实施已检测到内存清理故障恢复的用例。

也可能显示为 816f030c2007xxxx 或 0x816f030c2007xxxx

严重性： 参考

警报类别： 临界 - 内存

可维护： 否

CIM 信息： 前缀：PLAT 和标识： 0137

SNMP 陷阱标识： 41

自动通知支持： 否

用户响应： 无需任何操作；仅供参考。

816f030c-2008xxxx Scrub Failure for [PhysicalMemoryElementName] on Subsystem [MemoryElementName]has recovered. (DIMM 8)

说明： 此消息是针对实施已检测到内存清理故障恢复的用例。

也可能显示为 816f030c2008xxxx 或 0x816f030c2008xxxx

严重性： 参考

警报类别： 临界 - 内存

可维护： 否

CIM 信息： 前缀：PLAT 和标识： 0137

SNMP 陷阱标识： 41

自动通知支持： 否

用户响应： 无需任何操作；仅供参考。

816f030c-2009xxxx Scrub Failure for [PhysicalMemoryElementName] on Subsystem [MemoryElementName]has recovered. (DIMM 9)

说明： 此消息是针对实施已检测到内存清理故障恢复的用例。

也可能显示为 816f030c2009xxxx 或 0x816f030c2009xxxx

严重性： 参考

警报类别： 临界 - 内存

可维护： 否

CIM 信息： 前缀：PLAT 和标识： 0137

SNMP 陷阱标识： 41

自动通知支持： 否

用户响应： 无需任何操作；仅供参考。

816f030c-200axxxx Scrub Failure for [PhysicalMemoryElementName] on Subsystem [MemoryElementName]has recovered. (DIMM 10)

说明： 此消息是针对实施已检测到内存清理故障恢复的用例。

也可能显示为 816f030c200axxxx 或 0x816f030c200axxxx

严重性： 参考

警报类别： 临界 - 内存

可维护： 否

CIM 信息： 前缀：PLAT 和标识： 0137

SNMP 陷阱标识： 41

自动通知支持： 否

用户响应： 无需任何操作；仅供参考。

816f030c-200bxxxx Scrub Failure for [PhysicalMemoryElementName] on Subsystem [MemoryElementName]has recovered. (DIMM 11)

说明： 此消息是针对实施已检测到内存清理故障恢复的用例。

也可能显示为 816f030c200bxxxx 或 0x816f030c200bxxxx

严重性： 参考

警报类别： 临界 - 内存

可维护： 否

CIM 信息： 前缀：PLAT 和标识： 0137

SNMP 陷阱标识： 41

自动通知支持： 否

用户响应： 无需任何操作；仅供参考。

816f030c-200cxxxx Scrub Failure for [PhysicalMemoryElementName] on Subsystem [MemoryElementName]has recovered. (DIMM 12)

说明： 此消息是针对实施已检测到内存清理故障恢复的用例。

也可能显示为 816f030c200cxxxx 或 0x816f030c200cxxxx

严重性： 参考

警报类别： 临界 - 内存

可维护： 否

CIM 信息： 前缀：PLAT 和标识： 0137

SNMP 陷阱标识： 41

自动通知支持： 否

用户响应： 无需任何操作；仅供参考。

816f030c-200dxxxx Scrub Failure for [PhysicalMemoryElementName] on Subsystem [MemoryElementName]has recovered. (DIMM 13)

说明： 此消息是针对实施已检测到内存清理故障恢复的用例。

也可能显示为 816f030c200dxxxx 或 0x816f030c200dxxxx

严重性： 参考

警报类别： 临界 - 内存

可维护： 否

CIM 信息： 前缀：PLAT 和标识： 0137

SNMP 陷阱标识： 41

自动通知支持： 否

用户响应： 无需任何操作；仅供参考。

816f030c-200exxxx Scrub Failure for [PhysicalMemoryElementName] on Subsystem [MemoryElementName]has recovered. (DIMM 14)

说明： 此消息是针对实施已检测到内存清理故障恢复的用例。

也可能显示为 816f030c200exxxx 或 0x816f030c200exxxx

严重性： 参考

警报类别： 临界 - 内存

可维护： 否

CIM 信息： 前缀：PLAT 和标识： 0137

SNMP 陷阱标识： 41

自动通知支持： 否

用户响应： 无需任何操作；仅供参考。

816f030c-200fxxxx Scrub Failure for [PhysicalMemoryElementName] on Subsystem [MemoryElementName]has recovered. (DIMM 15)

说明： 此消息是针对实施已检测到内存清理故障恢复的用例。

也可能显示为 816f030c200fxxxx 或 0x816f030c200fxxxx

严重性： 参考

警报类别： 临界 - 内存

可维护： 否

CIM 信息： 前缀：PLAT 和标识： 0137

SNMP 陷阱标识： 41

自动通知支持： 否

用户响应： 无需任何操作；仅供参考。

816f030c-2010xxxx Scrub Failure for [PhysicalMemoryElementName] on Subsystem [MemoryElementName]has recovered. (DIMM 16)

说明： 此消息是针对实施已检测到内存清理故障恢复的用例。

也可能显示为 816f030c2010xxxx 或 0x816f030c2010xxxx

严重性： 参考

警报类别： 临界 - 内存

可维护： 否

CIM 信息： 前缀：PLAT 和标识： 0137

SNMP 陷阱标识： 41

自动通知支持： 否

用户响应： 无需任何操作；仅供参考。

816f030c-2011xxxx Scrub Failure for [PhysicalMemoryElementName] on Subsystem [MemoryElementName]has recovered. (DIMM 17)

说明： 此消息是针对实施已检测到内存清理故障恢复的用例。

也可能显示为 816f030c2011xxxx 或 0x816f030c2011xxxx

严重性： 参考

警报类别： 临界 - 内存

可维护： 否

CIM 信息： 前缀：PLAT 和标识： 0137

SNMP 陷阱标识： 41

自动通知支持： 否

用户响应： 无需任何操作；仅供参考。

816f030c-2012xxxx Scrub Failure for [PhysicalMemoryElementName] on Subsystem [MemoryElementName]has recovered. (DIMM 18)

说明： 此消息是针对实施已检测到内存清理故障恢复的用例。

也可能显示为 816f030c2012xxxx 或 0x816f030c2012xxxx

严重性： 参考

警报类别： 临界 - 内存

可维护： 否

CIM 信息： 前缀：PLAT 和标识： 0137

SNMP 陷阱标识： 41

自动通知支持： 否

用户响应： 无需任何操作；仅供参考。

816f030c-2013xxxx Scrub Failure for [PhysicalMemoryElementName] on Subsystem [MemoryElementName]has recovered. (DIMM 19)

说明： 此消息是针对实施已检测到内存清理故障恢复的用例。

也可能显示为 816f030c2013xxxx 或 0x816f030c2013xxxx

严重性： 参考

警报类别： 临界 - 内存

可维护： 否

CIM 信息： 前缀：PLAT 和标识： 0137

SNMP 陷阱标识： 41

自动通知支持： 否

用户响应： 无需任何操作；仅供参考。

816f030c-2014xxxx Scrub Failure for [PhysicalMemoryElementName] on Subsystem [MemoryElementName]has recovered. (DIMM 20)

说明： 此消息是针对实施已检测到内存清理故障恢复的用例。

也可能显示为 816f030c2014xxxx 或 0x816f030c2014xxxx

严重性： 参考

警报类别： 临界 - 内存

可维护： 否

CIM 信息： 前缀：PLAT 和标识： 0137

SNMP 陷阱标识： 41

自动通知支持： 否

用户响应： 无需任何操作；仅供参考。

816f030c-2015xxxx Scrub Failure for [PhysicalMemoryElementName] on Subsystem [MemoryElementName]has recovered. (DIMM 21)

说明： 此消息是针对实施已检测到内存清理故障恢复的用例。

也可能显示为 816f030c2015xxxx 或 0x816f030c2015xxxx

严重性： 参考

警报类别： 临界 - 内存

可维护： 否

CIM 信息： 前缀：PLAT 和标识： 0137

SNMP 陷阱标识： 41

自动通知支持： 否

用户响应： 无需任何操作；仅供参考。

816f030c-2016xxxx Scrub Failure for [PhysicalMemoryElementName] on Subsystem [MemoryElementName]has recovered. (DIMM 22)

说明： 此消息是针对实施已检测到内存清理故障恢复的用例。

也可能显示为 816f030c2016xxxx 或 0x816f030c2016xxxx

严重性： 参考

警报类别： 临界 - 内存

可维护： 否

CIM 信息： 前缀：PLAT 和标识： 0137

SNMP 陷阱标识： 41

自动通知支持： 否

用户响应： 无需任何操作；仅供参考。

816f030c-2017xxxx Scrub Failure for [PhysicalMemoryElementName] on Subsystem [MemoryElementName]has recovered. (DIMM 23)

说明： 此消息是针对实施已检测到内存清理故障恢复的用例。

也可能显示为 816f030c2017xxxx 或 0x816f030c2017xxxx

严重性： 参考

警报类别： 临界 - 内存

可维护： 否

CIM 信息： 前缀：PLAT 和标识： 0137

SNMP 陷阱标识： 41

自动通知支持： 否

用户响应： 无需任何操作；仅供参考。

816f030c-2018xxxx Scrub Failure for [PhysicalMemoryElementName] on Subsystem [MemoryElementName]has recovered. (DIMM 24)

说明： 此消息是针对实施已检测到内存清理故障恢复的用例。

也可能显示为 816f030c2018xxxx 或 0x816f030c2018xxxx

严重性： 参考

警报类别： 临界 - 内存

可维护： 否

CIM 信息： 前缀：PLAT 和标识： 0137

SNMP 陷阱标识： 41

自动通知支持： 否

用户响应： 无需任何操作；仅供参考。

816f0313-1701xxxx 系统 **[ComputerSystemElementName]** 已从 **NMI** 恢复。**(NMI State)**

说明： 此消息是针对实施已检测到已从软件 NMI 中恢复的用例。

也可能显示为 816f03131701xxxx 或 0x816f03131701xxxx

严重性： 参考

警报类别： 临界 - 其他

可维护： 否

CIM 信息： 前缀：PLAT 和标识： 0230

SNMP 陷阱标识： 50

自动通知支持： 否

用户响应： 无需任何操作；仅供参考。

816f040c-2001xxxx [PhysicalMemoryElementName] Enabled on Subsystem [MemoryElementName].(DIMM 1)

说明： 此消息是针对实施已检测到已启用内存的用例。

也可能显示为 816f040c2001xxxx 或 0x816f040c2001xxxx

严重性： 参考

警报类别： 系统 - 其他

可维护： 否

CIM 信息： 前缀：PLAT 和标识： 0130

SNMP 陷阱标识：

自动通知支持： 否

用户响应： 无需任何操作；仅供参考。

816f040c-2002xxxx [PhysicalMemoryElementName] Enabled on Subsystem [MemoryElementName].(DIMM 2)

说明： 此消息是针对实施已检测到已启用内存的用例。

也可能显示为 816f040c2002xxxx 或 0x816f040c2002xxxx

严重性： 参考

警报类别： 系统 - 其他

可维护： 否

CIM 信息： 前缀：PLAT 和标识： 0130

SNMP 陷阱标识：

自动通知支持： 否

用户响应： 无需任何操作；仅供参考。

816f040c-2003xxxx [PhysicalMemoryElementName] Enabled on Subsystem [MemoryElementName].(DIMM 3)

说明： 此消息是针对实施已检测到已启用内存的用例。

也可能显示为 816f040c2003xxxx 或 0x816f040c2003xxxx

严重性： 参考

警报类别： 系统 - 其他

可维护： 否

CIM 信息： 前缀：PLAT 和标识： 0130

SNMP 陷阱标识：

自动通知支持： 否

用户响应： 无需任何操作；仅供参考。

816f040c-2004xxxx [PhysicalMemoryElementName] Enabled on Subsystem [MemoryElementName].(DIMM 4)

说明： 此消息是针对实施已检测到已启用内存的用例。

也可能显示为 816f040c2004xxxx 或 0x816f040c2004xxxx

严重性： 参考

警报类别： 系统 - 其他

可维护： 否

CIM 信息： 前缀：PLAT 和标识： 0130

SNMP 陷阱标识：

自动通知支持： 否

用户响应： 无需任何操作；仅供参考。

816f040c-2005xxxx [PhysicalMemoryElementName] Enabled on Subsystem [MemoryElementName].(DIMM 5)

说明： 此消息是针对实施已检测到已启用内存的用例。

也可能显示为 816f040c2005xxxx 或 0x816f040c2005xxxx

严重性： 参考

警报类别： 系统 - 其他

可维护： 否

CIM 信息： 前缀：PLAT 和标识： 0130

SNMP 陷阱标识：

自动通知支持： 否

用户响应： 无需任何操作；仅供参考。

816f040c-2006xxxx [PhysicalMemoryElementName] Enabled on Subsystem [MemoryElementName].(DIMM 6)

说明： 此消息是针对实施已检测到已启用内存的用例。

也可能显示为 816f040c2006xxxx 或 0x816f040c2006xxxx

严重性： 参考

警报类别： 系统 - 其他

可维护： 否

CIM 信息： 前缀：PLAT 和标识： 0130

SNMP 陷阱标识：

自动通知支持： 否

用户响应： 无需任何操作；仅供参考。

816f040c-2007xxxx [PhysicalMemoryElementName] Enabled on Subsystem [MemoryElementName].(DIMM 7)

说明： 此消息是针对实施已检测到已启用内存的用例。

也可能显示为 816f040c2007xxxx 或 0x816f040c2007xxxx

严重性： 参考

警报类别： 系统 - 其他

可维护： 否

CIM 信息： 前缀：PLAT 和标识： 0130

SNMP 陷阱标识：

自动通知支持： 否

用户响应： 无需任何操作；仅供参考。

816f040c-2008xxxx [PhysicalMemoryElementName] Enabled on Subsystem [MemoryElementName].(DIMM 8)

说明： 此消息是针对实施已检测到已启用内存的用例。

也可能显示为 816f040c2008xxxx 或 0x816f040c2008xxxx

严重性： 参考

警报类别： 系统 - 其他

可维护： 否

CIM 信息： 前缀：PLAT 和标识： 0130

SNMP 陷阱标识：

自动通知支持： 否

用户响应： 无需任何操作；仅供参考。

816f040c-2009xxxx [PhysicalMemoryElementName] Enabled on Subsystem [MemoryElementName].(DIMM 9)

说明： 此消息是针对实施已检测到已启用内存的用例。

也可能显示为 816f040c2009xxxx 或 0x816f040c2009xxxx

严重性： 参考

警报类别： 系统 - 其他

可维护： 否

CIM 信息： 前缀：PLAT 和标识： 0130

SNMP 陷阱标识：

自动通知支持： 否

用户响应： 无需任何操作；仅供参考。

816f040c-200axxxx [PhysicalMemoryElementName] Enabled on Subsystem [MemoryElementName].(DIMM 10)

说明： 此消息是针对实施已检测到已启用内存的用例。

也可能显示为 816f040c200axxxx 或 0x816f040c200axxxx

严重性： 参考

警报类别： 系统 - 其他

可维护： 否

CIM 信息： 前缀：PLAT 和标识： 0130

SNMP 陷阱标识：

自动通知支持： 否

用户响应： 无需任何操作；仅供参考。

816f040c-200bxxxx [PhysicalMemoryElementName] Enabled on Subsystem [MemoryElementName].(DIMM 11)

说明： 此消息是针对实施已检测到已启用内存的用例。

也可能显示为 816f040c200bxxxx 或 0x816f040c200bxxxx

严重性： 参考

警报类别： 系统 - 其他

可维护： 否

CIM 信息： 前缀：PLAT 和标识： 0130

SNMP 陷阱标识：

自动通知支持： 否

用户响应： 无需任何操作；仅供参考。

816f040c-200cxxxx [PhysicalMemoryElementName] Enabled on Subsystem [MemoryElementName].(DIMM 12)

说明： 此消息是针对实施已检测到已启用内存的用例。

也可能显示为 816f040c200cxxxx 或 0x816f040c200cxxxx

严重性： 参考

警报类别： 系统 - 其他

可维护： 否

CIM 信息： 前缀：PLAT 和标识： 0130

SNMP 陷阱标识：

自动通知支持： 否

用户响应： 无需任何操作；仅供参考。

816f040c-200dxxxx [PhysicalMemoryElementName] Enabled on Subsystem [MemoryElementName].(DIMM 13)

说明： 此消息是针对实施已检测到已启用内存的用例。

也可能显示为 816f040c200dxxxx 或 0x816f040c200dxxxx

严重性： 参考

警报类别： 系统 - 其他

可维护： 否

CIM 信息： 前缀：PLAT 和标识： 0130

SNMP 陷阱标识：

自动通知支持： 否

用户响应： 无需任何操作；仅供参考。

816f040c-200exxxx [PhysicalMemoryElementName] Enabled on Subsystem [MemoryElementName].(DIMM 14)

说明： 此消息是针对实施已检测到已启用内存的用例。

也可能显示为 816f040c200exxxx 或 0x816f040c200exxxx

严重性： 参考

警报类别： 系统 - 其他

可维护： 否

CIM 信息： 前缀：PLAT 和标识： 0130

SNMP 陷阱标识：

自动通知支持： 否

用户响应： 无需任何操作；仅供参考。

816f040c-200fxxxx [PhysicalMemoryElementName] Enabled on Subsystem [MemoryElementName].(DIMM 15)

说明： 此消息是针对实施已检测到已启用内存的用例。

也可能显示为 816f040c200fxxxx 或 0x816f040c200fxxxx

严重性： 参考

警报类别： 系统 - 其他

可维护： 否

CIM 信息： 前缀：PLAT 和标识： 0130

SNMP 陷阱标识：

自动通知支持： 否

用户响应： 无需任何操作；仅供参考。

816f040c-2010xxxx [PhysicalMemoryElementName] Enabled on Subsystem [MemoryElementName].(DIMM 16)

说明： 此消息是针对实施已检测到已启用内存的用例。

也可能显示为 816f040c2010xxxx 或 0x816f040c2010xxxx

严重性： 参考

警报类别： 系统 - 其他

可维护： 否

CIM 信息： 前缀：PLAT 和标识： 0130

SNMP 陷阱标识：

自动通知支持： 否

用户响应： 无需任何操作；仅供参考。

816f040c-2011xxxx [PhysicalMemoryElementName] Enabled on Subsystem [MemoryElementName].(DIMM 17)

说明： 此消息是针对实施已检测到已启用内存的用例。

也可能显示为 816f040c2011xxxx 或 0x816f040c2011xxxx

严重性： 参考

警报类别： 系统 - 其他

可维护： 否

CIM 信息： 前缀：PLAT 和标识： 0130

SNMP 陷阱标识：

自动通知支持： 否

用户响应： 无需任何操作；仅供参考。

816f040c-2012xxxx [PhysicalMemoryElementName] Enabled on Subsystem [MemoryElementName].(DIMM 18)

说明： 此消息是针对实施已检测到已启用内存的用例。

也可能显示为 816f040c2012xxxx 或 0x816f040c2012xxxx

严重性： 参考

警报类别： 系统 - 其他

可维护： 否

CIM 信息： 前缀：PLAT 和标识： 0130

SNMP 陷阱标识：

自动通知支持： 否

用户响应： 无需任何操作；仅供参考。

816f040c-2013xxxx [PhysicalMemoryElementName] Enabled on Subsystem [MemoryElementName].(DIMM 19)

说明： 此消息是针对实施已检测到已启用内存的用例。

也可能显示为 816f040c2013xxxx 或 0x816f040c2013xxxx

严重性： 参考

警报类别： 系统 - 其他

可维护： 否

CIM 信息： 前缀：PLAT 和标识： 0130

SNMP 陷阱标识：

自动通知支持： 否

用户响应： 无需任何操作；仅供参考。

816f040c-2014xxxx [PhysicalMemoryElementName] Enabled on Subsystem [MemoryElementName].(DIMM 20)

说明： 此消息是针对实施已检测到已启用内存的用例。

也可能显示为 816f040c2014xxxx 或 0x816f040c2014xxxx

严重性： 参考

警报类别： 系统 - 其他

可维护： 否

CIM 信息： 前缀：PLAT 和标识： 0130

SNMP 陷阱标识：

自动通知支持： 否

用户响应： 无需任何操作；仅供参考。

816f040c-2015xxxx [PhysicalMemoryElementName] Enabled on Subsystem [MemoryElementName].(DIMM 21)

说明： 此消息是针对实施已检测到已启用内存的用例。

也可能显示为 816f040c2015xxxx 或 0x816f040c2015xxxx

严重性： 参考

警报类别： 系统 - 其他

可维护： 否

CIM 信息： 前缀：PLAT 和标识： 0130

SNMP 陷阱标识：

自动通知支持： 否

用户响应： 无需任何操作；仅供参考。

816f040c-2016xxxx [PhysicalMemoryElementName] Enabled on Subsystem [MemoryElementName].(DIMM 22)

说明： 此消息是针对实施已检测到已启用内存的用例。

也可能显示为 816f040c2016xxxx 或 0x816f040c2016xxxx

严重性： 参考

警报类别： 系统 - 其他

可维护： 否

CIM 信息： 前缀：PLAT 和标识： 0130

SNMP 陷阱标识：

自动通知支持： 否

用户响应： 无需任何操作；仅供参考。

816f040c-2017xxxx [PhysicalMemoryElementName] Enabled on Subsystem [MemoryElementName].(DIMM 23)

说明： 此消息是针对实施已检测到已启用内存的用例。

也可能显示为 816f040c2017xxxx 或 0x816f040c2017xxxx

严重性： 参考

警报类别： 系统 - 其他

可维护： 否

CIM 信息： 前缀：PLAT 和标识： 0130

SNMP 陷阱标识：

自动通知支持： 否

用户响应： 无需任何操作；仅供参考。

816f040c-2018xxxx [PhysicalMemoryElementName] Enabled on Subsystem [MemoryElementName].(DIMM 24)

说明： 此消息是针对实施已检测到已启用内存的用例。

也可能显示为 816f040c2018xxxx 或 0x816f040c2018xxxx

严重性： 参考

警报类别： 系统 - 其他

可维护： 否

CIM 信息： 前缀：PLAT 和标识： 0130

SNMP 陷阱标识：

自动通知支持： 否

用户响应： 无需任何操作；仅供参考。

816f040c-2581xxxx [PhysicalMemoryElementName] Enabled on Subsystem [MemoryElementName].(All DIMMS)

说明： 此消息是针对实施已检测到已启用内存的用例。

也可能显示为 816f040c2581xxxx 或 0x816f040c2581xxxx

严重性： 参考

警报类别： 系统 - 其他

可维护： 否

CIM 信息： 前缀：PLAT 和标识： 0130

SNMP 陷阱标识：

自动通知支持： 否

用户响应： 无需任何操作；仅供参考。 其中一个 DIMM：

816f0413-2582xxxx A PCI PERR recovery has occurred on system [ComputerSystemElementName]. (PCIs)

说明： 此消息是针对实施已检测到 PCI PERR 已恢复的用例。

也可能显示为 816f04132582xxxx 或 0x816f04132582xxxx

严重性： 参考

警报类别： 临界 - 其他

可维护： 否

CIM 信息： 前缀：PLAT 和标识： 0233

SNMP 陷阱标识： 50

自动通知支持： 否

用户响应： 无需任何操作；仅供参考。

816f0507-0301xxxx [ProcessorElementName] has Recovered from a Configuration Mismatch. (CPU 1)

说明： 此消息是针对实施已从处理器配置不匹配中恢复的用例。

也可能显示为 816f05070301xxxx 或 0x816f05070301xxxx

严重性： 参考

警报类别： 临界 - CPU

可维护： 否

CIM 信息： 前缀：PLAT 和标识： 0063

SNMP 陷阱标识： 40

自动通知支持： 否

用户响应： 无需任何操作；仅供参考。

816f0507-0302xxxx [ProcessorElementName] has Recovered from a Configuration Mismatch. (CPU 2)

说明： 此消息是针对实施已从处理器配置不匹配中恢复的用例。

也可能显示为 816f05070302xxxx 或 0x816f05070302xxxx

严重性： 参考

警报类别： 临界 - CPU

可维护： 否

CIM 信息： 前缀：PLAT 和标识： 0063

SNMP 陷阱标识： 40

自动通知支持： 否

用户响应： 无需任何操作；仅供参考。

816f0507-2584xxxx [ProcessorElementName] has Recovered from a Configuration Mismatch. (All CPUs)

说明： 此消息是针对实施已从处理器配置不匹配中恢复的用例。

也可能显示为 816f05072584xxxx 或 0x816f05072584xxxx

严重性： 参考

警报类别： 临界 - CPU

可维护： 否

CIM 信息： 前缀：PLAT 和标识： 0063

SNMP 陷阱标识： 40

自动通知支持： 否

用户响应： 无需任何操作；仅供参考。其中一个 CPU：

816f050c-2001xxxx Memory Logging Limit Removed for [PhysicalMemoryElementName] on Subsystem [MemoryElementName].(DIMM 1)

说明： 此消息是针对实施已检测到已除去内存日志记录限制的用例。

也可能显示为 816f050c2001xxxx 或 0x816f050c2001xxxx

严重性： 参考

警报类别： 警告 - 内存

可维护： 否

CIM 信息： 前缀：PLAT 和标识： 0145

SNMP 陷阱标识： 43

自动通知支持： 否

用户响应： 无需任何操作；仅供参考。

816f050c-2002xxxx Memory Logging Limit Removed for [PhysicalMemoryElementName] on Subsystem [MemoryElementName].(DIMM 2)

说明： 此消息是针对实施已检测到已除去内存日志记录限制的用例。

也可能显示为 816f050c2002xxxx 或 0x816f050c2002xxxx

严重性： 参考

警报类别： 警告 - 内存

可维护： 否

CIM 信息： 前缀：PLAT 和标识： 0145

SNMP 陷阱标识： 43

自动通知支持： 否

用户响应： 无需任何操作；仅供参考。

816f050c-2003xxxx Memory Logging Limit Removed for [PhysicalMemoryElementName] on Subsystem [MemoryElementName].(DIMM 3)

说明： 此消息是针对实施已检测到已除去内存日志记录限制的用例。

也可能显示为 816f050c2003xxxx 或 0x816f050c2003xxxx

严重性： 参考

警报类别： 警告 - 内存

可维护： 否

CIM 信息： 前缀：PLAT 和标识： 0145

SNMP 陷阱标识： 43

自动通知支持： 否

用户响应： 无需任何操作；仅供参考。

816f050c-2004xxxx Memory Logging Limit Removed for [PhysicalMemoryElementName] on Subsystem [MemoryElementName].(DIMM 4)

说明： 此消息是针对实施已检测到已除去内存日志记录限制的用例。

也可能显示为 816f050c2004xxxx 或 0x816f050c2004xxxx

严重性： 参考

警报类别： 警告 - 内存

可维护： 否

CIM 信息： 前缀：PLAT 和标识： 0145

SNMP 陷阱标识： 43

自动通知支持： 否

用户响应： 无需任何操作；仅供参考。

816f050c-2005xxxx Memory Logging Limit Removed for [PhysicalMemoryElementName] on Subsystem [MemoryElementName].(DIMM 5)

说明： 此消息是针对实施已检测到已除去内存日志记录限制的用例。

也可能显示为 816f050c2005xxxx 或 0x816f050c2005xxxx

严重性： 参考

警报类别： 警告 - 内存

可维护： 否

CIM 信息： 前缀：PLAT 和标识： 0145

SNMP 陷阱标识： 43

自动通知支持： 否

用户响应： 无需任何操作；仅供参考。

816f050c-2006xxxx Memory Logging Limit Removed for [PhysicalMemoryElementName] on Subsystem [MemoryElementName].(DIMM 6)

说明： 此消息是针对实施已检测到已除去内存日志记录限制的用例。

也可能显示为 816f050c2006xxxx 或 0x816f050c2006xxxx

严重性： 参考

警报类别： 警告 - 内存

可维护： 否

CIM 信息： 前缀：PLAT 和标识： 0145

SNMP 陷阱标识： 43

自动通知支持： 否

用户响应： 无需任何操作；仅供参考。

816f050c-2007xxxx Memory Logging Limit Removed for [PhysicalMemoryElementName] on Subsystem [MemoryElementName].(DIMM 7)

说明： 此消息是针对实施已检测到已除去内存日志记录限制的用例。

也可能显示为 816f050c2007xxxx 或 0x816f050c2007xxxx

严重性： 参考

警报类别： 警告 - 内存

可维护： 否

CIM 信息： 前缀：PLAT 和标识： 0145

SNMP 陷阱标识： 43

自动通知支持： 否

用户响应： 无需任何操作；仅供参考。

816f050c-2008xxxx Memory Logging Limit Removed for [PhysicalMemoryElementName] on Subsystem [MemoryElementName].(DIMM 8)

说明： 此消息是针对实施已检测到已除去内存日志记录限制的用例。

也可能显示为 816f050c2008xxxx 或 0x816f050c2008xxxx

严重性： 参考

警报类别： 警告 - 内存

可维护： 否

CIM 信息： 前缀：PLAT 和标识： 0145

SNMP 陷阱标识： 43

自动通知支持： 否

用户响应： 无需任何操作；仅供参考。

816f050c-2009xxxx Memory Logging Limit Removed for [PhysicalMemoryElementName] on Subsystem [MemoryElementName].(DIMM 9)

说明： 此消息是针对实施已检测到已除去内存日志记录限制的用例。

也可能显示为 816f050c2009xxxx 或 0x816f050c2009xxxx

严重性： 参考

警报类别： 警告 - 内存

可维护： 否

CIM 信息： 前缀：PLAT 和标识： 0145

SNMP 陷阱标识： 43

自动通知支持： 否

用户响应： 无需任何操作；仅供参考。

816f050c-200axxxx Memory Logging Limit Removed for [PhysicalMemoryElementName] on Subsystem [MemoryElementName].(DIMM 10)

说明： 此消息是针对实施已检测到已除去内存日志记录限制的用例。

也可能显示为 816f050c200axxxx 或 0x816f050c200axxxx

严重性： 参考

警报类别： 警告 - 内存

可维护： 否

CIM 信息： 前缀：PLAT 和标识： 0145

SNMP 陷阱标识： 43

自动通知支持： 否

用户响应： 无需任何操作；仅供参考。

816f050c-200bxxxx Memory Logging Limit Removed for [PhysicalMemoryElementName] on Subsystem [MemoryElementName].(DIMM 11)

说明： 此消息是针对实施已检测到已除去内存日志记录限制的用例。

也可能显示为 816f050c200bxxxx 或 0x816f050c200bxxxx

严重性： 参考

警报类别： 警告 - 内存

可维护： 否

CIM 信息： 前缀：PLAT 和标识： 0145

SNMP 陷阱标识： 43

自动通知支持： 否

用户响应： 无需任何操作；仅供参考。

816f050c-200cxxxx Memory Logging Limit Removed for [PhysicalMemoryElementName] on Subsystem [MemoryElementName].(DIMM 12)

说明： 此消息是针对实施已检测到已除去内存日志记录限制的用例。

也可能显示为 816f050c200cxxxx 或 0x816f050c200cxxxx

严重性： 参考

警报类别： 警告 - 内存

可维护： 否

CIM 信息： 前缀：PLAT 和标识： 0145

SNMP 陷阱标识： 43

自动通知支持： 否

用户响应： 无需任何操作；仅供参考。

816f050c-200dxxxx Memory Logging Limit Removed for [PhysicalMemoryElementName] on Subsystem [MemoryElementName].(DIMM 13)

说明： 此消息是针对实施已检测到已除去内存日志记录限制的用例。

也可能显示为 816f050c200dxxxx 或 0x816f050c200dxxxx

严重性： 参考

警报类别： 警告 - 内存

可维护： 否

CIM 信息： 前缀：PLAT 和标识： 0145

SNMP 陷阱标识： 43

自动通知支持： 否

用户响应： 无需任何操作；仅供参考。

816f050c-200exxxx Memory Logging Limit Removed for [PhysicalMemoryElementName] on Subsystem [MemoryElementName].(DIMM 14)

说明： 此消息是针对实施已检测到已除去内存日志记录限制的用例。

也可能显示为 816f050c200exxxx 或 0x816f050c200exxxx

严重性： 参考

警报类别： 警告 - 内存

可维护： 否

CIM 信息： 前缀：PLAT 和标识： 0145

SNMP 陷阱标识： 43

自动通知支持： 否

用户响应： 无需任何操作；仅供参考。

816f050c-200fxxxx Memory Logging Limit Removed for [PhysicalMemoryElementName] on Subsystem [MemoryElementName].(DIMM 15)

说明： 此消息是针对实施已检测到已除去内存日志记录限制的用例。

也可能显示为 816f050c200fxxxx 或 0x816f050c200fxxxx

严重性： 参考

警报类别： 警告 - 内存

可维护： 否

CIM 信息： 前缀：PLAT 和标识： 0145

SNMP 陷阱标识： 43

自动通知支持： 否

用户响应： 无需任何操作；仅供参考。

816f050c-2010xxxx Memory Logging Limit Removed for [PhysicalMemoryElementName] on Subsystem [MemoryElementName].(DIMM 16)

说明： 此消息是针对实施已检测到已除去内存日志记录限制的用例。

也可能显示为 816f050c2010xxxx 或 0x816f050c2010xxxx

严重性： 参考

警报类别： 警告 - 内存

可维护： 否

CIM 信息： 前缀：PLAT 和标识： 0145

SNMP 陷阱标识： 43

自动通知支持： 否

用户响应： 无需任何操作；仅供参考。

816f050c-2011xxxx Memory Logging Limit Removed for [PhysicalMemoryElementName] on Subsystem [MemoryElementName].(DIMM 17)

说明： 此消息是针对实施已检测到已除去内存日志记录限制的用例。

也可能显示为 816f050c2011xxxx 或 0x816f050c2011xxxx

严重性： 参考

警报类别： 警告 - 内存

可维护： 否

CIM 信息： 前缀：PLAT 和标识： 0145

SNMP 陷阱标识： 43

自动通知支持： 否

用户响应： 无需任何操作；仅供参考。

816f050c-2012xxxx Memory Logging Limit Removed for [PhysicalMemoryElementName] on Subsystem [MemoryElementName].(DIMM 18)

说明： 此消息是针对实施已检测到已除去内存日志记录限制的用例。

也可能显示为 816f050c2012xxxx 或 0x816f050c2012xxxx

严重性： 参考

警报类别： 警告 - 内存

可维护： 否

CIM 信息： 前缀：PLAT 和标识： 0145

SNMP 陷阱标识： 43

自动通知支持： 否

用户响应： 无需任何操作；仅供参考。

816f050c-2013xxxx Memory Logging Limit Removed for [PhysicalMemoryElementName] on Subsystem [MemoryElementName].(DIMM 19)

说明： 此消息是针对实施已检测到已除去内存日志记录限制的用例。

也可能显示为 816f050c2013xxxx 或 0x816f050c2013xxxx

严重性： 参考

警报类别： 警告 - 内存

可维护： 否

CIM 信息： 前缀：PLAT 和标识： 0145

SNMP 陷阱标识： 43

自动通知支持： 否

用户响应： 无需任何操作；仅供参考。

816f050c-2014xxxx Memory Logging Limit Removed for [PhysicalMemoryElementName] on Subsystem [MemoryElementName].(DIMM 20)

说明： 此消息是针对实施已检测到已除去内存日志记录限制的用例。

也可能显示为 816f050c2014xxxx 或 0x816f050c2014xxxx

严重性： 参考

警报类别： 警告 - 内存

可维护： 否

CIM 信息： 前缀：PLAT 和标识： 0145

SNMP 陷阱标识： 43

自动通知支持： 否

用户响应： 无需任何操作；仅供参考。

816f050c-2015xxxx Memory Logging Limit Removed for [PhysicalMemoryElementName] on Subsystem [MemoryElementName].(DIMM 21)

说明： 此消息是针对实施已检测到已除去内存日志记录限制的用例。

也可能显示为 816f050c2015xxxx 或 0x816f050c2015xxxx

严重性： 参考

警报类别： 警告 - 内存

可维护： 否

CIM 信息： 前缀：PLAT 和标识： 0145

SNMP 陷阱标识： 43

自动通知支持： 否

用户响应： 无需任何操作；仅供参考。

816f050c-2016xxxx Memory Logging Limit Removed for [PhysicalMemoryElementName] on Subsystem [MemoryElementName].(DIMM 22)

说明： 此消息是针对实施已检测到已除去内存日志记录限制的用例。

也可能显示为 816f050c2016xxxx 或 0x816f050c2016xxxx

严重性： 参考

警报类别： 警告 - 内存

可维护： 否

CIM 信息： 前缀：PLAT 和标识： 0145

SNMP 陷阱标识： 43

自动通知支持： 否

用户响应： 无需任何操作；仅供参考。

816f050c-2017xxxx Memory Logging Limit Removed for [PhysicalMemoryElementName] on Subsystem [MemoryElementName].(DIMM 23)

说明： 此消息是针对实施已检测到已除去内存日志记录限制的用例。

也可能显示为 816f050c2017xxxx 或 0x816f050c2017xxxx

严重性： 参考

警报类别： 警告 - 内存

可维护： 否

CIM 信息： 前缀：PLAT 和标识： 0145

SNMP 陷阱标识： 43

自动通知支持： 否

用户响应： 无需任何操作；仅供参考。

816f050c-2018xxxx Memory Logging Limit Removed for [PhysicalMemoryElementName] on Subsystem [MemoryElementName].(DIMM 24)

说明： 此消息是针对实施已检测到已除去内存日志记录限制的用例。

也可能显示为 816f050c2018xxxx 或 0x816f050c2018xxxx

严重性： 参考

警报类别： 警告 - 内存

可维护： 否

CIM 信息： 前缀：PLAT 和标识： 0145

SNMP 陷阱标识： 43

自动通知支持： 否

用户响应： 无需任何操作；仅供参考。

816f050c-2581xxxx Memory Logging Limit Removed for [PhysicalMemoryElementName] on Subsystem [MemoryElementName].(All DIMMS)

说明： 此消息是针对实施已检测到已除去内存日志记录限制的用例。

也可能显示为 816f050c2581xxxx 或 0x816f050c2581xxxx

严重性： 参考

警报类别： 警告 - 内存

可维护： 否

CIM 信息： 前缀：PLAT 和标识： 0145

SNMP 陷阱标识： 43

自动通知支持： 否

用户响应： 无需任何操作；仅供参考。 其中一个 DIMM：

816f050d-0400xxxx Critical Array [ComputerSystemElementName] has deasserted.(Drive 0)

说明： 此消息是针对实施已检测到已取消断言临界阵列的用例。

也可能显示为 816f050d0400xxxx 或 0x816f050d0400xxxx

严重性： 参考

警报类别： 临界 - 硬盘驱动器

可维护： 否

CIM 信息： 前缀：PLAT 和标识： 0175

SNMP 陷阱标识： 5

自动通知支持： 否

用户响应： 无需任何操作；仅供参考。

816f050d-0401xxxx Critical Array [ComputerSystemElementName] has deasserted.(Drive 1)

说明： 此消息是针对实施已检测到已取消断言临界阵列的用例。

也可能显示为 816f050d0401xxxx 或 0x816f050d0401xxxx

严重性： 参考

警报类别： 临界 - 硬盘驱动器

可维护： 否

CIM 信息： 前缀：PLAT 和标识： 0175

SNMP 陷阱标识： 5

自动通知支持： 否

用户响应： 无需任何操作；仅供参考。

816f050d-0402xxxx Critical Array [ComputerSystemElementName] has deasserted.(Drive 2)

说明： 此消息是针对实施已检测到已取消断言临界阵列的用例。

也可能显示为 816f050d0402xxxx 或 0x816f050d0402xxxx

严重性： 参考

警报类别： 临界 - 硬盘驱动器

可维护： 否

CIM 信息： 前缀：PLAT 和标识： 0175

SNMP 陷阱标识： 5

自动通知支持： 否

用户响应： 无需任何操作；仅供参考。

816f050d-0403xxxx Critical Array [ComputerSystemElementName] has deasserted.(Drive 3)

说明： 此消息是针对实施已检测到已取消断言临界阵列的用例。

也可能显示为 816f050d0403xxxx 或 0x816f050d0403xxxx

严重性： 参考

警报类别： 临界 - 硬盘驱动器

可维护： 否

CIM 信息： 前缀：PLAT 和标识： 0175

SNMP 陷阱标识： 5

自动通知支持： 否

用户响应： 无需任何操作；仅供参考。

816f050d-0404xxxx Critical Array [ComputerSystemElementName] has deasserted.(Drive 4)

说明： 此消息是针对实施已检测到已取消断言临界阵列的用例。

也可能显示为 816f050d0404xxxx 或 0x816f050d0404xxxx

严重性： 参考

警报类别： 临界 - 硬盘驱动器

可维护： 否

CIM 信息： 前缀：PLAT 和标识： 0175

SNMP 陷阱标识： 5

自动通知支持： 否

用户响应： 无需任何操作；仅供参考。

816f050d-0405xxxx Critical Array [ComputerSystemElementName] has deasserted.(Drive 5)

说明： 此消息是针对实施已检测到已取消断言临界阵列的用例。

也可能显示为 816f050d0405xxxx 或 0x816f050d0405xxxx

严重性： 参考

警报类别： 临界 - 硬盘驱动器

可维护： 否

CIM 信息： 前缀：PLAT 和标识： 0175

SNMP 陷阱标识： 5

自动通知支持： 否

用户响应： 无需任何操作；仅供参考。

816f050d-0406xxxx Critical Array [ComputerSystemElementName] has deasserted.(Drive 6)

说明： 此消息是针对实施已检测到已取消断言临界阵列的用例。

也可能显示为 816f050d0406xxxx 或 0x816f050d0406xxxx

严重性： 参考

警报类别： 临界 - 硬盘驱动器

可维护： 否

CIM 信息： 前缀：PLAT 和标识： 0175

SNMP 陷阱标识： 5

自动通知支持： 否

用户响应： 无需任何操作；仅供参考。

816f050d-0407xxxx Critical Array [ComputerSystemElementName] has deasserted.(Drive 7)

说明： 此消息是针对实施已检测到已取消断言临界阵列的用例。

也可能显示为 816f050d0407xxxx 或 0x816f050d0407xxxx

严重性： 参考

警报类别： 临界 - 硬盘驱动器

可维护： 否

CIM 信息： 前缀：PLAT 和标识： 0175

SNMP 陷阱标识： 5

自动通知支持： 否

用户响应： 无需任何操作；仅供参考。

816f0607-0301xxxx An SM BIOS Uncorrectable CPU complex error for [ProcessorElementName] has deasserted. (CPU 1)

说明： 此消息是针对已取消断言 SM BIOS 不可纠正的 CPU 复杂错误的用例。

也可能显示为 816f06070301xxxx 或 0x816f06070301xxxx

严重性： 参考

警报类别： 临界 - CPU

可维护： 否

CIM 信息： 前缀：PLAT 和标识： 0817

SNMP 陷阱标识： 40

自动通知支持： 否

用户响应： 无需任何操作；仅供参考。

816f0607-0302xxxx An SM BIOS Uncorrectable CPU complex error for [ProcessorElementName] has deasserted. (CPU 2)

说明： 此消息是针对已取消断言 SM BIOS 不可纠正的 CPU 复杂错误的用例。

也可能显示为 816f06070302xxxx 或 0x816f06070302xxxx

严重性： 参考

警报类别： 临界 - CPU

可维护： 否

CIM 信息： 前缀：PLAT 和标识： 0817

SNMP 陷阱标识： 40

自动通知支持： 否

用户响应： 无需任何操作；仅供参考。

816f0607-2584xxxx An SM BIOS Uncorrectable CPU complex error for [ProcessorElementName] has deasserted. (All CPUs)

说明： 此消息是针对已取消断言 SM BIOS 不可纠正的 CPU 复杂错误的用例。

也可能显示为 816f06072584xxxx 或 0x816f06072584xxxx

严重性： 参考

警报类别： 临界 - CPU

可维护： 否

CIM 信息： 前缀：PLAT 和标识： 0817

SNMP 陷阱标识： 40

自动通知支持： 否

用户响应： 无需任何操作；仅供参考。其中一个 CPU：

816f0608-1301xxxx [PowerSupplyElementName] Configuration is OK. (PS Configuration)

说明： 此消息是针对实施已检测到“电源配置正确”的用例。

也可能显示为 816f06081301xxxx 或 0x816f06081301xxxx

严重性： 参考

警报类别： 临界 - 电源

可维护： 否

CIM 信息： 前缀：PLAT 和标识： 0105

SNMP 陷阱标识： 4

自动通知支持： 否

用户响应： 无需任何操作；仅供参考。

816f060d-0400xxxx Array in system [ComputerSystemElementName] has been restored.(Drive 0)

说明： 此消息是针对实施已检测到已复原故障阵列的用例。

也可能显示为 816f060d0400xxxx 或 0x816f060d0400xxxx

严重性： 参考

警报类别： 临界 - 硬盘驱动器

可维护： 否

CIM 信息： 前缀：PLAT 和标识： 0177

SNMP 陷阱标识： 5

自动通知支持： 否

用户响应： 无需任何操作；仅供参考。

816f060d-0401xxxx Array in system [ComputerSystemElementName] has been restored.(Drive 1)

说明： 此消息是针对实施已检测到已复原故障阵列的用例。

也可能显示为 816f060d0401xxxx 或 0x816f060d0401xxxx

严重性： 参考

警报类别： 临界 - 硬盘驱动器

可维护： 否

CIM 信息： 前缀：PLAT 和标识： 0177

SNMP 陷阱标识： 5

自动通知支持： 否

用户响应： 无需任何操作；仅供参考。

816f060d-0402xxxx Array in system [ComputerSystemElementName] has been restored.(Drive 2)

说明： 此消息是针对实施已检测到已复原故障阵列的用例。

也可能显示为 816f060d0402xxxx 或 0x816f060d0402xxxx

严重性： 参考

警报类别： 临界 - 硬盘驱动器

可维护： 否

CIM 信息： 前缀：PLAT 和标识： 0177

SNMP 陷阱标识： 5

自动通知支持： 否

用户响应： 无需任何操作；仅供参考。

816f060d-0403xxxx Array in system [ComputerSystemElementName] has been restored.(Drive 3)

说明： 此消息是针对实施已检测到已复原故障阵列的用例。

也可能显示为 816f060d0403xxxx 或 0x816f060d0403xxxx

严重性： 参考

警报类别： 临界 - 硬盘驱动器

可维护： 否

CIM 信息： 前缀：PLAT 和标识： 0177

SNMP 陷阱标识： 5

自动通知支持： 否

用户响应： 无需任何操作；仅供参考。

816f060d-0404xxxx Array in system [ComputerSystemElementName] has been restored.(Drive 4)

说明： 此消息是针对实施已检测到已复原故障阵列的用例。

也可能显示为 816f060d0404xxxx 或 0x816f060d0404xxxx

严重性： 参考

警报类别： 临界 - 硬盘驱动器

可维护： 否

CIM 信息： 前缀：PLAT 和标识： 0177

SNMP 陷阱标识： 5

自动通知支持： 否

用户响应： 无需任何操作；仅供参考。

816f060d-0405xxxx Array in system [ComputerSystemElementName] has been restored.(Drive 5)

说明： 此消息是针对实施已检测到已复原故障阵列的用例。

也可能显示为 816f060d0405xxxx 或 0x816f060d0405xxxx

严重性： 参考

警报类别： 临界 - 硬盘驱动器

可维护： 否

CIM 信息： 前缀：PLAT 和标识： 0177

SNMP 陷阱标识： 5

自动通知支持： 否

用户响应： 无需任何操作；仅供参考。

816f060d-0406xxxx Array in system [ComputerSystemElementName] has been restored.(Drive 6)

说明： 此消息是针对实施已检测到已复原故障阵列的用例。

也可能显示为 816f060d0406xxxx 或 0x816f060d0406xxxx

严重性： 参考

警报类别： 临界 - 硬盘驱动器

可维护： 否

CIM 信息： 前缀：PLAT 和标识： 0177

SNMP 陷阱标识： 5

自动通知支持： 否

用户响应： 无需任何操作；仅供参考。

816f060d-0407xxxx Array in system [ComputerSystemElementName] has been restored.(Drive 7)

说明： 此消息是针对实施已检测到已复原故障阵列的用例。

也可能显示为 816f060d0407xxxx 或 0x816f060d0407xxxx

严重性： 参考

警报类别： 临界 - 硬盘驱动器

可维护： 否

CIM 信息： 前缀：PLAT 和标识： 0177

SNMP 陷阱标识： 5

自动通知支持： 否

用户响应： 无需任何操作；仅供参考。

816f070c-2001xxxx Configuration error for [PhysicalMemoryElementName] on Subsystem [MemoryElementName]has deasserted.(DIMM 1)

说明： 此消息是针对实施已检测到已取消断言内存 DIMM 配置的用例。

也可能显示为 816f070c2001xxxx 或 0x816f070c2001xxxx

严重性： 参考

警报类别： 临界 - 内存

可维护： 否

CIM 信息： 前缀：PLAT 和标识： 0127

SNMP 陷阱标识： 41

自动通知支持： 否

用户响应： 无需任何操作；仅供参考。

816f070c-2002xxxx Configuration error for [PhysicalMemoryElementName] on Subsystem [MemoryElementName]has deasserted.(DIMM 2)

说明： 此消息是针对实施已检测到已取消断言内存 DIMM 配置的用例。

也可能显示为 816f070c2002xxxx 或 0x816f070c2002xxxx

严重性： 参考

警报类别： 临界 - 内存

可维护： 否

CIM 信息： 前缀：PLAT 和标识： 0127

SNMP 陷阱标识： 41

自动通知支持： 否

用户响应： 无需任何操作；仅供参考。

816f070c-2003xxxx Configuration error for [PhysicalMemoryElementName] on Subsystem [MemoryElementName]has deasserted.(DIMM 3)

说明： 此消息是针对实施已检测到已取消断言内存 DIMM 配置的用例。

也可能显示为 816f070c2003xxxx 或 0x816f070c2003xxxx

严重性： 参考

警报类别： 临界 - 内存

可维护： 否

CIM 信息： 前缀：PLAT 和标识： 0127

SNMP 陷阱标识： 41

自动通知支持： 否

用户响应： 无需任何操作；仅供参考。

816f070c-2004xxxx Configuration error for [PhysicalMemoryElementName] on Subsystem [MemoryElementName]has deasserted.(DIMM 4)

说明： 此消息是针对实施已检测到已取消断言内存 DIMM 配置的用例。

也可能显示为 816f070c2004xxxx 或 0x816f070c2004xxxx

严重性： 参考

警报类别： 临界 - 内存

可维护： 否

CIM 信息： 前缀：PLAT 和标识： 0127

SNMP 陷阱标识： 41

自动通知支持： 否

用户响应： 无需任何操作；仅供参考。

816f070c-2005xxxx Configuration error for [PhysicalMemoryElementName] on Subsystem [MemoryElementName]has deasserted.(DIMM 5)

说明： 此消息是针对实施已检测到已取消断言内存 DIMM 配置的用例。

也可能显示为 816f070c2005xxxx 或 0x816f070c2005xxxx

严重性： 参考

警报类别： 临界 - 内存

可维护： 否

CIM 信息： 前缀：PLAT 和标识： 0127

SNMP 陷阱标识： 41

自动通知支持： 否

用户响应： 无需任何操作；仅供参考。

816f070c-2006xxxx Configuration error for [PhysicalMemoryElementName] on Subsystem [MemoryElementName]has deasserted.(DIMM 6)

说明： 此消息是针对实施已检测到已取消断言内存 DIMM 配置的用例。

也可能显示为 816f070c2006xxxx 或 0x816f070c2006xxxx

严重性： 参考

警报类别： 临界 - 内存

可维护： 否

CIM 信息： 前缀：PLAT 和标识： 0127

SNMP 陷阱标识： 41

自动通知支持： 否

用户响应： 无需任何操作；仅供参考。

816f070c-2007xxxx Configuration error for [PhysicalMemoryElementName] on Subsystem [MemoryElementName]has deasserted.(DIMM 7)

说明： 此消息是针对实施已检测到已取消断言内存 DIMM 配置的用例。

也可能显示为 816f070c2007xxxx 或 0x816f070c2007xxxx

严重性： 参考

警报类别： 临界 - 内存

可维护： 否

CIM 信息： 前缀：PLAT 和标识： 0127

SNMP 陷阱标识： 41

自动通知支持： 否

用户响应： 无需任何操作；仅供参考。

816f070c-2008xxxx Configuration error for [PhysicalMemoryElementName] on Subsystem [MemoryElementName]has deasserted.(DIMM 8)

说明： 此消息是针对实施已检测到已取消断言内存 DIMM 配置的用例。

也可能显示为 816f070c2008xxxx 或 0x816f070c2008xxxx

严重性： 参考

警报类别： 临界 - 内存

可维护： 否

CIM 信息： 前缀：PLAT 和标识： 0127

SNMP 陷阱标识： 41

自动通知支持： 否

用户响应： 无需任何操作；仅供参考。

816f070c-2009xxxx Configuration error for [PhysicalMemoryElementName] on Subsystem [MemoryElementName]has deasserted.(DIMM 9)

说明： 此消息是针对实施已检测到已取消断言内存 DIMM 配置的用例。

也可能显示为 816f070c2009xxxx 或 0x816f070c2009xxxx

严重性： 参考

警报类别： 临界 - 内存

可维护： 否

CIM 信息： 前缀：PLAT 和标识： 0127

SNMP 陷阱标识： 41

自动通知支持： 否

用户响应： 无需任何操作；仅供参考。

816f070c-200axxxx Configuration error for [PhysicalMemoryElementName] on Subsystem [MemoryElementName]has deasserted.(DIMM 10)

说明： 此消息是针对实施已检测到已取消断言内存 DIMM 配置的用例。

也可能显示为 816f070c200axxxx 或 0x816f070c200axxxx

严重性： 参考

警报类别： 临界 - 内存

可维护： 否

CIM 信息： 前缀：PLAT 和标识： 0127

SNMP 陷阱标识： 41

自动通知支持： 否

用户响应： 无需任何操作；仅供参考。

816f070c-200bxxxx Configuration error for [PhysicalMemoryElementName] on Subsystem [MemoryElementName]has deasserted.(DIMM 11)

说明： 此消息是针对实施已检测到已取消断言内存 DIMM 配置的用例。

也可能显示为 816f070c200bxxxx 或 0x816f070c200bxxxx

严重性： 参考

警报类别： 临界 - 内存

可维护： 否

CIM 信息： 前缀：PLAT 和标识： 0127

SNMP 陷阱标识： 41

自动通知支持： 否

用户响应： 无需任何操作；仅供参考。

816f070c-200cxxxx Configuration error for [PhysicalMemoryElementName] on Subsystem [MemoryElementName]has deasserted.(DIMM 12)

说明： 此消息是针对实施已检测到已取消断言内存 DIMM 配置的用例。

也可能显示为 816f070c200cxxxx 或 0x816f070c200cxxxx

严重性： 参考

警报类别： 临界 - 内存

可维护： 否

CIM 信息： 前缀：PLAT 和标识： 0127

SNMP 陷阱标识： 41

自动通知支持： 否

用户响应： 无需任何操作；仅供参考。

816f070c-200dxxxx Configuration error for [PhysicalMemoryElementName] on Subsystem [MemoryElementName]has deasserted.(DIMM 13)

说明： 此消息是针对实施已检测到已取消断言内存 DIMM 配置的用例。

也可能显示为 816f070c200dxxxx 或 0x816f070c200dxxxx

严重性： 参考

警报类别： 临界 - 内存

可维护： 否

CIM 信息： 前缀：PLAT 和标识： 0127

SNMP 陷阱标识： 41

自动通知支持： 否

用户响应： 无需任何操作；仅供参考。

816f070c-200exxxx Configuration error for [PhysicalMemoryElementName] on Subsystem [MemoryElementName]has deasserted.(DIMM 14)

说明： 此消息是针对实施已检测到已取消断言内存 DIMM 配置的用例。

也可能显示为 816f070c200exxxx 或 0x816f070c200exxxx

严重性： 参考

警报类别： 临界 - 内存

可维护： 否

CIM 信息： 前缀：PLAT 和标识： 0127

SNMP 陷阱标识： 41

自动通知支持： 否

用户响应： 无需任何操作；仅供参考。

816f070c-200fxxxx Configuration error for [PhysicalMemoryElementName] on Subsystem [MemoryElementName]has deasserted.(DIMM 15)

说明： 此消息是针对实施已检测到已取消断言内存 DIMM 配置的用例。

也可能显示为 816f070c200fxxxx 或 0x816f070c200fxxxx

严重性： 参考

警报类别： 临界 - 内存

可维护： 否

CIM 信息： 前缀：PLAT 和标识： 0127

SNMP 陷阱标识： 41

自动通知支持： 否

用户响应： 无需任何操作；仅供参考。

816f070c-2010xxxx Configuration error for [PhysicalMemoryElementName] on Subsystem [MemoryElementName]has deasserted.(DIMM 16)

说明： 此消息是针对实施已检测到已取消断言内存 DIMM 配置的用例。

也可能显示为 816f070c2010xxxx 或 0x816f070c2010xxxx

严重性： 参考

警报类别： 临界 - 内存

可维护： 否

CIM 信息： 前缀：PLAT 和标识： 0127

SNMP 陷阱标识： 41

自动通知支持： 否

用户响应： 无需任何操作；仅供参考。

816f070c-2011xxxx Configuration error for [PhysicalMemoryElementName] on Subsystem [MemoryElementName]has deasserted.(DIMM 17)

说明： 此消息是针对实施已检测到已取消断言内存 DIMM 配置的用例。

也可能显示为 816f070c2011xxxx 或 0x816f070c2011xxxx

严重性： 参考

警报类别： 临界 - 内存

可维护： 否

CIM 信息： 前缀：PLAT 和标识： 0127

SNMP 陷阱标识： 41

自动通知支持： 否

用户响应： 无需任何操作；仅供参考。

816f070c-2012xxxx Configuration error for [PhysicalMemoryElementName] on Subsystem [MemoryElementName]has deasserted.(DIMM 18)

说明： 此消息是针对实施已检测到已取消断言内存 DIMM 配置的用例。

也可能显示为 816f070c2012xxxx 或 0x816f070c2012xxxx

严重性： 参考

警报类别： 临界 - 内存

可维护： 否

CIM 信息： 前缀：PLAT 和标识： 0127

SNMP 陷阱标识： 41

自动通知支持： 否

用户响应： 无需任何操作；仅供参考。

816f070c-2013xxxx Configuration error for [PhysicalMemoryElementName] on Subsystem [MemoryElementName]has deasserted.(DIMM 19)

说明： 此消息是针对实施已检测到已取消断言内存 DIMM 配置的用例。

也可能显示为 816f070c2013xxxx 或 0x816f070c2013xxxx

严重性： 参考

警报类别： 临界 - 内存

可维护： 否

CIM 信息： 前缀：PLAT 和标识： 0127

SNMP 陷阱标识： 41

自动通知支持： 否

用户响应： 无需任何操作；仅供参考。

816f070c-2014xxxx Configuration error for [PhysicalMemoryElementName] on Subsystem [MemoryElementName]has deasserted.(DIMM 20)

说明： 此消息是针对实施已检测到已取消断言内存 DIMM 配置的用例。

也可能显示为 816f070c2014xxxx 或 0x816f070c2014xxxx

严重性： 参考

警报类别： 临界 - 内存

可维护： 否

CIM 信息： 前缀：PLAT 和标识： 0127

SNMP 陷阱标识： 41

自动通知支持： 否

用户响应： 无需任何操作；仅供参考。

816f070c-2015xxxx Configuration error for [PhysicalMemoryElementName] on Subsystem [MemoryElementName]has deasserted.(DIMM 21)

说明： 此消息是针对实施已检测到已取消断言内存 DIMM 配置的用例。

也可能显示为 816f070c2015xxxx 或 0x816f070c2015xxxx

严重性： 参考

警报类别： 临界 - 内存

可维护： 否

CIM 信息： 前缀：PLAT 和标识： 0127

SNMP 陷阱标识： 41

自动通知支持： 否

用户响应： 无需任何操作；仅供参考。

816f070c-2016xxxx Configuration error for [PhysicalMemoryElementName] on Subsystem [MemoryElementName]has deasserted.(DIMM 22)

说明： 此消息是针对实施已检测到已取消断言内存 DIMM 配置的用例。

也可能显示为 816f070c2016xxxx 或 0x816f070c2016xxxx

严重性： 参考

警报类别： 临界 - 内存

可维护： 否

CIM 信息： 前缀：PLAT 和标识： 0127

SNMP 陷阱标识： 41

自动通知支持： 否

用户响应： 无需任何操作；仅供参考。

816f070c-2017xxxx Configuration error for [PhysicalMemoryElementName] on Subsystem [MemoryElementName]has deasserted.(DIMM 23)

说明： 此消息是针对实施已检测到已取消断言内存 DIMM 配置的用例。

也可能显示为 816f070c2017xxxx 或 0x816f070c2017xxxx

严重性： 参考

警报类别： 临界 - 内存

可维护： 否

CIM 信息： 前缀：PLAT 和标识： 0127

SNMP 陷阱标识： 41

自动通知支持： 否

用户响应： 无需任何操作；仅供参考。

816f070c-2018xxxx Configuration error for [PhysicalMemoryElementName] on Subsystem [MemoryElementName]has deasserted.(DIMM 24)

说明： 此消息是针对实施已检测到已取消断言内存 DIMM 配置的用例。

也可能显示为 816f070c2018xxxx 或 0x816f070c2018xxxx

严重性： 参考

警报类别： 临界 - 内存

可维护： 否

CIM 信息： 前缀：PLAT 和标识： 0127

SNMP 陷阱标识： 41

自动通知支持： 否

用户响应： 无需任何操作；仅供参考。

816f070c-2581xxxx Configuration error for [PhysicalMemoryElementName] on Subsystem [MemoryElementName]has deasserted.(All DIMMS)

说明： 此消息是针对实施已检测到已取消断言内存 DIMM 配置的用例。

也可能显示为 816f070c2581xxxx 或 0x816f070c2581xxxx

严重性： 参考

警报类别： 临界 - 内存

可维护： 否

CIM 信息： 前缀：PLAT 和标识： 0127

SNMP 陷阱标识： 41

自动通知支持： 否

用户响应： 无需任何操作；仅供参考。 其中一个 DIMM：

816f070d-0400xxxx Rebuild completed for Array in system [ComputerSystemElementName].(Drive 0)

说明： 此消息是针对实施已检测到已完成阵列重建的用例。

也可能显示为 816f070d0400xxxx 或 0x816f070d0400xxxx

严重性： 参考

警报类别： 系统 - 其他

可维护： 否

CIM 信息： 前缀：PLAT 和标识： 0179

SNMP 陷阱标识：

自动通知支持： 否

用户响应： 无需任何操作；仅供参考。

816f070d-0401xxxx Rebuild completed for Array in system [ComputerSystemElementName].(Drive 1)

说明： 此消息是针对实施已检测到已完成阵列重建的用例。

也可能显示为 816f070d0401xxxx 或 0x816f070d0401xxxx

严重性： 参考

警报类别： 系统 - 其他

可维护： 否

CIM 信息： 前缀：PLAT 和标识： 0179

SNMP 陷阱标识：

自动通知支持： 否

用户响应： 无需任何操作；仅供参考。

816f070d-0402xxxx Rebuild completed for Array in system [ComputerSystemElementName].(Drive 2)

说明： 此消息是针对实施已检测到已完成阵列重建的用例。

也可能显示为 816f070d0402xxxx 或 0x816f070d0402xxxx

严重性： 参考

警报类别： 系统 - 其他

可维护： 否

CIM 信息： 前缀：PLAT 和标识： 0179

SNMP 陷阱标识：

自动通知支持： 否

用户响应： 无需任何操作；仅供参考。

816f070d-0403xxxx Rebuild completed for Array in system [ComputerSystemElementName].(Drive 3)

说明： 此消息是针对实施已检测到已完成阵列重建的用例。

也可能显示为 816f070d0403xxxx 或 0x816f070d0403xxxx

严重性： 参考

警报类别： 系统 - 其他

可维护： 否

CIM 信息： 前缀：PLAT 和标识： 0179

SNMP 陷阱标识：

自动通知支持： 否

用户响应： 无需任何操作；仅供参考。

816f070d-0404xxxx Rebuild completed for Array in system [ComputerSystemElementName].(Drive 4)

说明： 此消息是针对实施已检测到已完成阵列重建的用例。

也可能显示为 816f070d0404xxxx 或 0x816f070d0404xxxx

严重性： 参考

警报类别： 系统 - 其他

可维护： 否

CIM 信息： 前缀：PLAT 和标识： 0179

SNMP 陷阱标识：

自动通知支持： 否

用户响应： 无需任何操作；仅供参考。

816f070d-0405xxxx Rebuild completed for Array in system [ComputerSystemElementName].(Drive 5)

说明： 此消息是针对实施已检测到已完成阵列重建的用例。

也可能显示为 816f070d0405xxxx 或 0x816f070d0405xxxx

严重性： 参考

警报类别： 系统 - 其他

可维护： 否

CIM 信息： 前缀：PLAT 和标识： 0179

SNMP 陷阱标识：

自动通知支持： 否

用户响应： 无需任何操作；仅供参考。

816f070d-0406xxxx Rebuild completed for Array in system [ComputerSystemElementName].(Drive 6)

说明： 此消息是针对实施已检测到已完成阵列重建的用例。

也可能显示为 816f070d0406xxxx 或 0x816f070d0406xxxx

严重性： 参考

警报类别： 系统 - 其他

可维护： 否

CIM 信息： 前缀：PLAT 和标识： 0179

SNMP 陷阱标识：

自动通知支持： 否

用户响应： 无需任何操作；仅供参考。

816f070d-0407xxxx Rebuild completed for Array in system [ComputerSystemElementName].(Drive 7)

说明： 此消息是针对实施已检测到已完成阵列重建的用例。

也可能显示为 816f070d0407xxxx 或 0x816f070d0407xxxx

严重性： 参考

警报类别： 系统 - 其他

可维护： 否

CIM 信息： 前缀：PLAT 和标识： 0179

SNMP 陷阱标识：

自动通知支持： 否

用户响应： 无需任何操作；仅供参考。

816f0807-0301xxxx [ProcessorElementName] has been Enabled. (CPU 1)

说明： 此消息是针对实施已检测到已启用处理器的用例。

也可能显示为 816f08070301xxxx 或 0x816f08070301xxxx

严重性： 参考

警报类别： 系统 - 其他

可维护： 否

CIM 信息： 前缀：PLAT 和标识： 0060

SNMP 陷阱标识：

自动通知支持： 否

用户响应： 无需任何操作；仅供参考。

816f0807-0302xxxx [ProcessorElementName] has been Enabled. (CPU 2)

说明： 此消息是针对实施已检测到已启用处理器的用例。

也可能显示为 816f08070302xxxx 或 0x816f08070302xxxx

严重性： 参考

警报类别： 系统 - 其他

可维护： 否

CIM 信息： 前缀：PLAT 和标识： 0060

SNMP 陷阱标识：

自动通知支持： 否

用户响应： 无需任何操作；仅供参考。

816f0807-2584xxxx [ProcessorElementName] has been Enabled. (All CPUs)

说明： 此消息是针对实施已检测到已启用处理器的用例。

也可能显示为 816f08072584xxxx 或 0x816f08072584xxxx

严重性： 参考

警报类别： 系统 - 其他

可维护： 否

CIM 信息： 前缀：PLAT 和标识： 0060

SNMP 陷阱标识：

自动通知支持： 否

用户响应： 无需任何操作；仅供参考。其中一个 CPU：

816f0813-2581xxxx System [ComputerSystemElementName]has recovered from an Uncorrectable Bus Error. (DIMMs)

说明： 此消息是针对实施已检测到系统已从不可纠正的总线错误中恢复的用例。

也可能显示为 816f08132581xxxx 或 0x816f08132581xxxx

严重性： 参考

警报类别： 临界 - 其他

可维护： 否

CIM 信息： 前缀：PLAT 和标识： 0241

SNMP 陷阱标识： 50

自动通知支持： 否

用户响应： 无需任何操作；仅供参考。

816f0813-2582xxxx System [ComputerSystemElementName]has recovered from an Uncorrectable Bus Error. (PCIs)

说明： 此消息是针对实施已检测到系统已从不可纠正的总线错误中恢复的用例。

也可能显示为 816f08132582xxxx 或 0x816f08132582xxxx

严重性： 参考

警报类别： 临界 - 其他

可维护： 否

CIM 信息： 前缀：PLAT 和标识： 0241

SNMP 陷阱标识： 50

自动通知支持： 否

用户响应： 无需任何操作；仅供参考。

816f0813-2584xxxx System [ComputerSystemElementName]has recovered from an Uncorrectable Bus Error. (CPUs)

说明： 此消息是针对实施已检测到系统已从不可纠正的总线错误中恢复的用例。

也可能显示为 816f08132584xxxx 或 0x816f08132584xxxx

严重性： 参考

警报类别： 临界 - 其他

可维护： 否

CIM 信息： 前缀：PLAT 和标识： 0241

SNMP 陷阱标识： 50

自动通知支持： 否

用户响应： 无需任何操作；仅供参考。

816f090c-2001xxxx [PhysicalMemoryElementName] on Subsystem [MemoryElementName] is no longer Throttled. (DIMM 1)

说明： 此消息是针对实施已检测到内存已不再调速的用例。

也可能显示为 816f090c2001xxxx 或 0x816f090c2001xxxx

严重性： 参考

警报类别： 系统 - 其他

可维护： 否

CIM 信息： 前缀：PLAT 和标识： 0143

SNMP 陷阱标识：

自动通知支持： 否

用户响应： 无需任何操作；仅供参考。

816f090c-2002xxxx [PhysicalMemoryElementName] on Subsystem [MemoryElementName] is no longer Throttled. (DIMM 2)

说明： 此消息是针对实施已检测到内存已不再调速的用例。

也可能显示为 816f090c2002xxxx 或 0x816f090c2002xxxx

严重性： 参考

警报类别： 系统 - 其他

可维护： 否

CIM 信息： 前缀：PLAT 和标识： 0143

SNMP 陷阱标识：

自动通知支持： 否

用户响应： 无需任何操作；仅供参考。

816f090c-2003xxxx [PhysicalMemoryElementName] on Subsystem [MemoryElementName] is no longer Throttled. (DIMM 3)

说明： 此消息是针对实施已检测到内存已不再调速的用例。

也可能显示为 816f090c2003xxxx 或 0x816f090c2003xxxx

严重性： 参考

警报类别： 系统 - 其他

可维护： 否

CIM 信息： 前缀：PLAT 和标识： 0143

SNMP 陷阱标识：

自动通知支持： 否

用户响应： 无需任何操作；仅供参考。

816f090c-2004xxxx [PhysicalMemoryElementName] on Subsystem [MemoryElementName] is no longer Throttled. (DIMM 4)

说明： 此消息是针对实施已检测到内存已不再调速的用例。

也可能显示为 816f090c2004xxxx 或 0x816f090c2004xxxx

严重性： 参考

警报类别： 系统 - 其他

可维护： 否

CIM 信息： 前缀：PLAT 和标识： 0143

SNMP 陷阱标识：

自动通知支持： 否

用户响应： 无需任何操作；仅供参考。

816f090c-2005xxxx [PhysicalMemoryElementName] on Subsystem [MemoryElementName] is no longer Throttled. (DIMM 5)

说明： 此消息是针对实施已检测到内存已不再调速的用例。

也可能显示为 816f090c2005xxxx 或 0x816f090c2005xxxx

严重性： 参考

警报类别： 系统 - 其他

可维护： 否

CIM 信息： 前缀：PLAT 和标识： 0143

SNMP 陷阱标识：

自动通知支持： 否

用户响应： 无需任何操作；仅供参考。

816f090c-2006xxxx [PhysicalMemoryElementName] on Subsystem [MemoryElementName] is no longer Throttled. (DIMM 6)

说明： 此消息是针对实施已检测到内存已不再调速的用例。

也可能显示为 816f090c2006xxxx 或 0x816f090c2006xxxx

严重性： 参考

警报类别： 系统 - 其他

可维护： 否

CIM 信息： 前缀：PLAT 和标识： 0143

SNMP 陷阱标识：

自动通知支持： 否

用户响应： 无需任何操作；仅供参考。

816f090c-2007xxxx [PhysicalMemoryElementName] on Subsystem [MemoryElementName] is no longer Throttled. (DIMM 7)

说明： 此消息是针对实施已检测到内存已不再调速的用例。

也可能显示为 816f090c2007xxxx 或 0x816f090c2007xxxx

严重性： 参考

警报类别： 系统 - 其他

可维护： 否

CIM 信息： 前缀：PLAT 和标识： 0143

SNMP 陷阱标识：

自动通知支持： 否

用户响应： 无需任何操作；仅供参考。

816f090c-2008xxxx [PhysicalMemoryElementName] on Subsystem [MemoryElementName] is no longer Throttled. (DIMM 8)

说明： 此消息是针对实施已检测到内存已不再调速的用例。

也可能显示为 816f090c2008xxxx 或 0x816f090c2008xxxx

严重性： 参考

警报类别： 系统 - 其他

可维护： 否

CIM 信息： 前缀：PLAT 和标识： 0143

SNMP 陷阱标识：

自动通知支持： 否

用户响应： 无需任何操作；仅供参考。

816f090c-2009xxxx [PhysicalMemoryElementName] on Subsystem [MemoryElementName] is no longer Throttled. (DIMM 9)

说明： 此消息是针对实施已检测到内存已不再调速的用例。

也可能显示为 816f090c2009xxxx 或 0x816f090c2009xxxx

严重性： 参考

警报类别： 系统 - 其他

可维护： 否

CIM 信息： 前缀：PLAT 和标识： 0143

SNMP 陷阱标识：

自动通知支持： 否

用户响应： 无需任何操作；仅供参考。

816f090c-200axxxx [PhysicalMemoryElementName] on Subsystem [MemoryElementName] is no longer Throttled. (DIMM 10)

说明： 此消息是针对实施已检测到内存已不再调速的用例。

也可能显示为 816f090c200axxxx 或 0x816f090c200axxxx

严重性： 参考

警报类别： 系统 - 其他

可维护： 否

CIM 信息： 前缀：PLAT 和标识： 0143

SNMP 陷阱标识：

自动通知支持： 否

用户响应： 无需任何操作；仅供参考。

816f090c-200bxxxx [PhysicalMemoryElementName] on Subsystem [MemoryElementName] is no longer Throttled. (DIMM 11)

说明： 此消息是针对实施已检测到内存已不再调速的用例。

也可能显示为 816f090c200bxxxx 或 0x816f090c200bxxxx

严重性： 参考

警报类别： 系统 - 其他

可维护： 否

CIM 信息： 前缀：PLAT 和标识： 0143

SNMP 陷阱标识：

自动通知支持： 否

用户响应： 无需任何操作；仅供参考。

816f090c-200cxxxx [PhysicalMemoryElementName] on Subsystem [MemoryElementName] is no longer Throttled. (DIMM 12)

说明： 此消息是针对实施已检测到内存已不再调速的用例。

也可能显示为 816f090c200cxxxx 或 0x816f090c200cxxxx

严重性： 参考

警报类别： 系统 - 其他

可维护： 否

CIM 信息： 前缀：PLAT 和标识： 0143

SNMP 陷阱标识：

自动通知支持： 否

用户响应： 无需任何操作；仅供参考。

816f090c-200dxxxx [PhysicalMemoryElementName] on Subsystem [MemoryElementName] is no longer Throttled. (DIMM 13)

说明： 此消息是针对实施已检测到内存已不再调速的用例。

也可能显示为 816f090c200dxxxx 或 0x816f090c200dxxxx

严重性： 参考

警报类别： 系统 - 其他

可维护： 否

CIM 信息： 前缀：PLAT 和标识： 0143

SNMP 陷阱标识：

自动通知支持： 否

用户响应： 无需任何操作；仅供参考。

816f090c-200exxxx [PhysicalMemoryElementName] on Subsystem [MemoryElementName] is no longer Throttled. (DIMM 14)

说明： 此消息是针对实施已检测到内存已不再调速的用例。

也可能显示为 816f090c200exxxx 或 0x816f090c200exxxx

严重性： 参考

警报类别： 系统 - 其他

可维护： 否

CIM 信息： 前缀：PLAT 和标识： 0143

SNMP 陷阱标识：

自动通知支持： 否

用户响应： 无需任何操作；仅供参考。

816f090c-200fxxxx [PhysicalMemoryElementName] on Subsystem [MemoryElementName] is no longer Throttled. (DIMM 15)

说明： 此消息是针对实施已检测到内存已不再调速的用例。

也可能显示为 816f090c200fxxxx 或 0x816f090c200fxxxx

严重性： 参考

警报类别： 系统 - 其他

可维护： 否

CIM 信息： 前缀：PLAT 和标识： 0143

SNMP 陷阱标识：

自动通知支持： 否

用户响应： 无需任何操作；仅供参考。

816f090c-2010xxxx [PhysicalMemoryElementName] on Subsystem [MemoryElementName] is no longer Throttled. (DIMM 16)

说明： 此消息是针对实施已检测到内存已不再调速的用例。

也可能显示为 816f090c2010xxxx 或 0x816f090c2010xxxx

严重性： 参考

警报类别： 系统 - 其他

可维护： 否

CIM 信息： 前缀：PLAT 和标识： 0143

SNMP 陷阱标识：

自动通知支持： 否

用户响应： 无需任何操作；仅供参考。

816f090c-2011xxxx [PhysicalMemoryElementName] on Subsystem [MemoryElementName] is no longer Throttled. (DIMM 17)

说明： 此消息是针对实施已检测到内存已不再调速的用例。

也可能显示为 816f090c2011xxxx 或 0x816f090c2011xxxx

严重性： 参考

警报类别： 系统 - 其他

可维护： 否

CIM 信息： 前缀：PLAT 和标识： 0143

SNMP 陷阱标识：

自动通知支持： 否

用户响应： 无需任何操作；仅供参考。

816f090c-2012xxxx [PhysicalMemoryElementName] on Subsystem [MemoryElementName] is no longer Throttled. (DIMM 18)

说明： 此消息是针对实施已检测到内存已不再调速的用例。

也可能显示为 816f090c2012xxxx 或 0x816f090c2012xxxx

严重性： 参考

警报类别： 系统 - 其他

可维护： 否

CIM 信息： 前缀：PLAT 和标识： 0143

SNMP 陷阱标识：

自动通知支持： 否

用户响应： 无需任何操作；仅供参考。

816f090c-2013xxxx [PhysicalMemoryElementName] on Subsystem [MemoryElementName] is no longer Throttled. (DIMM 19)

说明： 此消息是针对实施已检测到内存已不再调速的用例。

也可能显示为 816f090c2013xxxx 或 0x816f090c2013xxxx

严重性： 参考

警报类别： 系统 - 其他

可维护： 否

CIM 信息： 前缀：PLAT 和标识： 0143

SNMP 陷阱标识：

自动通知支持： 否

用户响应： 无需任何操作；仅供参考。

816f090c-2014xxxx [PhysicalMemoryElementName] on Subsystem [MemoryElementName] is no longer Throttled. (DIMM 20)

说明： 此消息是针对实施已检测到内存已不再调速的用例。

也可能显示为 816f090c2014xxxx 或 0x816f090c2014xxxx

严重性： 参考

警报类别： 系统 - 其他

可维护： 否

CIM 信息： 前缀：PLAT 和标识： 0143

SNMP 陷阱标识：

自动通知支持： 否

用户响应： 无需任何操作；仅供参考。

816f090c-2015xxxx [PhysicalMemoryElementName] on Subsystem [MemoryElementName] is no longer Throttled. (DIMM 21)

说明： 此消息是针对实施已检测到内存已不再调速的用例。

也可能显示为 816f090c2015xxxx 或 0x816f090c2015xxxx

严重性： 参考

警报类别： 系统 - 其他

可维护： 否

CIM 信息： 前缀：PLAT 和标识： 0143

SNMP 陷阱标识：

自动通知支持： 否

用户响应： 无需任何操作；仅供参考。

816f090c-2016xxxx [PhysicalMemoryElementName] on Subsystem [MemoryElementName] is no longer Throttled. (DIMM 22)

说明： 此消息是针对实施已检测到内存已不再调速的用例。

也可能显示为 816f090c2016xxxx 或 0x816f090c2016xxxx

严重性： 参考

警报类别： 系统 - 其他

可维护： 否

CIM 信息： 前缀：PLAT 和标识： 0143

SNMP 陷阱标识：

自动通知支持： 否

用户响应： 无需任何操作；仅供参考。

816f090c-2017xxxx [PhysicalMemoryElementName] on Subsystem [MemoryElementName] is no longer Throttled. (DIMM 23)

说明： 此消息是针对实施已检测到内存已不再调速的用例。

也可能显示为 816f090c2017xxxx 或 0x816f090c2017xxxx

严重性： 参考

警报类别： 系统 - 其他

可维护： 否

CIM 信息： 前缀：PLAT 和标识： 0143

SNMP 陷阱标识：

自动通知支持： 否

用户响应： 无需任何操作；仅供参考。

816f090c-2018xxxx [PhysicalMemoryElementName] on Subsystem [MemoryElementName] is no longer Throttled. (DIMM 24)

说明： 此消息是针对实施已检测到内存已不再调速的用例。

也可能显示为 816f090c2018xxxx 或 0x816f090c2018xxxx

严重性： 参考

警报类别： 系统 - 其他

可维护： 否

CIM 信息： 前缀：PLAT 和标识： 0143

SNMP 陷阱标识：

自动通知支持： 否

用户响应： 无需任何操作；仅供参考。

816f0a07-0301xxxx The Processor [ProcessorElementName] is no longer operating in a Degraded State.(CPU 1)

说明： 此消息是针对实施已检测到处理器已不再在已降级状态下运行的用例。

也可能显示为 816f0a070301xxxx 或 0x816f0a070301xxxx

严重性： 参考

警报类别： 警告 - CPU

可维护： 否

CIM 信息： 前缀：PLAT 和标识： 0039

SNMP 陷阱标识： 42

自动通知支持： 否

用户响应： 无需任何操作；仅供参考。

816f0a07-0302xxxx The Processor [ProcessorElementName] is no longer operating in a Degraded State.(CPU 2)

说明： 此消息针对实施已检测到处理器已不再在已降级状态下运行的用例。

也可能显示为 816f0a070302xxxx 或 0x816f0a070302xxxx

严重性： 参考

警报类别： 警告 - CPU

可维护： 否

CIM 信息： 前缀：PLAT 和标识： 0039

SNMP 陷阱标识： 42

自动通知支持： 否

用户响应： 无需任何操作；仅供参考。

816f0a0c-2001xxxx An Over-Temperature Condition has been removed on the [PhysicalMemoryElementName] on Subsystem [MemoryElementName]. (DIMM 1)

说明： 此消息针对实施已检测到“针对内存已除去温度过高的情况”的用例。

也可能显示为 816f0a0c2001xxxx 或 0x816f0a0c2001xxxx

严重性： 参考

警报类别： 临界 - 温度

可维护： 否

CIM 信息： 前缀：PLAT 和标识： 0147

SNMP 陷阱标识： 0

自动通知支持： 否

用户响应： 无需任何操作；仅供参考。

816f0a0c-2002xxxx An Over-Temperature Condition has been removed on the [PhysicalMemoryElementName] on Subsystem [MemoryElementName]. (DIMM 2)

说明： 此消息针对实施已检测到“针对内存已除去温度过高的情况”的用例。

也可能显示为 816f0a0c2002xxxx 或 0x816f0a0c2002xxxx

严重性： 参考

警报类别： 临界 - 温度

可维护： 否

CIM 信息： 前缀：PLAT 和标识： 0147

SNMP 陷阱标识： 0

自动通知支持： 否

用户响应： 无需任何操作；仅供参考。

816f0a0c-2003xxxx An Over-Temperature Condition has been removed on the [PhysicalMemoryElementName] on Subsystem [MemoryElementName]. (DIMM 3)

说明： 此消息针对实施已检测到“针对内存已除去温度过高的情况”的用例。

也可能显示为 816f0a0c2003xxxx 或 0x816f0a0c2003xxxx

严重性： 参考

警报类别： 临界 - 温度

可维护： 否

CIM 信息： 前缀：PLAT 和标识： 0147

SNMP 陷阱标识： 0

自动通知支持： 否

用户响应： 无需任何操作；仅供参考。

816f0a0c-2004xxxx An Over-Temperature Condition has been removed on the [PhysicalMemoryElementName] on Subsystem [MemoryElementName]. (DIMM 4)

说明： 此消息针对实施已检测到“针对内存已除去温度过高的情况”的用例。

也可能显示为 816f0a0c2004xxxx 或 0x816f0a0c2004xxxx

严重性： 参考

警报类别： 临界 - 温度

可维护： 否

CIM 信息： 前缀：PLAT 和标识： 0147

SNMP 陷阱标识： 0

自动通知支持： 否

用户响应： 无需任何操作；仅供参考。

816f0a0c-2005xxxx An Over-Temperature Condition has been removed on the [PhysicalMemoryElementName] on Subsystem [MemoryElementName]. (DIMM 5)

说明： 此消息针对实施已检测到“针对内存已除去温度过高的情况”的用例。

也可能显示为 816f0a0c2005xxxx 或 0x816f0a0c2005xxxx

严重性： 参考

警报类别： 临界 - 温度

可维护： 否

CIM 信息： 前缀：PLAT 和标识： 0147

SNMP 陷阱标识： 0

自动通知支持： 否

用户响应： 无需任何操作；仅供参考。

816f0a0c-2006xxxx An Over-Temperature Condition has been removed on the [PhysicalMemoryElementName] on Subsystem [MemoryElementName]. (DIMM 6)

说明： 此消息针对实施已检测到“针对内存已除去温度过高的情况”的用例。

也可能显示为 816f0a0c2006xxxx 或 0x816f0a0c2006xxxx

严重性： 参考

警报类别： 临界 - 温度

可维护： 否

CIM 信息： 前缀：PLAT 和标识： 0147

SNMP 陷阱标识： 0

自动通知支持： 否

用户响应： 无需任何操作；仅供参考。

816f0a0c-2007xxxx An Over-Temperature Condition has been removed on the [PhysicalMemoryElementName] on Subsystem [MemoryElementName]. (DIMM 7)

说明： 此消息针对实施已检测到“针对内存已除去温度过高的情况”的用例。

也可能显示为 816f0a0c2007xxxx 或 0x816f0a0c2007xxxx

严重性： 参考

警报类别： 临界 - 温度

可维护： 否

CIM 信息： 前缀：PLAT 和标识： 0147

SNMP 陷阱标识： 0

自动通知支持： 否

用户响应： 无需任何操作；仅供参考。

816f0a0c-2008xxxx An Over-Temperature Condition has been removed on the [PhysicalMemoryElementName] on Subsystem [MemoryElementName]. (DIMM 8)

说明： 此消息针对实施已检测到“针对内存已除去温度过高的情况”的用例。

也可能显示为 816f0a0c2008xxxx 或 0x816f0a0c2008xxxx

严重性： 参考

警报类别： 临界 - 温度

可维护： 否

CIM 信息： 前缀：PLAT 和标识： 0147

SNMP 陷阱标识： 0

自动通知支持： 否

用户响应： 无需任何操作；仅供参考。

816f0a0c-2009xxxx An Over-Temperature Condition has been removed on the [PhysicalMemoryElementName] on Subsystem [MemoryElementName]. (DIMM 9)

说明： 此消息针对实施已检测到“针对内存已除去温度过高的情况”的用例。

也可能显示为 816f0a0c2009xxxx 或 0x816f0a0c2009xxxx

严重性： 参考

警报类别： 临界 - 温度

可维护： 否

CIM 信息： 前缀：PLAT 和标识： 0147

SNMP 陷阱标识： 0

自动通知支持： 否

用户响应： 无需任何操作；仅供参考。

816f0a0c-200axxxx An Over-Temperature Condition has been removed on the [PhysicalMemoryElementName] on Subsystem [MemoryElementName]. (DIMM 10)

说明： 此消息针对实施已检测到“针对内存已除去温度过高的情况”的用例。

也可能显示为 816f0a0c200axxxx 或 0x816f0a0c200axxxx

严重性： 参考

警报类别： 临界 - 温度

可维护： 否

CIM 信息： 前缀：PLAT 和标识： 0147

SNMP 陷阱标识： 0

自动通知支持： 否

用户响应： 无需任何操作；仅供参考。

816f0a0c-200bxxxx An Over-Temperature Condition has been removed on the [PhysicalMemoryElementName] on Subsystem [MemoryElementName]. (DIMM 11)

说明： 此消息针对实施已检测到“针对内存已除去温度过高的情况”的用例。

也可能显示为 816f0a0c200bxxxx 或 0x816f0a0c200bxxxx

严重性： 参考

警报类别： 临界 - 温度

可维护： 否

CIM 信息： 前缀：PLAT 和标识： 0147

SNMP 陷阱标识： 0

自动通知支持： 否

用户响应： 无需任何操作；仅供参考。

816f0a0c-200cxxxx An Over-Temperature Condition has been removed on the [PhysicalMemoryElementName] on Subsystem [MemoryElementName]. (DIMM 12)

说明： 此消息针对实施已检测到“针对内存已除去温度过高的情况”的用例。

也可能显示为 816f0a0c200cxxxx 或 0x816f0a0c200cxxxx

严重性： 参考

警报类别： 临界 - 温度

可维护： 否

CIM 信息： 前缀：PLAT 和标识： 0147

SNMP 陷阱标识： 0

自动通知支持： 否

用户响应： 无需任何操作；仅供参考。

816f0a0c-200dxxxx An Over-Temperature Condition has been removed on the [PhysicalMemoryElementName] on Subsystem [MemoryElementName]. (DIMM 13)

说明： 此消息针对实施已检测到“针对内存已除去温度过高的情况”的用例。

也可能显示为 816f0a0c200dxxxx 或 0x816f0a0c200dxxxx

严重性： 参考

警报类别： 临界 - 温度

可维护： 否

CIM 信息： 前缀：PLAT 和标识： 0147

SNMP 陷阱标识： 0

自动通知支持： 否

用户响应： 无需任何操作；仅供参考。

816f0a0c-200exxxx An Over-Temperature Condition has been removed on the [PhysicalMemoryElementName] on Subsystem [MemoryElementName]. (DIMM 14)

说明： 此消息针对实施已检测到“针对内存已除去温度过高的情况”的用例。

也可能显示为 816f0a0c200exxxx 或 0x816f0a0c200exxxx

严重性： 参考

警报类别： 临界 - 温度

可维护： 否

CIM 信息： 前缀：PLAT 和标识： 0147

SNMP 陷阱标识： 0

自动通知支持： 否

用户响应： 无需任何操作；仅供参考。

816f0a0c-200fxxxx An Over-Temperature Condition has been removed on the [PhysicalMemoryElementName] on Subsystem [MemoryElementName]. (DIMM 15)

说明： 此消息针对实施已检测到“针对内存已除去温度过高的情况”的用例。

也可能显示为 816f0a0c200fxxxx 或 0x816f0a0c200fxxxx

严重性： 参考

警报类别： 临界 - 温度

可维护： 否

CIM 信息： 前缀：PLAT 和标识： 0147

SNMP 陷阱标识： 0

自动通知支持： 否

用户响应： 无需任何操作；仅供参考。

816f0a0c-2010xxxx An Over-Temperature Condition has been removed on the [PhysicalMemoryElementName] on Subsystem [MemoryElementName]. (DIMM 16)

说明： 此消息针对实施已检测到“针对内存已除去温度过高的情况”的用例。

也可能显示为 816f0a0c2010xxxx 或 0x816f0a0c2010xxxx

严重性： 参考

警报类别： 临界 - 温度

可维护： 否

CIM 信息： 前缀：PLAT 和标识： 0147

SNMP 陷阱标识： 0

自动通知支持： 否

用户响应： 无需任何操作；仅供参考。

816f0a0c-2011xxxx An Over-Temperature Condition has been removed on the [PhysicalMemoryElementName] on Subsystem [MemoryElementName]. (DIMM 17)

说明： 此消息针对实施已检测到“针对内存已除去温度过高的情况”的用例。

也可能显示为 816f0a0c2011xxxx 或 0x816f0a0c2011xxxx

严重性： 参考

警报类别： 临界 - 温度

可维护： 否

CIM 信息： 前缀：PLAT 和标识： 0147

SNMP 陷阱标识： 0

自动通知支持： 否

用户响应： 无需任何操作；仅供参考。

816f0a0c-2012xxxx An Over-Temperature Condition has been removed on the [PhysicalMemoryElementName] on Subsystem [MemoryElementName]. (DIMM 18)

说明： 此消息针对实施已检测到“针对内存已除去温度过高的情况”的用例。

也可能显示为 816f0a0c2012xxxx 或 0x816f0a0c2012xxxx

严重性： 参考

警报类别： 临界 - 温度

可维护： 否

CIM 信息： 前缀：PLAT 和标识： 0147

SNMP 陷阱标识： 0

自动通知支持： 否

用户响应： 无需任何操作；仅供参考。

816f0a0c-2013xxxx An Over-Temperature Condition has been removed on the [PhysicalMemoryElementName] on Subsystem [MemoryElementName]. (DIMM 19)

说明： 此消息针对实施已检测到“针对内存已除去温度过高的情况”的用例。

也可能显示为 816f0a0c2013xxxx 或 0x816f0a0c2013xxxx

严重性： 参考

警报类别： 临界 - 温度

可维护： 否

CIM 信息： 前缀：PLAT 和标识： 0147

SNMP 陷阱标识： 0

自动通知支持： 否

用户响应： 无需任何操作；仅供参考。

816f0a0c-2014xxxx An Over-Temperature Condition has been removed on the [PhysicalMemoryElementName] on Subsystem [MemoryElementName]. (DIMM 20)

说明： 此消息针对实施已检测到“针对内存已除去温度过高的情况”的用例。

也可能显示为 816f0a0c2014xxxx 或 0x816f0a0c2014xxxx

严重性： 参考

警报类别： 临界 - 温度

可维护： 否

CIM 信息： 前缀：PLAT 和标识： 0147

SNMP 陷阱标识： 0

自动通知支持： 否

用户响应： 无需任何操作；仅供参考。

816f0a0c-2015xxxx An Over-Temperature Condition has been removed on the [PhysicalMemoryElementName] on Subsystem [MemoryElementName]. (DIMM 21)

说明： 此消息针对实施已检测到“针对内存已除去温度过高的情况”的用例。

也可能显示为 816f0a0c2015xxxx 或 0x816f0a0c2015xxxx

严重性： 参考

警报类别： 临界 - 温度

可维护： 否

CIM 信息： 前缀：PLAT 和标识： 0147

SNMP 陷阱标识： 0

自动通知支持： 否

用户响应： 无需任何操作；仅供参考。

816f0a0c-2016xxxx An Over-Temperature Condition has been removed on the [PhysicalMemoryElementName] on Subsystem [MemoryElementName]. (DIMM 22)

说明： 此消息针对实施已检测到“针对内存已除去温度过高的情况”的用例。

也可能显示为 816f0a0c2016xxxx 或 0x816f0a0c2016xxxx

严重性： 参考

警报类别： 临界 - 温度

可维护： 否

CIM 信息： 前缀：PLAT 和标识： 0147

SNMP 陷阱标识： 0

自动通知支持： 否

用户响应： 无需任何操作；仅供参考。

816f0a0c-2017xxxx An Over-Temperature Condition has been removed on the [PhysicalMemoryElementName] on Subsystem [MemoryElementName]. (DIMM 23)

说明： 此消息针对实施已检测到“针对内存已除去温度过高的情况”的用例。

也可能显示为 816f0a0c2017xxxx 或 0x816f0a0c2017xxxx

严重性： 参考

警报类别： 临界 - 温度

可维护： 否

CIM 信息： 前缀：PLAT 和标识： 0147

SNMP 陷阱标识： 0

自动通知支持： 否

用户响应： 无需任何操作；仅供参考。

816f0a0c-2018xxxx An Over-Temperature Condition has been removed on the [PhysicalMemoryElementName] on Subsystem [MemoryElementName]. (DIMM 24)

说明： 此消息针对实施已检测到“针对内存已除去温度过高的情况”的用例。

也可能显示为 816f0a0c2018xxxx 或 0x816f0a0c2018xxxx

严重性： 参考

警报类别： 临界 - 温度

可维护： 否

CIM 信息： 前缀：PLAT 和标识： 0147

SNMP 陷阱标识： 0

自动通知支持： 否

用户响应： 无需任何操作；仅供参考。

816f0a13-0301xxxx System [ComputerSystemElementName] has recovered from a Fatal Bus Error. (CPU 1 PECI)

说明： 此消息针对实施已检测到系统已从致命的总线错误中恢复的用例。

也可能显示为 816f0a130301xxxx 或 0x816f0a130301xxxx

严重性： 参考

警报类别： 临界 - 其他

可维护： 否

CIM 信息： 前缀：PLAT 和标识： 0245

SNMP 陷阱标识： 50

自动通知支持： 否

用户响应： 1.（仅限经过培训的技术人员）更换微处理器 n (请参阅“卸下微处理器和散热器”和“更换微处理器和散热器）。 2. 如果问题持续存在且无其他 CPU 表明发生相同错误，请更换主板。 3. （仅限经过培训的技术人员）更换主板（请参阅“卸下主板”和“更换主板”）。（n = 微处理器编号）

816f0a13-0302xxxx System [ComputerSystemElementName] has recovered from a Fatal Bus Error. (CPU 2 PECI)

说明： 此消息针对实施已检测到系统已从致命的总线错误中恢复的用例。

也可能显示为 816f0a130302xxxx 或 0x816f0a130302xxxx

严重性： 参考

警报类别： 临界 - 其他

可维护： 否

CIM 信息： 前缀：PLAT 和标识： 0245

SNMP 陷阱标识： 50

自动通知支持： 否

用户响应： 1.（仅限经过培训的技术人员）更换微处理器 n (请参阅“卸下微处理器和散热器”和“更换微处理器和散热器）。 2. 如果问题持续存在且无其他 CPU 表明发生相同错误，请更换主板。 3. （仅限经过培训的技术人员）更换主板（请参阅“卸下主板”和“更换主板”）。（n = 微处理器编号）

附录 B. UEFI/POST 诊断代码

在服务器启动或运行过程中，可能会生成 UEFI/POST 诊断错误代码。UEFI/POST 代码记录在服务器的 IMM 事件日志中。

对于每个事件代码，将显示以下字段：

事件标识
: 唯一识别事件的标识。

事件描述
: 针对某个事件显示的已记录消息字符串。

说明
: 解释事件发生原因的附加信息。

严重性
: 状况关注等级的一种表示。在事件日志中，严重性简写为第一个字符。可以显示以下严重性。

表 28. 事件严重性级别

严重性	说明
信息	参考消息是为了审计目的而记录的信息，一般为用户操作或正常行为的状态改变。
警告	警告没有错误严重，但也应尽量在问题发展成错误之前将其纠正。警告还可能是需要额外监控或维护的状况。
错误	错误一般表示故障或影响服务或预期功能的临界状态。

用户响应
: 您应该采取行动来解决该事件。

  按照显示的顺序执行各个步骤，直到问题解决为止。在执行此字段中描述的所有操作之后，如果仍然无法解决问题，请联系 IBM 支持人员。

以下是 UEFI/POST 错误代码的列表，以及用于纠正检测到的问题的建议操作。

I.11002 [I.11002] A processor mismatch has been detected between one or more processors in the system.

说明： 检测到一颗或多颗不匹配的处理器

严重性： 错误

用户响应： 完成以下步骤：

1. 发生此消息时可能伴随有其他有关处理器配置问题的消息。请先解决那些消息。
2. 如果仍存在问题，请确保安装了匹配的处理器（即，匹配的选件部件号等）
3. 验证是否根据该产品的服务信息将处理器安装在正确的处理器插座中。如果不是，请更正该问题。
4. 查看 IBM 支持站点以查找适用于该处理器错误的适当的维护公告或固件更新。
5. （仅限经过培训的技术服务人员）更换不匹配的处理器。检查处理器插座，如果插槽损坏，请先更换主板。

I.18005 **[I.18005] A discrepancy has been detected in the number of cores reported by one or more processor packages within the system.**

说明： 处理器具有不匹配的核心数

严重性： 错误

用户响应： 完成以下步骤：

1. 如果这是新安装的选件，请确保根据此产品的服务信息将匹配的处理器安装在正确的处理器插座内。
2. 查找 IBM 支持站点中的适用于该处理器错误的维护公告。
3. （仅限经过培训的技术服务人员）更换处理器。检查处理器插座，如果插槽损坏，请先更换主板。

I.18006 **[I.18006] A mismatch between the maximum allowed QPI link speed has been detected for one or more processor packages.**

说明： 处理器具有不匹配的 QPI 速度

严重性： 错误

用户响应： 完成以下步骤：

1. 如果这是新安装的选件，请确保是否根据该产品的服务信息将匹配的处理器 CPU 安装在正确的处理器 CPU 插座中。
2. 查看 IBM 支持站点以查找适用于该处理器错误的适当的保留提示维护公告或固件更新。
3. （仅限经过培训的技术服务人员）更换处理器。检查处理器插座，如果插槽损坏，请先更换主板。

I.18007 **[I.18007] A power segment mismatch has been detected for one or more processor packages.**

说明： 处理器具有不匹配的功率范围

严重性： 错误

用户响应： 完成以下步骤：

1. 所安装的处理器不满足功率相同的需求
2. 确保所有处理器均具有匹配的功率需求（例如 65 瓦、95 瓦或 130 瓦）
3. 如果功率需求匹配，请查找 IBM 支持站点中的适用于该处理器错误的维护公告或固件更新。
4. （仅限经过培训的技术服务人员）更换处理器。检查处理器插座，如果插槽损坏，请先更换主板

I.18008 **[I.18008] Currently, there is no additional information for this event.**

说明： 处理器具有不匹配的内部 DDR3 频率

严重性： 错误

用户响应： 完成以下步骤：

1. 确保根据此产品的服务信息以正确的填充顺序安装匹配的 DIMM。{添加指向“内存”图表的链接。} 纠正所发现的任何配置问题。
2. （仅限经过培训的技术服务人员）更换关联的处理器。检查处理器插座，如果插槽损坏，请先更换主板

I.18009 [I.18009] A core speed mismatch has been detected for one or more processor packages.

说明： 处理器具有不匹配的核心速度

严重性： 错误

用户响应： 完成以下步骤：

1. 验证是否根据该产品的服务信息将匹配的处理器安装在正确的处理器插座中。更正发现的任何不符项问题。
2. 查看 IBM 支持站点以查找适用于该处理器错误的适当的维护公告或固件更新。
3. （仅限经过培训的技术服务人员）更换处理器。检查处理器插座，如果插槽损坏，请先更换主板。

I.1800A [I.1800A] A mismatch has been detected between the speed at which a QPI link has trained between two or more processor packages.

说明： 处理器具有不匹配的总线速度

严重性： 错误

用户响应： 完成以下步骤：

1. 验证该处理器是否为列示为该系统的“经服务器验证”设备的有效选件。如果不是，请卸下该处理器并安装“经服务器验证”处理器。
2. 验证是否根据该产品的服务信息将匹配的处理器安装在正确的处理器插座中。更正发现的任何不符项。
3. 查找 IBM 支持站点中的适用于该处理器错误的维护公告或固件更新。
4. （仅限经过培训的技术服务人员）更换处理器。检查处理器插座，如果插槽损坏，请先更换主板

I.1800B [I.1800B] A cache size mismatch has been detected for one or more processor packages.

说明： 处理器具有一个或多个大小不匹配的高速缓存级别

严重性： 错误

用户响应： 完成以下步骤：

1. 验证是否根据该产品的服务信息将匹配的处理器安装在正确的处理器插座中。更正发现的任何不符项。
2. 查看 IBM 支持站点以查找适用于该处理器错误的适当的维护公告或固件更新。
3. （仅限经过培训的技术服务人员）更换主板。

I.1800C [I.1800C] A cache type mismatch has been detected for one or more processor packages.

说明： 处理器具有一个或多个类型不匹配的高速缓存级别

严重性： 错误

用户响应： 完成以下步骤：

1. 验证是否根据该产品的服务信息将匹配的处理器安装在正确的处理器插座中。
2. 查看 IBM 支持站点以查找适用于该处理器错误的适当的维护公告或固件更新。
3. （仅限经过培训的技术服务人员）更换主板。

I.1800D **[I.1800D] A cache associativity mismatch has been detected for one or more processor packages.**

说明： 处理器具有一个或多个关联性不匹配的高速缓存级别

严重性： 错误

用户响应： 完成以下步骤：

1. 验证是否根据该产品的服务信息将匹配的处理器安装在正确的处理器插座中。
2. 查看 IBM 支持站点以查找适用于该处理器错误的适当的维护公告或固件更新。
3. （仅限经过培训的技术服务人员）更换主板。

I.1800E **[I.1800E] A processor model mismatch has been detected for one or more processor packages.**

说明： 处理器具有不匹配的型号

严重性： 错误

用户响应： 完成以下步骤：

1. 验证是否根据该产品的服务信息将匹配的处理器安装在正确的处理器插座中。
2. 查看 IBM 支持站点以查找适用于该处理器错误的适当的维护公告或固件更新。
3. （仅限经过培训的技术服务人员）更换主板。

I.1800F **[I.1800F] A processor family mismatch has been detected for one or more processor packages.**

说明： 处理器属于不匹配的系列

严重性： 错误

用户响应： 完成以下步骤：

1. 确保根据此产品的服务信息在正确的处理器插座内安装匹配的处理器。
2. 查看 IBM 支持站点以查找适用于该处理器错误的适当的维护公告或固件更新。
3. （仅限经过培训的技术服务人员）更换主板。

I.18010 **[I.18010] A processor stepping mismatch has been detected for one or more processor packages.**

说明： 同一型号的处理器具有不匹配的步进标识

严重性： 错误

用户响应： 完成以下步骤：

1. 验证是否根据该产品的服务信息将匹配的处理器安装在正确的处理器插座中。
2. 查看 IBM 支持站点以查找适用于该处理器错误的适当的维护公告或固件更新。
3. （仅限经过培训的技术服务人员）更换主板。

I.2018002 [I.2018002] The device found at Bus % Device % Function % could not be configured due to resource constraints. The Vendor ID for the device is % and the Device ID is %.

说明： OUT_OF_RESOURCES（PCI 选件 ROM）

严重性： 参考

用户响应： 完成以下步骤：

1. 如果最近安装、移动、维护或升级该 PCIe 设备和/或所有连接电缆，请重新安装适配器及所有连接电缆。
2. 查看 IBM 支持站点以查找适用于该错误的任何适当维护公告或者 UEFI/适配器固件更新。注：可能需要通过 UEFI“F1 Setup”或 ASU 或者通过使用适配器制造商实用程序来禁用未使用的选件 ROM，以便可以更新适配器固件。
3. 将卡移至其他插槽。如果插槽不可用或错误重新出现，请更换适配器。
4. （仅限经过培训的技术服务人员）如果将适配器移至其他插槽且错误未重新出现，请确认这不是系统限制，然后更换主板。另外，如果这不是初始安装且更换适配器后错误仍存在，请更换主板。

I.2018003 [I.2018003] A bad option ROM checksum was detected for the device found at Bus % Device % Function %. The Vendor ID for the device is % and the Device ID is %.

说明： ROM 校验和错误

严重性： 错误

用户响应： 完成以下步骤：

1. 如果最近安装、移动、维护或升级该 PCIe 设备和/或所有连接电缆，请重新安装适配器及所有连接电缆。
2. 将适配器移到其他系统插槽（如果可用）。
3. 查看 IBM 支持站点以查找适用于该错误的任何适当维护公告或者 UEFI/适配器固件更新。注：可能需要将插槽配置为 Gen1 或使用特殊实用程序软件，以便可以升级适配器固件。可以通过“F1 Setup -> System Settings -> Devices and I/O Ports -> PCIe Gen1/Gen2/Gen3 Speed Selection”或者 ASU Utility 来配置 Gen1/Gen2 设置。
4. 更换适配器。

I.3048005 [I.3048005] UEFI has booted from the backup flash bank.

说明： 正在引导备份 UEFI 映像

严重性： 参考

用户响应： 完成以下步骤：

1. 请参阅该产品服务信息的“UEFI 恢复”部分以将系统恢复到主内存区。

I.3808004 [I.3808004] The IMM System Event log (SEL) is full.

说明： IPMI 系统事件日志已满

严重性： 参考

用户响应： 完成以下步骤：

1. 使用 IMM Web 界面来清空事件日志。
2. 如果 IMM 通信不可用，请使用 F1 Setup 来访问 System Event Logs 菜单并选择 Clear IMM System Event Log，然后重新启动服务器。

I.3818001 [I.3818001] The firmware image capsule signature for the currently booted flash bank is invalid.

说明： 当前内存区 CRTM 封装体更新签名无效

严重性： 参考

用户响应： 完成以下步骤：

1. 重新引导系统。将使用备份 UEFI 映像。重刷主 UEFI 映像。
2. 如果错误已不存在，不需要其他恢复操作。
3. 如果错误仍然存在，或者引导失败，（仅限经过培训的技术服务人员）请更换主板。

I.3818002 [I.3818002] The firmware image capsule signature for the non-booted flash bank is invalid.

说明： 相反的内存区 CRTM 封装体更新签名无效

严重性： 参考

用户响应： 完成以下步骤：

1. 重刷备份 UEFI 映像。
2. 如果错误已不存在，不需要其他恢复操作。
3. 如果错误仍然存在，或者引导失败，（仅限经过培训的技术服务人员）请更换主板。

I.3818003 [I.3818003] The CRTM flash driver could not lock the secure flash region.

说明： CRTM 无法锁定安全闪存区域

严重性： 参考

用户响应： 完成以下步骤：

1. 如果系统未能成功引导，请关闭系统电源，然后以直流电源启动系统。
2. 如果系统引导至 F1 Setup，请刷新 UEFI 映像并将内存区重置为主内存区（如果需要）。如果系统引导没有出现任何错误，说明恢复已完成，不需要其他操作。
3. 如果系统引导失败，或者刷新尝试失败，（仅限经过培训的技术服务人员）请更换主板。

I.58015 **[I.58015] Memory spare copy initiated.**

说明： 备用复制已启动

严重性： 参考

用户响应： 完成以下步骤：

1. 该事件无需任何用户。此信息仅供参考。

I.580A4 **[I.580A4] Memory population change detected.**

说明： 检测到 DIMM 填充更改

严重性： 参考

用户响应： 完成以下步骤：

1. 在系统事件日志中检查是否有未更正的 DIMM 故障，并更换这些 DIMM。

I.580A5 **[I.580A5] Mirror Fail-over complete. DIMM number % has failed over to to the mirrored copy.**

说明： 检测到 DIMM 镜像故障转移

严重性： 参考

用户响应： 完成以下步骤：

1. 在系统事件日志中检查是否有未更正的 DIMM 故障，并更换这些 DIMM。

I.580A6 **[I.580A6] Memory spare copy has completed successfully.**

说明： 备用复制完成

严重性： 参考

用户响应： 完成以下步骤：

1. 在系统日志中检查是否有相关的 DIMM 故障，并更换这些 DIMM。

S.1100B **[S.1100B] CATERR(IERR) has asserted on processor %.**

说明： 已断言处理器 CATERR(IERR)

严重性： 错误

用户响应： 完成以下步骤：

1. 查看 IBM 支持站点以查找适用于该处理器错误的适当的维护公告或固件更新。
2. （仅限经过培训的技术服务人员）更换处理器。

S.1100C [S.1100C] An uncorrectable error has been detected on processor %.

说明： 已检测到不可纠正的处理器错误

严重性： 错误

用户响应： 完成以下步骤：

1. 查看 IBM 支持站点以查找适用于该错误的适当的维护公告或固件更新。
2. 重新引导系统。如果问题持续存在，请上报下一级支持人员。

S.2011001 [S.2011001] An Uncorrected PCIe Error has Occurred at Bus % Device % Function %. The Vendor ID for the device is % and the Device ID is %.

说明： 检测到 PCI SERR

严重性： 错误

用户响应： 完成以下步骤：

1. 如果最近安装、移动、维护或升级过此节点和/或任何连接的电缆， a. 重新安装适配器和所有连接的电缆。 b. 重新装入设备驱动程序 c. 如果无法识别设备，那么可能需要将插槽重新配置为 Gen1 或 Gen2。Gen1/Gen2 设置可通过 F1 Setup -> System Settings -> Devices and I/O Ports -> PCIe Gen1/Gen2/Gen3 Speed Selection 或 ASU 实用程序来配置。
2. 查找 IBM 支持站点中适用于该产品的设备驱动程序、固件更新和服务信息修订版或者适用于该错误的其他信息。装入新的设备驱动程序和任何必需的固件更新。
3. 如果问题仍然存在，请卸下适配卡。如果在没有适配器的情况下，系统重新引导成功，请更换该适配卡。
4. （仅限经过培训的技术服务人员）更换处理器。

S.2018001 [S.2018001] An Uncorrected PCIe Error has Occurred at Bus % Device % Function %. The Vendor ID for the device is % and the Device ID is %.

说明： 检测到未纠正的 PCIe 错误

严重性： 错误

用户响应： 完成以下步骤：

1. 如果最近安装、移动、维护或升级过此节点和/或任何连接的电缆， a. 重新安装适配器和所有连接的电缆。 b. 重新装入设备驱动程序 c. 如果无法识别设备，那么可能需要将插槽重新配置为 Gen1 或 Gen2。Gen1/Gen2 设置可通过 F1 Setup -> System Settings -> Devices and I/O Ports -> PCIe Gen1/Gen2/Gen3 Speed Selection 或 ASU 实用程序来配置。
2. 查找 IBM 支持站点中适用于该产品的设备驱动程序、固件更新和服务信息版本或者适用于该错误的其他信息。装入新的设备驱动程序和任何必需的固件更新。
3. 如果问题仍然存在，请卸下适配卡。如果在没有适配器的情况下，系统重新引导成功，请更换该适配卡。
4. （仅限经过培训的技术服务人员）更换处理器。

S.3020007 [S.3020007] A firmware fault has been detected in the UEFI image.

说明： 检测到内部 UEFI 固件故障，系统已暂停

严重性： 错误

用户响应： 完成以下步骤：

1. 查看 IBM 支持站点以查找适用于该错误的适当的维护公告或固件更新。
2. 刷新 UEFI 映像。
3. （仅限经过培训的技术服务人员）更换主板。

S.3028002 [S.3028002] Boot permission timeout detected.

说明： 引导许可权协商超时

严重性： 错误

用户响应： 完成以下步骤：

1. 查看 CMM/IMM 日志以查找通信错误并予以解决。
2. 重新安装系统
3. 如果问题持续存在，请上报下一级支持人员

S.3030007 [S.3030007] A firmware fault has been detected in the UEFI image.

说明： 检测到内部 UEFI 固件故障，系统已暂停

严重性： 错误

用户响应： 完成以下步骤：

1. 查看 IBM 支持站点以查找适用于该错误的适当的维护公告或固件更新。
2. 刷新 UEFI 映像。
3. （仅限经过培训的技术服务人员）更换主板。

S.3040007 [S.3040007] A firmware fault has been detected in the UEFI image.

说明： 检测到内部 UEFI 固件故障，系统已暂停

严重性： 错误

用户响应： 完成以下步骤：

1. 查看 IBM 支持站点以查找适用于该错误的适当的维护公告或固件更新。
2. 刷新 UEFI 映像。
3. （仅限经过培训的技术服务人员）更换主板。

S.3050007 [S.3050007] A firmware fault has been detected in the UEFI image.

说明： 检测到内部 UEFI 固件故障，系统已暂停

严重性： 错误

用户响应： 完成以下步骤：

1. 查看 IBM 支持站点以查找适用于该错误的适当的维护公告或固件更新。
2. 刷新 UEFI 映像。
3. （仅限经过培训的技术服务人员）更换主板。

S.3058004 [S.3058004] A Three Strike boot failure has occurred. The system has booted with default UEFI settings.

说明： 出现 POST 故障！系统引导使用了缺省设置。

严重性： 错误

用户响应： 完成以下步骤：

1. 该事件将 UEFI 重置为缺省设置以进行下一次引导。如成功，用户将强制进入 F1 设置。原有 UEFI 设置仍然存在。
2. 如果用户未有意触发重新引导功能，请查看日志了解可能的原因。
3. 撤销最近的系统更改（已添加的设置或设备）。如果未撤销最新的系统更改，请卸下所有选件，然后卸下 CMOS 电池 30 秒以清除 CMOS 内容。验证系统是否能够引导。然后，重新安装选件（一次一个）以查找问题。
4. 查看 IBM 支持站点以查找适用于该错误的适当的维护公告或固件更新。
5. 刷新 UEFI 固件。
6. 卸下 CMOS 电池 30 秒，然后重新予以安装，以清空 CMOS 内容。
7. （仅限经过培训的技术服务人员）更换主板。

S.3060007 [S.3060007] A firmware fault has been detected in the UEFI image.

说明： 检测到内部 UEFI 固件故障，系统已暂停

严重性： 错误

用户响应： 完成以下步骤：

1. 查看 IBM 支持站点以查找适用于该错误的适当的维护公告或固件更新。
2. 刷新 UEFI 映像。
3. （仅限经过培训的技术服务人员）更换主板。

S.3070007 [S.3070007] A firmware fault has been detected in the UEFI image.

说明： 检测到内部 UEFI 固件故障，系统已暂停

严重性： 错误

用户响应： 完成以下步骤：

1. 查看 IBM 支持站点以查找适用于该错误的适当的维护公告或固件更新。
2. 刷新 UEFI 映像。
3. （仅限经过培训的技术服务人员）更换主板。

S.3108007 [S.3108007] The default system settings have been restored.

说明： 系统配置被复原为缺省设置

严重性： 错误

用户响应： 完成以下步骤：

1. 查看 IBM 支持站点以查找适用于该错误的适当的维护公告或固件更新。

S.3818004 [S.3818004] The CRTM flash driver could not successfully flash the staging area. A failure occurred.

说明： CRTM 更新失败

严重性： 错误

用户响应： 完成以下步骤：

1. 继续引导系统。如果系统无法重启，请手动重启系统。
2. 如果随后的引导没有报告该错误，那么不需要再执行其他恢复操作。
3. 如果错误持续存在，请继续引导系统，并重刷 UEFI 映像。
4. （仅限经过培训的技术服务人员）更换主板。

S.3818007 [S.3818007] The firmware image capsules for both flash banks could not be verified.

说明： 无法验证 CRTM 映像封装体

严重性： 错误

用户响应： 完成以下步骤：

1. 如果系统未能成功引导，请关闭系统电源，然后以直流电源启动系统。
2. 如果系统引导至 F1 Setup，请刷新 UEFI 映像并将内存区重置为主内存区（如果需要）。如果系统引导没有出现任何错误，说明恢复已完成，不需要其他操作。
3. 如果系统引导失败，或者刷新尝试失败，（仅限经过培训的技术服务人员）请更换主板。

S.51003 [S.51003] An uncorrectable memory error was detected in DIMM slot % on rank %.

说明： [S.51003] 已在处理器 % 通道 % 上检测到不可纠正的的内存错误。无法确定此通道内的故障 DIMM。

[S.51003] An uncorrectable memory error has been detected during POST.

发生了致命内存错误

严重性： 错误

用户响应： 完成以下步骤：

1. 如果最近安装、移动、维护或升级过节点，请验证 DIMM 是否正确安装，并查看以确认该内存通道上的任何 DIMM 插槽中都没有异物。如果发现上述任何情况，请纠正并用相同的 DIMM 重试。（注：事件日志可能包含最近的 00580A4 事件，指示已检测到可能与该问题有关的 DIMM 插入变更。）
2. 如果 DIMM 插槽上未发现任何问题或该问题仍然存在，请更换由光通路和/或事件日志条目标识的相应 DIMM。
3. 如果问题再次出现在同一 DIMM 插槽上，请更换同一内存通道上的其他 DIMM。
4. 查看 IBM 支持站点以查找适用于该内存错误的适当的维护公告或固件更新。
5. （仅限经过培训的技术服务人员）如果问题再次出现在同一 DIMM 插槽上，请检查插槽是否受损。如果受损，请更换主板。
6. （仅限经过培训的技术服务人员）更换受影响的处理器。
7. （仅限经过培训的技术服务人员）更换主板。

S.51006 [S.51006] A memory mismatch has been detected. Please verify that the memory configuration is valid.

说明： 已检测到一个或多个不匹配的 DIMM

严重性： 错误

用户响应： 完成以下步骤：

1. 可以执行不可纠正内存错误或故障内存测试。首先检查日志并解决该事件。被其他错误或操作禁用的 DIMM 可能会导致该事件。
2. 确保根据此产品的服务信息以正确的填充顺序安装 DIMM。
3. 禁用内存镜像和热备。如果该操作可消除不匹配现象，请查看 IBM 支持站点上与此问题相关的信息。
4. 刷新 UEFI 固件。
5. 更换 DIMM
6. （仅限经过培训的技术服务人员）更换处理器。

S.51009 [S.51009] No system memory has been detected.

说明： 未检测到内存

严重性： 错误

用户响应： 完成以下步骤：

1. 确保在服务器中安装一个或多个 DIMM。
2. 如果日志中未记录任何内存故障，并且没有任何 DIMM 插槽错误指示灯点亮，请使用 Setup Utility 或 Advanced Settings Utility (ASU) 来确认所有 DIMM 插槽均已启用。
3. 根据该产品的服务信息重新安装所有 DIMM（确保以正确的填充顺序来安装）。
4. （仅限经过培训的技术服务人员）更换处理器。
5. （仅限经过培训的技术服务人员）更换主板。

S.58008 [S.58008] A DIMM has failed the POST memory test.

说明： DIMM 内存测试失败

严重性： 错误

用户响应： 完成以下步骤：

1. 您必须通过交流电源关闭再开启系统以重新启用受影响的 DIMM 插槽，或者使用 F1 Setup 来手动予以重新启用。
2. 如果最近安装、维护、移动或升级过节点，请检查以确保 DIMM 安装牢固并且在 DIMM 插槽中看不到任何异物。如果发现上述任何情况，请纠正并用相同的 DIMM 重试。（注：事件日志可能包含最近的 00580A4 事件，指示已检测到可能与该问题有关的 DIMM 插入变更。）
3. 如果问题仍然存在，请更换由光通路和/或事件日志条目标识的相应 DIMM。
4. 如果问题在同一 DIMM 插槽上再次出现，请将同一内存通道上的其他 DIMM 逐个跨通道地交换到另一个内存通道或处理器。（查看此产品的服务信息/安装指南，以了解备用/备用方式的填充需求）。如果问题随着已移动的 DIMM 转移到其他内存通道，请更换该 DIMM。
5. 查看 IBM 支持站点以查找适用于该内存错误的适当的维护公告或固件更新。
6. （仅限经过培训的技术服务人员）如果问题仍存在于原 DIMM 插槽，请重新检查该 DIMM 插槽中是否存在异物，如发现异物，请予以清除。如果该插槽受损，请更换主板。
7. （仅限经过培训的技术服务人员）卸下受影响的处理器，然后检查处理器插座的引脚以查看是否存在已损坏的引脚或未对齐的引脚。如果发现了损坏情况，或这是一个升级处理器，请更换主板。如果有多个处理器，请交换处理器以将受影响的处理器移至另一个处理器插座，然后重试。如果问题跟随受影响的处理器（或只有一个处理器），那么请更换受影响的处理器。
8. （仅限经过培训的技术服务人员）更换主板。

S.68005 **[S.68005] An error has been detected by the the IIO core logic on Bus %. The Global Fatal Error Status register contains %. The Global Non-Fatal Error Status register contains %. Please check error logs for the presence of additional downstream device error data.**

说明： 严重 IOH-PCI 错误

严重性： 错误

用户响应： 完成以下步骤：

1. 检查日志以查找关联 PCIe 设备的其他错误并对该错误进行维护。
2. 查找 IBM 支持站点中适用于该错误的系统或适配器维护公告或固件更新。
3. （仅限经过培训的技术服务人员）更换主板。

S.680B8 **[S.680B8] Internal QPI Link Failure Detected.**

说明： 已检测到内部 QPI 链路故障

严重性： 错误

用户响应： 完成以下步骤：

1. 查看 IBM 支持站点以查找适用于该错误的适当的维护公告或固件更新。
2. 检查处理器插座是否有异物碎片或损坏。如果发现碎片，请将其清除掉。
3. 如果错误重现，或发现插槽受损，请更换主板（仅限经过培训的技术服务人员）。
4. （仅限经过培训的技术服务人员）更换处理器。

S.680B9 **[S.680B9] External QPI Link Failure Detected.**

说明： 已检测到外部 QPI 链路故障

严重性： 错误

用户响应： 完成以下步骤：

1. 查看 IBM 支持站点以查找适用于该错误的适当的维护公告或固件更新。
2. 检查处理器插座是否有异物碎片或损坏。如果发现碎片，请将其清除掉。
3. 如果错误重现，或发现插槽受损，请更换主板（仅限经过培训的技术服务人员）。

W.11004 **[W.11004] A processor within the system has failed the BIST.**

说明： 检测到处理器自检失败

严重性： 错误

用户响应： 完成以下步骤：

1. 如果刚更新了处理器或固件，请查看 IBM 支持站点以找到适用于该处理器错误的维护公告或固件更新。
2. （仅限经过培训的技术服务人员）如果存在多个处理器，请交换处理器以将受影响的处理器移至另一个处理器插座，然后重试。如果问题跟随受影响的处理器，或者这是单处理器系统，那么请更换此处理器。每次卸下处理器时均请检查处理器插座，如果发现受损或未对齐的引脚，请首先更换主板。
3. （仅限经过培训的技术服务人员）更换主板。

W.3048006 [W.3048006] UEFI has booted from the backup flash bank due to an Automatic Boot Recovery (ABR) event.

说明： 自动引导恢复，引导 UEFI 备份映像

严重性： 警告

用户响应： 完成以下步骤：

1. 查看 IBM 支持站点以查找适用于该错误的适当的维护公告或固件更新。
2. 刷新主 UEFI 映像。请参阅该产品服务信息的“UEFI 恢复”部分。
3. （仅限经过培训的技术服务人员）更换主板。

W.305000A [W.305000A] An invalid date and time have been detected.

说明： RTC 日期和时间不正确

严重性： 警告

用户响应： 完成以下步骤：

1. 查看 IMM/机箱事件日志。本事件应该刚好在 0068002 错误之前发生。维护该事件或其他任何与电池相关的错误。
2. 使用 F1 设置重置日期和时间。如果系统重置后问题再次出现，请更换 CMOS 电池。
3. 如果问题仍然存在，那么请查看 IBM 支持站点以找到适用于该错误的维护公告或固件更新。
4. （仅限经过培训的技术服务人员）更换主板。

W.3058009 [W.3058009] DRIVER HEALTH PROTOCOL: Missing Configuraiton. Requires Change Settings From F1.

说明： 驱动程序运行状况协议：缺失配置。需要使用 F1 来更改设置。

严重性： 警告

用户响应： 完成以下步骤：

1. 转至“System Settings > Settings > Driver Health Status List”，并查找一个报告 Configuration Required 状态的驱动程序/控制器。
2. 在 System Settings 中查找驱动程序菜单，然后适当地更改设置。
3. 保存设置并重新启动系统。

W.305800A [W.305800A] DRIVER HEALTH PROTOCOL: Reports ’Failed’ Status Controller.

说明： 驱动程序运行状况协议：报告“Failed”状态的控制器

严重性： 警告

用户响应： 完成以下步骤：

1. 重新引导系统。
2. 如果问题仍然存在，请切换到备份 UEFI 或刷新当前 UEFI 映像。
3. （仅限经过培训的技术服务人员）更换主板。

W.305800B [W.305800B] DRIVER HEALTH PROTOCOL: Reports 'Reboot' Required Controller.

说明： 驱动程序运行状况协议：报告需要“Reboot”的控制器

严重性： 警告

用户响应： 完成以下步骤：

1. 无需任何操作 - 系统在 POST 结束时将重新引导。
2. 如果问题仍然存在，请切换到备份 UEFI 或刷新当前 UEFI 映像。
3. （仅限经过培训的技术服务人员）更换主板。

W.305800C [W.305800C] DRIVER HEALTH PROTOCOL: Reports 'System Shutdown' Required Controller.

说明： 驱动程序运行状况协议：报告需要“System Shutdown”的控制器

严重性： 警告

用户响应： 完成以下步骤：

1. 重新引导系统。
2. 如果问题仍然存在，请切换到备份 UEFI 或刷新当前 UEFI 映像。
3. （仅限经过培训的技术服务人员）更换主板。

W.305800D [W.305800D] DRIVER HEALTH PROTOCOL: Disconnect Controller Failed. Requires 'Reboot'.

说明： 驱动程序运行状况协议：断开控制器连接失败。需要“Reboot”。

严重性： 警告

用户响应： 完成以下步骤：

1. 重新引导系统以重新连接控制器。
2. 如果问题仍然存在，请切换到备份 UEFI 或刷新当前 UEFI 映像。
3. （仅限经过培训的技术服务人员）更换主板。

W.305800E [W.305800E] DRIVER HEALTH PROTOCOL: Reports Invalid Health Status Driver.

说明： 驱动程序运行状况协议：报告无效运行状态的驱动程序

严重性： 警告

用户响应： 完成以下步骤：

1. 重新引导系统。
2. 如果问题仍然存在，请切换到备份 UEFI 或刷新当前 UEFI 映像。
3. （仅限经过培训的技术服务人员）更换主板。

W.3108002 [W.305800E] DRIVER HEALTH PROTOCOL: Reports Invalid Health Status Driver.

说明： GPT（GUID 分区表）损坏

严重性： 警告

用户响应： 完成以下步骤：

1. 转至“F1 Setup -> System Settings -> Recovery -> Disk GPT Recovery”，设置为“Automatic”；保存设置，然后重新启动系统。
2. 引导至 F1 Setup，系统将在 POST 期间自动尝试恢复 GPT，重新启动系统。
3. 如果问题仍存在，请重新格式化 LUN 或磁盘并重新安装操作系统。

W.3808000 [W.3808000] An IMM communication failure has occurred.

说明： IMM 通信故障

严重性： 警告

用户响应： 完成以下步骤：

1. 从 CMM 重置 IMM。
2. 使用 CMM 从节点卸下辅助电源。这样将重新引导整个节点。
3. 查看 IBM 支持站点以查找适用于该错误的适当的维护公告或固件更新。
4. 重刷 UEFI 固件。
5. （仅限经过培训的技术服务人员）更换主板。

W.3808002 [W.3808002] An error occurred while saving UEFI settings to the IMM.

说明： 更新 IMM 系统配置时出错

严重性： 警告

用户响应： 完成以下步骤：

1. 使用 F1 Setup、Verify Settings 和 Save Settings 来恢复设置。
2. 从 CMM 重置 IMM。
3. 使用 CMM 从节点卸下辅助电源。这样将重新引导整个节点。
4. 查看 IBM 支持站点以查找适用于该错误的适当的维护公告或固件更新。
5. 刷新 IMM 固件。
6. 卸下 CMOS 电池 30 秒，然后重新予以安装，以清空 CMOS 内容。
7. （仅限经过培训的技术服务人员）更换主板。

W.3808003 .[W.3808003] Unable to retrieve the system configuration from the IMM.

说明： 从 IMM 检索系统配置时出错

严重性： 警告

用户响应： 完成以下步骤：

1. 使用 F1 Setup、Verify Settings 和 Save Settings 来恢复设置。
2. 从 CMM 重置 IMM。
3. 使用 CMM 从节点卸下辅助电源。这样将重新引导整个节点。
4. 查看 IBM 支持站点以查找适用于该错误的适当的维护公告或固件更新。
5. 刷新 IMM 固件。
6. 卸下 CMOS 电池 30 秒，然后重新予以安装，以清空 CMOS 内容。
7. （仅限经过培训的技术服务人员）更换主板。

W.3818005 [W.3818005] The CRTM flash driver could not successfully flash the staging area. The update was aborted

说明： CRTM 更新异常终止

严重性： 警告

用户响应： 完成以下步骤：

1. 继续引导系统。如果系统无法重启，请手动重启系统。
2. 如果随后的引导没有报告该错误，那么不需要再执行其他恢复操作。
3. 如果事件仍然存在，请继续引导系统，并重刷 UEFI 映像。
4. （仅限经过培训的技术服务人员）更换主板。

W.3938002 [W.3938002] A boot configuration error has been detected.

说明： 引导配置错误

严重性： 警告

用户响应： 完成以下步骤：

1. 转至“F1 Setup -> Save Settings”
2. 重试 OOB 配置更新

W.50001 [W.50001] A DIMM has been disabled due to an error detected during POST.

说明： DIMM 已禁用

严重性： 参考

用户响应： 完成以下步骤：

1. 如果由于内存故障而禁用了 DIMM，请完成针对该事件的过程。
2. 如果日志中未记录任何内存故障，并且没有 DIMM 插槽错误指示灯点亮，请通过 Setup Utility 或 Advanced Settings Utility (ASU) 来重新启用该 DIMM。
3. 如果问题仍然存在，请从管理控制台关闭再打开节点的电源。
4. 将 IMM 重置为缺省设置。
5. 将 UEFI 重置为缺省设置。
6. 重刷 IMM 和 UEFI 固件。
7. （仅限经过培训的技术服务人员）更换主板。

W.58001 [W.58001] The PFA Threshold limit (correctable error logging limit) has been exceeded on DIMM number % at address %. MC5 Status contains % and MC5 Misc contains %.

说明： 已超出 DIMM PFA 阈值

严重性： 错误

用户响应： 完成以下步骤：

1. 如果最近安装、移动、维护或升级过节点，请验证 DIMM 是否正确安装，并查看以确认该内存通道上的任何 DIMM 插槽中都没有异物。如果发现上述任何情况，请纠正并用相同的 DIMM 重试。（注：事件日志可能包含最近的 00580A4 事件，指示已检测到可能与该问题有关的 DIMM 插入变更。）
2. 查看 IBM 支持站点以查找适用于该内存错误的适当的固件更新。发行说明将列出此更新所处理的已知问题。
3. 如果之前的步骤没有解决该问题，那么在下次维护时，请更换受影响的 DIMM（如光通路和/或故障日志条目所指示）。
4. 如果同一 DIMM 插槽中再次发生 PFA，那么请将同一内存通道上的其他 DIMM 交换到其他内存通道或处理器（一次交换一个 DIMM）。（查看此产品的服务信息/安装指南，以了解备用/备用方式的填充需求）。如果 PFA 跟随所移动的 DIMM 到其他内存通道上的任何 DIMM 插槽，都请更换所移动的 DIMM。
5. 查看 IBM 支持站点以查找适用于该内存错误的适当的维护公告。（链接至 IBM 支持维护公告）。
6. （仅限经过培训的技术服务人员）如果问题继续在同一 DIMM 插槽中重新出现，请检查该 DIMM 插槽中是否存在异物，如发现异物，请予以清除。如果该插槽受损，请更换主板。
7. （仅限经过培训的技术服务人员）卸下受影响的处理器，然后检查处理器插座的引脚以查看是否存在已损坏的引脚或未对齐的引脚。如果发现了损坏，或处理器是升级部件，请更换主板。
8. （仅限经过培训的技术服务人员）更换受影响的处理器。
9. （仅限经过培训的技术服务人员）更换主板。

W.58007 **[W.58007] Invalid memory configuration (Unsupported DIMM Population) detected. Please verify memory configuration is valid.**

说明： 不支持 DIMM 填充

严重性： 错误

用户响应： 完成以下步骤：

1. 可以执行不可纠正内存错误或故障内存测试。首先检查日志并解决该事件。被其他错误或操作禁用的 DIMM 可能会导致该事件。
2. 确保根据该产品的服务信息中的准则填充 DIMM 插槽。

W.580A1 **[W.580A1] Invalid memory configuration for Mirror Mode. Please correct memory configuration.**

说明： 镜像方式不支持的 DIMM 填充

严重性： 错误

用户响应： 完成以下步骤：

1. 如果 DIMM 插槽错误指示灯点亮，请解决此故障。
2. 确保根据该产品的服务器信息为镜像方式正确填充 DIMM 插槽。

W.580A2 **[W.580A2] Invalid memory configuration for Sparing Mode. Please correct memory configuration.**

说明： 热备方式不支持的 DIMM 填充

严重性： 错误

用户响应： 完成以下步骤：

1. 确保根据该产品的服务信息为备用方式正确填充 DIMM 插槽。

W.68002 **[W.68002] A CMOS battery error has been detected**

说明： CMOS 电池故障

严重性： 错误

用户响应： 完成以下步骤：

1. 如果最近安装、移动或维护系统，请确保正确安装电池。
2. 查看 IBM 支持站点以查找适用于该错误的适当的维护公告或固件更新。
3. 更换 CMOS 电池
4. （仅限经过培训的技术服务人员）更换主板。

附录 C. DSA 诊断测试结果

运行 DSA 诊断测试后，使用以下信息可解决任何发现的问题。

DSA Broadcom 网络测试结果

运行 Broadcom 网络测试时可能生成以下消息。

405-000-000 BRCM:TestControlRegisters Test Passed

说明： 测试已通过。

严重性： 事件

可维护： 否

可恢复： 否

自动通知支持： 否

405-001-000 BRCM:TestMIIRegisters Test Passed

说明： 测试已通过。

严重性： 事件

可维护： 否

可恢复： 否

自动通知支持： 否

405-002-000 BRCM:TestEEPROM Test Passed

说明： 测试已通过。

严重性： 事件

可维护： 否

可恢复： 否

自动通知支持： 否

405-003-000 BRCM:TestInternalMemory Test Passed

说明： 测试已通过。

严重性： 事件

可维护： 否

可恢复： 否

自动通知支持： 否

405-004-000 BRCM:TestInterrupt Test Passed

说明： 测试已通过。

严重性： 事件

可维护： 否

可恢复： 否

自动通知支持： 否

405-005-000 BRCM:TestLoopbackMAC Test Passed

说明： 测试已通过。

严重性： 事件

可维护： 否

可恢复： 否

自动通知支持： 否

405-006-000 BRCM:TestLoopbackPhysical Test Passed

说明： 测试已通过。

严重性： 事件

可维护： 否

可恢复： 否

自动通知支持： 否

405-007-000 BRCM:TestLEDs Test Passed

说明： 测试已通过。

严重性： 事件

可维护： 否

可恢复： 否

自动通知支持： 否

405-800-000 BRCM:TestControlRegisters Test Aborted

说明： 控制寄存器测试已取消。

严重性： 警告

可维护： 否

可恢复： 否

自动通知支持： 否

405-801-000 BRCM:TestMIIRegisters Test Aborted

说明： MII 寄存器测试已取消。

严重性： 警告

可维护： 否

可恢复： 否

自动通知支持： 否

405-802-000 BRCM:TestEEPROM Test Aborted

说明： EEPROM 测试已取消。

严重性： 警告

可维护： 否

可恢复： 否

自动通知支持： 否

405-803-000 BRCM:TestInternalMemory Test Aborted

说明： 内部内存测试已取消。

严重性： 警告

可维护： 否

可恢复： 否

自动通知支持： 否

405-804-000 BRCM:TestInterrupt Test Aborted

说明： 中断测试已取消。

严重性： 警告

可维护： 否

可恢复： 否

自动通知支持： 否

405-805-000 BRCM:TestLoopbackMAC Test Aborted

说明： MAC 层的回送测试已取消。

严重性： 警告

可维护： 否

可恢复： 否

自动通知支持： 否

405-806-000 BRCM:TestLoopbackPhysical Test Aborted

说明： 物理层的回送测试已取消。

严重性： 警告

可维护： 否

可恢复： 否

自动通知支持： 否

405-807-000 BRCM:TestLEDs Test Aborted

说明： 状态指示灯验证已取消。

严重性： 警告

可维护： 否

可恢复： 否

自动通知支持： 否

405-900-000 BRCM:TestControlRegisters Test Failed

说明： 测试内部 MAC 寄存器时检测到故障

严重性： 错误

可维护： 是

可恢复： 否

自动通知支持： 否

用户响应： 完成以下步骤：

1. 检查组件固件级别并根据需要升级。已安装的固件级别可在 DSA 诊断事件日志中该组件的 Firmware/VPD 部分中找到。
2. 重新运行测试。
3. 如果故障仍然存在，请参阅系统《安装和维护指南》中的“按症状进行故障诊断”，以了解可采取的下一个纠正行动。

405-901-000 BRCM:TestMIIRegisters Test Failed

说明： 测试内部 PHY 寄存器时检测到故障。

严重性： 错误

可维护： 是

可恢复： 否

自动通知支持： 否

用户响应： 完成以下步骤：

1. 检查组件固件级别并根据需要升级。已安装的固件级别可在 DSA 诊断事件日志中该组件的 Firmware/VPD 部分中找到。
2. 重新运行测试。
3. 如果故障仍然存在，请参阅系统《安装和维护指南》中的“按症状进行故障诊断”，以了解可采取的下一个纠正行动。

405-902-000 BRCM:TestEEPROM Test Failed

说明： 测试非易失性 RAM 时检测到故障。

严重性： 错误

可维护： 是

可恢复： 否

自动通知支持： 否

用户响应： 完成以下步骤：

1. 检查组件固件级别并根据需要升级。已安装的固件级别可在 DSA 诊断事件日志中该组件的 Firmware/VPD 部分中找到。
2. 重新运行测试。
3. 如果故障仍然存在，请参阅系统《安装和维护指南》中的“按症状进行故障诊断”，以了解可采取的下一个纠正行动。

405-903-000 BRCM:TestInternalMemory Test Failed

说明： 测试内部内存时检测到故障。

严重性： 错误

可维护： 是

可恢复： 否

自动通知支持： 否

用户响应： 完成以下步骤：

1. 检查组件固件级别并根据需要升级。已安装的固件级别可在 DSA 诊断事件日志中该组件的 Firmware/VPD 部分中找到。
2. 重新运行测试。
3. 如果故障仍然存在，请参阅系统《安装和维护指南》中的“按症状进行故障诊断”，以了解可采取的下一个纠正行动。

405-904-000 BRCM:TestInterrupt Test Failed

说明： 测试中断时检测到故障。

严重性： 错误

可维护： 是

可恢复： 否

自动通知支持： 否

用户响应： 完成以下步骤：

1. 检查组件固件级别并根据需要升级。已安装的固件级别可在 DSA 诊断事件日志中该组件的 Firmware/VPD 部分中找到。
2. 重新运行测试。
3. 如果故障仍然存在，请参阅系统《安装和维护指南》中的“按症状进行故障诊断”，以了解可采取的下一个纠正行动。

405-905-000 BRCM:TestLoopbackMAC Test Failed

说明： BRCM:TestLoopbackMAC 测试失败。

严重性： 错误

可维护： 是

可恢复： 否

自动通知支持： 否

用户响应： 完成以下步骤：

1. 检查组件固件级别并根据需要升级。已安装的固件级别可在 DSA 诊断事件日志中该组件的 Firmware/VPD 部分中找到。
2. 重新运行测试。
3. 如果故障仍然存在，请参阅系统《安装和维护指南》中的“按症状进行故障诊断”，以了解可采取的下一个纠正行动。

405-906-000 BRCM:TestLoopbackPhysical Test Failed

说明： 在物理层的回送测试期间检测到故障。

严重性： 错误

可维护： 是

可恢复： 否

自动通知支持： 否

用户响应： 完成以下步骤：

1. 检查组件固件级别并根据需要升级。已安装的固件级别可在 DSA 诊断事件日志中该组件的 Firmware/VPD 部分中找到。
2. 重新运行测试。
3. 如果故障仍然存在，请参阅系统《安装和维护指南》中的“按症状进行故障诊断”，以了解可采取的下一个纠正行动。

405-907-000 BRCM:TestLEDs Test Failed

说明： 验证状态指示灯的运行状况时检测到故障。

严重性： 错误

可维护： 是

可恢复： 否

自动通知支持： 否

用户响应： 完成以下步骤：

1. 检查组件固件级别并根据需要升级。已安装的固件级别可在 DSA 诊断事件日志中该组件的 Firmware/VPD 部分中找到。
2. 重新运行测试。
3. 如果故障仍然存在，请参阅系统《安装和维护指南》中的“按症状进行故障诊断”，以了解可采取的下一个纠正行动。

DSA Brocade 测试结果

运行 Brocade 测试时可能生成以下消息。

218-000-000 Brocade:MemoryTest Passed

说明： 测试已通过。

严重性： 事件

可维护： 否

可恢复： 否

自动通知支持： 否

218-001-000 Brocade:ExternalLoopbackTest Passed

说明： 测试已通过。

严重性： 事件

可维护： 否

可恢复： 否

自动通知支持： 否

218-002-000 Brocade:SerdesLoopbackTest Passed

说明： 测试已通过。

严重性： 事件

可维护： 否

可恢复： 否

自动通知支持： 否

218-003-000 Brocade:PCILoopbackTest Passed

说明： 测试已通过。

严重性： 事件

可维护： 否

可恢复： 否

自动通知支持： 否

218-004-000 Brocade:ExternalEthLoopbackTest Passed

说明： 测试已通过。

严重性： 事件

可维护： 否

可恢复： 否

自动通知支持： 否

218-005-000 Brocade:SerdesEthLoopbackTest Passed

说明： 测试已通过。

严重性： 事件

可维护： 否

可恢复： 否

自动通知支持： 否

218-006-000 Brocade:InternalLoopbackTest Passed

说明： 测试已通过。

严重性： 事件

可维护： 否

可恢复： 否

自动通知支持： 否

218-800-000 Brocade:MemoryTest Aborted

说明： 测试已取消。

严重性： 警告

可维护： 否

可恢复： 否

自动通知支持： 否

218-801-000 Brocade:ExternalLoopbackTest Aborted

说明： 测试已取消。

严重性： 警告

可维护： 否

可恢复： 否

自动通知支持： 否

218-802-000 Brocade:SerdesLoopbackTest Aborted

说明： 测试已取消。

严重性： 警告

可维护： 否

可恢复： 否

自动通知支持： 否

218-803-000 Brocade:PCILoopbackTest Aborted

说明： 测试已取消。

严重性： 警告

可维护： 否

可恢复： 否

自动通知支持： 否

218-804-000 Brocade:ExternalEthLoopbackTest Aborted

说明： 测试已取消。

严重性： 警告

可维护： 否

可恢复： 否

自动通知支持： 否

218-805-000 Brocade:SerdesEthLoopbackTest Aborted

说明： 测试已取消。

严重性： 警告

可维护： 否

可恢复： 否

自动通知支持： 否

218-806-000 Brocade:InternalLoopbackTest Aborted

说明： 测试已取消。

严重性： 警告

可维护： 否

可恢复： 否

自动通知支持： 否

218-900-000 Brocade:MemoryTest Failed

说明： 测试适配器内存时检测到故障。

严重性： 错误

可维护： 是

可恢复： 否

自动通知支持： 否

用户响应： 完成以下步骤：

1. 重新运行测试。
2. 验证固件是否处于适当级别。
3. 重新运行测试。
4. 如果问题仍然存在，请与 IBM 技术支持代表联系。

218-901-000 Brocade:ExternalLoopbackTest Failed

说明： 在回送测试期间检测到故障。

严重性： 错误

可维护： 是

可恢复： 否

自动通知支持： 否

用户响应： 完成以下步骤：

1. 检查电缆连接。
2. 重新运行测试。
3. 验证固件是否处于适当级别。
4. 重新运行测试。
5. 如果问题仍然存在，请与 IBM 技术支持代表联系。

218-902-000 Brocade:SerdesLoopbackTest Failed

说明： 在回送测试期间检测到故障。

严重性： 错误

可维护： 是

可恢复： 否

自动通知支持： 否

用户响应： 完成以下步骤：

1. 重新运行测试。
2. 验证固件是否处于适当级别。
3. 重新运行测试。
4. 如果问题仍然存在，请与 IBM 技术支持代表联系。

218-903-000 Brocade:PCILoopbackTest Failed

说明： 在回送测试期间检测到故障。

严重性： 错误

可维护： 是

可恢复： 否

自动通知支持： 否

用户响应： 完成以下步骤：

1. 重新运行测试。
2. 验证固件是否处于适当级别。
3. 重新运行测试。
4. 如果问题仍然存在，请与 IBM 技术支持代表联系。

218-904-000 Brocade:ExternalEthLoopbackTest Failed

说明： 在回送测试期间检测到故障。

严重性： 错误

可维护： 是

可恢复： 否

自动通知支持： 否

用户响应： 完成以下步骤：

1. 检查或更换 SFP/电缆。
2. 重新运行测试。
3. 验证固件是否处于适当级别。
4. 重新运行测试。
5. 如果问题仍然存在，请与 IBM 技术支持代表联系。

218-905-000 Brocade:SerdesEthLoopbackTest Failed

说明： 在回送测试期间检测到故障。

严重性： 错误

可维护： 是

可恢复： 否

自动通知支持： 否

用户响应： 完成以下步骤：

1. 重新运行测试。
2. 验证固件是否处于适当级别。
3. 重新运行测试。
4. 如果问题仍然存在，请与 IBM 技术支持代表联系。

218-906-000 Brocade:InternalLoopbackTest Failed

说明： 在回送测试期间检测到故障。

严重性： 错误

可维护： 是

可恢复： 否

自动通知支持： 否

用户响应： 完成以下步骤：

1. 重新运行测试。
2. 验证固件是否处于适当级别。
3. 重新运行测试。
4. 如果问题仍然存在，请与 IBM 技术支持代表联系。

DSA 检查点面板测试结果

运行检查点面板测试时可能生成以下消息。

180-000-000 Check-point Panel Test Passed

说明： 检查点面板测试已通过。

严重性： 事件

可维护： 否

可恢复： 否

自动通知支持： 否

180-801-000 Check-point Panel Test Aborted

说明： 检查点面板测试已异常终止。BMC 无法验证操作员信息面板电缆是否已连接。

严重性： 警告

可维护： 是

可恢复： 否

自动通知支持： 否

用户响应： 完成以下步骤：

1. 检查并在两端重新安装操作员信息面板电缆。
2. 验证 BMC 控制器是否正常工作。
3. 重新运行测试。
4. 如果故障仍然存在，请参阅系统《安装和维护指南》中的“按症状进行故障诊断”，以了解可采取的下一个纠正行动。

180-901-000 Check-point Panel Test Failed

说明： 检查点面板测试失败。操作员报告显示不正确。

严重性： 错误

可维护： 是

可恢复： 否

自动通知支持： 否

用户响应： 完成以下步骤：

1. 检查操作员信息面板电缆两端是否有松动或断开连接情况，或者电缆是否损坏。
2. 如果存在损坏，请更换信息面板电缆。
3. 重新运行测试。
4. 更换操作员信息面板组合件。
5. 重新运行测试。
6. 如果故障仍然存在，请参阅系统《安装和维护指南》中的“按症状进行故障诊断”，以了解可采取的下一个纠正行动。

DSA CPU 压力测试结果

运行 CPU 压力测试时可能生成以下消息。

089-000-000 CPU Stress Test Passed

说明： CPU 压力测试已通过。

严重性： 事件

可维护： 否

可恢复： 否

自动通知支持： 否

089-801-000 CPU Stress Test Aborted

说明： CPU 压力测试已异常终止。内部程序错误。

严重性： 警告

可维护： 是

可恢复： 否

自动通知支持： 否

用户响应： 完成以下步骤：

1. 关闭并重新启动系统。
2. 确保 DSA 诊断代码为最新级别。
3. 重新运行测试。
4. 检查系统固件级别并根据需要升级。已安装的固件级别可在 DSA 诊断事件日志中该组件的 Firmware/VPD 部分中找到。该组件的最新级别固件可在 IBM Support Web 站点上此系统类型的参考资料中找到。
5. 重新运行测试。
6. 如果系统已停止响应，请关闭并重新启动系统，然后请重新运行测试。
7. 如果故障仍然存在，请参阅系统《安装和维护指南》中的“按症状进行故障诊断”，以了解可采取的下一个纠正行动。

089-802-000 CPU Stress Test Aborted

说明： CPU 压力测试已异常终止。系统资源不可用错误。

严重性： 警告

可维护： 是

可恢复： 否

自动通知支持： 否

用户响应： 完成以下步骤：

1. 关闭并重新启动系统。
2. 确保 DSA 诊断代码为最新级别。
3. 重新运行测试。
4. 检查系统固件级别并根据需要升级。已安装的固件级别可在 DSA 诊断事件日志中该组件的 Firmware/VPD 部分中找到。
5. 重新运行测试。
6. 如果系统已停止响应，请关闭并重新启动系统，然后请重新运行测试。
7. 如果故障仍然存在，请参阅系统《安装和维护指南》中的“按症状进行故障诊断”，以了解可采取的下一个纠正行动。

089-803-000 CPU Stress Test Aborted

说明： CPU 压力测试已异常终止。内存大小不足，无法运行该测试。至少需要 1GB。

严重性： 警告

可维护： 是

可恢复： 否

自动通知支持： 否

089-804-000 CPU Stress Test Aborted

说明： CPU 压力测试已异常终止。用户已按下 Ctrl-C。

严重性： 警告

可维护： 是

可恢复： 否

自动通知支持： 否

089-901-000 CPU Stress Test Failed

说明： CPU 压力测试失败。

严重性： 错误

可维护： 是

可恢复： 否

自动通知支持： 否

用户响应： 完成以下步骤：

1. 如果系统已停止响应，请关闭并重新启动系统，然后请重新运行测试。
2. 确保 DSA 诊断代码为最新级别。
3. 重新运行测试。
4. 检查系统固件级别并根据需要升级。已安装的固件级别可在 DSA 诊断事件日志中该组件的 Firmware/VPD 部分中找到。
5. 重新运行测试。
6. 如果系统已停止响应，请关闭并重新启动系统，然后请重新运行测试。
7. 如果故障仍然存在，请参阅系统《安装和维护指南》中的“按症状进行故障诊断”，以了解可采取的下一个纠正行动。

DSA Emulex 适配器测试结果

运行 Emulex 适配器测试时可能生成以下消息。

516-000-000 ELXUCNA: NIC MAC LoopBackTest Passed

说明： 测试已通过。

严重性： 事件

可维护： 否

可恢复： 否

自动通知支持： 否

516-001-000 ELXUCNA: NIC PHY LoopBackTest Passed

说明： 测试已通过。

严重性： 事件

可维护： 否

可恢复： 否

自动通知支持： 否

516-002-000 ELXUCNA: ELXUCNA: NIC LED(Beacon)Test Passed

说明： 测试已通过。

严重性： 事件

可维护： 否

可恢复： 否

自动通知支持： 否

516-800-000 ELXUCNA: NIC MAC LoopBackTest Aborted

说明： MAC 层的回送测试已取消。

严重性： 警告

可维护： 否

可恢复： 否

自动通知支持： 否

516-801-000 ELXUCNA: NIC PHY LoopBackTest Aborted

说明： 物理层的回送测试已取消。

严重性： 警告

可维护： 否

可恢复： 否

自动通知支持： 否

516-802-000 ELXUCNA: ELXUCNA: NIC LED(Beacon)Test Aborted

说明： 状态指示灯验证已取消。

严重性： 警告

可维护： 否

可恢复： 否

自动通知支持： 否

516-900-000 ELXUCNA: NIC MAC LoopBackTest Failed

说明： 在 MAC 层的回送测试期间检测到故障。

严重性： 错误

可维护： 是

可恢复： 否

自动通知支持： 否

用户响应： 完成以下步骤：

1. 检查组件固件级别并根据需要升级。已安装的固件级别可在 DSA 诊断事件日志中该组件的 Firmware/VPD 部分中找到。
2. 重新运行测试。
3. 如果故障仍然存在，请参阅系统《安装和维护指南》中的“按症状进行故障诊断”，以了解可采取的下一个纠正行动。

516-901-000 ELXUCNA: NIC PHY LoopBackTest Failed

说明： 在物理层的回送测试期间检测到故障。

严重性： 错误

可维护： 是

可恢复： 否

自动通知支持： 否

用户响应： 完成以下步骤：

1. 检查组件固件级别并根据需要升级。已安装的固件级别可在 DSA 诊断事件日志中该组件的 Firmware/VPD 部分中找到。
2. 重新运行测试。
3. 如果故障仍然存在，请参阅系统《安装和维护指南》中的“按症状进行故障诊断”，以了解可采取的下一个纠正行动。

516-902-000 ELXUCNA: ELXUCNA: NIC LED(Beacon)Test Failed

说明： 验证状态指示灯的运行状况时检测到故障。

严重性： 错误

可维护： 是

可恢复： 否

自动通知支持： 否

用户响应： 完成以下步骤：

1. 检查组件固件级别并根据需要升级。已安装的固件级别可在 DSA 诊断事件日志中该组件的 Firmware/VPD 部分中找到。
2. 重新运行测试。
3. 如果故障仍然存在，请参阅系统《安装和维护指南》中的“按症状进行故障诊断”，以了解可采取的下一个纠正行动。

DSA EXA 端口 ping 测试结果

运行 EXA 端口 ping 测试时可能生成以下消息。

401-000-000 EXA Port Ping Test Passed

说明： EXA 端口 Ping 测试已通过。

严重性： 事件

可维护： 否

可恢复： 否

自动通知支持： 否

401-801-000 EXA Port Ping Test Aborted

说明： EXA 端口 Ping 测试异常终止。无法获取设备基地址。

严重性： 警告

可维护： 是

可恢复： 否

自动通知支持： 否

用户响应： 完成以下步骤：

1. 拔下电源线、等待 45 秒、重新连接电源线，然后重新运行测试。
2. 确保可伸缩性电缆连接符合规范。
3. 确保 DSA 和 BIOS/uEFI 处于最新级别。
4. 如果问题仍然存在，请联系您的技术服务代表。

401-802-000 EXA Port Ping Test Aborted

说明： EXA 端口 Ping 测试异常终止。端口连接可能不正确。

严重性： 警告

可维护： 是

可恢复： 否

自动通知支持： 否

用户响应： 完成以下步骤：

1. 拔下电源线、等待 45 秒、重新连接电源线，然后重新运行测试。
2. 确保可伸缩性电缆连接符合规范。
3. 确保 DSA 和 BIOS/uEFI 处于最新级别。
4. 如果问题仍然存在，请联系您的技术服务代表。

401-901-001 EXA Port Ping Test Failed

说明： EXA 端口 Ping 测试失败。

严重性： 错误

可维护： 是

可恢复： 否

自动通知支持： 否

用户响应： 完成以下步骤：

1. 拔下电源线、等待 45 秒、重新连接电源线，然后重新运行测试。
2. 确保可伸缩性电缆连接符合规范。
3. 检查可伸缩性电缆连接是否松动。
4. 更换指定端口的可伸缩性电缆。
5. 如果问题仍然存在，请联系您的技术服务代表。

DSA 硬盘驱动器测试结果

运行硬盘驱动器测试时可能生成以下消息。

217-000-000 HDD Test Passed

说明： HDD 压力测试已通过。

严重性： 事件

可维护： 否

可恢复： 否

自动通知支持： 否

217-800-000 HDD Test Aborted

说明： HDD 测试已异常终止。测试已取消。

严重性： 警告

可维护： 是

可恢复： 否

自动通知支持： 否

用户响应： 完成以下步骤：

1. 检查电缆连接。
2. 重新运行测试。
3. 验证硬盘驱动器是否支持自检和自检记录。
4. 如果问题仍然存在，请联系您的技术支持代表。

217-900-000 HDD Test Failed

说明： HDD 测试失败。硬盘驱动器自检检测到故障。

严重性： 错误

可维护： 是

可恢复： 否

自动通知支持： 否

用户响应： 完成以下步骤：

1. 检查电缆连接。
2. 重新运行测试。
3. 验证固件是否处于最新级别。
4. 重新运行测试。
5. 如果问题仍然存在，请联系您的技术支持代表。

DSA Intel 网络测试结果

运行 Intel 网络测试时可能生成以下消息。

406-000-000 IANet:Registers Test Passed

说明： 测试已通过。

严重性： 事件

可维护： 否

可恢复： 否

自动通知支持： 否

406-001-000 IANet:EEPROM Test Passed

说明： 测试已通过。

严重性： 事件

可维护： 否

可恢复： 否

自动通知支持： 否

406-002-000 IANet:FIFO Test Passed

说明： 测试已通过。

严重性： 事件

可维护： 否

可恢复： 否

自动通知支持： 否

406-003-000 IANet:Interrupts Test Passed

说明： 测试已通过。

严重性： 事件

可维护： 否

可恢复： 否

自动通知支持： 否

406-004-000 IANet:Loopback Test Passed

说明： 测试已通过。

严重性： 事件

可维护： 否

可恢复： 否

自动通知支持： 否

406-800-000 IANet:Registers Test Aborted

说明： 寄存器测试已取消。

严重性： 警告

可维护： 否

可恢复： 否

自动通知支持： 否

406-801-000 IANet:EEPROM Test Aborted

说明： EEPROM 测试已取消。

严重性： 警告

可维护： 否

可恢复： 否

自动通知支持： 否

406-802-000 IANet:FIFO Test Aborted

说明： FIFO 测试已取消。

严重性： 警告

可维护： 否

可恢复： 否

自动通知支持： 否

406-803-000 IANet:Interrupts Test Aborted

说明： 中断测试已取消。

严重性： 警告

可维护： 否

可恢复： 否

自动通知支持： 否

406-804-000 IANet:Loopback Test Aborted

说明： 回送测试已取消。

严重性： 警告

可维护： 否

可恢复： 否

自动通知支持： 否

406-900-000 IANet:Registers Test Failed

说明： 在寄存器测试期间检测到故障。

严重性： 错误

可维护： 是

可恢复： 否

自动通知支持： 否

用户响应： 完成以下步骤：

1. 检查组件固件级别并根据需要升级。已安装的固件级别可在 DSA 诊断事件日志中该组件的 Firmware/VPD 部分中找到。
2. 重新运行测试。
3. 如果故障仍然存在，请参阅系统《安装和维护指南》中的“按症状进行故障诊断”，以了解可采取的下一个纠正行动。

406-901-000 IANet:EEPROM Test Failed

说明： 在 EEPROM 测试期间检测到故障。

严重性： 错误

可维护： 是

可恢复： 否

自动通知支持： 否

用户响应： 完成以下步骤：

1. 检查组件固件级别并根据需要升级。已安装的固件级别可在 DSA 诊断事件日志中该组件的 Firmware/VPD 部分中找到。
2. 重新运行测试。
3. 如果故障仍然存在，请参阅系统《安装和维护指南》中的“按症状进行故障诊断”，以了解可采取的下一个纠正行动。

406-902-000 IANet:FIFO Test Failed

说明： 在 FIFO 测试期间检测到故障。

严重性： 错误

可维护： 是

可恢复： 否

自动通知支持： 否

用户响应： 完成以下步骤：

1. 检查组件固件级别并根据需要升级。已安装的固件级别可在 DSA 诊断事件日志中该组件的 Firmware/VPD 部分中找到。
2. 重新运行测试。
3. 如果故障仍然存在，请参阅系统《安装和维护指南》中的“按症状进行故障诊断”，以了解可采取的下一个纠正行动。

406-903-000 IANet:Interrupts Test Failed

说明： 在中断测试期间检测到故障。

严重性： 错误

可维护： 是

可恢复： 否

自动通知支持： 否

用户响应： 完成以下步骤：

1. 检查组件固件级别并根据需要升级。已安装的固件级别可在 DSA 诊断事件日志中该组件的 Firmware/VPD 部分中找到。
2. 重新运行测试。
3. 检查 DSA 诊断日志的 PCI Hardware 部分中的中断分配情况。如果以太网设备共享中断，请使用 F1 Setup 修改中断分配情况以向该设备分配一个唯一中断（如果可能）。
4. 重新运行测试。
5. 如果故障仍然存在，请参阅系统《安装和维护指南》中的“按症状进行故障诊断”，以了解可采取的下一个纠正行动。

406-904-000 IANet:Loopback Test Failed

说明： 在回送测试期间检测到故障。

严重性： 错误

可维护： 是

可恢复： 否

自动通知支持： 否

用户响应： 完成以下步骤：

1. 检查以太网电缆是否损坏，并确保电缆类型和连接正确。
2. 检查组件固件级别并根据需要升级。已安装的固件级别可在 DSA 诊断事件日志中该组件的 Firmware/VPD 部分中找到。
3. 重新运行测试。
4. 如果故障仍然存在，请参阅系统《安装和维护指南》中的“按症状进行故障诊断”，以了解可采取的下一个纠正行动。

DSA LSI 硬盘驱动器测试结果

运行 LSI 硬盘驱动器测试时可能生成以下消息。

407-000-000 LSIESG:DiskDefaultDiagnostic Test Passed

说明： 测试已通过。

严重性： 事件

可维护： 否

可恢复： 否

自动通知支持： 否

407-800-000 LSIESG:DiskDefaultDiagnostic Test Aborted

说明： 测试已取消。

严重性： 警告

可维护： 否

可恢复： 否

自动通知支持： 否

407-900-000 LSIESG:DiskDefaultDiagnostic Test Failed

说明： 硬盘驱动器自检检测到故障。

严重性： 错误

可维护： 是

可恢复： 否

自动通知支持： 否

用户响应： 完成以下步骤：

1. 检查电缆连接。
2. 重新运行测试。
3. 验证固件是否处于最新级别。
4. 重新运行测试。
5. 如果问题仍然存在，请与 IBM 技术支持代表联系。

DSA Mellanox 适配器测试结果

运行 Mellanox 适配器测试时可能生成以下消息。

408-000-000 MLNX:MLNX_DiagnosticTestEthernetPort Test Passed

说明： 端口测试已通过。

严重性： 事件

可维护： 否

可恢复： 否

自动通知支持： 否

408-001-000 MLNX:MLNX_DiagnosticTestIBPort Test Passed

说明： 端口测试已通过。

严重性： 事件

可维护： 否

可恢复： 否

自动通知支持： 否

408-800-000 MLNX:MLNX_DiagnosticTestEthernetPort Test Aborted

说明： 端口测试已取消。

严重性： 警告

可维护： 否

可恢复： 否

自动通知支持： 否

408-801-000 MLNX:MLNX_DiagnosticTestIBPort Test Aborted

说明： 端口测试已取消。

严重性： 警告

可维护： 否

可恢复： 否

自动通知支持： 否

408-900-000 MLNX:MLNX_DiagnosticTestEthernetPort Test Failed

说明： 端口测试失败。

严重性： 错误

可维护： 是

可恢复： 否

自动通知支持： 否

用户响应： 完成以下步骤：

1. 确保要测试的端口的物理链路处于活动状态。
2. 如果已满足这些条件，但是测试仍失败，那么端口的适配器可能存在故障。
3. 请尝试更换适配器，然后重复该测试。

408-901-000 MLNX:MLNX_DiagnosticTestIBPort Test Failed

说明： 端口测试失败。

严重性： 错误

可维护： 是

可恢复： 否

自动通知支持： 否

用户响应： 完成以下步骤：

1. 确保要测试的端口的物理链路处于活动状态，并在连接该端口的光纤网上运行的子网管理器的控制下。
2. 如果已满足这些条件，但是测试仍失败，那么端口的适配器可能存在故障。
3. 请尝试更换适配器，然后重复该测试。

DSA 内存隔离测试结果

运行内存隔离测试时可能生成以下消息。

201-000-000 Standalone Memory Test Passed

说明： 快速/全内存测试所有 CPU 已通过。

严重性： 事件

可维护： 否

可恢复： 否

自动通知支持： 否

201-000-001 Standalone Memory Test Passed

说明： 快速/全内存测试 CPU 1 已通过。

严重性： 事件

可维护： 否

可恢复： 否

自动通知支持： 否

201-000-002 Standalone Memory Test Passed

说明： 快速/全内存测试 CPU 2 已通过。

严重性： 事件

可维护： 否

可恢复： 否

自动通知支持： 否

201-000-003 Standalone Memory Test Passed

说明： 快速/全内存测试 CPU 3 已通过。

严重性： 事件

可维护： 否

可恢复： 否

自动通知支持： 否

201-000-004 Standalone Memory Test Passed

说明： 快速/全内存测试 CPU 4 已通过。

严重性： 事件

可维护： 否

可恢复： 否

自动通知支持： 否

201-811-000 Standalone Memory Test Aborted

说明： 无法找到 SMBIOS 键“_SM_”。

严重性： 警告

可维护： 否

可恢复： 否

自动通知支持： 否

用户响应： 完成以下步骤：

1. 一次执行一个提及的操作，然后在每个操作之后尝试测试。
2. 如果问题仍然存在，请联系您的技术服务代表。
3. 关闭系统，并将它与电源断开连接。等待 45 秒。重新安装 DIMM。重新连接电源。
4. 确保 DSA 和 BIOS/uEFI 均处于最新级别。

201-811-001 Standalone Memory Test Aborted

说明： 无法找到 SMBIOS 键“_SM_”。

严重性： 警告

可维护： 否

可恢复： 否

自动通知支持： 否

用户响应： 完成以下步骤：

1. 一次执行一个提及的操作，然后在每个操作之后尝试测试。
2. 如果问题仍然存在，请联系您的技术服务代表。
3. 关闭系统，并将它与电源断开连接。等待 45 秒。重新安装 DIMM。重新连接电源。
4. 确保 DSA 和 BIOS/uEFI 均处于最新级别。

201-811-002 Standalone Memory Test Aborted

说明： 无法找到 SMBIOS 键“_SM_”。

严重性： 警告

可维护： 否

可恢复： 否

自动通知支持： 否

用户响应： 完成以下步骤：

1. 一次执行一个提及的操作，然后在每个操作之后尝试测试。
2. 如果问题仍然存在，请联系您的技术服务代表。
3. 关闭系统，并将它与电源断开连接。等待 45 秒。重新安装 DIMM。重新连接电源。
4. 确保 DSA 和 BIOS/uEFI 均处于最新级别。

201-811-003 Standalone Memory Test Aborted

说明： 无法找到 SMBIOS 键“_SM_”。

严重性： 警告

可维护： 否

可恢复： 否

自动通知支持： 否

用户响应： 完成以下步骤：

1. 一次执行一个提及的操作，然后在每个操作之后尝试测试。
2. 如果问题仍然存在，请联系您的技术服务代表。
3. 关闭系统，并将它与电源断开连接。等待 45 秒。重新安装 DIMM。重新连接电源。
4. 确保 DSA 和 BIOS/uEFI 均处于最新级别。

201-812-000 Standalone Memory Test Aborted

说明： 该系统不支持内存测试。

严重性： 警告

可维护： 否

可恢复： 否

自动通知支持： 否

用户响应： 完成以下步骤：

1. 一次执行一个提及的操作，然后在每个操作之后尝试测试。
2. 如果问题仍然存在，请联系您的技术服务代表。
3. 关闭系统，并将它与电源断开连接。等待 45 秒。重新安装 DIMM。重新连接电源。
4. 确保 DSA 和 BIOS/uEFI 均处于最新级别。

201-812-001 Standalone Memory Test Aborted

说明： 该系统不支持内存测试。

严重性： 警告

可维护： 否

可恢复： 否

自动通知支持： 否

用户响应： 完成以下步骤：

1. 一次执行一个提及的操作，然后在每个操作之后尝试测试。
2. 如果问题仍然存在，请联系您的技术服务代表。
3. 关闭系统，并将它与电源断开连接。等待 45 秒。重新安装 DIMM。重新连接电源。
4. 确保 DSA 和 BIOS/uEFI 均处于最新级别。

201-812-002 Standalone Memory Test Aborted

说明： 该系统不支持内存测试。

严重性： 警告

可维护： 否

可恢复： 否

自动通知支持： 否

用户响应： 完成以下步骤：

1. 一次执行一个提及的操作，然后在每个操作之后尝试测试。
2. 如果问题仍然存在，请联系您的技术服务代表。
3. 关闭系统，并将它与电源断开连接。等待 45 秒。重新安装 DIMM。重新连接电源。
4. 确保 DSA 和 BIOS/uEFI 均处于最新级别。

201-812-003 Standalone Memory Test Aborted

说明： 该系统不支持内存测试。

严重性： 警告

可维护： 否

可恢复： 否

自动通知支持： 否

用户响应： 完成以下步骤：

1. 一次执行一个提及的操作，然后在每个操作之后尝试测试。
2. 如果问题仍然存在，请联系您的技术服务代表。
3. 关闭系统，并将它与电源断开连接。等待 45 秒。重新安装 DIMM。重新连接电源。
4. 确保 DSA 和 BIOS/uEFI 均处于最新级别。

201-813-000 Standalone Memory Test Aborted

说明： 芯片组错误：无法关闭 CPU 中报告的 ECC 错误。

严重性： 警告

可维护： 否

可恢复： 否

自动通知支持： 否

用户响应： 完成以下步骤：

1. 一次执行一个提及的操作，然后在每个操作之后尝试测试。
2. 如果问题仍然存在，请联系您的技术服务代表。
3. 关闭系统，并将它与电源断开连接。等待 45 秒。重新安装 DIMM。重新连接电源。
4. 确保 DSA 和 BIOS/uEFI 均处于最新级别。

201-813-001 Standalone Memory Test Aborted

说明： 芯片组错误：无法关闭 CPU 中报告的 ECC 错误。

严重性： 警告

可维护： 否

可恢复： 否

自动通知支持： 否

用户响应： 完成以下步骤：

1. 一次执行一个提及的操作，然后在每个操作之后尝试测试。
2. 如果问题仍然存在，请联系您的技术服务代表。
3. 关闭系统，并将它与电源断开连接。等待 45 秒。重新安装 DIMM。重新连接电源。
4. 确保 DSA 和 BIOS/uEFI 均处于最新级别。

201-813-002 Standalone Memory Test Aborted

说明： 芯片组错误：无法关闭 CPU 中报告的 ECC 错误。

严重性： 警告

可维护： 否

可恢复： 否

自动通知支持： 否

用户响应： 完成以下步骤：

1. 一次执行一个提及的操作，然后在每个操作之后尝试测试。
2. 如果问题仍然存在，请联系您的技术服务代表。
3. 关闭系统，并将它与电源断开连接。等待 45 秒。重新安装 DIMM。重新连接电源。
4. 确保 DSA 和 BIOS/uEFI 均处于最新级别。

201-813-003 Standalone Memory Test Aborted

说明： 芯片组错误：无法关闭 CPU 中报告的 ECC 错误。

严重性： 警告

可维护： 否

可恢复： 否

自动通知支持： 否

用户响应： 完成以下步骤：

1. 一次执行一个提及的操作，然后在每个操作之后尝试测试。
2. 如果问题仍然存在，请联系您的技术服务代表。
3. 关闭系统，并将它与电源断开连接。等待 45 秒。重新安装 DIMM。重新连接电源。
4. 确保 DSA 和 BIOS/uEFI 均处于最新级别。

201-814-000 Standalone Memory Test Aborted

说明： 芯片组错误：无法禁用 CPU 的 Scubbing 功能部件。

严重性： 警告

可维护： 否

可恢复： 否

自动通知支持： 否

用户响应： 完成以下步骤：

1. 一次执行一个提及的操作，然后在每个操作之后尝试测试。
2. 如果问题仍然存在，请联系您的技术服务代表。
3. 关闭系统，并将它与电源断开连接。等待 45 秒。重新安装 DIMM。重新连接电源。
4. 确保 DSA 和 BIOS/uEFI 均处于最新级别。

201-814-001 Standalone Memory Test Aborted

说明： 芯片组错误：无法禁用 CPU 的 Scubbing 功能部件。

严重性： 警告

可维护： 否

可恢复： 否

自动通知支持： 否

用户响应： 完成以下步骤：

1. 一次执行一个提及的操作，然后在每个操作之后尝试测试。
2. 如果问题仍然存在，请联系您的技术服务代表。
3. 关闭系统，并将它与电源断开连接。等待 45 秒。重新安装 DIMM。重新连接电源。
4. 确保 DSA 和 BIOS/uEFI 均处于最新级别。

201-814-002 Standalone Memory Test Aborted

说明： 芯片组错误：无法禁用 CPU 的 Scubbing 功能部件。

严重性： 警告

可维护： 否

可恢复： 否

自动通知支持： 否

用户响应： 完成以下步骤：

1. 一次执行一个提及的操作，然后在每个操作之后尝试测试。
2. 如果问题仍然存在，请联系您的技术服务代表。
3. 关闭系统，并将它与电源断开连接。等待 45 秒。重新安装 DIMM。重新连接电源。
4. 确保 DSA 和 BIOS/uEFI 均处于最新级别。

201-814-003 Standalone Memory Test Aborted

说明： 芯片组错误：无法禁用 CPU 的 Scubbing 功能部件。

严重性： 警告

可维护： 否

可恢复： 否

自动通知支持： 否

用户响应： 完成以下步骤：

1. 一次执行一个提及的操作，然后在每个操作之后尝试测试。
2. 如果问题仍然存在，请联系您的技术服务代表。
3. 关闭系统，并将它与电源断开连接。等待 45 秒。重新安装 DIMM。重新连接电源。
4. 确保 DSA 和 BIOS/uEFI 均处于最新级别。

201-815-000 Standalone Memory Test Aborted

说明： “快速内存”菜单选项选择的程序错误。

严重性： 警告

可维护： 否

可恢复： 否

自动通知支持： 否

用户响应： 完成以下步骤：

1. 一次执行一个提及的操作，然后在每个操作之后尝试测试。
2. 如果问题仍然存在，请联系您的技术服务代表。
3. 关闭系统，并将它与电源断开连接。等待 45 秒。重新安装 DIMM。重新连接电源。
4. 确保 DSA 和 BIOS/uEFI 均处于最新级别。

201-815-001 Standalone Memory Test Aborted

说明： “快速内存”菜单选项选择的程序错误。

严重性： 警告

可维护： 否

可恢复： 否

自动通知支持： 否

用户响应： 完成以下步骤：

1. 一次执行一个提及的操作，然后在每个操作之后尝试测试。
2. 如果问题仍然存在，请联系您的技术服务代表。
3. 关闭系统，并将它与电源断开连接。等待 45 秒。重新安装 DIMM。重新连接电源。
4. 确保 DSA 和 BIOS/uEFI 均处于最新级别。

201-815-002 Standalone Memory Test Aborted

说明： “快速内存”菜单选项选择的程序错误。

严重性： 警告

可维护： 否

可恢复： 否

自动通知支持： 否

用户响应： 完成以下步骤：

1. 一次执行一个提及的操作，然后在每个操作之后尝试测试。
2. 如果问题仍然存在，请联系您的技术服务代表。
3. 关闭系统，并将它与电源断开连接。等待 45 秒。重新安装 DIMM。重新连接电源。
4. 确保 DSA 和 BIOS/uEFI 均处于最新级别。

201-815-003 Standalone Memory Test Aborted

说明： “快速内存”菜单选项选择的程序错误。

严重性： 警告

可维护： 否

可恢复： 否

自动通知支持： 否

用户响应： 完成以下步骤：

1. 一次执行一个提及的操作，然后在每个操作之后尝试测试。
2. 如果问题仍然存在，请联系您的技术服务代表。
3. 关闭系统，并将它与电源断开连接。等待 45 秒。重新安装 DIMM。重新连接电源。
4. 确保 DSA 和 BIOS/uEFI 均处于最新级别。

201-816-000 Standalone Memory Test Aborted

说明： “全内存”菜单选项选择的程序错误。

严重性： 警告

可维护： 否

可恢复： 否

自动通知支持： 否

用户响应： 完成以下步骤：

1. 一次执行一个提及的操作，然后在每个操作之后尝试测试。
2. 如果问题仍然存在，请联系您的技术服务代表。
3. 关闭系统，并将它与电源断开连接。等待 45 秒。重新安装 DIMM。重新连接电源。
4. 确保 DSA 和 BIOS/uEFI 均处于最新级别。

201-816-001 Standalone Memory Test Aborted

说明： “全内存”菜单选项选择的程序错误。

严重性： 警告

可维护： 否

可恢复： 否

自动通知支持： 否

用户响应： 完成以下步骤：

1. 一次执行一个提及的操作，然后在每个操作之后尝试测试。
2. 如果问题仍然存在，请联系您的技术服务代表。
3. 关闭系统，并将它与电源断开连接。等待 45 秒。重新安装 DIMM。重新连接电源。
4. 确保 DSA 和 BIOS/uEFI 均处于最新级别。

201-816-002 Standalone Memory Test Aborted

说明： “全内存”菜单选项选择的程序错误。

严重性： 警告

可维护： 否

可恢复： 否

自动通知支持： 否

用户响应： 完成以下步骤：

1. 一次执行一个提及的操作，然后在每个操作之后尝试测试。
2. 如果问题仍然存在，请联系您的技术服务代表。
3. 关闭系统，并将它与电源断开连接。等待 45 秒。重新安装 DIMM。重新连接电源。
4. 确保 DSA 和 BIOS/uEFI 均处于最新级别。

201-816-003 Standalone Memory Test Aborted

说明： “全内存”菜单选项选择的程序错误。

严重性： 警告

可维护： 否

可恢复： 否

自动通知支持： 否

用户响应： 完成以下步骤：

1. 一次执行一个提及的操作，然后在每个操作之后尝试测试。
2. 如果问题仍然存在，请联系您的技术服务代表。
3. 关闭系统，并将它与电源断开连接。等待 45 秒。重新安装 DIMM。重新连接电源。
4. 确保 DSA 和 BIOS/uEFI 均处于最新级别。

201-818-000 Standalone Memory Test Aborted

说明： 无法找到 SMBIOS 键“_SM_”。

严重性： 警告

可维护： 否

可恢复： 否

自动通知支持： 否

用户响应： 完成以下步骤：

1. 一次执行一个提及的操作，然后在每个操作之后尝试测试。
2. 如果问题仍然存在，请联系您的技术服务代表。
3. 关闭系统，并将它与电源断开连接。等待 45 秒。重新安装 DIMM。重新连接电源。
4. 确保 DSA 和 BIOS/uEFI 均处于最新级别。

201-818-001 Standalone Memory Test Aborted

说明： 无法找到 SMBIOS 键“_SM_”。

严重性： 警告

可维护： 否

可恢复： 否

自动通知支持： 否

用户响应： 完成以下步骤：

1. 一次执行一个提及的操作，然后在每个操作之后尝试测试。
2. 如果问题仍然存在，请联系您的技术服务代表。
3. 关闭系统，并将它与电源断开连接。等待 45 秒。重新安装 DIMM。重新连接电源。
4. 确保 DSA 和 BIOS/uEFI 均处于最新级别。

201-818-002 Standalone Memory Test Aborted

说明： 无法找到 SMBIOS 键“_SM_”。

严重性： 警告

可维护： 否

可恢复： 否

自动通知支持： 否

用户响应： 完成以下步骤：

1. 一次执行一个提及的操作，然后在每个操作之后尝试测试。
2. 如果问题仍然存在，请联系您的技术服务代表。
3. 关闭系统，并将它与电源断开连接。等待 45 秒。重新安装 DIMM。重新连接电源。
4. 确保 DSA 和 BIOS/uEFI 均处于最新级别。

201-818-003 Standalone Memory Test Aborted

说明： 无法找到 SMBIOS 键“_SM_”。

严重性： 警告

可维护： 否

可恢复： 否

自动通知支持： 否

用户响应： 完成以下步骤：

1. 一次执行一个提及的操作，然后在每个操作之后尝试测试。
2. 如果问题仍然存在，请联系您的技术服务代表。
3. 关闭系统，并将它与电源断开连接。等待 45 秒。重新安装 DIMM。重新连接电源。
4. 确保 DSA 和 BIOS/uEFI 均处于最新级别。

201-819-000 Standalone Memory Test Aborted

说明： 开始-结束地址范围在受限的内存区域内。

严重性： 警告

可维护： 否

可恢复： 否

自动通知支持： 否

用户响应： 完成以下步骤：

1. 一次执行一个提及的操作，然后在每个操作之后尝试测试。
2. 如果问题仍然存在，请联系您的技术服务代表。
3. 关闭系统，并将它与电源断开连接。等待 45 秒。重新安装 DIMM。重新连接电源。
4. 确保 DSA 和 BIOS/uEFI 均处于最新级别。

201-819-001 Standalone Memory Test Aborted

说明： 开始-结束地址范围在受限的内存区域内。

严重性： 警告

可维护： 否

可恢复： 否

自动通知支持： 否

用户响应： 完成以下步骤：

1. 一次执行一个提及的操作，然后在每个操作之后尝试测试。
2. 如果问题仍然存在，请联系您的技术服务代表。
3. 关闭系统，并将它与电源断开连接。等待 45 秒。重新安装 DIMM。重新连接电源。
4. 确保 DSA 和 BIOS/uEFI 均处于最新级别。

201-819-002 Standalone Memory Test Aborted

说明： 开始-结束地址范围在受限的内存区域内。

严重性： 警告

可维护： 否

可恢复： 否

自动通知支持： 否

用户响应： 完成以下步骤：

1. 一次执行一个提及的操作，然后在每个操作之后尝试测试。
2. 如果问题仍然存在，请联系您的技术服务代表。
3. 关闭系统，并将它与电源断开连接。等待 45 秒。重新安装 DIMM。重新连接电源。
4. 确保 DSA 和 BIOS/uEFI 均处于最新级别。

201-819-003 Standalone Memory Test Aborted

说明： 开始-结束地址范围在受限的内存区域内。

严重性： 警告

可维护： 否

可恢复： 否

自动通知支持： 否

用户响应： 完成以下步骤：

1. 一次执行一个提及的操作，然后在每个操作之后尝试测试。
2. 如果问题仍然存在，请联系您的技术服务代表。
3. 关闭系统，并将它与电源断开连接。等待 45 秒。重新安装 DIMM。重新连接电源。
4. 确保 DSA 和 BIOS/uEFI 均处于最新级别。

201-820-000 Standalone Memory Test Aborted

说明： 内存上限小于 16 MB。

严重性： 警告

可维护： 否

可恢复： 否

自动通知支持： 否

用户响应： 完成以下步骤：

1. 一次执行一个提及的操作，然后在每个操作之后尝试测试。
2. 如果问题仍然存在，请联系您的技术服务代表。
3. 关闭系统，并将它与电源断开连接。等待 45 秒。重新安装 DIMM。重新连接电源。
4. 确保 DSA 和 BIOS/uEFI 均处于最新级别。

201-820-001 Standalone Memory Test Aborted

说明： 内存上限小于 16 MB。

严重性： 警告

可维护： 否

可恢复： 否

自动通知支持： 否

用户响应： 完成以下步骤：

1. 一次执行一个提及的操作，然后在每个操作之后尝试测试。
2. 如果问题仍然存在，请联系您的技术服务代表。
3. 关闭系统，并将它与电源断开连接。等待 45 秒。重新安装 DIMM。重新连接电源。
4. 确保 DSA 和 BIOS/uEFI 均处于最新级别。

201-820-002 Standalone Memory Test Aborted

说明： 内存上限小于 16 MB。

严重性： 警告

可维护： 否

可恢复： 否

自动通知支持： 否

用户响应： 完成以下步骤：

1. 一次执行一个提及的操作，然后在每个操作之后尝试测试。
2. 如果问题仍然存在，请联系您的技术服务代表。
3. 关闭系统，并将它与电源断开连接。等待 45 秒。重新安装 DIMM。重新连接电源。
4. 确保 DSA 和 BIOS/uEFI 均处于最新级别。

201-820-003 Standalone Memory Test Aborted

说明： 内存上限小于 16 MB。

严重性： 警告

可维护： 否

可恢复： 否

自动通知支持： 否

用户响应： 完成以下步骤：

1. 一次执行一个提及的操作，然后在每个操作之后尝试测试。
2. 如果问题仍然存在，请联系您的技术服务代表。
3. 关闭系统，并将它与电源断开连接。等待 45 秒。重新安装 DIMM。重新连接电源。
4. 确保 DSA 和 BIOS/uEFI 均处于最新级别。

201-821-000 Standalone Memory Test Aborted

说明： 可变范围 MTRR 寄存器大于固定范围 MTRR 寄存器。

严重性： 警告

可维护： 否

可恢复： 否

自动通知支持： 否

用户响应： 完成以下步骤：

1. 一次执行一个提及的操作，然后在每个操作之后尝试测试。
2. 如果问题仍然存在，请联系您的技术服务代表。
3. 关闭系统，并将它与电源断开连接。等待 45 秒。重新安装 DIMM。重新连接电源。
4. 确保 DSA 和 BIOS/uEFI 均处于最新级别。

201-821-001 Standalone Memory Test Aborted

说明： 可变范围 MTRR 寄存器大于固定范围 MTRR 寄存器。

严重性： 警告

可维护： 否

可恢复： 否

自动通知支持： 否

用户响应： 完成以下步骤：

1. 一次执行一个提及的操作，然后在每个操作之后尝试测试。
2. 如果问题仍然存在，请联系您的技术服务代表。
3. 关闭系统，并将它与电源断开连接。等待 45 秒。重新安装 DIMM。重新连接电源。
4. 确保 DSA 和 BIOS/uEFI 均处于最新级别。

201-821-002 Standalone Memory Test Aborted

说明： 可变范围 MTRR 寄存器大于固定范围 MTRR 寄存器。

严重性： 警告

可维护： 否

可恢复： 否

自动通知支持： 否

用户响应： 完成以下步骤：

1. 一次执行一个提及的操作，然后在每个操作之后尝试测试。
2. 如果问题仍然存在，请联系您的技术服务代表。
3. 关闭系统，并将它与电源断开连接。等待 45 秒。重新安装 DIMM。重新连接电源。
4. 确保 DSA 和 BIOS/uEFI 均处于最新级别。

201-821-003 Standalone Memory Test Aborted

说明： 可变范围 MTRR 寄存器大于固定范围 MTRR 寄存器。

严重性： 警告

可维护： 否

可恢复： 否

自动通知支持： 否

用户响应： 完成以下步骤：

1. 一次执行一个提及的操作，然后在每个操作之后尝试测试。
2. 如果问题仍然存在，请联系您的技术服务代表。
3. 关闭系统，并将它与电源断开连接。等待 45 秒。重新安装 DIMM。重新连接电源。
4. 确保 DSA 和 BIOS/uEFI 均处于最新级别。

201-822-000 Standalone Memory Test Aborted

说明： 无效的 MTRR 服务请求。

严重性： 警告

可维护： 否

可恢复： 否

自动通知支持： 否

用户响应： 完成以下步骤：

1. 一次执行一个提及的操作，然后在每个操作之后尝试测试。
2. 如果问题仍然存在，请联系您的技术服务代表。
3. 关闭系统，并将它与电源断开连接。等待 45 秒。重新安装 DIMM。重新连接电源。
4. 确保 DSA 和 BIOS/uEFI 均处于最新级别。

201-822-001 Standalone Memory Test Aborted

说明： 无效的 MTRR 服务请求。

严重性： 警告

可维护： 否

可恢复： 否

自动通知支持： 否

用户响应： 完成以下步骤：

1. 一次执行一个提及的操作，然后在每个操作之后尝试测试。
2. 如果问题仍然存在，请联系您的技术服务代表。
3. 关闭系统，并将它与电源断开连接。等待 45 秒。重新安装 DIMM。重新连接电源。
4. 确保 DSA 和 BIOS/uEFI 均处于最新级别。

201-822-002 Standalone Memory Test Aborted

说明： 无效的 MTRR 服务请求。

严重性： 警告

可维护： 否

可恢复： 否

自动通知支持： 否

用户响应： 完成以下步骤：

1. 一次执行一个提及的操作，然后在每个操作之后尝试测试。
2. 如果问题仍然存在，请联系您的技术服务代表。
3. 关闭系统，并将它与电源断开连接。等待 45 秒。重新安装 DIMM。重新连接电源。
4. 确保 DSA 和 BIOS/uEFI 均处于最新级别。

201-822-003 Standalone Memory Test Aborted

说明： 无效的 MTRR 服务请求。

严重性： 警告

可维护： 否

可恢复： 否

自动通知支持： 否

用户响应： 完成以下步骤：

1. 一次执行一个提及的操作，然后在每个操作之后尝试测试。
2. 如果问题仍然存在，请联系您的技术服务代表。
3. 关闭系统，并将它与电源断开连接。等待 45 秒。重新安装 DIMM。重新连接电源。
4. 确保 DSA 和 BIOS/uEFI 均处于最新级别。

201-824-000 Standalone Memory Test Aborted

说明： “节点交错”功能部件必须为 OFF。转至 Setup 并禁用 Node Interleave 选项，然后重新运行测试。

严重性： 警告

可维护： 否

可恢复： 否

自动通知支持： 否

用户响应： 完成以下步骤：

1. 一次执行一个提及的操作，然后在每个操作之后尝试测试。
2. 如果问题仍然存在，请联系您的技术服务代表。
3. 关闭系统，并将它与电源断开连接。等待 45 秒。重新安装 DIMM。重新连接电源。
4. 确保 DSA 和 BIOS/uEFI 均处于最新级别。

201-824-001 Standalone Memory Test Aborted

说明： “节点交错”功能部件必须为 OFF。转至 Setup 并禁用 Node Interleave 选项，然后重新运行测试。

严重性： 警告

可维护： 否

可恢复： 否

自动通知支持： 否

用户响应： 完成以下步骤：

1. 一次执行一个提及的操作，然后在每个操作之后尝试测试。
2. 如果问题仍然存在，请联系您的技术服务代表。
3. 关闭系统，并将它与电源断开连接。等待 45 秒。重新安装 DIMM。重新连接电源。
4. 确保 DSA 和 BIOS/uEFI 均处于最新级别。

201-824-002 Standalone Memory Test Aborted

说明： “节点交错”功能部件必须为 OFF。转至 Setup 并禁用 Node Interleave 选项，然后重新运行测试。

严重性： 警告

可维护： 否

可恢复： 否

自动通知支持： 否

用户响应： 完成以下步骤：

1. 一次执行一个提及的操作，然后在每个操作之后尝试测试。
2. 如果问题仍然存在，请联系您的技术服务代表。
3. 关闭系统，并将它与电源断开连接。等待 45 秒。重新安装 DIMM。重新连接电源。
4. 确保 DSA 和 BIOS/uEFI 均处于最新级别。

201-824-003 Standalone Memory Test Aborted

说明： “节点交错”功能部件必须为 OFF。转至 Setup 并禁用 Node Interleave 选项，然后重新运行测试。

严重性： 警告

可维护： 否

可恢复： 否

自动通知支持： 否

用户响应： 完成以下步骤：

1. 一次执行一个提及的操作，然后在每个操作之后尝试测试。
2. 如果问题仍然存在，请联系您的技术服务代表。
3. 关闭系统，并将它与电源断开连接。等待 45 秒。重新安装 DIMM。重新连接电源。
4. 确保 DSA 和 BIOS/uEFI 均处于最新级别。

201-826-000 Standalone Memory Test Aborted

说明： BIOS：内存控制器已禁用。转至“设置”并启用内存控制器。

严重性： 警告

可维护： 否

可恢复： 否

自动通知支持： 否

用户响应： 完成以下步骤：

1. 一次执行一个提及的操作，然后在每个操作之后尝试测试。
2. 如果问题仍然存在，请联系您的技术服务代表。
3. 关闭系统，并将它与电源断开连接。等待 45 秒。重新安装 DIMM。重新连接电源。
4. 确保 DSA 和 BIOS/uEFI 均处于最新级别。

201-826-001 Standalone Memory Test Aborted

说明： BIOS：内存控制器已禁用。转至“设置”并启用内存控制器。

严重性： 警告

可维护： 否

可恢复： 否

自动通知支持： 否

用户响应： 完成以下步骤：

1. 一次执行一个提及的操作，然后在每个操作之后尝试测试。
2. 如果问题仍然存在，请联系您的技术服务代表。
3. 关闭系统，并将它与电源断开连接。等待 45 秒。重新安装 DIMM。重新连接电源。
4. 确保 DSA 和 BIOS/uEFI 均处于最新级别。

201-826-002 Standalone Memory Test Aborted

说明： BIOS：内存控制器已禁用。转至“设置”并启用内存控制器。

严重性： 警告

可维护： 否

可恢复： 否

自动通知支持： 否

用户响应： 完成以下步骤：

1. 一次执行一个提及的操作，然后在每个操作之后尝试测试。
2. 如果问题仍然存在，请联系您的技术服务代表。
3. 关闭系统，并将它与电源断开连接。等待 45 秒。重新安装 DIMM。重新连接电源。
4. 确保 DSA 和 BIOS/uEFI 均处于最新级别。

201-826-003 Standalone Memory Test Aborted

说明： BIOS：内存控制器已禁用。转至“设置”并启用内存控制器。

严重性： 警告

可维护： 否

可恢复： 否

自动通知支持： 否

用户响应： 完成以下步骤：

1. 一次执行一个提及的操作，然后在每个操作之后尝试测试。
2. 如果问题仍然存在，请联系您的技术服务代表。
3. 关闭系统，并将它与电源断开连接。等待 45 秒。重新安装 DIMM。重新连接电源。
4. 确保 DSA 和 BIOS/uEFI 均处于最新级别。

201-827-000 Standalone Memory Test Aborted

说明： BIOS：ECC 功能已由 BIOS 禁用。转至 Setup 并启用 ECC 生成。

严重性： 警告

可维护： 否

可恢复： 否

自动通知支持： 否

用户响应： 完成以下步骤：

1. 一次执行一个提及的操作，然后在每个操作之后尝试测试。
2. 如果问题仍然存在，请联系您的技术服务代表。
3. 关闭系统，并将它与电源断开连接。等待 45 秒。重新安装 DIMM。重新连接电源。
4. 确保 DSA 和 BIOS/uEFI 均处于最新级别。

201-827-001 Standalone Memory Test Aborted

说明： BIOS：ECC 功能已由 BIOS 禁用。转至 Setup 并启用 ECC 生成。

严重性： 警告

可维护： 否

可恢复： 否

自动通知支持： 否

用户响应： 完成以下步骤：

1. 一次执行一个提及的操作，然后在每个操作之后尝试测试。
2. 如果问题仍然存在，请联系您的技术服务代表。
3. 关闭系统，并将它与电源断开连接。等待 45 秒。重新安装 DIMM。重新连接电源。
4. 确保 DSA 和 BIOS/uEFI 均处于最新级别。

201-827-002 Standalone Memory Test Aborted

说明： BIOS：ECC 功能已由 BIOS 禁用。转至 Setup 并启用 ECC 生成。

严重性： 警告

可维护： 否

可恢复： 否

自动通知支持： 否

用户响应： 完成以下步骤：

1. 一次执行一个提及的操作，然后在每个操作之后尝试测试。
2. 如果问题仍然存在，请联系您的技术服务代表。
3. 关闭系统，并将它与电源断开连接。等待 45 秒。重新安装 DIMM。重新连接电源。
4. 确保 DSA 和 BIOS/uEFI 均处于最新级别。

201-827-003 Standalone Memory Test Aborted

说明： BIOS：ECC 功能已由 BIOS 禁用。转至 Setup 并启用 ECC 生成。

严重性： 警告

可维护： 否

可恢复： 否

自动通知支持： 否

用户响应： 完成以下步骤：

1. 一次执行一个提及的操作，然后在每个操作之后尝试测试。
2. 如果问题仍然存在，请联系您的技术服务代表。
3. 关闭系统，并将它与电源断开连接。等待 45 秒。重新安装 DIMM。重新连接电源。
4. 确保 DSA 和 BIOS/uEFI 均处于最新级别。

201-844-000 Standalone Memory Test Aborted

说明： 芯片组错误：屏蔽 MSR 机器检查控制 MASK 寄存器时出现问题。

严重性： 警告

可维护： 否

可恢复： 否

自动通知支持： 否

用户响应： 完成以下步骤：

1. 一次执行一个提及的操作，然后在每个操作之后尝试测试。
2. 如果问题仍然存在，请联系您的技术服务代表。
3. 关闭系统，并将它与电源断开连接。等待 45 秒。重新安装 DIMM。重新连接电源。
4. 确保 DSA 和 BIOS/uEFI 均处于最新级别。

201-844-001 Standalone Memory Test Aborted

说明： 芯片组错误：屏蔽 MSR 机器检查控制 MASK 寄存器时出现问题。

严重性： 警告

可维护： 否

可恢复： 否

自动通知支持： 否

用户响应： 完成以下步骤：

1. 一次执行一个提及的操作，然后在每个操作之后尝试测试。
2. 如果问题仍然存在，请联系您的技术服务代表。
3. 关闭系统，并将它与电源断开连接。等待 45 秒。重新安装 DIMM。重新连接电源。
4. 确保 DSA 和 BIOS/uEFI 均处于最新级别。

201-844-002 Standalone Memory Test Aborted

说明： 芯片组错误：屏蔽 MSR 机器检查控制 MASK 寄存器时出现问题。

严重性： 警告

可维护： 否

可恢复： 否

自动通知支持： 否

用户响应： 完成以下步骤：

1. 一次执行一个提及的操作，然后在每个操作之后尝试测试。
2. 如果问题仍然存在，请联系您的技术服务代表。
3. 关闭系统，并将它与电源断开连接。等待 45 秒。重新安装 DIMM。重新连接电源。
4. 确保 DSA 和 BIOS/uEFI 均处于最新级别。

201-844-003 Standalone Memory Test Aborted

说明： 芯片组错误：屏蔽 MSR 机器检查控制 MASK 寄存器时出现问题。

严重性： 警告

可维护： 否

可恢复： 否

自动通知支持： 否

用户响应： 完成以下步骤：

1. 一次执行一个提及的操作，然后在每个操作之后尝试测试。
2. 如果问题仍然存在，请联系您的技术服务代表。
3. 关闭系统，并将它与电源断开连接。等待 45 秒。重新安装 DIMM。重新连接电源。
4. 确保 DSA 和 BIOS/uEFI 均处于最新级别。

201-845-000 Standalone Memory Test Aborted

说明： 芯片组错误：清除 MSR 机器检查控制寄存器时出现问题。

严重性： 警告

可维护： 否

可恢复： 否

自动通知支持： 否

用户响应： 完成以下步骤：

1. 一次执行一个提及的操作，然后在每个操作之后尝试测试。
2. 如果问题仍然存在，请联系您的技术服务代表。
3. 关闭系统，并将它与电源断开连接。等待 45 秒。重新安装 DIMM。重新连接电源。
4. 确保 DSA 和 BIOS/uEFI 均处于最新级别。

201-845-001 Standalone Memory Test Aborted

说明： 芯片组错误：清除 MSR 机器检查控制寄存器时出现问题。

严重性： 警告

可维护： 否

可恢复： 否

自动通知支持： 否

用户响应： 完成以下步骤：

1. 一次执行一个提及的操作，然后在每个操作之后尝试测试。
2. 如果问题仍然存在，请联系您的技术服务代表。
3. 关闭系统，并将它与电源断开连接。等待 45 秒。重新安装 DIMM。重新连接电源。
4. 确保 DSA 和 BIOS/uEFI 均处于最新级别。

201-845-002 Standalone Memory Test Aborted

说明： 芯片组错误：清除 MSR 机器检查控制寄存器时出现问题。

严重性： 警告

可维护： 否

可恢复： 否

自动通知支持： 否

用户响应： 完成以下步骤：

1. 一次执行一个提及的操作，然后在每个操作之后尝试测试。
2. 如果问题仍然存在，请联系您的技术服务代表。
3. 关闭系统，并将它与电源断开连接。等待 45 秒。重新安装 DIMM。重新连接电源。
4. 确保 DSA 和 BIOS/uEFI 均处于最新级别。

201-845-003 Standalone Memory Test Aborted

说明： 芯片组错误：清除 MSR 机器检查控制寄存器时出现问题。

严重性： 警告

可维护： 否

可恢复： 否

自动通知支持： 否

用户响应： 完成以下步骤：

1. 一次执行一个提及的操作，然后在每个操作之后尝试测试。
2. 如果问题仍然存在，请联系您的技术服务代表。
3. 关闭系统，并将它与电源断开连接。等待 45 秒。重新安装 DIMM。重新连接电源。
4. 确保 DSA 和 BIOS/uEFI 均处于最新级别。

201-859-000 Standalone Memory Test Aborted

说明： 无效的 XSECSRAT 类型。

严重性： 警告

可维护： 否

可恢复： 否

自动通知支持： 否

用户响应： 完成以下步骤：

1. 一次执行一个提及的操作，然后在每个操作之后尝试测试。
2. 如果问题仍然存在，请联系您的技术服务代表。
3. 关闭系统，并将它与电源断开连接。等待 45 秒。重新安装 DIMM。重新连接电源。
4. 确保 DSA 和 BIOS/uEFI 均处于最新级别。

201-859-001 Standalone Memory Test Aborted

说明： 无效的 XSECSRAT 类型。

严重性： 警告

可维护： 否

可恢复： 否

自动通知支持： 否

用户响应： 完成以下步骤：

1. 一次执行一个提及的操作，然后在每个操作之后尝试测试。
2. 如果问题仍然存在，请联系您的技术服务代表。
3. 关闭系统，并将它与电源断开连接。等待 45 秒。重新安装 DIMM。重新连接电源。
4. 确保 DSA 和 BIOS/uEFI 均处于最新级别。

201-859-002 Standalone Memory Test Aborted

说明： 无效的 XSECSRAT 类型。

严重性： 警告

可维护： 否

可恢复： 否

自动通知支持： 否

用户响应： 完成以下步骤：

1. 一次执行一个提及的操作，然后在每个操作之后尝试测试。
2. 如果问题仍然存在，请联系您的技术服务代表。
3. 关闭系统，并将它与电源断开连接。等待 45 秒。重新安装 DIMM。重新连接电源。
4. 确保 DSA 和 BIOS/uEFI 均处于最新级别。

201-859-003 Standalone Memory Test Aborted

说明： 无效的 XSECSRAT 类型。

严重性： 警告

可维护： 否

可恢复： 否

自动通知支持： 否

用户响应： 完成以下步骤：

1. 一次执行一个提及的操作，然后在每个操作之后尝试测试。
2. 如果问题仍然存在，请联系您的技术服务代表。
3. 关闭系统，并将它与电源断开连接。等待 45 秒。重新安装 DIMM。重新连接电源。
4. 确保 DSA 和 BIOS/uEFI 均处于最新级别。

201-860-000 Standalone Memory Test Aborted

说明： 未找到 OEM0 类型 1。

严重性： 警告

可维护： 否

可恢复： 否

自动通知支持： 否

用户响应： 完成以下步骤：

1. 一次执行一个提及的操作，然后在每个操作之后尝试测试。
2. 如果问题仍然存在，请联系您的技术服务代表。
3. 关闭系统，并将它与电源断开连接。等待 45 秒。重新安装 DIMM。重新连接电源。
4. 确保 DSA 和 BIOS/uEFI 均处于最新级别。

201-860-001 Standalone Memory Test Aborted

说明： 未找到 OEM0 类型 1。

严重性： 警告

可维护： 否

可恢复： 否

自动通知支持： 否

用户响应： 完成以下步骤：

1. 一次执行一个提及的操作，然后在每个操作之后尝试测试。
2. 如果问题仍然存在，请联系您的技术服务代表。
3. 关闭系统，并将它与电源断开连接。等待 45 秒。重新安装 DIMM。重新连接电源。
4. 确保 DSA 和 BIOS/uEFI 均处于最新级别。

201-860-002 Standalone Memory Test Aborted

说明： 未找到 OEM0 类型 1。

严重性： 警告

可维护： 否

可恢复： 否

自动通知支持： 否

用户响应： 完成以下步骤：

1. 一次执行一个提及的操作，然后在每个操作之后尝试测试。
2. 如果问题仍然存在，请联系您的技术服务代表。
3. 关闭系统，并将它与电源断开连接。等待 45 秒。重新安装 DIMM。重新连接电源。
4. 确保 DSA 和 BIOS/uEFI 均处于最新级别。

201-860-003 Standalone Memory Test Aborted

说明： 未找到 OEM0 类型 1。

严重性： 警告

可维护： 否

可恢复： 否

自动通知支持： 否

用户响应： 完成以下步骤：

1. 一次执行一个提及的操作，然后在每个操作之后尝试测试。
2. 如果问题仍然存在，请联系您的技术服务代表。
3. 关闭系统，并将它与电源断开连接。等待 45 秒。重新安装 DIMM。重新连接电源。
4. 确保 DSA 和 BIOS/uEFI 均处于最新级别。

201-861-000 Standalone Memory Test Aborted

说明： 未找到 SRAT 类型 1。

严重性： 警告

可维护： 否

可恢复： 否

自动通知支持： 否

用户响应： 完成以下步骤：

1. 一次执行一个提及的操作，然后在每个操作之后尝试测试。
2. 如果问题仍然存在，请联系您的技术服务代表。
3. 关闭系统，并将它与电源断开连接。等待 45 秒。重新安装 DIMM。重新连接电源。
4. 确保 DSA 和 BIOS/uEFI 均处于最新级别。

201-861-001 Standalone Memory Test Aborted

说明： 未找到 SRAT 类型 1。

严重性： 警告

可维护： 否

可恢复： 否

自动通知支持： 否

用户响应： 完成以下步骤：

1. 一次执行一个提及的操作，然后在每个操作之后尝试测试。
2. 如果问题仍然存在，请联系您的技术服务代表。
3. 关闭系统，并将它与电源断开连接。等待 45 秒。重新安装 DIMM。重新连接电源。
4. 确保 DSA 和 BIOS/uEFI 均处于最新级别。

201-861-002 Standalone Memory Test Aborted

说明： 未找到 SRAT 类型 1。

严重性： 警告

可维护： 否

可恢复： 否

自动通知支持： 否

用户响应： 完成以下步骤：

1. 一次执行一个提及的操作，然后在每个操作之后尝试测试。
2. 如果问题仍然存在，请联系您的技术服务代表。
3. 关闭系统，并将它与电源断开连接。等待 45 秒。重新安装 DIMM。重新连接电源。
4. 确保 DSA 和 BIOS/uEFI 均处于最新级别。

201-861-003 Standalone Memory Test Aborted

说明： 未找到 SRAT 类型 1。

严重性： 警告

可维护： 否

可恢复： 否

自动通知支持： 否

用户响应： 完成以下步骤：

1. 一次执行一个提及的操作，然后在每个操作之后尝试测试。
2. 如果问题仍然存在，请联系您的技术服务代表。
3. 关闭系统，并将它与电源断开连接。等待 45 秒。重新安装 DIMM。重新连接电源。
4. 确保 DSA 和 BIOS/uEFI 均处于最新级别。

201-862-000 Standalone Memory Test Aborted

说明： 未找到 OEM1 结构。

严重性： 警告

可维护： 否

可恢复： 否

自动通知支持： 否

用户响应： 完成以下步骤：

1. 一次执行一个提及的操作，然后在每个操作之后尝试测试。
2. 如果问题仍然存在，请联系您的技术服务代表。
3. 关闭系统，并将它与电源断开连接。等待 45 秒。重新安装 DIMM。重新连接电源。
4. 确保 DSA 和 BIOS/uEFI 均处于最新级别。

201-862-001 Standalone Memory Test Aborted

说明： 未找到 OEM1 结构。

严重性： 警告

可维护： 否

可恢复： 否

自动通知支持： 否

用户响应： 完成以下步骤：

1. 一次执行一个提及的操作，然后在每个操作之后尝试测试。
2. 如果问题仍然存在，请联系您的技术服务代表。
3. 关闭系统，并将它与电源断开连接。等待 45 秒。重新安装 DIMM。重新连接电源。
4. 确保 DSA 和 BIOS/uEFI 均处于最新级别。

201-862-002 Standalone Memory Test Aborted

说明： 未找到 OEM1 结构。

严重性： 警告

可维护： 否

可恢复： 否

自动通知支持： 否

用户响应： 完成以下步骤：

1. 一次执行一个提及的操作，然后在每个操作之后尝试测试。
2. 如果问题仍然存在，请联系您的技术服务代表。
3. 关闭系统，并将它与电源断开连接。等待 45 秒。重新安装 DIMM。重新连接电源。
4. 确保 DSA 和 BIOS/uEFI 均处于最新级别。

201-862-003 Standalone Memory Test Aborted

说明： 未找到 OEM1 结构。

严重性： 警告

可维护： 否

可恢复： 否

自动通知支持： 否

用户响应： 完成以下步骤：

1. 一次执行一个提及的操作，然后在每个操作之后尝试测试。
2. 如果问题仍然存在，请联系您的技术服务代表。
3. 关闭系统，并将它与电源断开连接。等待 45 秒。重新安装 DIMM。重新连接电源。
4. 确保 DSA 和 BIOS/uEFI 均处于最新级别。

201-863-000 Standalone Memory Test Aborted

说明： OEM1 结构中无 IBMERROR 键。

严重性： 警告

可维护： 否

可恢复： 否

自动通知支持： 否

用户响应： 完成以下步骤：

1. 一次执行一个提及的操作，然后在每个操作之后尝试测试。
2. 如果问题仍然存在，请联系您的技术服务代表。
3. 关闭系统，并将它与电源断开连接。等待 45 秒。重新安装 DIMM。重新连接电源。
4. 确保 DSA 和 BIOS/uEFI 均处于最新级别。

201-863-001 Standalone Memory Test Aborted

说明： OEM1 结构中无 IBMERROR 键。

严重性： 警告

可维护： 否

可恢复： 否

自动通知支持： 否

用户响应： 完成以下步骤：

1. 一次执行一个提及的操作，然后在每个操作之后尝试测试。
2. 如果问题仍然存在，请联系您的技术服务代表。
3. 关闭系统，并将它与电源断开连接。等待 45 秒。重新安装 DIMM。重新连接电源。
4. 确保 DSA 和 BIOS/uEFI 处于最新级别。

201-863-002 Standalone Memory Test Aborted

说明： OEM1 结构中无 IBMERROR 键。

严重性： 警告

可维护： 否

可恢复： 否

自动通知支持： 否

用户响应： 完成以下步骤：

1. 一次执行一个提及的操作，然后在每个操作之后尝试测试。
2. 如果问题仍然存在，请联系您的技术服务代表。
3. 关闭系统，并将它与电源断开连接。等待 45 秒。重新安装 DIMM。重新连接电源。
4. 确保 DSA 和 BIOS/uEFI 处于最新级别。

201-863-003 Standalone Memory Test Aborted

说明： OEM1 结构中无 IBMERROR 键。

严重性： 警告

可维护： 否

可恢复： 否

自动通知支持： 否

用户响应： 完成以下步骤：

1. 一次执行一个提及的操作，然后在每个操作之后尝试测试。
2. 如果问题仍然存在，请联系您的技术服务代表。
3. 关闭系统，并将它与电源断开连接。等待 45 秒。重新安装 DIMM。重新连接电源。
4. 确保 DSA 和 BIOS/uEFI 处于最新级别。

201-864-000 Standalone Memory Test Aborted

说明： 无 GAS 位于 OEM1 中。

严重性： 警告

可维护： 否

可恢复： 否

自动通知支持： 否

用户响应： 完成以下步骤：

1. 一次执行一个提及的操作，然后在每个操作之后尝试测试。
2. 如果问题仍然存在，请联系您的技术服务代表。
3. 关闭系统，并将它与电源断开连接。等待 45 秒。重新安装 DIMM。重新连接电源。
4. 确保 DSA 和 BIOS/uEFI 处于最新级别。

201-864-001 Standalone Memory Test Aborted

说明： 无 GAS 位于 OEM1 中。

严重性： 警告

可维护： 否

可恢复： 否

自动通知支持： 否

用户响应： 完成以下步骤：

1. 一次执行一个提及的操作，然后在每个操作之后尝试测试。
2. 如果问题仍然存在，请联系您的技术服务代表。
3. 关闭系统，并将它与电源断开连接。等待 45 秒。重新安装 DIMM。重新连接电源。
4. 确保 DSA 和 BIOS/uEFI 处于最新级别。

201-864-002 Standalone Memory Test Aborted

说明： 无 GAS 位于 OEM1 中。

严重性： 警告

可维护： 否

可恢复： 否

自动通知支持： 否

用户响应： 完成以下步骤：

1. 一次执行一个提及的操作，然后在每个操作之后尝试测试。
2. 如果问题仍然存在，请联系您的技术服务代表。
3. 关闭系统，并将它与电源断开连接。等待 45 秒。重新安装 DIMM。重新连接电源。
4. 确保 DSA 和 BIOS/uEFI 处于最新级别。

201-864-003 Standalone Memory Test Aborted

说明： 无 GAS 位于 OEM1 中。

严重性： 警告

可维护： 否

可恢复： 否

自动通知支持： 否

用户响应： 完成以下步骤：

1. 一次执行一个提及的操作，然后在每个操作之后尝试测试。
2. 如果问题仍然存在，请联系您的技术服务代表。
3. 关闭系统，并将它与电源断开连接。等待 45 秒。重新安装 DIMM。重新连接电源。
4. 确保 DSA 和 BIOS/uEFI 处于最新级别。

201-865-000 Standalone Memory Test Aborted

说明： OEM0 结构中无 XSECSRAT 键。

严重性： 警告

可维护： 否

可恢复： 否

自动通知支持： 否

用户响应： 完成以下步骤：

1. 一次执行一个提及的操作，然后在每个操作之后尝试测试。
2. 如果问题仍然存在，请联系您的技术服务代表。
3. 关闭系统，并将它与电源断开连接。等待 45 秒。重新安装 DIMM。重新连接电源。
4. 确保 DSA 和 BIOS/uEFI 处于最新级别。

201-865-001 Standalone Memory Test Aborted

说明： OEM0 结构中无 XSECSRAT 键。

严重性： 警告

可维护： 否

可恢复： 否

自动通知支持： 否

用户响应： 完成以下步骤：

1. 一次执行一个提及的操作，然后在每个操作之后尝试测试。
2. 如果问题仍然存在，请联系您的技术服务代表。
3. 关闭系统，并将它与电源断开连接。等待 45 秒。重新安装 DIMM。重新连接电源。
4. 确保 DSA 和 BIOS/uEFI 处于最新级别。

201-865-002 Standalone Memory Test Aborted

说明： OEM0 结构中无 XSECSRAT 键。

严重性： 警告

可维护： 否

可恢复： 否

自动通知支持： 否

用户响应： 完成以下步骤：

1. 一次执行一个提及的操作，然后在每个操作之后尝试测试。
2. 如果问题仍然存在，请联系您的技术服务代表。
3. 关闭系统，并将它与电源断开连接。等待 45 秒。重新安装 DIMM。重新连接电源。
4. 确保 DSA 和 BIOS/uEFI 处于最新级别。

201-865-003 Standalone Memory Test Aborted

说明： OEM0 结构中无 XSECSRAT 键。

严重性： 警告

可维护： 否

可恢复： 否

自动通知支持： 否

用户响应： 完成以下步骤：

1. 一次执行一个提及的操作，然后在每个操作之后尝试测试。
2. 如果问题仍然存在，请联系您的技术服务代表。
3. 关闭系统，并将它与电源断开连接。等待 45 秒。重新安装 DIMM。重新连接电源。
4. 确保 DSA 和 BIOS/uEFI 处于最新级别。

201-866-000 Standalone Memory Test Aborted

说明： EFI-SAL 来自 GetMemoryMap 函数的无效参数。

严重性： 警告

可维护： 否

可恢复： 否

自动通知支持： 否

用户响应： 完成以下步骤：

1. 一次执行一个提及的操作，然后在每个操作之后尝试测试。
2. 如果问题仍然存在，请联系您的技术服务代表。
3. 关闭系统，并将它与电源断开连接。等待 45 秒。重新安装 DIMM。重新连接电源。
4. 确保 DSA 和 BIOS/uEFI 处于最新级别。

201-866-001 Standalone Memory Test Aborted

说明： EFI-SAL 来自 GetMemoryMap 函数的无效参数。

严重性： 警告

可维护： 否

可恢复： 否

自动通知支持： 否

用户响应： 完成以下步骤：

1. 一次执行一个提及的操作，然后在每个操作之后尝试测试。
2. 如果问题仍然存在，请联系您的技术服务代表。
3. 关闭系统，并将它与电源断开连接。等待 45 秒。重新安装 DIMM。重新连接电源。
4. 确保 DSA 和 BIOS/uEFI 处于最新级别。

201-866-002 Standalone Memory Test Aborted

说明： EFI-SAL 来自 GetMemoryMap 函数的无效参数。

严重性： 警告

可维护： 否

可恢复： 否

自动通知支持： 否

用户响应： 完成以下步骤：

1. 一次执行一个提及的操作，然后在每个操作之后尝试测试。
2. 如果问题仍然存在，请联系您的技术服务代表。
3. 关闭系统，并将它与电源断开连接。等待 45 秒。重新安装 DIMM。重新连接电源。
4. 确保 DSA 和 BIOS/uEFI 处于最新级别。

201-866-003 Standalone Memory Test Aborted

说明： EFI-SAL 来自 GetMemoryMap 函数的无效参数。

严重性： 警告

可维护： 否

可恢复： 否

自动通知支持： 否

用户响应： 完成以下步骤：

1. 一次执行一个提及的操作，然后在每个操作之后尝试测试。
2. 如果问题仍然存在，请联系您的技术服务代表。
3. 关闭系统，并将它与电源断开连接。等待 45 秒。重新安装 DIMM。重新连接电源。
4. 确保 DSA 和 BIOS/uEFI 处于最新级别。

201-867-000 Standalone Memory Test Aborted

说明： EFI/SAL：未分配缓冲区。

严重性： 警告

可维护： 否

可恢复： 否

自动通知支持： 否

用户响应： 完成以下步骤：

1. 一次执行一个提及的操作，然后在每个操作之后尝试测试。
2. 如果问题仍然存在，请联系您的技术服务代表。
3. 关闭系统，并将它与电源断开连接。等待 45 秒。重新安装 DIMM。重新连接电源。
4. 确保 DSA 和 BIOS/uEFI 处于最新级别。

201-867-001 Standalone Memory Test Aborted

说明： EFI/SAL：未分配缓冲区。

严重性： 警告

可维护： 否

可恢复： 否

自动通知支持： 否

用户响应： 完成以下步骤：

1. 一次执行一个提及的操作，然后在每个操作之后尝试测试。
2. 如果问题仍然存在，请联系您的技术服务代表。
3. 关闭系统，并将它与电源断开连接。等待 45 秒。重新安装 DIMM。重新连接电源。
4. 确保 DSA 和 BIOS/uEFI 处于最新级别。

201-867-002 Standalone Memory Test Aborted

说明： EFI/SAL：未分配缓冲区。

严重性： 警告

可维护： 否

可恢复： 否

自动通知支持： 否

用户响应： 完成以下步骤：

1. 一次执行一个提及的操作，然后在每个操作之后尝试测试。
2. 如果问题仍然存在，请联系您的技术服务代表。
3. 关闭系统，并将它与电源断开连接。等待 45 秒。重新安装 DIMM。重新连接电源。
4. 确保 DSA 和 BIOS/uEFI 处于最新级别。

201-867-003 Standalone Memory Test Aborted

说明： EFI/SAL：未分配缓冲区。

严重性： 警告

可维护： 否

可恢复： 否

自动通知支持： 否

用户响应： 完成以下步骤：

1. 一次执行一个提及的操作，然后在每个操作之后尝试测试。
2. 如果问题仍然存在，请联系您的技术服务代表。
3. 关闭系统，并将它与电源断开连接。等待 45 秒。重新安装 DIMM。重新连接电源。
4. 确保 DSA 和 BIOS/uEFI 处于最新级别。

201-868-000 Standalone Memory Test Aborted

说明： EFI/SAL：在 GetMemoryMap 中分配的缓冲区过小。

严重性： 警告

可维护： 否

可恢复： 否

自动通知支持： 否

用户响应： 完成以下步骤：

1. 一次执行一个提及的操作，然后在每个操作之后尝试测试。
2. 如果问题仍然存在，请联系您的技术服务代表。
3. 关闭系统，并将它与电源断开连接。等待 45 秒。重新安装 DIMM。重新连接电源。
4. 确保 DSA 和 BIOS/uEFI 处于最新级别。

201-868-001 Standalone Memory Test Aborted

说明： EFI/SAL：在 GetMemoryMap 中分配的缓冲区过小。

严重性： 警告

可维护： 否

可恢复： 否

自动通知支持： 否

用户响应： 完成以下步骤：

1. 一次执行一个提及的操作，然后在每个操作之后尝试测试。
2. 如果问题仍然存在，请联系您的技术服务代表。
3. 关闭系统，并将它与电源断开连接。等待 45 秒。重新安装 DIMM。重新连接电源。
4. 确保 DSA 和 BIOS/uEFI 处于最新级别。

201-868-002 Standalone Memory Test Aborted

说明： EFI/SAL：在 GetMemoryMap 中分配的缓冲区过小。

严重性： 警告

可维护： 否

可恢复： 否

自动通知支持： 否

用户响应： 完成以下步骤：

1. 一次执行一个提及的操作，然后在每个操作之后尝试测试。
2. 如果问题仍然存在，请联系您的技术服务代表。
3. 关闭系统，并将它与电源断开连接。等待 45 秒。重新安装 DIMM。重新连接电源。
4. 确保 DSA 和 BIOS/uEFI 处于最新级别。

201-868-003 Standalone Memory Test Aborted

说明： EFI/SAL：在 GetMemoryMap 中分配的缓冲区过小。

严重性： 警告

可维护： 否

可恢复： 否

自动通知支持： 否

用户响应： 完成以下步骤：

1. 一次执行一个提及的操作，然后在每个操作之后尝试测试。
2. 如果问题仍然存在，请联系您的技术服务代表。
3. 关闭系统，并将它与电源断开连接。等待 45 秒。重新安装 DIMM。重新连接电源。
4. 确保 DSA 和 BIOS/uEFI 处于最新级别。

201-869-000 Standalone Memory Test Aborted

说明： EFI/SAL 来自 GetMemoryMap 函数的无效参数。

严重性： 警告

可维护： 否

可恢复： 否

自动通知支持： 否

用户响应： 完成以下步骤：

1. 一次执行一个提及的操作，然后在每个操作之后尝试测试。
2. 如果问题仍然存在，请联系您的技术服务代表。
3. 关闭系统，并将它与电源断开连接。等待 45 秒。重新安装 DIMM。重新连接电源。
4. 确保 DSA 和 BIOS/uEFI 处于最新级别。

201-869-001 Standalone Memory Test Aborted

说明： EFI/SAL 来自 GetMemoryMap 函数的无效参数。

严重性： 警告

可维护： 否

可恢复： 否

自动通知支持： 否

用户响应： 完成以下步骤：

1. 一次执行一个提及的操作，然后在每个操作之后尝试测试。
2. 如果问题仍然存在，请联系您的技术服务代表。
3. 关闭系统，并将它与电源断开连接。等待 45 秒。重新安装 DIMM。重新连接电源。
4. 确保 DSA 和 BIOS/uEFI 处于最新级别。

201-869-002 Standalone Memory Test Aborted

说明： EFI/SAL 来自 GetMemoryMap 函数的无效参数。

严重性： 警告

可维护： 否

可恢复： 否

自动通知支持： 否

用户响应： 完成以下步骤：

1. 一次执行一个提及的操作，然后在每个操作之后尝试测试。
2. 如果问题仍然存在，请联系您的技术服务代表。
3. 关闭系统，并将它与电源断开连接。等待 45 秒。重新安装 DIMM。重新连接电源。
4. 确保 DSA 和 BIOS/uEFI 处于最新级别。

201-869-003 Standalone Memory Test Aborted

说明： EFI/SAL 来自 GetMemoryMap 函数的无效参数。

严重性： 警告

可维护： 否

可恢复： 否

自动通知支持： 否

用户响应： 完成以下步骤：

1. 一次执行一个提及的操作，然后在每个操作之后尝试测试。
2. 如果问题仍然存在，请联系您的技术服务代表。
3. 关闭系统，并将它与电源断开连接。等待 45 秒。重新安装 DIMM。重新连接电源。
4. 确保 DSA 和 BIOS/uEFI 处于最新级别。

201-870-000 Standalone Memory Test Aborted

说明： ACPI 中的 CPU Doamin 无效。

严重性： 警告

可维护： 否

可恢复： 否

自动通知支持： 否

用户响应： 完成以下步骤：

1. 一次执行一个提及的操作，然后在每个操作之后尝试测试。
2. 如果问题仍然存在，请联系您的技术服务代表。
3. 关闭系统，并将它与电源断开连接。等待 45 秒。重新安装 DIMM。重新连接电源。
4. 确保 DSA 和 BIOS/uEFI 处于最新级别。

201-870-001 Standalone Memory Test Aborted

说明： ACPI 中的 CPU Doamin 无效。

严重性： 警告

可维护： 否

可恢复： 否

自动通知支持： 否

用户响应： 完成以下步骤：

1. 一次执行一个提及的操作，然后在每个操作之后尝试测试。
2. 如果问题仍然存在，请联系您的技术服务代表。
3. 关闭系统，并将它与电源断开连接。等待 45 秒。重新安装 DIMM。重新连接电源。
4. 确保 DSA 和 BIOS/uEFI 处于最新级别。

201-870-002 Standalone Memory Test Aborted

说明： ACPI 中的 CPU Doamin 无效。

严重性： 警告

可维护： 否

可恢复： 否

自动通知支持： 否

用户响应： 完成以下步骤：

1. 一次执行一个提及的操作，然后在每个操作之后尝试测试。
2. 如果问题仍然存在，请联系您的技术服务代表。
3. 关闭系统，并将它与电源断开连接。等待 45 秒。重新安装 DIMM。重新连接电源。
4. 确保 DSA 和 BIOS/uEFI 处于最新级别。

201-870-003 Standalone Memory Test Aborted

说明： ACPI 中的 CPU Doamin 无效。

严重性： 警告

可维护： 否

可恢复： 否

自动通知支持： 否

用户响应： 完成以下步骤：

1. 一次执行一个提及的操作，然后在每个操作之后尝试测试。
2. 如果问题仍然存在，请联系您的技术服务代表。
3. 关闭系统，并将它与电源断开连接。等待 45 秒。重新安装 DIMM。重新连接电源。
4. 确保 DSA 和 BIOS/uEFI 处于最新级别。

201-871-000 Standalone Memory Test Aborted

说明： 遇到数据错误比较。

严重性： 警告

可维护： 否

可恢复： 否

自动通知支持： 否

用户响应： 完成以下步骤：

1. 一次执行一个提及的操作，然后在每个操作之后尝试测试。
2. 如果问题仍然存在，请联系您的技术服务代表。
3. 关闭系统，并将它与电源断开连接。等待 45 秒。重新安装 DIMM。重新连接电源。
4. 确保 DSA 和 BIOS/uEFI 处于最新级别。

201-871-001 Standalone Memory Test Aborted

说明： 遇到数据错误比较。

严重性： 警告

可维护： 否

可恢复： 否

自动通知支持： 否

用户响应： 完成以下步骤：

1. 一次执行一个提及的操作，然后在每个操作之后尝试测试。
2. 如果问题仍然存在，请联系您的技术服务代表。
3. 关闭系统，并将它与电源断开连接。等待 45 秒。重新安装 DIMM。重新连接电源。
4. 确保 DSA 和 BIOS/uEFI 处于最新级别。

201-871-002 Standalone Memory Test Aborted

说明： 遇到数据错误比较。

严重性： 警告

可维护： 否

可恢复： 否

自动通知支持： 否

用户响应： 完成以下步骤：

1. 一次执行一个提及的操作，然后在每个操作之后尝试测试。
2. 如果问题仍然存在，请联系您的技术服务代表。
3. 关闭系统，并将它与电源断开连接。等待 45 秒。重新安装 DIMM。重新连接电源。
4. 确保 DSA 和 BIOS/uEFI 处于最新级别。

201-871-003 Standalone Memory Test Aborted

说明： 遇到数据错误比较。

严重性： 警告

可维护： 否

可恢复： 否

自动通知支持： 否

用户响应： 完成以下步骤：

1. 一次执行一个提及的操作，然后在每个操作之后尝试测试。
2. 如果问题仍然存在，请联系您的技术服务代表。
3. 关闭系统，并将它与电源断开连接。等待 45 秒。重新安装 DIMM。重新连接电源。
4. 确保 DSA 和 BIOS/uEFI 处于最新级别。

201-877-000 Standalone Memory Test Aborted

说明： BIOS：扩展 PCI 注册表中的备用必须为 OFF。转至 Setup 并禁用备用。

严重性： 警告

可维护： 否

可恢复： 否

自动通知支持： 否

用户响应： 完成以下步骤：

1. 一次执行一个提及的操作，然后在每个操作之后尝试测试。
2. 如果问题仍然存在，请联系您的技术服务代表。
3. 关闭系统，并将它与电源断开连接。等待 45 秒。重新安装 DIMM。重新连接电源。
4. 确保 DSA 和 BIOS/uEFI 处于最新级别。

201-877-001 Standalone Memory Test Aborted

说明： BIOS：扩展 PCI 注册表中的备用必须为 OFF。转至 Setup 并禁用备用。

严重性： 警告

可维护： 否

可恢复： 否

自动通知支持： 否

用户响应： 完成以下步骤：

1. 一次执行一个提及的操作，然后在每个操作之后尝试测试。
2. 如果问题仍然存在，请联系您的技术服务代表。
3. 关闭系统，并将它与电源断开连接。等待 45 秒。重新安装 DIMM。重新连接电源。
4. 确保 DSA 和 BIOS/uEFI 处于最新级别。

201-877-002 Standalone Memory Test Aborted

说明： BIOS：扩展 PCI 注册表中的备用必须为 OFF。转至 Setup 并禁用备用。

严重性： 警告

可维护： 否

可恢复： 否

自动通知支持： 否

用户响应： 完成以下步骤：

1. 一次执行一个提及的操作，然后在每个操作之后尝试测试。
2. 如果问题仍然存在，请联系您的技术服务代表。
3. 关闭系统，并将它与电源断开连接。等待 45 秒。重新安装 DIMM。重新连接电源。
4. 确保 DSA 和 BIOS/uEFI 处于最新级别。

201-877-003 Standalone Memory Test Aborted

说明： BIOS：扩展 PCI 注册表中的备用必须为 OFF。转至 Setup 并禁用备用。

严重性： 警告

可维护： 否

可恢复： 否

自动通知支持： 否

用户响应： 完成以下步骤：

1. 一次执行一个提及的操作，然后在每个操作之后尝试测试。
2. 如果问题仍然存在，请联系您的技术服务代表。
3. 关闭系统，并将它与电源断开连接。等待 45 秒。重新安装 DIMM。重新连接电源。
4. 确保 DSA 和 BIOS/uEFI 处于最新级别。

201-878-000 Standalone Memory Test Aborted

说明： 备用功能部件必须为 OFF。转至 Setup 并将备用功能部件切换至 OFF。

严重性： 警告

可维护： 否

可恢复： 否

自动通知支持： 否

用户响应： 完成以下步骤：

1. 一次执行一个提及的操作，然后在每个操作之后尝试测试。
2. 如果问题仍然存在，请联系您的技术服务代表。
3. 关闭系统，并将它与电源断开连接。等待 45 秒。重新安装 DIMM。重新连接电源。
4. 确保 DSA 和 BIOS/uEFI 处于最新级别。

201-878-001 Standalone Memory Test Aborted

说明： 备用功能部件必须为 OFF。转至 Setup 并将备用功能部件切换至 OFF。

严重性： 警告

可维护： 否

可恢复： 否

自动通知支持： 否

用户响应： 完成以下步骤：

1. 一次执行一个提及的操作，然后在每个操作之后尝试测试。
2. 如果问题仍然存在，请联系您的技术服务代表。
3. 关闭系统，并将它与电源断开连接。等待 45 秒。重新安装 DIMM。重新连接电源。
4. 确保 DSA 和 BIOS/uEFI 处于最新级别。

201-878-002 Standalone Memory Test Aborted

说明： 备用功能部件必须为 OFF。转至 Setup 并将备用功能部件切换至 OFF。

严重性： 警告

可维护： 否

可恢复： 否

自动通知支持： 否

用户响应： 完成以下步骤：

1. 一次执行一个提及的操作，然后在每个操作之后尝试测试。
2. 如果问题仍然存在，请联系您的技术服务代表。
3. 关闭系统，并将它与电源断开连接。等待 45 秒。重新安装 DIMM。重新连接电源。
4. 确保 DSA 和 BIOS/uEFI 处于最新级别。

201-878-003 Standalone Memory Test Aborted

说明： 备用功能部件必须为 OFF。转至 Setup 并将备用功能部件切换至 OFF。

严重性： 警告

可维护： 否

可恢复： 否

自动通知支持： 否

用户响应： 完成以下步骤：

1. 一次执行一个提及的操作，然后在每个操作之后尝试测试。
2. 如果问题仍然存在，请联系您的技术服务代表。
3. 关闭系统，并将它与电源断开连接。等待 45 秒。重新安装 DIMM。重新连接电源。
4. 确保 DSA 和 BIOS/uEFI 处于最新级别。

201-885-000 Standalone Memory Test Aborted

说明： 处理器不支持 MTRR 寄存器处理。无法不经高速缓存直接写入内存。

严重性： 警告

可维护： 否

可恢复： 否

自动通知支持： 否

用户响应： 完成以下步骤：

1. 一次执行一个提及的操作，然后在每个操作之后尝试测试。
2. 如果问题仍然存在，请联系您的技术服务代表。
3. 关闭系统，并将它与电源断开连接。等待 45 秒。重新安装 DIMM。重新连接电源。
4. 确保 DSA 和 BIOS/uEFI 处于最新级别。

201-885-001 Standalone Memory Test Aborted

说明： 处理器不支持 MTRR 寄存器处理。无法不经高速缓存直接写入内存。

严重性： 警告

可维护： 否

可恢复： 否

自动通知支持： 否

用户响应： 完成以下步骤：

1. 一次执行一个提及的操作，然后在每个操作之后尝试测试。
2. 如果问题仍然存在，请联系您的技术服务代表。
3. 关闭系统，并将它与电源断开连接。等待 45 秒。重新安装 DIMM。重新连接电源。
4. 确保 DSA 和 BIOS/uEFI 处于最新级别。

201-885-002 Standalone Memory Test Aborted

说明： 处理器不支持 MTRR 寄存器处理。无法不经高速缓存直接写入内存。

严重性： 警告

可维护： 否

可恢复： 否

自动通知支持： 否

用户响应： 完成以下步骤：

1. 一次执行一个提及的操作，然后在每个操作之后尝试测试。
2. 如果问题仍然存在，请联系您的技术服务代表。
3. 关闭系统，并将它与电源断开连接。等待 45 秒。重新安装 DIMM。重新连接电源。
4. 确保 DSA 和 BIOS/uEFI 处于最新级别。

201-885-003 Standalone Memory Test Aborted

说明： 处理器不支持 MTRR 寄存器处理。无法不经高速缓存直接写入内存。

严重性： 警告

可维护： 否

可恢复： 否

自动通知支持： 否

用户响应： 完成以下步骤：

1. 一次执行一个提及的操作，然后在每个操作之后尝试测试。
2. 如果问题仍然存在，请联系您的技术服务代表。
3. 关闭系统，并将它与电源断开连接。等待 45 秒。重新安装 DIMM。重新连接电源。
4. 确保 DSA 和 BIOS/uEFI 处于最新级别。

201-886-000 Standalone Memory Test Aborted

说明： 内存上限小于 16 MB。

严重性： 警告

可维护： 否

可恢复： 否

自动通知支持： 否

用户响应： 完成以下步骤：

1. 一次执行一个提及的操作，然后在每个操作之后尝试测试。
2. 如果问题仍然存在，请联系您的技术服务代表。
3. 关闭系统，并将它与电源断开连接。等待 45 秒。重新安装 DIMM。重新连接电源。
4. 确保 DSA 和 BIOS/uEFI 处于最新级别。

201-886-001 Standalone Memory Test Aborted

说明： 内存上限小于 16 MB。

严重性： 警告

可维护： 否

可恢复： 否

自动通知支持： 否

用户响应： 完成以下步骤：

1. 一次执行一个提及的操作，然后在每个操作之后尝试测试。
2. 如果问题仍然存在，请联系您的技术服务代表。
3. 关闭系统，并将它与电源断开连接。等待 45 秒。重新安装 DIMM。重新连接电源。
4. 确保 DSA 和 BIOS/uEFI 处于最新级别。

201-886-002 Standalone Memory Test Aborted

说明： 内存上限小于 16 MB。

严重性： 警告

可维护： 否

可恢复： 否

自动通知支持： 否

用户响应： 完成以下步骤：

1. 一次执行一个提及的操作，然后在每个操作之后尝试测试。
2. 如果问题仍然存在，请联系您的技术服务代表。
3. 关闭系统，并将它与电源断开连接。等待 45 秒。重新安装 DIMM。重新连接电源。
4. 确保 DSA 和 BIOS/uEFI 处于最新级别。

201-886-003 Standalone Memory Test Aborted

说明： 内存上限小于 16 MB。

严重性： 警告

可维护： 否

可恢复： 否

自动通知支持： 否

用户响应： 完成以下步骤：

1. 一次执行一个提及的操作，然后在每个操作之后尝试测试。
2. 如果问题仍然存在，请联系您的技术服务代表。
3. 关闭系统，并将它与电源断开连接。等待 45 秒。重新安装 DIMM。重新连接电源。
4. 确保 DSA 和 BIOS/uEFI 处于最新级别。

201-899-000 Standalone Memory Test Aborted

说明： 内存诊断测试已由用户异常终止。

严重性： 警告

可维护： 否

可恢复： 否

自动通知支持： 否

201-899-001 Standalone Memory Test Aborted

说明： 内存诊断测试已由用户异常终止。

严重性： 警告

可维护： 否

可恢复： 否

自动通知支持： 否

201-899-002 Standalone Memory Test Aborted

说明： 内存诊断测试已由用户异常终止。

严重性： 警告

可维护： 否

可恢复： 否

自动通知支持： 否

201-899-003 Standalone Memory Test Aborted

说明： 内存诊断测试已由用户异常终止。

严重性： 警告

可维护： 否

可恢复： 否

自动通知支持： 否

201-901-000 Standalone Memory Test Failed

说明： 内存诊断测试失败。

严重性： 错误

可维护： 是

可恢复： 否

自动通知支持： 否

用户响应： 完成以下步骤：

1. 一次执行一个提及的操作，然后在每个操作之后尝试测试。
2. 如果问题仍然存在，请联系您的技术服务代表。
3. 关闭系统，并将它与电源断开连接。等待 45 秒。重新安装 DIMM。重新连接电源。
4. 确保 DSA 和 BIOS/uEFI 处于最新级别。
5. 逐一更换错误中提及的所有 DIMM。
6. 确保在 Configuration/Setup Utility 程序中启用了所有 DIMM。
7. 如果故障仍然存在，请参阅系统《安装和维护指南》中的“按症状进行故障诊断”，以了解可采取的下一个纠正行动。

201-901-001 Standalone Memory Test Failed

说明： 内存诊断测试失败。

严重性： 错误

可维护： 是

可恢复： 否

自动通知支持： 否

用户响应： 完成以下步骤：

1. 一次执行一个提及的操作，然后在每个操作之后尝试测试。
2. 如果问题仍然存在，请联系您的技术服务代表。
3. 关闭系统，并将它与电源断开连接。等待 45 秒。重新安装 DIMM。重新连接电源。
4. 确保 DSA 和 BIOS/uEFI 处于最新级别。
5. 逐一更换错误中提及的所有 DIMM。
6. 确保在 Configuration/Setup Utility 程序中启用了所有 DIMM。
7. 如果故障仍然存在，请参阅系统《安装和维护指南》中的“按症状进行故障诊断”，以了解可采取的下一个纠正行动。

201-901-002 Standalone Memory Test Failed

说明： 内存诊断测试失败。

严重性： 错误

可维护： 是

可恢复： 否

自动通知支持： 否

用户响应： 完成以下步骤：

1. 一次执行一个提及的操作，然后在每个操作之后尝试测试。
2. 如果问题仍然存在，请联系您的技术服务代表。
3. 关闭系统，并将它与电源断开连接。等待 45 秒。重新安装 DIMM。重新连接电源。
4. 确保 DSA 和 BIOS/uEFI 处于最新级别。
5. 逐一更换错误中提及的所有 DIMM。
6. 确保在 Configuration/Setup Utility 程序中启用了所有 DIMM。
7. 如果故障仍然存在，请参阅系统《安装和维护指南》中的“按症状进行故障诊断”，以了解可采取的下一个纠正行动。

201-901-003 Standalone Memory Test Failed

说明： 内存诊断测试失败。

严重性： 错误

可维护： 是

可恢复： 否

自动通知支持： 否

用户响应： 完成以下步骤：

1. 一次执行一个提及的操作，然后在每个操作之后尝试测试。
2. 如果问题仍然存在，请联系您的技术服务代表。
3. 关闭系统，并将它与电源断开连接。等待 45 秒。重新安装 DIMM。重新连接电源。
4. 确保 DSA 和 BIOS/uEFI 处于最新级别。
5. 逐一更换错误中提及的所有 DIMM。
6. 确保在 Configuration/Setup Utility 程序中启用了所有 DIMM。
7. 如果故障仍然存在，请参阅系统《安装和维护指南》中的“按症状进行故障诊断”，以了解可采取的下一个纠正行动。

DSA 内存压力测试结果

运行内存压力测试时可能生成以下消息。

202-000-000 MemStr Test Passed

说明： 测试已通过。

严重性： 事件

可维护： 否

可恢复： 否

自动通知支持： 否

202-801-000 MemStr Test Aborted

说明： 内部程序错误。

严重性： 警告

可维护： 是

可恢复： 否

自动通知支持： 否

用户响应： 完成以下步骤：

1. 关闭并重新启动系统。
2. 确保 DSA 诊断代码为最新级别。
3. 重新运行测试。
4. 如果系统停止响应，请关闭并重新启动系统。
5. 检查系统固件级别并根据需要升级。
6. 运行内存诊断以确定具体的故障 DIMM。
7. 如果故障仍然存在，请参阅系统《安装和维护指南》中的“按症状进行故障诊断”，以了解可采取的下一个纠正行动。

202-802-000 MemStr Test Aborted

说明： 内存大小不足，无法运行该测试。至少需要 1 GB。

严重性： 警告

可维护： 是

可恢复： 否

自动通知支持： 否

202-803-000 MemStr Test Aborted

说明： 用户已按下 Ctrl-C。

严重性： 警告

可维护： 是

可恢复： 否

自动通知支持： 否

202-901-000 MemStr Test Failed

说明： 测试失败。

严重性： 错误

可维护： 是

可恢复： 否

自动通知支持： 否

用户响应： 完成以下步骤：

1. 执行标准 DSA 内存诊断以验证所有内存。
2. 确保 DSA 诊断代码为最新级别。
3. 关闭系统，并将它与电源断开连接。
4. 重新安装内存卡和 DIMM。
5. 将系统重新连接到电源并开启系统。
6. 重新运行测试。
7. 执行标准 DSA 内存诊断以验证所有内存。
8. 如果故障仍然存在，请参阅系统《安装和维护指南》中的“按症状进行故障诊断”，以了解可采取的下一个纠正行动。

202-902-000 MemStr Test Failed

说明： 内存大小不足，无法运行该测试。

严重性： 错误

可维护： 是

可恢复： 否

自动通知支持： 否

用户响应： 完成以下步骤：

1. 确保选中 DSA 诊断事件日志的“Resource Utilization”部分中的“Available System Memory”，以启用所有内存。
2. 如果需要，请在系统引导期间按 F1 键访问 Configuration/Setup Utility 程序并启用所有内存。
3. 确保 DSA 诊断代码为最新级别。
4. 重新运行测试。
5. 执行标准 DSA 内存诊断以验证所有内存。
6. 如果故障仍然存在，请参阅系统《安装和维护指南》中的“按症状进行故障诊断”，以了解可采取的下一个纠正行动。

DSA Nvidia GPU 测试结果

运行 Nvidia GPU 测试时可能生成以下消息。

409-000-000 NVIDIA User Diagnostic Test Passed

说明： NVIDIA 用户诊断测试已通过。

严重性： 事件

可维护： 否

可恢复： 否

自动通知支持： 否

409-003-000 Nvidia::DiagnosticServiceProvider::Bandwidth Test Passed

说明： Nvidia GPU 带宽测试已通过。

严重性： 事件

可维护： 否

可恢复： 否

自动通知支持： 否

409-004-000 Nvidia::DiagnosticServiceProvider::Query Test Passed

说明： Nvidia GPU 查询测试已通过。

严重性： 事件

可维护： 否

可恢复： 否

自动通知支持： 否

409-005-000 Nvidia::DiagnosticServiceProvider::Matrix Test Passed

说明： Nvidia GPU 矩阵测试已通过。

严重性： 事件

可维护： 否

可恢复： 否

自动通知支持： 否

409-006-000 Nvidia::DiagnosticServiceProvider::Binomial Test Passed

说明： Nvidia GPU 二项式测试已通过。

严重性： 事件

可维护： 否

可恢复： 否

自动通知支持： 否

409-800-000 NVIDIA User Diagnostic Test Aborted

说明： NVIDIA 用户诊断测试已取消。

严重性： 事件

可维护： 否

可恢复： 否

自动通知支持： 否

409-803-000 Nvidia::DiagnosticServiceProvider::Bandwidth Test Aborted

说明： Nvidia GPU 带宽测试已取消。

严重性： 警告

可维护： 否

可恢复： 否

自动通知支持： 否

409-804-000 Nvidia::DiagnosticServiceProvider::Query Test Aborted

说明： Nvidia GPU 查询测试已取消。

严重性： 警告

可维护： 否

可恢复： 否

自动通知支持： 否

409-805-000 Nvidia::DiagnosticServiceProvider::Matrix Test Aborted

说明： Nvidia GPU 矩阵测试已取消。

严重性： 警告

可维护： 否

可恢复： 否

自动通知支持： 否

409-806-000 Nvidia::DiagnosticServiceProvider::Binomial Test Aborted

说明： Nvidia GPU 二项式测试已取消。

严重性： 警告

可维护： 否

可恢复： 否

自动通知支持： 否

409-900-000 NVIDIA User Diagnostic Test Failed

说明： NVIDIA 用户诊断测试失败。

严重性： 事件

可维护： 是

可恢复： 否

自动通知支持： 否

用户响应： 完成以下步骤：

1. 通过重新安装 GPU 来验证 GPU 是否已正确安装在 PCIe 插槽中。然后关闭再打开系统电源。
2. 验证到 GPU 的电源接口连接是否牢固。然后关闭再打开系统电源。
3. 运行 nvidia-smi -q。在某些情况下，这将报告连接不良的电缆。
4. 使用已知正常工作的系统上相同 GPU 来重新运行诊断。各种系统问题可能导致诊断故障。
5. 如果问题仍然存在，请与 IBM 技术支持代表联系。

409-903-000 Nvidia::DiagnosticServiceProvider::Bandwidth Test Failed

说明： Nvidia GPU 带宽测试失败。

严重性： 错误

可维护： 是

可恢复： 否

自动通知支持： 否

用户响应： 完成以下步骤：

1. 通过重新安装 GPU 来验证 GPU 是否已正确安装在 PCIe 插槽中。然后关闭再打开系统电源。
2. 验证到 GPU 的电源接口连接是否牢固。然后关闭再打开系统电源。
3. 运行 nvidia-smi -q。在某些情况下，这将报告连接不良的电缆。
4. 使用已知正常工作的系统上相同 GPU 来重新运行诊断。各种系统问题可能导致诊断故障。
5. 如果问题仍然存在，请与 IBM 技术支持代表联系。

409-904-000 Nvidia::DiagnosticServiceProvider::Query Test Failed

说明： Nvidia GPU 查询测试失败。

严重性： 错误

可维护： 是

可恢复： 否

自动通知支持： 否

用户响应： 完成以下步骤：

1. 通过重新安装 GPU 来验证 GPU 是否已正确安装在 PCIe 插槽中。然后关闭再打开系统电源。
2. 验证到 GPU 的电源接口连接是否牢固。然后关闭再打开系统电源。
3. 运行 nvidia-smi -q。在某些情况下，这将报告连接不良的电缆。
4. 使用已知正常工作的系统上相同 GPU 来重新运行诊断。各种系统问题可能导致诊断故障。
5. 如果问题仍然存在，请与 IBM 技术支持代表联系。

409-905-000 Nvidia::DiagnosticServiceProvider::Matrix Test Failed

说明： Nvidia GPU 矩阵测试失败。

严重性： 错误

可维护： 是

可恢复： 否

自动通知支持： 否

用户响应： 完成以下步骤：

1. 通过重新安装 GPU 来验证 GPU 是否已正确安装在 PCIe 插槽中。然后关闭再打开系统电源。
2. 验证到 GPU 的电源接口连接是否牢固。然后关闭再打开系统电源。
3. 运行 nvidia-smi -q。在某些情况下，这将报告连接不良的电缆。
4. 使用已知正常工作的系统上相同 GPU 来重新运行诊断。各种系统问题可能导致诊断故障。
5. 如果问题仍然存在，请与 IBM 技术支持代表联系。

409-906-000 Nvidia::DiagnosticServiceProvider::Binomial Test Failed

说明： Nvidia GPU 二项式测试失败。

严重性： 错误

可维护： 是

可恢复： 否

自动通知支持： 否

用户响应： 完成以下步骤：

1. 通过重新安装 GPU 来验证 GPU 是否已正确安装在 PCIe 插槽中。然后关闭再打开系统电源。
2. 验证到 GPU 的电源接口连接是否牢固。然后关闭再打开系统电源。
3. 运行 nvidia-smi -q。在某些情况下，这将报告连接不良的电缆。
4. 使用已知正常工作的系统上相同 GPU 来重新运行诊断。各种系统问题可能导致诊断故障。
5. 如果问题仍然存在，请与 IBM 技术支持代表联系。

DSA 光盘驱动器测试结果

运行光盘驱动器测试时可能生成以下消息。

215-000-000 Optical Drive Test Passed

说明： 光盘驱动器测试已通过。

严重性： 事件

可维护： 否

可恢复： 否

自动通知支持： 否

215-801-000 Optical Drive Test Aborted

说明： 光盘驱动器测试已异常终止。无法与驱动程序进行通信。

严重性： 警告

可维护： 是

可恢复： 否

自动通知支持： 否

用户响应： 完成以下步骤：

1. 确保 DSA 诊断代码为最新级别。
2. 重新运行测试。
3. 检查驱动器电缆连接是否有松动、断开或电缆损坏情况。如果电缆损坏，请更换电缆。
4. 重新运行测试。
5. 请检查系统固件级别并根据需要升级。已安装的固件级别可在 DSA 诊断事件日志中该组件的 Firmware/VPD 部分中找到。
6. 重新运行测试。

215-802-000 Optical Drive Test Aborted

说明： 光盘驱动器测试已异常终止。遇到读错误。

严重性： 警告

可维护： 是

可恢复： 否

自动通知支持： 否

用户响应： 完成以下步骤：

1. 将新的 CD 或 DVD 插入驱动器，并等待 15 秒以识别介质。重新运行测试。
2. 检查驱动器电缆连接是否有松动、断开或电缆损坏情况。如果电缆损坏，请更换电缆。
3. 重新运行测试。
4. 如果故障仍然存在，请参阅系统《安装和维护指南》中的“按症状进行故障诊断”，以了解可采取的下一个纠正行动。

215-803-000 Optical Drive Test Failed

说明： 光盘驱动器测试失败。磁盘可能正由操作系统使用。

严重性： 错误

可维护： 是

可恢复： 否

自动通知支持： 否

用户响应： 完成以下步骤：

1. 等待系统活动停止
2. 重新运行测试
3. 关闭并重新启动系统。
4. 重新运行测试。

215-804-000 Optical Drive Test Aborted

说明： 光盘驱动器测试已异常终止。介质托盘已打开。

严重性： 警告

可维护： 是

可恢复： 否

自动通知支持： 否

用户响应： 完成以下步骤：

1. 合上介质托盘并等待 15 秒以让系统识别介质。重新运行测试。
2. 将新的 CD 或 DVD 插入驱动器，并等待 15 秒以识别介质。重新运行测试。
3. 检查驱动器电缆连接是否有松动、断开或电缆损坏情况。如果电缆损坏，请更换电缆。
4. 重新运行测试。
5. 如果故障仍然存在，请参阅系统《安装和维护指南》中的“按症状进行故障诊断”，以了解可采取的下一个纠正行动。

215-901-000 Optical Drive Test Aborted

说明： 光盘驱动器测试已异常终止。未检测到驱动器介质。

严重性： 警告

可维护： 是

可恢复： 否

自动通知支持： 否

用户响应： 完成以下步骤：

1. 将新的 CD 或 DVD 插入驱动器，并等待 15 秒以识别介质。重新运行测试。
2. 检查驱动器电缆连接是否有松动、断开或电缆损坏情况。如果电缆损坏，请更换电缆。
3. 重新运行测试。
4. 如果故障仍然存在，请参阅系统《安装和维护指南》中的“按症状进行故障诊断”，以了解可采取的下一个纠正行动。

215-902-000 Optical Drive Test Failed

说明： 光盘驱动器测试失败。读取不匹配。

严重性： 错误

可维护： 是

可恢复： 否

自动通知支持： 否

用户响应： 完成以下步骤：

1. 将新的 CD 或 DVD 插入驱动器，并等待 15 秒以识别介质。重新运行测试。
2. 检查驱动器电缆连接是否有松动、断开或电缆损坏情况。如果电缆损坏，请更换电缆。
3. 重新运行测试。
4. 如果故障仍然存在，请参阅系统《安装和维护指南》中的“按症状进行故障诊断”，以了解可采取的下一个纠正行动。

215-903-000 Optical Drive Test Aborted

说明： 光盘驱动器测试已异常终止。无法访问设备。

严重性： 警告

可维护： 是

可恢复： 否

自动通知支持： 否

用户响应： 完成以下步骤：

1. 将新的 CD 或 DVD 插入驱动器，并等待 15 秒以识别介质。重新运行测试。
2. 检查驱动器电缆连接是否有松动、断开或电缆损坏情况。如果电缆损坏，请更换电缆。
3. 重新运行测试。
4. 请检查系统固件级别并根据需要升级。已安装的固件级别可在 DSA 诊断事件日志中该组件的 Firmware/VPD 部分中找到。
5. 重新运行测试。
6. 如果故障仍然存在，请参阅系统《安装和维护指南》中的“按症状进行故障诊断”，以了解可采取的下一个纠正行动。

DSA 系统管理测试结果

运行系统管理测试时可能生成以下消息。

166-000-001 IMM I2C Test Passed

说明： IMM I2C 测试已通过。

严重性： 事件

可维护： 否

可恢复： 否

自动通知支持： 否

166-801-001 IMM I2C Test Aborted

说明： IMM 返回的响应长度不正确。

严重性： 警告

可维护： 是

可恢复： 否

自动通知支持： 否

用户响应： 一次执行一个提及的操作，然后在每个操作之后尝试测试：

1. 关闭系统，并将它与电源断开连接。等待 45 秒。重新连接电源。
2. 确保 DSA 和 BMC/IMM 均处于最新级别。

166-802-001 IMM I2C Test Aborted

说明： 由于未知原因，导致测试无法完成。

严重性： 警告

可维护： 是

可恢复： 否

自动通知支持： 否

用户响应： 一次执行一个提及的操作，然后在每个操作之后尝试测试：

1. 关闭系统，并将它与电源断开连接。等待 45 秒。重新连接电源。
2. 确保 DSA 和 BMC/IMM 均处于最新级别。

166-803-001 IMM I2C Test Aborted

说明： 节点正忙。请稍后尝试。

严重性： 警告

可维护： 是

可恢复： 否

自动通知支持： 否

用户响应： 一次执行一个提及的操作，然后在每个操作之后尝试测试：

1. 关闭系统，并将它与电源断开连接。等待 45 秒。重新连接电源。
2. 确保 DSA 和 BMC/IMM 均处于最新级别。

166-804-001 IMM I2C Test Aborted

说明： 命令无效。

严重性： 警告

可维护： 是

可恢复： 否

自动通知支持： 否

用户响应： 一次执行一个提及的操作，然后在每个操作之后尝试测试：

1. 关闭系统，并将它与电源断开连接。等待 45 秒。重新连接电源。
2. 确保 DSA 和 BMC/IMM 均处于最新级别。

166-805-001 IMM I2C Test Aborted

说明： 针对给定 LUN 的命令无效。

严重性： 警告

可维护： 是

可恢复： 否

自动通知支持： 否

用户响应： 一次执行一个提及的操作，然后在每个操作之后尝试测试：

1. 关闭系统，并将它与电源断开连接。等待 45 秒。重新连接电源。
2. 确保 DSA 和 BMC/IMM 均处于最新级别。

166-806-001 IMM I2C Test Aborted

说明： 处理命令时出现超时。

严重性： 警告

可维护： 是

可恢复： 否

自动通知支持： 否

用户响应： 一次执行一个提及的操作，然后在每个操作之后尝试测试：

1. 关闭系统，并将它与电源断开连接。等待 45 秒。重新连接电源。
2. 确保 DSA 和 BMC/IMM 均处于最新级别。

166-807-001 IMM I2C Test Aborted

说明： 空间不足。

严重性： 警告

可维护： 是

可恢复： 否

自动通知支持： 否

用户响应： 一次执行一个提及的操作，然后在每个操作之后尝试测试：

1. 关闭系统，并将它与电源断开连接。等待 45 秒。重新连接电源。
2. 确保 DSA 和 BMC/IMM 均处于最新级别。

166-808-001 IMM I2C Test Aborted

说明： 保留已取消或保留标识无效。

严重性： 警告

可维护： 是

可恢复： 否

自动通知支持： 否

用户响应： 一次执行一个提及的操作，然后在每个操作之后尝试测试：

1. 关闭系统，并将它与电源断开连接。等待 45 秒。重新连接电源。
2. 确保 DSA 和 BMC/IMM 均处于最新级别。

166-809-001 IMM I2C Test Aborted

说明： 请求数据被截断。

严重性： 警告

可维护： 是

可恢复： 否

自动通知支持： 否

用户响应： 一次执行一个提及的操作，然后在每个操作之后尝试测试：

1. 关闭系统，并将它与电源断开连接。等待 45 秒。重新连接电源。
2. 确保 DSA 和 BMC/IMM 均处于最新级别。

166-810-001 IMM I2C Test Aborted

说明： 请求数据长度无效。

严重性： 警告

可维护： 是

可恢复： 否

自动通知支持： 否

用户响应： 一次执行一个提及的操作，然后在每个操作之后尝试测试：

1. 关闭系统，并将它与电源断开连接。等待 45 秒。重新连接电源。
2. 确保 DSA 和 BMC/IMM 均处于最新级别。

166-811-001 IMM I2C Test Aborted

说明： 超出请求数据字段的长度限制。

严重性： 警告

可维护： 是

可恢复： 否

自动通知支持： 否

用户响应： 一次执行一个提及的操作，然后在每个操作之后尝试测试：

1. 关闭系统，并将它与电源断开连接。等待 45 秒。重新连接电源。
2. 确保 DSA 和 BMC/IMM 均处于最新级别。

166-812-001 IMM I2C Test Aborted

说明： 参数超出范围。

严重性： 警告

可维护： 是

可恢复： 否

自动通知支持： 否

用户响应： 一次执行一个提及的操作，然后在每个操作之后尝试测试：

1. 关闭系统，并将它与电源断开连接。等待 45 秒。重新连接电源。
2. 确保 DSA 和 BMC/IMM 均处于最新级别。

166-813-001 IMM I2C Test Aborted

说明： 无法返回请求的数据字节数。

严重性： 警告

可维护： 是

可恢复： 否

自动通知支持： 否

用户响应： 一次执行一个提及的操作，然后在每个操作之后尝试测试：

1. 关闭系统，并将它与电源断开连接。等待 45 秒。重新连接电源。
2. 确保 DSA 和 BMC/IMM 均处于最新级别。

166-814-001 IMM I2C Test Aborted

说明： 请求的传感器、数据或记录不存在。

严重性： 警告

可维护： 是

可恢复： 否

自动通知支持： 否

用户响应： 一次执行一个提及的操作，然后在每个操作之后尝试测试：

1. 关闭系统，并将它与电源断开连接。等待 45 秒。重新连接电源。
2. 确保 DSA 和 BMC/IMM 均处于最新级别。

166-815-001 IMM I2C Test Aborted

说明： 请求中的数据字段无效。

严重性： 警告

可维护： 是

可恢复： 否

自动通知支持： 否

用户响应： 一次执行一个提及的操作，然后在每个操作之后尝试测试：

1. 关闭系统，并将它与电源断开连接。等待 45 秒。重新连接电源。
2. 确保 DSA 和 BMC/IMM 均处于最新级别。

166-816-001 IMM I2C Test Aborted

说明： 命令对于指定的传感器或记录类型非法。

严重性： 警告

可维护： 是

可恢复： 否

自动通知支持： 否

用户响应： 一次执行一个提及的操作，然后在每个操作之后尝试测试：

1. 关闭系统，并将它与电源断开连接。等待 45 秒。重新连接电源。
2. 确保 DSA 和 BMC/IMM 均处于最新级别。

166-817-001 IMM I2C Test Aborted

说明： 无法提供命令响应。

严重性： 警告

可维护： 是

可恢复： 否

自动通知支持： 否

用户响应： 一次执行一个提及的操作，然后在每个操作之后尝试测试：

1. 关闭系统，并将它与电源断开连接。等待 45 秒。重新连接电源。
2. 确保 DSA 和 BMC/IMM 均处于最新级别。

166-818-001 IMM I2C Test Aborted

说明： 无法执行重复的请求。

严重性： 警告

可维护： 是

可恢复： 否

自动通知支持： 否

用户响应： 一次执行一个提及的操作，然后在每个操作之后尝试测试：

1. 关闭系统，并将它与电源断开连接。等待 45 秒。重新连接电源。
2. 确保 DSA 和 BMC/IMM 均处于最新级别。

166-819-001 IMM I2C Test Aborted

说明： 无法提供命令响应。SDR 存储库处于更新方式。

严重性： 警告

可维护： 是

可恢复： 否

自动通知支持： 否

用户响应： 一次执行一个提及的操作，然后在每个操作之后尝试测试：

1. 关闭系统，并将它与电源断开连接。等待 45 秒。重新连接电源。
2. 确保 DSA 和 BMC/IMM 均处于最新级别。

166-820-001 IMM I2C Test Aborted

说明： 无法提供命令响应。设备处于固件更新方式。

严重性： 警告

可维护： 是

可恢复： 否

自动通知支持： 否

用户响应： 一次执行一个提及的操作，然后在每个操作之后尝试测试：

1. 关闭系统，并将它与电源断开连接。等待 45 秒。重新连接电源。
2. 确保 DSA 和 BMC/IMM 均处于最新级别。

166-821-001 IMM I2C Test Aborted

说明： 无法提供命令响应。BMC 正在初始化。

严重性： 警告

可维护： 是

可恢复： 否

自动通知支持： 否

用户响应： 一次执行一个提及的操作，然后在每个操作之后尝试测试：

1. 关闭系统，并将它与电源断开连接。等待 45 秒。重新连接电源。
2. 确保 DSA 和 BMC/IMM 均处于最新级别。

166-822-001 IMM I2C Test Aborted

说明： 目标不可用。

严重性： 警告

可维护： 是

可恢复： 否

自动通知支持： 否

用户响应： 一次执行一个提及的操作，然后在每个操作之后尝试测试：

1. 关闭系统，并将它与电源断开连接。等待 45 秒。重新连接电源。
2. 确保 DSA 和 BMC/IMM 均处于最新级别。

166-823-001 IMM I2C Test Aborted

说明： 无法执行命令。特权级别不够。

严重性： 警告

可维护： 是

可恢复： 否

自动通知支持： 否

用户响应： 一次执行一个提及的操作，然后在每个操作之后尝试测试：

1. 关闭系统，并将它与电源断开连接。等待 45 秒。重新连接电源。
2. 确保 DSA 和 BMC/IMM 均处于最新级别。

166-824-001 IMM I2C Test Aborted

说明： 无法执行命令。

严重性： 警告

可维护： 是

可恢复： 否

自动通知支持： 否

用户响应： 一次执行一个提及的操作，然后在每个操作之后尝试测试：

1. 关闭系统，并将它与电源断开连接。等待 45 秒。重新连接电源。
2. 确保 DSA 和 BMC/IMM 均处于最新级别。

166-901-001 IMM I2C Test Failed

说明： IMM 指示 H8S 2117 总线（总线 0）发生故障。

严重性： 错误

可维护： 是

可恢复： 否

自动通知支持： 否

用户响应： 一次执行一个提及的操作，然后在每个操作之后尝试测试：

1. 关闭系统，并将它与电源断开连接。等待 45 秒。重新连接电源。
2. 确保 DSA 和 BMC/IMM 均处于最新级别。
3. 重新运行测试。
4. 如果故障仍然存在，请参阅系统《安装和维护指南》中的“按症状进行故障诊断”，以了解可采取的下一个纠正行动。

166-904-001 IMM I2C Test Failed

说明： IMM 指示 PCA9543 总线（总线 3）发生故障。

严重性： 错误

可维护： 是

可恢复： 否

自动通知支持： 否

用户响应： 一次执行一个提及的操作，然后在每个操作之后尝试测试：

1. 关闭系统，并将它与电源断开连接。等待 45 秒。重新连接电源。
2. 确保 DSA 和 BMC/IMM 均处于最新级别。
3. 重新运行测试。
4. 如果故障仍然存在，请参阅系统《安装和维护指南》中的“按症状进行故障诊断”，以了解可采取的下一个纠正行动。

166-905-001 IMM I2C Test Failed

说明： IMM 指示 MAX7319 设备总线（总线 4）发生故障。

严重性： 错误

可维护： 是

可恢复： 否

自动通知支持： 否

用户响应： 一次执行一个提及的操作，然后在每个操作之后尝试测试：

1. 关闭系统，并将它与电源断开连接。等待 45 秒。重新连接电源。
2. 确保 DSA 和 BMC/IMM 均处于最新级别。
3. 重新运行测试。
4. 如果故障仍然存在，请参阅系统《安装和维护指南》中的“按症状进行故障诊断”，以了解可采取的下一个纠正行动。

166-907-001 IMM I2C Test Failed

说明： IMM 指示 LM75 设备总线（总线 6）发生故障。

严重性： 错误

可维护： 是

可恢复： 否

自动通知支持： 否

用户响应： 一次执行一个提及的操作，然后在每个操作之后尝试测试：

1. 关闭系统，并将它与电源断开连接。等待 45 秒。重新连接电源。
2. 确保 DSA 和 BMC/IMM 均处于最新级别。
3. 重新运行测试。
4. 如果故障仍然存在，请参阅系统《安装和维护指南》中的“按症状进行故障诊断”，以了解可采取的下一个纠正行动。

166-908-001 IMM I2C Test Failed

说明： IMM 指示 PCA9567 总线（总线 7）发生故障。

严重性： 错误

可维护： 是

可恢复： 否

自动通知支持： 否

用户响应： 一次执行一个提及的操作，然后在每个操作之后尝试测试：

1. 关闭系统，并将它与电源断开连接。等待 45 秒。重新连接电源。
2. 确保 DSA 和 BMC/IMM 均处于最新级别。
3. 重新运行测试。
4. 如果故障仍然存在，请参阅系统《安装和维护指南》中的“按症状进行故障诊断”，以了解可采取的下一个纠正行动。

DSA 磁带机测试结果

运行磁带机测试时可能生成以下消息。

264-000-000 Tape Test Passed

说明： 磁带测试已通过。

严重性： 事件

可维护： 否

可恢复： 否

自动通知支持： 否

264-901-000 Tape Test Failed

说明： 在磁带警报日志中发现错误。

严重性： 错误

可维护： 是

可恢复： 否

自动通知支持： 否

用户响应： 完成以下步骤：

1. 使用相应的清理介质清洁磁带机，然后安装新介质。
2. 重新运行测试。
3. 清空错误日志。
4. 重新运行测试。
5. 确保磁带机固件为最新级别。
6. 升级至最新固件级别之后，重新运行测试。
7. 如果故障仍然存在，请参阅系统《安装和维护指南》中的“按症状进行故障诊断”，以了解可采取的下一个纠正行动。

264-902-000 Tape Test Failed

说明： 磁带测试失败。未检测到介质。

严重性： 错误

可维护： 是

可恢复： 否

自动通知支持： 否

用户响应： 完成以下步骤：

1. 使用相应的清理介质清洁磁带机，然后安装新介质。
2. 重新运行测试。
3. 确保磁带机固件为最新级别。
4. 升级至最新固件级别之后，重新运行测试。
5. 如果故障仍然存在，请参阅系统《安装和维护指南》中的“按症状进行故障诊断”，以了解可采取的下一个纠正行动。

264-903-000 Tape Test Failed

说明： 磁带测试失败。未检测到介质。

严重性： 错误

可维护： 是

可恢复： 否

自动通知支持： 否

用户响应： 完成以下步骤：

1. 使用相应的清理介质清洁磁带机，然后安装新介质。
2. 重新运行测试。
3. 确保磁带机固件为最新级别。
4. 升级至最新固件级别之后，重新运行测试。
5. 如果故障仍然存在，请参阅系统《安装和维护指南》中的“按症状进行故障诊断”，以了解可采取的下一个纠正行动。

264-904-000 Tape Test Failed

说明： 磁带测试失败。磁带机硬件错误。

严重性： 错误

可维护： 是

可恢复： 否

自动通知支持： 否

用户响应： 完成以下步骤：

1. 检查磁带机电缆是否有松动或断开连接情况，或者电缆是否损坏。如果电缆损坏，请更换电缆。
2. 使用相应的清理介质清洁磁带机，然后安装新介质。
3. 重新运行测试。
4. 确保磁带机固件为最新级别。
5. 升级至最新固件级别之后，重新运行测试。
6. 如果故障仍然存在，请参阅系统《安装和维护指南》中的“按症状进行故障诊断”，以了解可采取的下一个纠正行动。

264-905-000 Tape Test Failed

说明： 磁带测试失败。软件错误：请求无效。

严重性： 错误

可维护： 是

可恢复： 否

自动通知支持： 否

用户响应： 完成以下步骤：

1. 如果系统停止响应，请关闭并重新启动系统。
2. 检查系统固件级别并根据需要升级。已安装的固件级别可在 DSA 诊断事件日志中该组件的 Firmware/VPD 部分中找到。
3. 重新运行测试。
4. 如果系统停止响应，请关闭并重新启动系统。
5. 确保磁带机固件为最新级别。
6. 重新运行测试。

7. 如果故障仍然存在，请参阅系统《安装和维护指南》中的“按症状进行故障诊断”，以了解可采取的下一个纠正行动。

264-906-000 Tape Test Failed

说明： 磁带测试失败。无法识别的错误。

严重性： 错误

可维护： 是

可恢复： 否

自动通知支持： 否

用户响应： 完成以下步骤：

1. 使用相应的清理介质清洁磁带机，然后安装新介质。
2. 重新运行测试。
3. 确保磁带机固件为最新级别。
4. 升级至最新固件级别之后，重新运行测试。
5. 确保 DSA 诊断代码为最新级别。
6. 重新运行测试。
7. 检查系统固件级别并根据需要升级。
8. 重新运行测试。
9. 如果故障仍然存在，请参阅系统《安装和维护指南》中的“按症状进行故障诊断”，以了解可采取的下一个纠正行动。

264-907-000 Tape Test Failed

说明： 在某处块地址中发现错误。

严重性： 错误

可维护： 是

可恢复： 否

自动通知支持： 否

用户响应： 完成以下步骤：

1. 使用相应的清理介质清洁磁带机，然后安装新介质。

264-908-000 Tape Test Failed

说明： 获取磁带容量时发现错误。

严重性： 错误

可维护： 是

可恢复： 否

自动通知支持： 否

用户响应： 完成以下步骤：

1. 确保介质存在。
2. 使用相应的清理介质清洁磁带机，然后安装新介质。

附录 D. 获取帮助和技术协助

如果您需要帮助、服务或技术协助，或者只是希望了解有关 IBM 产品的更多信息，您可以从 IBM 找到各种有用的资源来帮助您。

请使用此信息来获取有关 IBM 和 IBM 产品的其他信息，确定 IBM 系统或可选设备出现问题时要采取哪些措施，以及确定在必要时向谁请求服务。

请求服务之前

在您请求服务之前，确保已采取了以下步骤来尝试自行解决问题。

如果您认为需要 IBM 对您的 IBM 产品执行保修服务，那么在请求服务之前您应做好准备，这样 IBM 技术服务人员将可以更有效地为您提供帮助。

- 检查所有电缆以确保它们都已连接。
- 检查电源开关以确保系统和任何可选设备已经开启。
- 检查用于您的 IBM 产品的最新软件、固件和操作系统设备驱动程序。IBM 保修条款和条件规定，由 IBM 产品所有者负责维护和更新产品的所有软件和固件（除非其他维护合同另行声明）。如果软件升级中已记录问题的解决方案，那么 IBM 技术服务人员将要求您升级软件和固件。
- 如果您在自己的环境中安装了新硬件或软件，请查看 http://www.ibm.com/systems/info/x86servers/serverproven/compat/us/，以确保您的 IBM 产品支持该硬件和软件。
- 转至 http://www.ibm.com/supportportal/ 以查看可帮助您解决问题的信息。
- 收集以下信息以提供给 IBM 支持人员。此信息将帮助 IBM 服务人员快速提供问题解决方案，并确保您享受合同规定的服务级别。
  - 硬件和软件维护协议合同编号（如果存在）
  - 机器类型编号（IBM 4 位数字的机器标识）
  - 型号
  - 序列号
  - 当前系统 UEFI 和固件级别
  - 其他相关信息（例如，错误消息和日志）
- 转至 http://www.ibm.com/support/entry/portal/Open_service_request/ 以提交电子服务请求。提交“电子服务请求”即是向 IBM 服务人员快速有效地提供相关信息，从而启动确定问题解决方案的过程。在您完成并提交“电子服务请求”后，IBM 技术服务人员将立即开始处理您的问题并确定解决方案。

按照 IBM 在联机帮助或 IBM 产品随附的文档中所提供的故障诊断过程，您无需外界帮助即可解决许多问题。IBM 系统随附的文档还描述了您可以执行的诊断测试。大多数系统、操作系统和程序都随附包含故障诊断过程及错误消息和错误代码说明的文档。如果您怀疑软件有问题，请参阅操作系统或程序的文档。

使用文档

有关 IBM 系统和预安装软件（如果有）或可选设备的信息可从产品随附的文档中获得。此类文档可能包括印刷文档、联机文档、自述文件和帮助文件。

有关使用诊断程序的指示信息，请参阅您的系统文档中的故障诊断信息。故障诊断信息或诊断程序可能会告诉您需要其他或更新的设备驱动程序或其他软件。IBM 对您可以获取最新的技术信息并下载设备驱动程序及更新的万维网页面进行维护。要访问这些页面，请转至 http://www.ibm.com/supportportal/。

从万维网获取帮助和信息

万维网上提供了 IBM 产品和支持相关的最新信息。

在万维网上，http://www.ibm.com/supportportal/ 提供了有关 IBM 系统、可选设备、服务和支持的最新信息。IBM System x 信息位于 http://www.ibm.com/systems/x/。IBM BladeCenter 信息位于 http://www.ibm.com/systems/bladecenter/。IBM IntelliStation 信息位于 http://www.ibm.com/systems/intellistation。

如何向 IBM 发送 DSA 数据

使用 IBM Enhanced Customer Data Repository 将诊断数据发送到 IBM。

向 IBM 发送诊断数据之前，请阅读 http://www.ibm.com/de/support/ecurep/terms.html 处的使用条款。

您可以使用以下任意方法向 IBM 发送诊断数据：

- 标准上载：http://www.ibm.com/de/support/ecurep/send_http.html
- 使用系统序列号的标准上载：http://www.ecurep.ibm.com/app/upload_hw
- 安全上载：http://www.ibm.com/de/support/ecurep/send_http.html#secure
- 使用系统序列号的安全上载：https://www.ecurep.ibm.com/app/upload_hw

创建个性化支持 Web 页面

可以通过确认您感兴趣的 IBM 产品来创建个性化支持 Web 页面。

要创建个性化支持 Web 页面，请转至 http://www.ibm.com/support/mynotifications。从此个性化页面中，您可以预订有关新技术文档的每周电子邮件通知，搜索信息和下载以及访问各种管理服务。

软件服务和支持

通过 IBM 支持热线，可以在付费情况下获得有关 IBM 产品的使用、配置和软件问题方面的电话帮助。

有关支持热线和其他 IBM 服务的更多信息，请参阅 http://www.ibm.com/services/，有关支持电话号码，请参阅 http://www.ibm.com/planetwide/。在中国，请拨打免费咨询热线 800-810-1818 转 5300 或 010-84981188 转 5300 查询相关信息。

硬件服务和支持

您可以通过 IBM 经销商或 IBM 服务中心来获得硬件服务。

要查找 IBM 授权提供保修服务的经销商，请转至 http://www.ibm.com/partnerworld/，并单击页面右侧的查找业务合作伙。要获取 IBM 支持电话号码，请参阅 http://www.ibm.com/planetwide/。在中国，请拨打免费咨询热线 800-810-1818 转 5300 或 010-84981188 转 5300 查询相关信息。

在美国和加拿大，每天 24 小时，每周 7 天都可获得硬件服务和支持。在英国，周一至周五的上午九点至下午六点可获取这些服务。

IBM 台湾产品服务

使用此信息来联系 IBM 台湾产品服务。

台灣 IBM 產品服務聯絡方式：
台灣國際商業機器股份有限公司
台北市松仁路 7 號 3 樓
電話：0800-016-888

IBM 台湾产品服务联系信息：

IBM Taiwan Corporation
3F, No 7, Song Ren Rd.
Taipei, Taiwan
电话：0800-016-888

声明

本信息是为在美国提供的产品和服务编写的。

在其他国家或地区，IBM 可能不提供本文档中所讨论的产品、服务或功能。有关您目前所在国家或地区的产品和服务的信息，请向您当地的 IBM 代表咨询。任何对 IBM 产品、程序或服务的引用并非意在明示或暗示只能使用 IBM 的产品、程序或服务。只要不侵犯 IBM 的知识产权，任何同等功能的产品、程序或服务，都可以代替 IBM 产品、程序或服务。但是，评估和验证任何非 IBM 产品、程序或服务的运行，则由用户自行负责。

IBM 公司可能已拥有或正在申请与本文档内容有关的各项专利。提供本文档并未授予用户使用这些专利的任何许可。您可以用书面方式将许可查询寄往：

IBM Director of Licensing
IBM Corporation
North Castle Drive
Armonk, NY 10504-1785
U.S.A.

International Business Machines Corporation“按现状”提供本出版物，不附有任何种类的（无论是明示的还是暗含的）保证，包括但不限于暗含的有关非侵权、适销和适用于某种特定用途的保证。某些国家或地区在某些交易中不允许免除明示或暗示的保证。因此本条款可能不适用于您。

本信息中可能包含技术方面不够准确的地方或印刷错误。此处的信息将定期更改；这些更改将编入本资料的新版本中。IBM 可以随时对本资料中描述的产品和/或程序进行改进和/或更改，而不另行通知。

本信息中对非 IBM Web 站点的任何引用都只是为了方便起见才提供的，不以任何方式充当对那些 Web 站点的保证。那些 Web 站点中的资料不是本 IBM 产品资料的一部分，使用那些 Web 站点带来的风险将由您自行承担。

IBM 可以按它认为适当的任何方式使用或分发您所提供的任何信息而无须对您承担任何责任。

商标

IBM、IBM 徽标和 ibm.com 是 International Business Machines Corp. 在全球许多国家或地区注册的商标。其他产品或服务名称可能是 IBM 或其他公司的商标。

Web 站点 http://www.ibm.com/legal/us/en/copytrade.shtml 上包含了 IBM 商标的最新列表。

Adobe 和 PostScript 是 Adobe Systems Incorporated 在美国和/或其他国家或地区的注册商标或商标。

Cell Broadband Engine 是 Sony Computer Entertainment, Inc. 在美国和/或其他国家或地区的商标，并且根据相应许可进行使用。

Intel、Intel Xeon、Itanium 和 Pentium 是 Intel Corporation 或其分公司在美国和/或其他国家或地区的商标或注册商标。

Java 和所有基于 Java 的商标和徽标是 Oracle 和/或其下属公司的商标或注册商标。

Linux 是 Linus Torvalds 在美国和/或其他国家或地区的注册商标。

Microsoft、Windows 和 Windows NT 是 Microsoft Corporation 在美国和/或其他国家或地区的商标。

UNIX 是 The Open Group 在美国和其他国家或地区的注册商标。

重要注意事项

处理器速度代表微处理器的内部时钟速度；其他因素也会影响应用程序性能。

CD 或 DVD 驱动器速度是可变的读取速度。实际速度会发生变化，并且经常会小于可能达到的最大速度。

当提到处理器存储量、实际和虚拟存储量或通道量时，KB 代表 1024 字节，MB 代表 1048576 字节，而 GB 代表 1073741824 字节。

当提到硬盘驱动器容量或通信量时，MB 代表 1000000 字节，GB 代表 1000000000 字节。用户可访问的总容量可随操作环境而变化。

内置硬盘驱动器的最大容量是指用 IBM 提供的当前支持的最大容量驱动器来替换任何标准硬盘驱动器，并装满所有硬盘驱动器托架时的容量。

最大内存的实现可能需要使用可选内存条来替换标准内存。

各固态内存单元具有单元可引发的内在有限数量的写循环。因此，固态设备具有其受制的最大写循环数，以“总写入字节数”(TBW) 表示。超过此限制的设备可能无法对系统生成的命令进行响应，或者不能进行写入。如设备的正式发布规范中所记载，IBM 不负责更换超过其最大保证程序/擦除循环数的设备。

IBM 对于符合 ServerProven® 认证的非 IBM 的产品或服务不作任何陈述或保证，包括但不限于对适销和适用于某种特定用途的暗含保证。这些产品由第三方提供和单独保证。

IBM 对于非 IBM 产品不作任何陈述或保证。对于非 IBM 产品的支持（如有）由第三方提供，而非 IBM。

某些软件可能与其零售版本（如果存在）不同，并且可能不包含用户手册或所有程序功能。

颗粒污染物

注意：空气浮尘（包括金属屑或颗粒）和化学性质活泼的气体单独反应或与其他环境因素（如湿度或温度）发生组合反应可能会对本文档中描述的设备造成风险。

由过量颗粒级别或有害气体污染物造成的风险包括可能造成设备故障或完全损坏。本规范规定了针对颗粒和气体的限制，旨在避免此类损害。这些限制不可视为或用作绝对限制，因为大量其他因素（如温度或空气的湿度）都可能对颗粒或环境腐蚀性以及气态污染物流动的后果造成影响。如果不使用本文档中所规定的特定限制，您必须采取必要措施，使颗粒和气体级别保持在能够保护人员健康和安全的水平。如果 IBM 确定您的环境中的颗粒或气体级别对设备造成了损害，那么在实施相应的补救措施以减轻此类环境污染时，IBM 可能会酌情调整修复或更换存储子系统或部件的服务。实施此类补救措施由客户负责。

表 29. 颗粒和气体的限制

污染物	限制
颗粒	• 依据 ASHRAE 标准 52.2[1]，必须采用 40% 大气尘比色效率（MERV 9）连续不断地过滤房间内的空气。 • 使用符合 MIL-STD-282 的高效率空气颗粒（HEPA）过滤器，使得对进入数据中心的空气过滤达到 99.97% 或更高的效率。 • 颗粒污染物的潮解相对湿度必须大于 60%[2]。 • 房间内不能存在导电污染物，如锌晶须。
气态	• 铜：G1 类，按照 ANSI/ISA 71.04-1985[3] • 银：30 天内腐蚀率小于 300 Å

[1] ASHRAE 52.2-2008 — *Method of Testing General Ventilation Air-Cleaning Devices for Removal Efficiency by Particle Size*。亚特兰大：美国采暖、制冷与空调工程师学会（American Society of Heating, Refrigerating and Air-Conditioning Engineers, Inc.）。

[2] 颗粒污染物的潮解相对湿度是指使尘埃吸收水分后变湿并成为离子导电物的相对湿度。

[3] ANSI/ISA-71.04-1985。*Environmental conditions for process measurement and control systems: Airborne contaminants*。美国北卡罗莱纳州三角研究园美国仪器学会（Instrument Society of America）。

文档格式

此产品的出版物采用 Adobe 可移植文档格式（PDF），符合辅助功能选项标准。如果您在使用 PDF 文件时遇到困难，并且希望获得基于 Web 格式的出版物或可访问的 PDF 文档，请直接向以下地址发送邮件：

Information Development
IBM Corporation
205/A015
3039 E. Cornwallis Road
P.O. Box 12195
Research Triangle Park, North Carolina 27709-2195
U.S.A.

在请求中，请确保包含出版物的部件号和标题。

当您发送信息给 IBM 后，即授予 IBM 非专有权，IBM 对于您所提供的任何信息，有权利以任何它认为适当的方式使用或分发，而不必对您负任何责任。

电信法规声明

在您所在国家或地区，本产品可能未获得以任何一种方式连接到公共远程通信网络接口的认证。在进行任何此类连接前，可能需要依法进行进一步认证。如有任何疑问，请联系 IBM 代表或经销商。

电子辐射声明

在将显示器连接到设备时，必须使用显示器随附的专用显示器电缆和任何抑制干扰设备

联邦通讯委员会（FCC）声明

注：依据 FCC 规则的第 15 部分，本设备经过测试，符合 A 级数字设备的限制。这些限制旨在为运行于商业环境中的设备提供合理保护，使其免受有害干扰。本设备生成、使用并可辐射射频能量，并且如果不按照说明手册进行安装和使用，可能会对无线电通信产生有害干扰。在居民区运行本设备很可能产生有害干扰，在这种情况下将由用户自行承担消除干扰的费用。

必须使用正确屏蔽并接地的电缆和连接器，以符合 FCC 辐射限制。因使用非推荐的电缆或连接器，或者对此设备进行未经授权的更改或修改而导致的任何无线电或电视干扰，IBM 概不负责。未经授权的更改或改动可能会使用户操作本设备的权限无效。

本设备符合 FCC 规则第 15 部分的规定。操作本设备应符合以下两个条件：(1) 此设备应不会导致有害干扰，并且 (2) 此设备必须能承受接收到的任何干扰，包括可能导致非期望操作的干扰。

加拿大工业部 A 级辐射规范符合声明

本 A 级数字设备符合加拿大 ICES-003 标准。

Avis de conformité à la réglementation d'Industrie Canada

Cet appareil numérique de la classe A est conforme à la norme NMB-003 du Canada.

澳大利亚和新西兰 A 级声明

警告： 本产品为 A 级产品。在家用环境中，本产品可能引起射频干扰，此时用户可能需要采取适当的措施。

欧盟 EMC 指令一致性声明

依据各成员国有关电磁兼容性的相近法律，本产品符合欧盟委员会指令 2004/108/EC 中的保护要求。IBM 对任何因擅自改动本产品（包括安装非 IBM 选件卡）而导致无法满足保护要求所产生的任何后果概不负责。

警告： 本产品为 EN 55022 A 级产品。在家用环境中，本产品可能引起射频干扰，此时用户可能需要采取适当的措施。

制造商：

International Business Machines Corp.
New Orchard Road
Armonk, New York 10504
914-499-1900

欧盟联系方式：

IBM Deutschland GmbH
Technical Regulations, Department M372
IBM-Allee 1, 71139 Ehningen, Germany
Telephone: +49 7032 15 2941
Email: lugi@de.ibm.com

德国 A 级声明

Deutschsprachiger EU Hinweis: Hinweis für Geräte der Klasse A EU-Richtlinie zur Elektromagnetischen Verträglichkeit

Dieses Produkt entspricht den Schutzanforderungen der EU-Richtlinie 2004/108/EG zur Angleichung der Rechtsvorschriften über die elektromagnetische Verträglichkeit in den EU-Mitgliedsstaaten und hält die Grenzwerte der EN 55022 Klasse A ein.

Um dieses sicherzustellen, sind die Geräte wie in den Handbüchern beschrieben zu installieren und zu betreiben. Des Weiteren dürfen auch nur von der IBM empfohlene Kabel angeschlossen werden. IBM übernimmt keine Verantwortung für die Einhaltung der Schutzanforderungen, wenn das Produkt ohne Zustimmung der IBM verändert bzw. wenn Erweiterungskomponenten von Fremdherstellern ohne Empfehlung der IBM gesteckt/eingebaut werden.

EN 55022 Klasse A Geräte müssen mit folgendem Warnhinweis versehen werden: 『Warnung: Dieses ist eine Einrichtung der Klasse A. Diese Einrichtung kann im Wohnbereich Funk-Störungen verursachen; in diesem Fall kann vom Betreiber verlangt werden, angemessene Maßnahmen zu ergreifen und dafür aufzukommen.』

Deutschland: Einhaltung des Gesetzes über die elektromagnetische Verträglichkeit von Geräten

Dieses Produkt entspricht dem 『Gesetz über die elektromagnetische Verträglichkeit von Geräten (EMVG)』. Dies ist die Umsetzung der EU-Richtlinie 2004/108/EG in der Bundesrepublik Deutschland.

Zulassungsbescheinigung laut dem Deutschen Gesetz über die elektromagnetische Verträglichkeit von Geräten (EMVG) (bzw. der EMC EG Richtlinie 2004/108/EG) für Geräte der Klasse A

Dieses Gerät ist berechtigt, in Übereinstimmung mit dem Deutschen EMVG das EG-Konformitätszeichen - CE - zu führen.

Verantwortlich für die Einhaltung der EMV Vorschriften ist der Hersteller:

International Business Machines Corp.
New Orchard Road
Armonk, New York 10504
914-499-1900

Der verantwortliche Ansprechpartner des Herstellers in der EU ist:

IBM Deutschland GmbH
Technical Regulations, Abteilung M372
IBM-Allee 1, 71139 Ehningen, Germany
Telephone: +49 7032 15 2941
Email: lugi@de.ibm.com

Generelle Informationen:

Das Gerät erfüllt die Schutzanforderungen nach EN 55024 und EN 55022 Klasse A.

日本 VCCI A 级声明

この装置は、クラス A 情報技術装置です。この装置を家庭環境で使用すると電波妨害を引き起こすことがあります。この場合には使用者が適切な対策を講ずるよう要求されることがあります。 VCCI-A

这是基于电磁干扰控制委员会 (VCCI) 标准的 A 级产品。如果在家用环境中使用本设备，可能引起射频干扰，此时用户可能需要采取纠正措施。

日本电子信息技术工业协会 (JEITA) 声明

高調波ガイドライン準用品

日本电子信息技术产业协会 (JEITA) 确认的带修订的谐波准则（大于每相 20 安培的产品）

韩国通讯委员会 (KCC) 声明

이 기기는 업무용(A급)으로 전자파적합기기로서 판매자 또는 사용자는 이 점을 주의하시기 바라며, 가정외의 지역에서 사용하는 것을 목적으로 합니다.

本产品为商用电磁波兼容设备（A 级）。卖方和用户需要注意。本产品针对非家用的其他所有领域。

俄罗斯电磁干扰 (EMI) A 级声明

ВНИМАНИЕ! Настоящее изделие относится к классу А.
В жилых помещениях оно может создавать радиопомехи, для снижения которых необходимы дополнительные меры

中华人民共和国 **A** 级电子辐射声明

声　　明

此为 A 级产品。在生活环境中，该产品可能会造成无线电干扰。在这种情况下，可能需要用户对其干扰采取切实可行的措施。

台湾甲类规范符合声明

警告使用者:
這是甲類的資訊產品，在居住的環境中使用時，可能會造成射頻干擾，在這種情況下，使用者會被要求採取某些適當的對策。

索引

[G]

[H]

[J]

[K]

[L]

[M]

[N]

[O]

[P]

[Q]

[R]

[S]

[T]

[W]

[X]

[Y]

[Z]

[数字]

A

B

C

D

部件号： 00Y8080

Printed in China

(1P) P/N: 00Y8080