DB2 Connect 버전 9.5

버전 9 릴리스 5

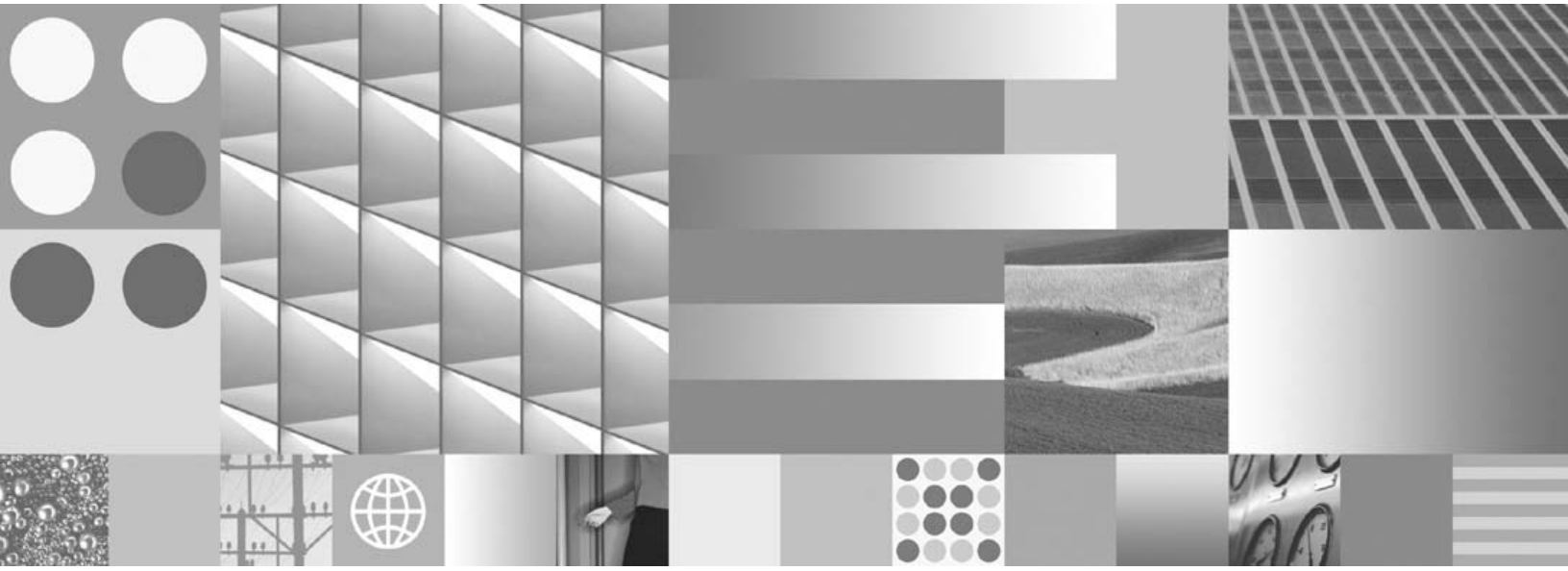

DB2 Connect Servers용 빠른 시작

GA30-3485-00

DB2 Connect 버전 9.5

버전 9 릴리스 5

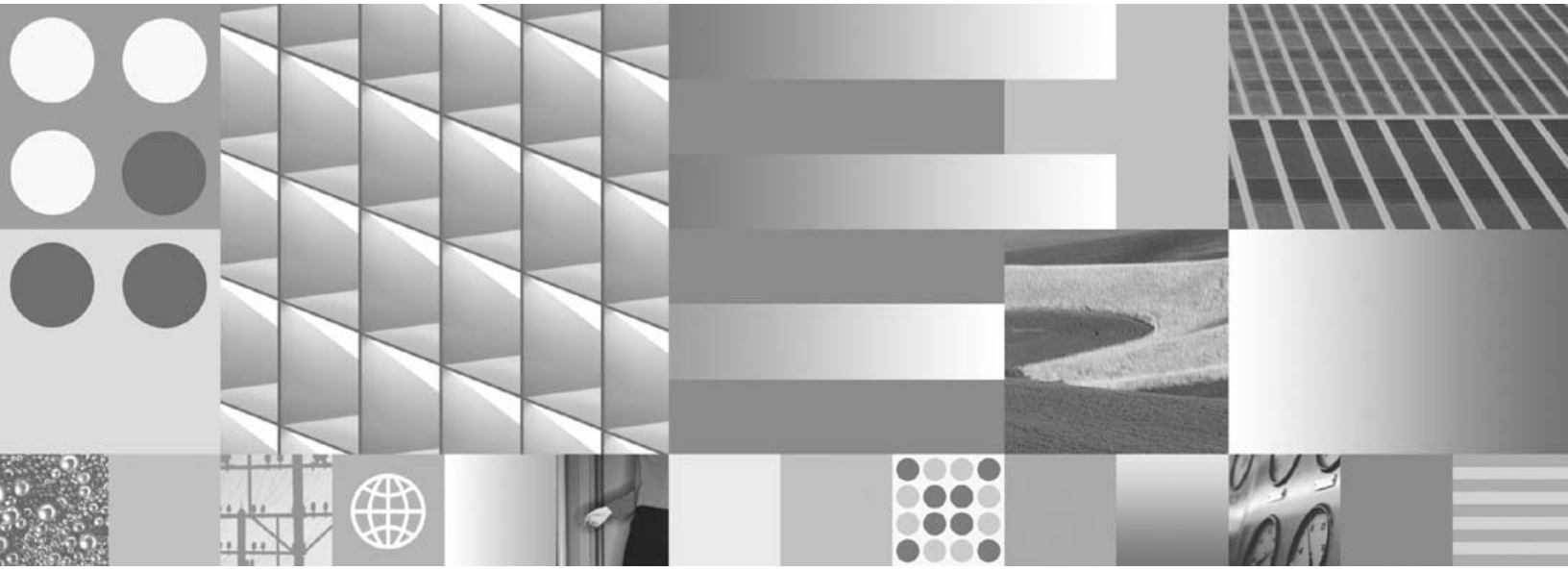

DB2 Connect Servers용 빠른 시작

GA30-3485-00

주!

이 정보와 이 정보가 지원하는 제품을 사용하기 전에, 145 페이지의 부록 B『주의사항』의 일반 정보를 읽어 보십시오.

개정판 주의사항

이 문서에는 IBM의 독점 정보가 들어 있습니다. 이 문서는 라이센스 계약에 따라 제공되며, 저작권 법의 보호를 받습니다. 본 서적에 포함된 정보는 어떠한 제품 보증을 포함하지 않으며 본 매뉴얼에서 제공되는 어떠한 사항도 이와 같이 해석되지 않습니다.

IBM 책은 온라인이나 현지 IBM 담당자를 통해 주문할 수 있습니다.

- 책을 온라인으로 주문하려면, IBM Publications Center(www.ibm.com/shop/publications/order)를 방문하십시오.
- 현지 IBM 담당자를 찾으려면, IBM Directory of Worldwide Contacts(www.ibm.com/planetwide)를 방문하십시오.

미국 또는 캐나다의 DB2 Marketing and Sales에서 DB2 서적을 주문하려면 1-800-IBM-4YOU(426-4968)로 전화하십시오.

IBM에 정보를 보내면, IBM은 귀하의 권리를 침해하지 않는 범위 내에서 적절하다고 생각하는 방식으로 귀하가 제공한 정보를 사용하거나 배포할 수 있습니다.

© Copyright International Business Machines Corporation 1993, 2007. All rights reserved.

목차

제 1 부 이 책에 대한 정보 1

제 2 부 DB2 Connect 소개 3

제 1 장 DB2 Connect 제품 정보 5
DB2 Connect 제품 5
DB2 Connect용 호스트 및 System i 지원 5

제 2 장 DB2 Connect의 일반적인 시나리오 . . . 7
리모트 클라이언트에서 DB2 데이터에 액세스 . . . 7
Java를 사용하여 웹에서 DB2 호스트 데이터 액세스 7
DB2 Connect를 사용하여 호스트 또는 System i DB2 데이터에 액세스 9
구성 지원 프로그램을 사용하여 데이터베이스에 대한 연결 관리(Linux 및 Windows). 14
Administration Server의 이해 15
DB2 관리 도구로 인스턴스 및 데이터베이스 관리 (Linux 및 Windows) 16
데이터베이스 응용프로그램 개발을 위한 IBM Data Server Client 지원. 17

제 3 부 DB2 Connect 이주 21

제 3 장 DB2 Connect 버전 9.5로 이주 23
DB2 Connect의 이주 기본사항. 24
DB2 Connect 서버의 사전 이주 태스크. 25
DB2 Connect 서버 이주. 27
DB2 Connect 서버에 대한 사후 이주 태스크 . . . 28

제 4 부 설치 전 태스크 31

제 4 장 DB2 제품에 대한 Java 소프트웨어 지원 33

제 5 장 커널 매개변수(Linux 및 UNIX) 37
커널 매개변수 수정(HP-UX). 37
권장되는 커널 구성 매개변수(HP-UX) 37
커널 매개변수 수정(Linux) 38
커널 매개변수 수정(Solaris) 39

제 5 부 태스크 설치 및 구성 41

제 6 장 DB2 Connect 서버 제품: 설치 및 구성 개요 43

제 7 장 디스크 및 메모리 요구사항 45

제 8 장 DB2 Connect 서버 제품 설치(AIX). . . 47
DB2 Connect 서버 제품의 설치 요구사항(AIX) . . 49
CD 또는 DVD 마운트(AIX) 50

제 9 장 DB2 Connect 서버 제품 설치(HP-UX) 53
DB2 Connect 서버 제품의 설치 요구사항(HP-UX) 55
CD 또는 DVD 마운트(HP-UX) 56

제 10 장 DB2 Connect 서버 제품 설치(Linux) 57
DB2 Connect 서버 제품의 설치 요구사항(Linux) 59
Linux on zSeries용 DB2 설치 준비. 60
CD 또는 DVD 마운트(Linux) 61

제 11 장 DB2 Connect 서버 제품 설치(Solaris 운영 체제) 63
DB2 Connect 서버 제품의 설치 요구사항(Solaris 운영 체제). 65
CD 또는 DVD 마운트(Solaris 운영 체제) 66

제 12 장 DB2 Connect 서버 제품 설치(Windows) 69
DB2 Connect 서버 제품의 설치 요구사항 (Windows) 70
DB2 서버 제품 설치를 위한 필수 사용자 어카운트 (Windows) 71
LDAP 디렉토리 서비스의 활성 디렉토리 스키마 확장(Windows). 75
DB2 Connect의 비관리자 설치(Windows) 75
DB2ADMNS 및 DB2USERS 사용자 그룹에 사용자 ID 추가(Windows) 76

제 13 장 비루트 설치 개요(Linux 및 UNIX). . . 79
루트 설치와 비루트 설치 간의 차이점. 79
비루트 설치의 한계. 80
비루트 사용자로 DB2 제품 설치 83
db2rfe를 사용하여 비루트 설치에서 루트 기반 기능 사용. 84
비루트 설치에 FixPack 적용 86
db2_deinstall을 사용하여 비루트 DB2 제품 제거 (Linux 및 UNIX) 87

제 6 부 설치 후 태스크 89

© Copyright IBM Corp. 1993, 2007

제 14 장 라이센스 키 활성화 91
라이센스 센터 사용. 91
라이센스 센터를 사용하여 DB2 제품 또는 기능 라이센스 키 등록 91
라이센스 센터를 사용하여 DB2 라이센스 규정 설정 91
db2licm 명령 사용. 92
db2licm 명령을 사용하여 DB2 제품 또는 기능 라이센스 키 등록 92
db2licm 명령을 사용하여 DB2 라이센스 규정 설정 93

제 15 장 FixPack 적용 95

제 16 장 호스트 및 미드레인지 시스템에 대한 DB2 Connect 제품 설치 요구사항 99

제 7 부 호스트 및 iSeries 데이터베이스에 대한 통신 및 액세스 준비 101

제 17 장 DB2 Connect에서 연결을 위해 i5/OS용 DB2 및 iSeries용 DB2 UDB 준비 103

제 18 장 DB2 Connect에서 연결을 위해 OS/390 및 z/OS용 DB2 준비 105
호스트 데이터베이스 105
OS/390 및 z/OS용 DB2에 대한 TCP/IP 구성 106
OS/390 및 z/OS용 DB2 구성 109

제 19 장 DB2 Connect에서 연결을 위해 VSE & VM용 DB2 준비 111

제 20 장 메인프레임 및 미드레인지 서버 연결 구성 113
CA를 사용하여 호스트 또는 System i 데이터베이스 서버에 대한 연결 구성(Linux 및 Windows) . . 113
CLP를 사용하여 호스트 및 System i 데이터베이스 서버에 대한 연결 구성 114

제 8 부 참조 115

제 21 장 호스트 및 System i 데이터베이스에 대한 액세스 구성. 117
구성 지원 프로그램을 사용하여 네트워크 검색을 통해 데이터베이스연결 구성 117
구성 지원 프로그램을 사용하여 수동으로 데이터베이스 연결 구성. 118
구성 지원 프로그램을 사용하여 데이터베이스 연결 테스트. 119
DCS 제거(호스트 데이터베이스) 120

제 22 장 지원되는 DB2 인터페이스 언어. . . . 121
자국어로 DB2 설치 마법사 표시(Linux 및 UNIX) 121
다른 언어로 DB2 설치 마법사를 실행하기 위한 언어 ID. 122
DB2 제품 인터페이스 언어 변경(Windows) . . . 123
DB2 인터페이스 언어 변경(Linux 및 UNIX) . . 124
문자 데이터 변환 124

제 23 장 데이터베이스 응용프로그램 개발 . . . 127
DB2 Connect에서 데이터베이스 유틸리티 바인딩 127
설치된 응용프로그램 실행 128

제 24 장 DB2 Connect 설치 제거. 131
DB2 제품 설치 제거(Windows) 131
DB2 제품 설치 제거(Linux 및 UNIX) 132

제 9 부 부록 133

부록 A. DB2 기술 정보 개요. 135
DB2 기술 라이브러리(하드카피 또는 PDF 형식) 136
인쇄된 DB2 서적 주문 138
명령행 처리기에서 SQL 상태 도움말 표시. . . . 139
DB2 정보 센터의 다른 버전에 액세스 139
DB2 정보 센터에서 원하는 언어로 항목 표시 . . 139
컴퓨터 또는 인트라넷 서버에 설치된 DB2 정보 센터 갱신 140
DB2 자습서. 142
DB2 문제점 해결 정보 143
조건 143

부록 B. 주의사항 145

색인 149

제 1 부 이 책에 대한 정보

*DB2 Connect Servers용 빠른 시작*에서는 DB2 Connect™ 서버 제품을 준비하고 설치하는 데 필요한 모든 정보를 제공합니다. 지원되는 각 운영 체제별로 정보가 제공됩니다. 연결을 구성하는 방법을 포함하여 DB2 Connect 서버와 지원되는 데이터베이스 서버 제품 간의 관계가 설명되어 있습니다.

이 책의 사용자

시스템 관리자, 데이터베이스 관리자, 통신 전문가 및 소프트웨어 제품 설치자가 이 책의 일부 또는 전체를 참고할 수 있습니다.

© Copyright IBM Corp. 1993, 2007

제 2 부 DB2 Connect 소개

© Copyright IBM Corp. 1993, 2007

제 1 장 DB2 Connect 제품 정보

DB2 Connect는 Linux®, UNIX® 및 Windows® 운영 체제로부터 메인프레임 및 미드레인지로의 연결성을 제공합니다. z/OS®, i5/OS®와 iSeries™, VSE 및 VM에서 DB2® 데이터베이스에 연결할 수 있습니다. DRDA®(Distributed Relational Database Architecture™)를 준수하는 비IBM 데이터베이스에 연결할 수도 있습니다.

DB2 Connect 제품

DB2 Connect Personal Edition 및 다수의 DB2 Connect 서버 제품을 포함하여 DB2 Connect에는 여러 연결 솔루션이 있습니다.

- DB2 Connect Enterprise Edition
- DB2 Connect Application Server Edition
- zSeries™용 DB2 Connect Unlimited Edition
- i5/OS용 DB2 Connect Unlimited Edition

DB2 Connect 제품에 대한 자세한 정보는 http://www.ibm.com/support/docview.wss?rs=73&uid=swg21219983을 참조하십시오.

DB2 Connect용 호스트 및 System i 지원

DB2 Connect는 다음 호스트 및 System i 데이터 서버에 대한 연결을 지원합니다.

표 1. 지원되는 호스트 및 System i 데이터 서버

버전	권장되는 서비스 업그레이드(RSU)
OS/390® 및 z/OS용 DB2 Universal Database(UDB) 버전 7.1	RSU0606 http://www.ibm.com/servers/eserver/zseries/zos/servicetst/를 참조하십시오.
z/OS용 DB2 UDB 버전 8	RSU0606 http://www.ibm.com/servers/eserver/zseries/zos/servicetst/를 참조하십시오.
z/OS용 DB2 UDB 버전 9	RSU0606 http://www.ibm.com/servers/eserver/zseries/zos/servicetst/를 참조하십시오.
i5/OS용 DB2 V5R1, V5R2, V5R3 및 V5R4	II13348(정보용 APAR) System i Preventative Service Planning의 경우 http://www-912.ibm.com/s_dir/sline003.NSF/GroupPTFs?OpenView&view=GroupPTFs를 참조하십시오.
VM/VSE용 DB2 Server 버전 7 이상	http://www-306.ibm.com/software/data/db2/vse-vm/을 참조하십시오.

© IBM Corporation 1993, 2007

자세한 전제조건 정보는 다음에서 이용할 수 있습니다.

http://www-1.ibm.com/support/docview.wss?rs=71&context=SSEPGG&dc=D600&uid=swg21233566

제 2 장 DB2 Connect의 일반적인 시나리오

DB2 Connect를 사용하여 작업 데이터베이스 환경을 작성하는 일반적인 방법 및 DB2 Connect와 관련된 기본 태스크를 완료하는 일반적인 방법이 나와 있습니다. 시나리오에는 DB2 Connect와 호스트 또는 System i™ 데이터베이스 서버 간의 직접 연결, 구성 지원 프로그램을 사용하여 데이터베이스에 대한 연결 관리 및 데이터베이스 응용프로그램 개발을 위한 IBM® Data Server Client 지원과 같은 환경 및 태스크가 포함되어 있습니다.

리모트 클라이언트에서 DB2 데이터에 액세스

IBM Data Server Client에서는 클라이언트 응용프로그램이 하나 이상의 리모트 데이터베이스에 액세스할 수 있도록 하는 런타임 환경을 제공합니다. IBM Data Server Client를 사용하면 DB2 또는 DB2 Connect 서버를 리모트로 관리할 수 있습니다. 모든 응용프로그램은 IBM Data Server Client를 통해 데이터베이스에 액세스해야 합니다. Java™ 애플릿은 Java 가능 브라우저를 통해 리모트 데이터베이스에 액세스할 수 있습니다.

IBM Data Server Client는 Linux, UNIX 및 Windows 플랫폼에서 지원됩니다.

Java를 사용하여 웹에서 DB2 호스트 데이터 액세스

DB2 Connect 제품에는 JDBC 및 SQLJ용 IBM DB2 드라이버가 포함되어 웹에서 DB2 데이터베이스의 데이터에 액세스하는 응용프로그램을 작성할 수 있습니다.

Embedded SQL이 들어 있는 프로그래밍 언어를 호스트 언어라고 합니다. Java는 SQL을 임베드(embed)하는 방법에 있어 전형적인 호스트 언어인 C, COBOL 및 FORTRAN과는 다릅니다.

- SQLJ 및 JDBC는 표준을 따르는 기타 데이터베이스 시스템에서 DB2 데이터베이스로 SQLJ 또는 JDBC 응용프로그램을 쉽게 포트할 수 있게 하는 개방형 표준입니다.
- 복합 데이터 및 가변 크기 데이터를 나타내는 모든 Java 유형에는 식별 값인 널(NULL)이 있으며 이 값은 SQL NULL 상태를 표시하는 데 사용되어 Java 프로그램이 다른 호스트 언어의 고유한 NULL 표시기에 대한 대안을 제공할 수 있습니다.
- Java는 본래 이종간 이식이 가능한 프로그램을 지원하기 위해 설계되었습니다("슈퍼 이식성" 또는 간단히 "다운로드 가능"이라고 합니다). Java 유형 시스템 클래스 및 인터페이스와 함께 이 기능은 구성요소 소프트웨어도 작동되도록 만듭니다. 특히 Java로 작성된 SQLJ 변환 프로그램은 권한 부여, 스키마 점검, 유형 점검, 트랜잭션 및

© Copyright IBM Corp. 1993, 2007

복구 기능과 같은 기존의 데이터베이스 기능을 수행하고 특정 데이터베이스에 최적화된 코드를 생성하기 위해 데이터베이스 벤더가 전문화한 구성요소를 호출할 수 있습니다.

- Java는 이종 네트워크의 바이너리 이식성을 위해 설계되었으며 정적 SQL을 사용하는 데이터베이스 응용프로그램의 바이너리 이식성을 사용 가능하게 합니다.
- 클라이언트의 플랫폼에 관계없이 Java를 사용할 수 있는 브라우저가 있는 시스템의 웹 페이지에서 JDBC 애플릿을 실행할 수 있습니다. 클라이언트 시스템에는 이 브라우저 이외에 다른 추가적인 소프트웨어가 필요하지 않습니다. 클라이언트와 서버는 JDBC 및 SQLJ 애플릿과 응용프로그램의 처리를 공유합니다.

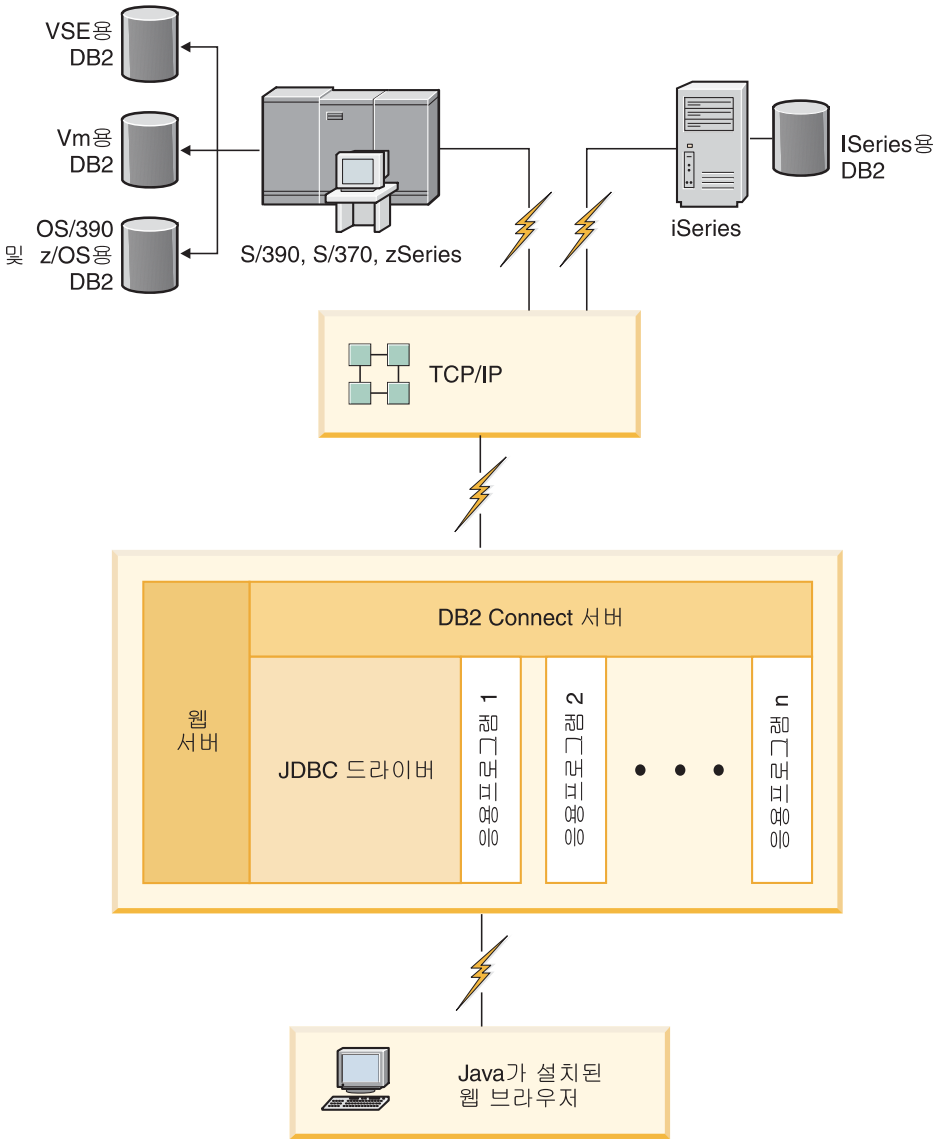

그림 1. JDBC 및 DB2 Connect

JDBC 및 SQLJ 응용프로그램은 IBM Data Server Client가 설치되어 있는 시스템에서 실행될 수 있으며 웹 브라우저와 웹 서버는 필요하지 않습니다.

JDBC API에 대한 자세한 정보는 http://java.sun.com/products/jdbc/ 웹 페이지를 참조하십시오.

DB2 Connect를 사용하여 호스트 또는 System i DB2 데이터에 액세스

DB2 Connect 서버에서는 LAN의 IBM Data Server Client가 호스트 또는 System i 시스템에 저장된 데이터에 액세스 할 수 있습니다.

많은 양의 데이터를 가지고 있는 조직에서 i5/OS용 DB2, iSeries용 DB2 Universal Database(UDB), z/OS용 DB2, OS/390 및 z/OS용 DB2 UDB 또는 VSE 및 VM용 DB2 서버는 일반적으로 데이터를 관리하는 데 사용됩니다. 지원되는 클라이언트 플랫폼상에서 실행되는 응용프로그램은 마치 로컬 데이터베이스 서버에서 데이터를 관리하는 것처럼 투명하게 데이터에 대해 작업을 합니다. DB2 Connect Enterprise Edition과 같은 DB2 Connect 서버 제품은 Java 애플릿으로 구현되는 응용프로그램뿐만 아니라 호스트 또는 System i 데이터에 액세스하고 트랜잭션 모니터를 사용하는 응용프로그램을 지원하는 데 필요합니다.

또한, DB2 Connect 및 관련 도구와 함께 광범위한 규격품 또는 사용자가 직접 개발한 데이터베이스 응용프로그램을 사용할 수 있습니다. 예를 들면, DB2 Connect 제품은 다음 도구와 함께 사용할 수 있습니다.

- 데이터 추출 및 임포트 프로시저의 복잡도 및 자원 사용 없이 실시간 데이터를 분석하는 Microsoft® Excel 및 Lotus® 1-2-3®와 같은 *스프레드시트*
- BusinessObjects, Brio, Impromptu 및 Crystal Reports 등과 같은 실시간 정보를 제공하는 *의사결정 지원 도구*
- Lotus Approach® 및 Microsoft Access와 같은 *데이터베이스 제품*
- 클라이언트/서버 솔루션을 작성하는 PowerSoft PowerBuilder, Microsoft Visual Basic 및 Borland Delphi와 같은 *개발 도구*

DB2 Connect Enterprise Edition과 같은 DB2 Connect 서버 제품은 다음과 같은 환경에 가장 적합합니다.

- 데이터 인식 Java 애플릿을 사용하여 응용프로그램을 구현합니다(8 페이지의 그림 1 참조).
- 웹 서버는 웹 기반 응용프로그램을 구현하는 데 사용됩니다(14 페이지의 그림 5 및 8 페이지의 그림 1 참조).
- 미들 티어 응용프로그램 서버(AS)가 이용됩니다.

- IBM TXSeries® CICS® 및 Encina® Monitor, WebSphere Application Server, WebSphere MQ, Microsoft Transaction Server(MTS) 및 BEA Tuxedo와 같은 트랜잭션 모니터가 사용됩니다(12 페이지의 그림 3 참조).

DB2 Connect는 분산 데이터를 관리하기 위해 표순 아키텍처를 통해 호스트나 System i 데이터에 투명한 액세스를 제공합니다. 이 표준은 DRDA(DRDA)로 알려져 있습니다. DRDA를 사용하여 응용프로그램은 고가의 호스트나 System i 구성요소 또는 독점 게이트웨이를 사용하지 않고 호스트 및 System i 데이터베이스에 빠르게 연결할 수 있습니다.

DB2 Connect가 IBM Data Server Client를 호스트 또는 System i 데이터베이스에 연결하기 위해 종종 중간 서버 머신에 설치되는 경우에도 여러 로컬 사용자가 호스트나 System i 서버에 직접 액세스할 머신에 설치되기도 합니다. 예를 들어, DB2 Connect를 다수의 로컬 사용자가 있는 대형 머신에 설치할 수 있습니다.

DB2 Connect는 웹 서버, 트랜잭션 프로세서(TP) 모니터 또는 다수의 로컬 SQL 응용프로그램 프로세스 및 스레드가 있는 3 티어 응용프로그램 서버 머신에 설치될 수도 있습니다. 이 경우, 단순하게 동일한 머신에 DB2 Connect를 설치하거나 CPU의 부담을 덜어 주기 위해 별도의 머신에 설치하도록 선택할 수 있습니다.

DB2 Connect 서버를 통해 여러 클라이언트가 호스트 또는 System i 데이터에 연결할 수 있으며, 엔터프라이즈 데이터에 대한 액세스를 설정하고 유지보수하는 데 필요한 노력을 크게 줄일 수 있습니다. 11 페이지의 그림 2에서는 IBM Data Server Client가 DB2 Connect 서버 제품을 통해 호스트나 System i 데이터베이스 서버에 간접적으로 연결되는 환경에 대한 IBM 솔루션을 보여줍니다.

IBM 호스트 또는 System i 데이터베이스에 연결하려면, 라이센스가 있는 DB2 Connect 제품이 필요합니다. IBM Data Server Client를 사용하여 IBM 호스트 또는 System i 데이터 서버에 직접 연결할 수 없습니다.

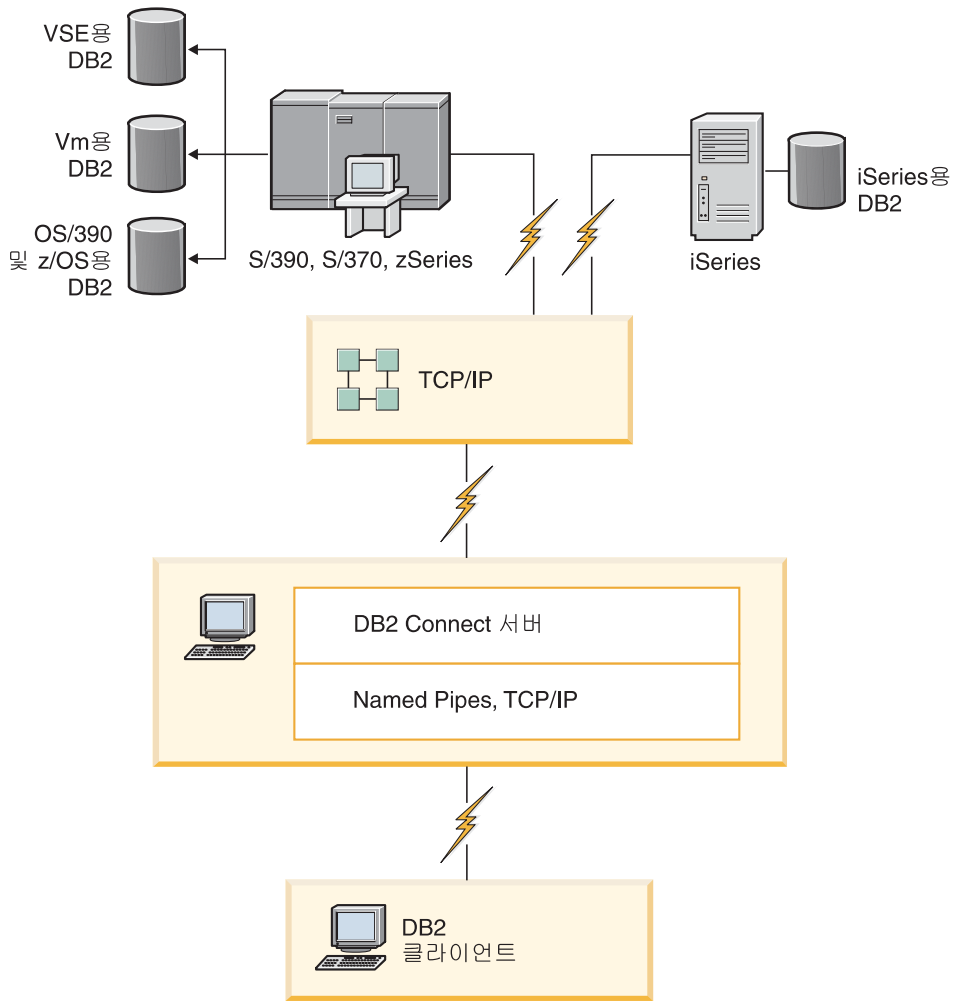

그림 2. DB2 Connect를 사용하여 호스트나 System i 데이터 서버에 클라이언트 연결

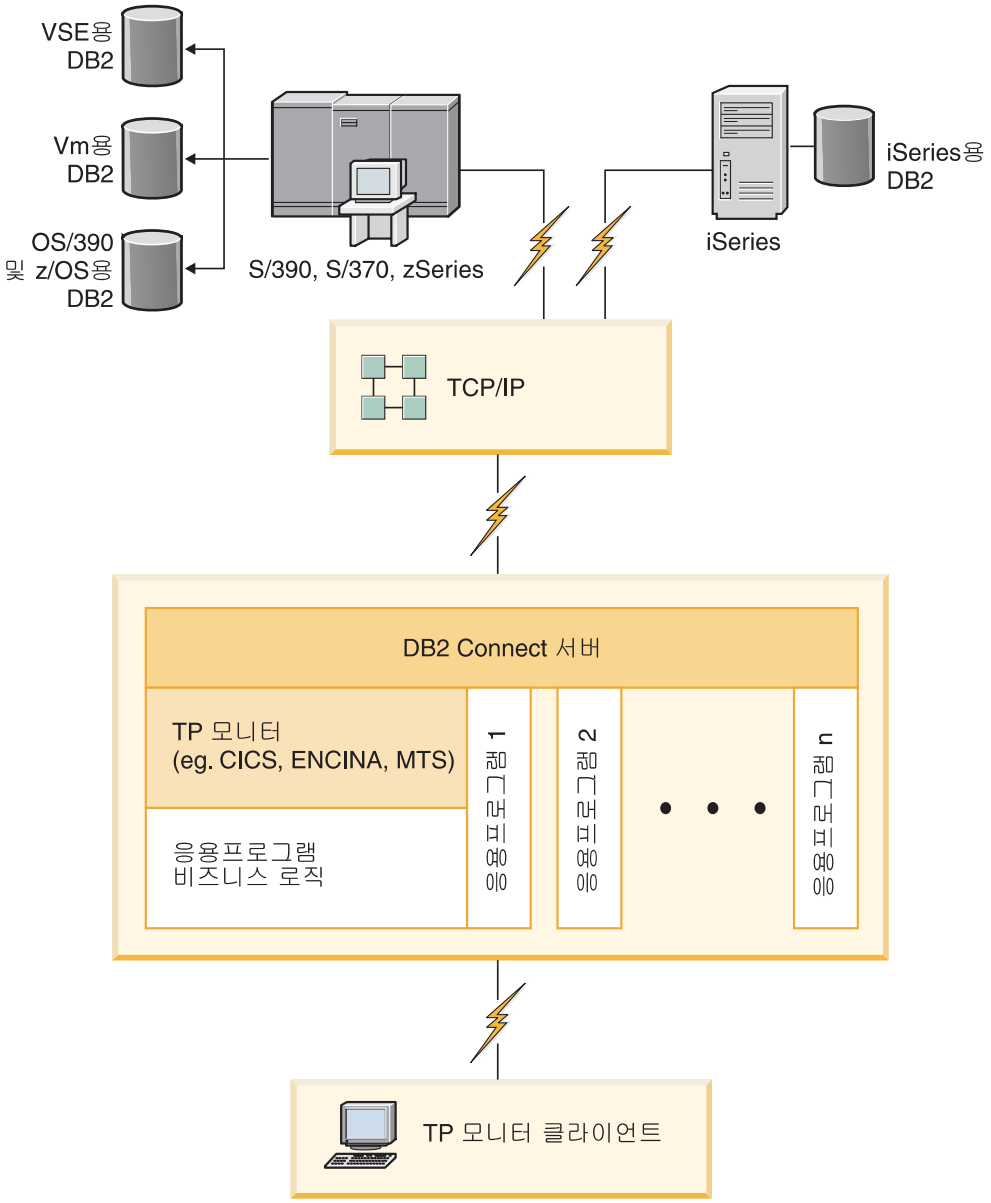

그림 3. DB2 Connect로 작업하는 트랜잭션 모니터.

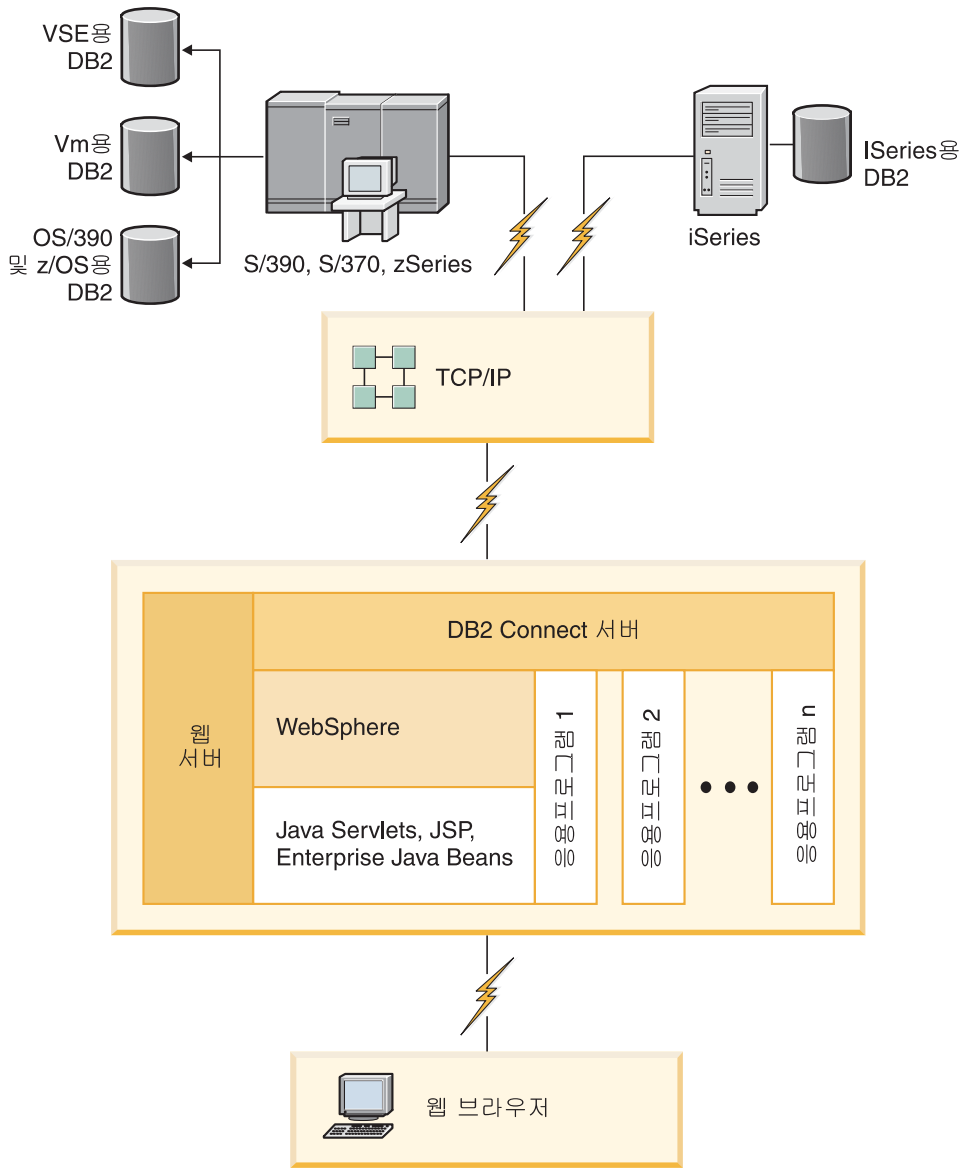

그림 4. DB2 Connect의 WebSphere 및 Java 서버 기능

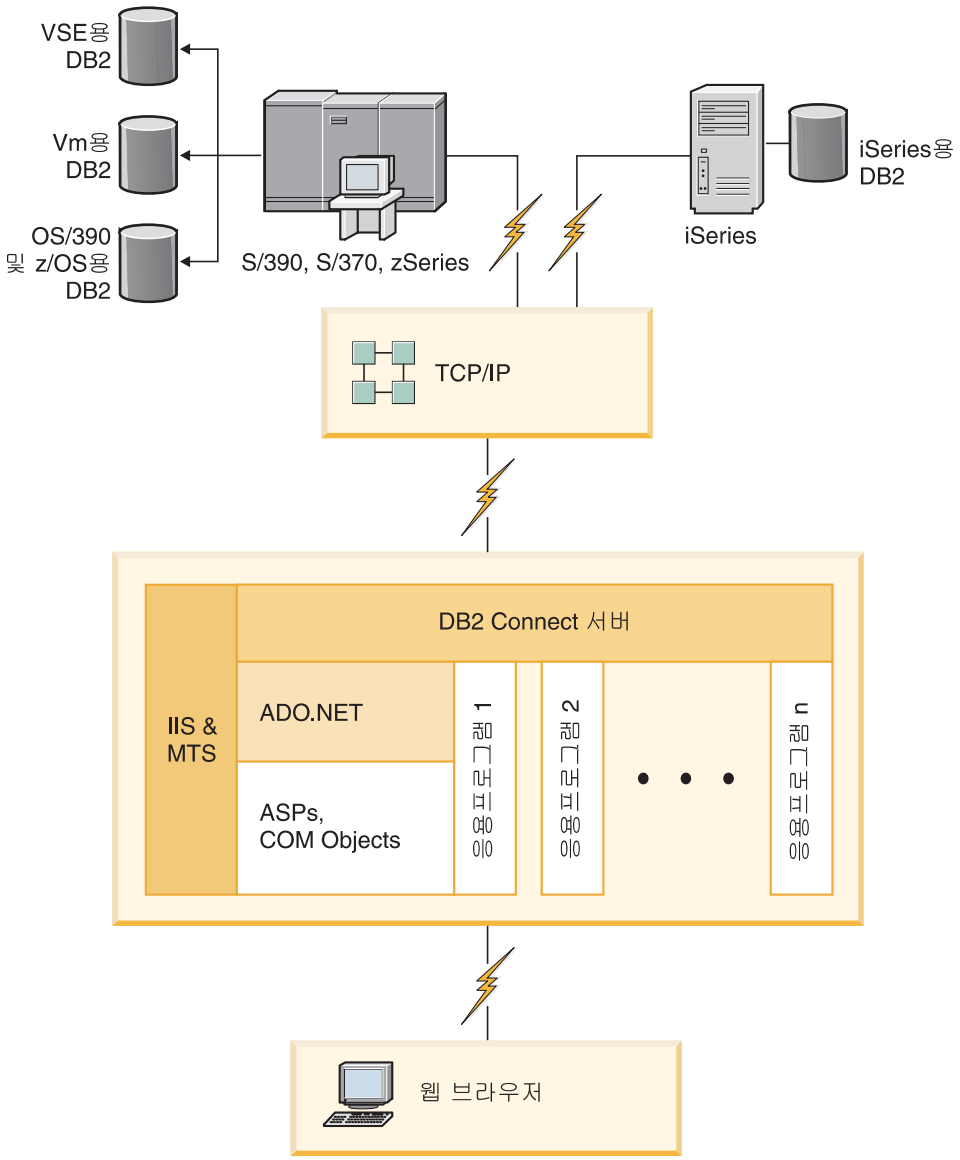

그림 5. Microsoft Internet Information Server(IIS)로 작업하는 DB2 Connect

구성 지원 프로그램을 사용하여 데이터베이스에 대한 연결 관리(Linux 및 Windows)

구성 지원 프로그램(CA)은 리모트 서버에 대한 데이터베이스 연결을 관리해 줍니다. CA는 DB2 클라이언트의 일부로 사용 가능합니다. CA는 클라이언트에서 서버로의 통신을 설정하는 선호하는 메소드입니다.

주: 이전 릴리스에서 CA와 같은 DB2 관리 도구는 모든 플랫폼에서 지원됩니다. 버전 9에서 현재 DB2 관리 도구는 Windows x86, Windows x64(AMD64/EM64T), x86의

Linux 및 AMD64/EM64T의 Linux에서만 지원됩니다. 모든 플랫폼에서 DB2 명령행 처리기(CLP)를 사용하여 연결을 관리할 수 있습니다.

CA를 사용하여 다음을 수행할 수 있습니다.

- 데이터베이스를 카탈로그화하여 응용프로그램에서 사용할 수 있도록 합니다. 이 경우 다음의 세 가지 방법을 사용할 수 있습니다.
  - 데이터베이스 관리자가 제공하는 프로파일을 사용하여 연결을 자동으로 정의합니다. 해당 데이터베이스에 대해 클라이언트 액세스가 자동으로 설정됩니다.
  - 사용 가능한 데이터베이스에 대한 네트워크를 검색하고 하나를 선택합니다. 프로파일에 정의된 데이터베이스에 대해 클라이언트 액세스를 자동으로 설정합니다. DB2 Connect Personal Edition은 호스트 또는 System i 데이터베이스가 정의되어 있는 DB2 Connect 서버를 제외하고 호스트 또는 System i 데이터베이스를 검색할 수 없습니다.
  - 필수 연결 매개변수를 입력하여 데이터베이스와의 연결을 수동으로 구성합니다.
- 카탈로그된 데이터베이스를 제거하거나 카탈로그된 데이터베이스의 등록 정보를 변경합니다.
- 클라이언트에 대한 데이터베이스와 구성 정보를 포함하는 클라이언트 프로파일을 익스포트 및 임포트할 수 있습니다.
- 시스템에서 식별된 로컬 또는 리모트 데이터베이스에 대한 연결을 테스트합니다.
- 목록에서 유틸리티나 바인드 파일을 선택하여 응용프로그램을 데이터베이스에 바인드합니다.
- CLI/ODBC 데이터 소스를 추가, 변경, 제거하고 CLI/ODBC 구성 설정값을 구성합니다.
- 시스템에서 클라이언트 구성 매개변수를 조정합니다. 매개변수가 논리적으로 그룹화되며, 매개변수를 선택하면 제시된 설정값이 인터페이스에서 제공됩니다.
- 데이터베이스 서버 암호를 갱신합니다.

Administration Server의 이해

DB2 Administration Server(DAS)는 DB2 관리 도구 및 구성 지원 프로그램(CA)의 요청에 응답합니다. 예를 들어 DB2 관리 도구를 사용하면 서버에 대한 데이터베이스 관리 프로그램 구성 매개변수를 시작, 중지 및 설정할 있습니다. Administration Server는 CA에서 사용자가 클라이언트의 데이터베이스를 카탈로그하는 데 사용됩니다. DAS는 지원되는 모든 Linux, Windows 및 UNIX 운영 체제뿐만 아니라 zSeries(OS/390 및 z/OS 전용) 운영 체제에서도 사용 가능합니다.

Administration Server는 관리 및 발견하려는 각 서버에 있어야 합니다. Administration Server는 자동으로 작성되고 시작됩니다. 설치 프로그램이 인스턴스 소유 머신에서

Administration Server를 작성하므로, Administration Server는 부팅시 자동으로 시작됩니다. 디폴트로 DAS 인스턴스는 DB2AS이며, DB2 설치 마법사를 사용하여 작성한 디폴트 사용자 ID입니다.

DB2 관리 도구로 인스턴스 및 데이터베이스 관리(Linux 및 Windows)

DB2 관리 도구를 사용하여 로컬 또는 리모트 서버를 관리할 수 있습니다. DB2 인스턴스와 데이터베이스 구성, 데이터 백업 및 복구, 작업 스케줄링, 미디어 관리, 그래픽 인터페이스의 모든 작업과 같은 관리 태스크를 수행하려면 제어 센터를 사용하십시오.

주: 이전 릴리스에서 제어 센터와 같은 DB2 관리 도구는 모든 플랫폼에서 지원됩니다. 버전 9에서 현재 DB2 관리 도구는 Windows x86, Windows x64(AMD64/EM64T), Linux on x86 및 Linux on AMD64/EM64T에서만 지원됩니다. 모든 플랫폼에서 DB2 명령행 처리기(CLP)를 사용하여 인스턴스 및 데이터베이스를 관리할 수 있습니다.

제어 센터에서는 다음과 같은 제품을 지원합니다.

- OS/390 및 z/OS용 DB2 Universal Database(UDB) 버전 7
- z/OS용 DB2 UDB 버전 8

이 주제의 나머지에서는 이 제품을 내용이 버전에 한정되지 않은 경우 집합적으로 z/OS용 DB2로 언급합니다.

제어 센터에서 z/OS용 DB2 기능에 액세스하려면 다음을 수행하십시오.

1. 다음을 확인하십시오.
   - z/OS용 DB2 라이센스 유무 여부
   - 클라이언트 워크스테이션에서 DB2 Connect 제품 설치 여부
   - 호스트에서 분산 데이터 기능(DDF) 시작 여부
   - 클라이언트에 DB2 서브시스템 카탈로그 여부
   - 호스트에 DB2 Connect 유틸리티와 DB2 CLI 바인드 여부
2. DB2 Management Clients Package(z/OS용 DB2의 기능)와 OS/390 및 z/OS용 DB2 Administration Server(DAS)에 대한 FMID를 적용하십시오. DAS는 OS/390 및 z/OS용 DB2 서버와 함께 제공되는 선택적 기능입니다. z/OS용 DB2, DB2 Management Clients Package 및 OS/390 및 z/OS용 DB2 Administration Server 프로그램 디렉토리를 읽어보십시오. 프로그램 디렉토리는 각 테이프 또는 카트리지에 대한 FMID 내용을 나타내며 설명합니다. 또한 프로그램 디렉토리는 설치 요구사항 및 지시사항을 제공합니다.
3. 프로그램 디렉토리에서 설명한 대로 z/OS용 DB2에 추가 서비스를 적용하십시오.

4. DB2 제어 센터에서는 여러 플랫폼에서 DB2 데이터베이스를 관리하는 데 유용하도록 지원합니다. z/OS용 DB2 서브시스템을 관리할 때, 각 DB2 서브시스템에 대해 일련의 스토어드 프로시저, 사용자 정의 함수 및 일괄처리 프로그램을 설치해야 합니다.

   z/OS용 DB2 UDB 버전 8
   z/OS용 DB2 UDB 버전 8이 설치되어 있는 경우, z/OS 지원 기능(JDB881D)을 설치해야 합니다.

   OS/390 및 z/OS용 DB2 UDB 버전 7
   OS/390 및 z/OS용 DB2 UDB 버전 7이 설치되어 있는 경우, 390 지원 기능(JDB771D)을 설치해야 합니다.

   클론, JCL 빌드 및 작성을 포함하여 z/OS용 DB2의 모든 DB2 제어 센터 기능을 완전하게 사용하려면, z/OS용 DB2의 기능으로 제공되는 OS/390 및 z/OS용 DB2 Administration Server(DAS) 버전 8(HDAS810)을 설치해야 합니다.

   주:

   a. FMID JDB881D 또는 JDB771D는 제어 센터를 사용하여 작업하려는 모든 DB2 서브시스템에 설치되어야 합니다.
   b. FMID HDAS810은 제어 센터를 사용하여 작업하려는 DB2 서브시스템이 있는 운영 체제 또는 LPAR의 이미지당 한 번만 설치되어야 합니다.
   c. 다양한 설치에 대한 지시사항은 적절한 제품 및 버전의 DB2 Management Clients Package 내의 프로그램 디렉토리에 있습니다. 예를 들면, DAS 설치 지시사항(HDAS810)은 IBM z/OS용 DB2 UDB DB2 Management Clients Package 버전 8에 있습니다.
   d. DB2 Administration Server는 시스템당 한 번만 설치해야 합니다.

5. 스토어드 프로시저 어드레스 스페이스를 작동시켰는지 확인하십시오.
6. DB2 Administration Server가 시작되었는지 확인하십시오.

제어 센터에서 z/OS용 DB2로 작업할 수 있게 하는 자세한 지시사항은 다음을 참조하십시오.

http://www.ibm.com/support/docview.wss?rs=64&context=SSEPEK&q1=jdb881d&uid=swg27006262

데이터베이스 응용프로그램 개발을 위한 IBM Data Server Client 지원

Data Server Client에는 다음이 포함됩니다.

- **C/C++, COBOL 및 Fortran용 프리컴파일러**(언어가 해당 플랫폼에 지원되는 경우).

- 프로그래밍 라이브러리, 포함 파일 및 코드 샘플을 포함하는 **Embedded SQL 응용프로그램 지원**.
- 쉽게 ODBC에 포트되고 ODBC SDK로 컴파일되는 응용프로그램 개발에 필요한 프로그래밍 라이브러리, 포함 파일 및 코드 샘플을 포함하는 **ODBC 및 DB2 콜 레벨 인터페이스(DB2 CLI) 응용프로그램 지원**. ODBC SDK는 Windows 운영 체제의 Microsoft와 지원되는 다수의 다른 플랫폼의 다양한 다른 벤더에서 사용 가능합니다. Windows 운영 체제에서 디폴트로 ODBC 및 CLI 드라이버는 DB2 Client로 설치되며 Microsoft ODBC SDK(Software Developer's Kit)로 개발되는 응용프로그램을 지원합니다. 기타 모든 플랫폼의 경우 ODBC 및 CLI 드라이버는 선택적으로 DB2 Client로 설치될 수 있으며 존재하는 경우 해당 플랫폼용 ODBC SDK로 개발할 수 있는 응용프로그램을 지원합니다.
- **IBM Data Server Driver for JDBC and SQLJ**에는 다음이 포함됩니다.
  - JDBC 3 및 JDBC 4 준수 응용프로그램 지원
  - 정적 SQL로 Java 응용프로그램 개발을 위한 SQLJ 지원
- **Java 5** 환경은 DB2 서버에 임베디드(embedded)되어 스토어드 프로시저 및 사용자 정의 함수를 포함하는 서버 측 Java 응용프로그램 아티팩트를 지원합니다.
- Microsoft Visual Basic 및 Microsoft Visual C++로 구현되는 코드 샘플을 포함하여 Windows 운영 체제의 **ADO(ActiveX Data Objects) 및 OLE(Object Linking and Embedding) 자동화 루틴(UDF 및 스토어드 프로시저)**
- Windows 운영 체제의 **OLE DB(Object Linking and Embedding Database) 테이블 함수**
- Windows 운영 체제의 **C#와 Visual Basic .NET 응용프로그램 및 CLR .NET 루틴**
- 기본 설치 및 코드 샘플용 IBM_DB gem을 포함하여 **Ruby 및 Ruby on Rails 응용프로그램 지원**: Ruby는 완전히 통합된 객체 지향의 프로그래밍 언어로서 웹 응용프로그램을 개발하는 데 사용됩니다. Rails라고도 하는 RoR(Ruby on Rails)는 웹 응용프로그램 개발 프레임워크로서 모델-보기-제어라는 구조 프레임워크에 따라 데이터베이스에 액세스합니다.
- 프로그래밍 라이브러리 및 코드 샘플을 포함하여 **PHP Hypertext Preprocessor 응용프로그램 지원**: PHP는 스크립팅 언어로서 웹 응용프로그램을 개발하는 데 사용됩니다. 또한 객체 지향 프로그래밍도 지원합니다.
- **IBM Data Server Developer Tool**은 데이터베이스 개발자 및 개발 DBA용으로 통합된 Eclipse 도구의 포괄적인 제품군입니다. 데이터 서버 개발자 도구를 사용하면 일일 관리 태스크를 수행하고, SQL 및 Java 스토어드 프로시저를 작성, 전개 및 디버그하며, 데이터 중심의 웹 서비스를 전개하고, DB2 및 Informix 데이터 서버용 SQL 및 XQuery를 사용하여 관계형 및 XML 데이터 쿼리를 작성하는 시간을 줄일 수 있습니다.

- SQL문을 프로토타입하거나 데이터베이스에 대한 ad hoc 쿼리를 수행하는 명령 편집기 또는 명령행 처리기(CLP)를 사용하는 **대화식 SQL**
- 다른 응용프로그램 개발 도구가 해당 제품 내에서 직접 DB2용 프리컴파일러 지원을 구현할 수 있게 해 주는 **문서화된 API 세트**. 예를 들면, AIX®의 IBM COBOL이 이 인터페이스를 사용합니다.

제 3 부 DB2 Connect 이주

© Copyright IBM Corp. 1993, 2007

제 3 장 DB2 Connect 버전 9.5로 이주

새 릴리스에서 실행하려는 경우, DB2 Connect의 새 릴리스로 업그레이드하려면 환경 구성요소를 이주해야 할 수도 있습니다. 이러한 구성요소로는 DB2 Connect 서버, DB2 서버, DB2 클라이언트 및 데이터베이스 응용프로그램이 있습니다.

예를 들어, DB2 Connect 버전 8을 사용하는 기존의 환경이 있고 DB2 Connect 버전 9.5를 설치하려면, DB2 Connect 서버를 이주할 수 있으며 사용자 환경에 다른 구성요소를 이주해야 할 수도 있습니다.

DB2 Connect 버전 9.5 서버는 DB2 Connect 버전 9.1 또는 버전 8 서버에서 작성된 DB2 Connect 인스턴스, 모든 기존 트랜잭션 관리 프로그램 및 DB2 Connect 페더레이티드 데이터베이스의 이주를 지원합니다. DB2 Connect 버전 8 이전 DB2 Connect 릴리스의 경우, 먼저 DB2 Connect 버전 8로 이주한 다음 DB2 Connect 버전 9.5로 이주해야 합니다. DB2 Universal Database(UDB) 버전 8로 이주하는 방법의 세부사항은 이전 버전의 DB2 Connect에서 이주를 참조하십시오.

이주 프로세스는 사용자 환경이 새 릴리스에서 실행되도록 수행해야 하는 모든 태스크로 구성됩니다. DB2 Connect 버전 9.5로 사용자 환경의 각 구성요소를 이주하려면 다음의 여러 가지 태스크를 수행해야 합니다.

- DB2 Connect 서버 이주에는 DB2 Connect 버전 9.5에서 실행될 수 있도록 기존 인스턴스, 기존의 모든 DB2 Connect 페더레이티드 데이터베이스 및 기존의 모든 트랜잭션 관리 프로그램 데이터베이스 이주가 포함됩니다.
- DB2 9.5에서 실행될 수 있도록 기존 인스턴스 및 데이터베이스를 이주합니다. *이주 안내서*의 DB2 서버 이주 주제를 참조하십시오.
- 클라이언트 인스턴스를 이주하여 기존의 DB2 클라이언트 구성을 보존합니다. *이주 안내서*의 클라이언트 이주 주제를 참조하십시오.
- 데이터베이스 응용프로그램 이주에는 DB2 Connect 버전 9.5에서 테스트하고 DB2 Connect 버전 9.5의 변경사항을 지원해야 하는 경우에만 수정하는 것이 포함됩니다. 사용자의 데이터베이스 응용프로그램에 영향을 줄 수 있는 변경사항을 판별하려면 새로운 기능에 있는 DB2 Connect의 변경된 기존 기능 및 중단되어 사용되지 않는 기능을 검토하십시오. 데이터베이스 응용프로그램이 DB2 서버에 연결되면 *이주 안내서*의 데이터베이스 응용프로그램 및 루틴 이주 주제도 검토하십시오.

이주하는 데 최상의 접근 방법은 이주 플랜을 작성하는 것입니다. 전략은 환경 이주에 접근하는 방법을 정의하고 이주 플랜의 윤곽을 제공합니다. 이주 기본사항에서 환경 및 정보의 특성(특히 이주 이주 권장사항 및 제한사항)은 사용자 전략을 판별하는 데 유용할 수 있습니다. 이주 플랜에는 각 구성요소에 대한 다음과 같은 이주 세부사항이 포함됩니다.

© Copyright IBM Corp. 1993, 2007

- 이주 전에 충족해야 하는 모든 요구사항을 나타내는 이주 전제조건
- 이주 전에 수행해야 하는 모든 준비 태스크를 설명하는 사전 이주 태스크
- 구성요소의 기본 이주 프로세스와 특수한 특성이 있는 환경을 이주하는 방법을 단계별로 설명하는 이주 태스크
- 최적 레벨에서 DB2 서버가 실행되도록 이주 후에 수행해야 하는 모든 태스크를 설명하는 사후 이주 태스크

DB2 Connect 서버의 사전 이주 태스크, 이주 태스크 및 사후 이주 태스크가 똑같은 태스크이므로 DB2 서버의 사전 이주 태스크, 이주 태스크 및 사후 이주 태스크를 참조하십시오.

DB2 Connect의 이주 기본사항

클라이언트를 DB2 Connect 버전 9.5로 이주할 경우, 지원에서 다음 변경사항을 고려하여 이주 전에 해결해야 합니다.

게이트웨이의 데이터베이스 디렉토리 항목에 지정된 인증 유형은 클라이언트에서 카탈로그된 인증 유형을 겹쳐씁니다.

DB2 Connect 버전 8.2.2 이전 릴리스(버전 8.1 FixPack 9와 동일)에서 버전 9.5로 이주할 경우, 게이트웨이의 인증 유형은 클라이언트 및 서버와 호환 가능합니다. 게이트웨이의 데이터베이스 디렉토리 항목에 인증 유형을 지정하지 않았으면 디폴트 인증 유형은 SERVER입니다.

DB2 Connect Server 및 DB2 Connect Personal Edition은 더 이상 SNA 프로토콜을 지원하지 않습니다.

DB2 Connect 버전 9.1 이전 릴리스에서 이주할 경우 대신 TCP/IP 프로토콜을 사용하려면 SNA 프로토콜을 사용하는 모든 노드를 다시 카탈로그해야 합니다.

DB2 서버 및 클라이언트에 대한 이주 기본사항이 DB2 Connect 서버에도 적용됩니다.

DB2 서버 및 클라이언트에 대한 이주 지원 및 제한사항은 DB2 Connect 서버로 이주하는 경우에도 적용됩니다.

- *이주 안내서*의 『DB2 서버의 이주 기본사항』 주제를 검토하여 이주에 영향을 주는 추가 변경사항과 모든 문제점 처리 방법을 판별하십시오.
- *이주 안내서*의 『클라이언트 이주 기본사항』 주제(특히 클라이언트와 DB2 서버 간의 연결성 지원)를 검토하십시오. 버전 8 이전의 클라이언트 릴리스에서 DB2 Connect 버전 9.5 서버로의 연결은 지원되지 않습니다.

새 클라이언트 및 기존 클라이언트에 대한 새 이름

버전 9.5에서는 새 클라이언트 제품이 사용 가능하며 기존 클라이언트의 경우 이전 릴리스에서 사용되는 클라이언트 이름과 다른 새 이름이 사용됩니다. 새 이름 및 일반 클라이언트 이름에 대한 세부사항은 *새로운 기능*의 『전개 단순화를 위해 추가된 DB2 클라이언트 제품(Windows)』 주제를 참조하십시오.

DB2 Connect에 대한 이주 권장사항

일반적인 권장사항은 DB2 Connect 서버를 먼저 이주한 후 클라이언트를 이주하는 것입니다. 버전 9.1 및 버전 8 클라이언트는 버전 9.5 DB2 Connect 서버에 연결할 수 있습니다. 유일한 제한사항은 DB2 버전 9.5 기능을 버전 9.5 이전의 클라이언트에서 사용할 수 없다는 점입니다. 그러나 기존 응용프로그램에서 이러한 새 기능을 사용하지 않으므로 이 기능에 액세스할 필요가 없을 수도 있습니다.

클라이언트를 먼저 이주하도록 선택한 경우, 버전 9.5 클라이언트에서 DB2 Connect 버전 8 서버로 연결 지원에 대한 알려진 제한사항이 있다는 점에 유의해야 합니다. 이전 릴리스와의 버전 9.5 비호환성을 확인하고 이러한 제한사항이 필수 조치를 취하기 위해 응용프로그램에 적용되는지 확인하십시오.

사전 및 사후 이주 태스크를 수행하여 이주가 완료되었는지 확인하십시오.

DB2 Connect 서버의 사전 이주 태스크

DB2 Connect 서버를 이주하기 전에 이주 완료를 위해 이주 이전의 문제점을 처리하도록 서버 이주를 준비해야 합니다.

DB2 Connect 서버에도 적용되는 DB2 서버의 다음 사전 이주 태스크를 수행하십시오.

1. 24 페이지의 『DB2 Connect의 이주 기본사항』을 검토하여 이주에 영향을 줄 수 있는 변경사항 또는 제한사항을 식별하고 이주 이전의 모든 문제점을 처리하는 방법을 배우십시오.
2. *이주 안내서*에서 『DB2 서버 구성 및 진단 정보』 주제를 참조하여 이주 후의 구성과 비교할 수 있는 현재 구성을 기록하십시오. 이 정보를 사용하여 이주 이전과 동일한 구성을 사용하여 새 인스턴스 또는 데이터베이스를 작성할 수도 있습니다.
3. 선택사항: DB2 Connect 서버에 동기점 관리 프로그램(SPM) 기능을 사용한 경우, DRDA 동기점 관리 프로그램은 인다우트 트랜잭션 목록을 가져와 인다우트 트랜잭션을 대화식으로 분석하는 데 *Command Reference*에서 『LIST DRDA INDOUBT TRANSACTIONS command』를 사용하여 인다우트 트랜잭션을 포함하지 않도록 하십시오.
4. 선택사항: 트랜잭션 관리 프로그램 데이터베이스가 있는 경우 다음 사전 이주 태스크를 수행하여 데이터베이스 이주를 준비하십시오.

a. 이주할 데이터베이스가 인다우트 트랜잭션 목록을 가져와 인다우트 트랜잭션을 대화식으로 분석하는 데 *Command Reference*에서 『LIST INDOUBT TRANSACTIONS command』를 사용하여 인다우트 트랜잭션을 포함하지 않도록 하십시오.

b. *이주 안내서*의 『데이터베이스가 이주할 준비가 되었는지 확인』 주제를 참조하여 실제로 이주하기 전에 모든 문제를 식별하고 해결하십시오.

c. *이주 안내서*의 『이주 전 데이터베이스 백업』 주제를 참조하여 이주된 새 시스템으로 이주할 수 있게 하거나 기존의 사전 이주 시스템에 리스토어하십시오.

d. *이주 안내서*의 『디스크 스페이스 요구사항』 주제를 검토하여 데이터베이스 이주에 충분한 디스크 여유 스페이스, 임시 테이블 스페이스 및 로그 스페이스가 있는지 확인하고 필요한 경우 *이주 안내서*의 『이주하기 전에 테이블 스페이스 및 로그 파일 크기 늘리기』 주제를 검토하십시오.

e. Linux 전용: *이주 안내서*의 『원시 디바이스를 블록 디바이스로 변경(Linux)』 주제를 참조하십시오.

5. 선택사항: DB2 Connect 페더레이티드 데이터베이스가 있는 경우 이러한 데이터베이스의 사전 이주 태스크에 대한 자세한 정보는 *IBM WebSphere 정보 통합: 페더레이션 버전 9로 이주*의 『페더레이티드 시스템으로 이주 준비』 주제를 참조하십시오.

6. Windows 전용: DB2 지원 서비스에서 사용자 정의된 코드 페이지 변환표를 확보한 경우 DB2OLD₩conv 디렉토리의 모든 파일을 백업해야 합니다. 여기서 DB2OLD는 기존 DB2 Connect 버전 9.0 또는 8 사본의 위치입니다. DB2 Connect 버전 9.1 또는 버전 8 사본을 이주하면 표준 코드 페이지 변환표가 DB2 Connect 버전 9.5 라이브러리에 포함되므로 이러한 표는 제거됩니다. 표준 코드 페이지 변환표는 백업할 필요가 없습니다.

7. 선택사항: 테스트 환경의 DB2 Connect 서버를 이주하여 이주 문제점을 식별하고, 프로덕션 환경을 이주하기 전에 데이터베이스 응용프로그램 및 루틴이 예상대로 작동하는지 확인하십시오.

8. DB2 Connect 버전 9.5에서 데이터베이스 관리 프로그램 구성 매개변수 **diaglevel**이 3(디폴트값) 이상으로 설정되어 있으면 중요한 모든 이주 이벤트가 db2diag.log 파일에 로그됩니다. 이 매개변수가 2 이하로 설정되어 있으면 *Troubleshooting Guide*의 『Setting the diagnostic log file error capture』 주제를 참조하여 이주하기 전에 이 매개변수를 3 이상으로 설정하십시오.

9. 이주할 DB2 Connect 서버를 오프라인으로 변경하십시오. 세부사항은 *이주 안내서*의 『이주 전에 DB2 서버 오프라인』 주제를 참조하십시오.

DB2 Connect 서버 이주

DB2 Connect 버전 9.5 서버는 DB2 Connect 버전 9.1 또는 버전 8 서버에서 작성된 DB2 Connect 인스턴스, 모든 기존 트랜잭션 관리 프로그램 및 DB2 Connect 페더레이티드 데이터베이스의 이주를 지원합니다.

DB2 Connect 서버 제품이 호스트 데이터베이스 연결 서버이므로, DB2 Connect 서버 인스턴스 내에 있을 수 있는 유일한 데이터베이스는 트랜잭션 관리프로그램 데이터베이스 및 DB2 Connect 페더레이티드 데이터베이스입니다. DB2 Connect 트랜잭션 관리 프로그램 데이터베이스는 DB2 조정 트랜잭션의 상태 정보를 저장합니다. DB2 Connect 페더레이티드 데이터베이스의 유일한 목적은 데이터 소스에 대한 정보를 포함하는 것입니다.

Linux 및 UNIX 플랫폼에서, DB2 Connect 버전 9.5를 설치한 후에 DB2 Connect 인스턴스를 수동으로 이주해야 합니다. DB2 클라이언트에서 카탈로그된 모든 리모트 노드 및 데이터베이스는 이러한 인스턴스를 참조합니다. 새 인스턴스를 작성할 경우, 버전 9.1 또는 버전 8 인스턴스에 존재하는 DB2 클라이언트의 데이터베이스, 노드, DCS 데이터베이스를 카탈로그해야 합니다.

Windows 운영 체제에는 설치 중에 기존 DB2 Connect 버전 9.1 또는 버전 8 사본을 자동으로 이주하는 옵션이 있습니다. DB2 Connect 인스턴스는 자동으로 이주됩니다. 그렇지 않은 경우, DB2 Connect 버전 9.5의 새 사본을 설치한 후 DB2 Connect 인스턴스를 수동으로 이주하십시오.

이 프로시저는 DB2 Connect 버전 9.5의 새 사본을 설치하여 이주한 후 인스턴스 및 기존 데이터베이스를 이주하는 방법에 대해 설명합니다. Windows에서 기존의 DB2 Connect 버전 9.1 또는 버전 8 사본을 자동으로 이주하려면 *이주 안내서*의 『DB2 서버 이주(Windows)』 주제에 지정된 동일한 단계를 수행하십시오.

전제조건

최신 버전의 DB2 Connect로 이주하기 전에 다음을 수행하십시오.

- 다음과 같은 적절한 운영 체제 액세스 권한이 있는지 확인하십시오.
  - UNIX에 대한 루트 액세스
  - Windows의 로컬 관리자
- SYSADM 권한이 있는지 확인하십시오.
- *DB2 Servers용 빠른 시작*의 『DB2 데이터베이스 제품의 설치 요구사항』 주제에 지정된 요구사항을 충족하는지 확인하십시오. Linux 및 UNIX 운영 체제의 요구사항이 변경되었습니다.
- *이주 안내서*의 『DB2 서버의 이주 우수 사례』 주제를 검토하십시오.

- *이주 안내서*의 『DB2 서버 이주를 위한 디스크 스페이스 요구사항』 주제를 검토하십시오.
- 사전 이주 태스크를 수행(특히 데이터베이스 백업)하십시오.

제한사항

- 클라이언트 인스턴스의 비트 크기는 DB2 Connect가 설치되는 운영 체제에서 판별합니다. 세부사항은 *이주 안내서*의 『32비트 및 64비트 DB2 서버에 대한 지원 변경사항』 주제를 참조하십시오.
- *이주 안내서*의 『DB2 서버에 대한 이주 제한사항』 주제에 있는 추가 이주 제한사항이 DB2 Connect 서버에도 적용됩니다.

DB2 Connect 버전 7의 경우, 먼저 DB2 Connect 버전 8로 이주해야 합니다. 자세한 내용은 http://publib.boulder.ibm.com/infocenter/db2luw/v8/topic/com.ibm.db2.udb.doc/conn/t0008566.htm을 참조하십시오.

DB2 Connect 서버를 이주하려면 다음을 수행하십시오.

1. 익스포트 프로파일에 DB2 Connect 버전 9.1 또는 버전 8 서버의 연결 구성 정보를 익스포트하십시오. db2cfexp 도구를 사용하여 구성 프로파일을 작성하십시오.

   ```
   $ db2cfexp cfg_profile backup
   ```

   backup 옵션이 지정되었으므로 이 프로파일에는 데이터베이스 관리 프로그램 구성 및 레지스트리 프로파일을 포함하여 모든 인스턴스 구성 정보가 있습니다. 필요한 경우 이 프로파일을 사용하여 연결 구성을 재작성할 수 있습니다.
2. DB2 설치 마법사를 실행하여 DB2 Connect 버전 9.5 설치를 수행한 후 제품 설치 패널에서 새로 설치 옵션을 선택하십시오.
3. *이주 안내서*의 『인스턴스 이주』 주제를 참조하여 db2imigr 명령을 사용하십시오.
4. *이주 안내서*의 『데이터베이스 이주』 주제를 참조하여 기존의 모든 트랜잭션 관리 프로그램 및 DB2 Connect 페더레이티드 데이터베이스를 이주하십시오. DB2 Connect 버전 9.1 또는 버전 8 백업을 리스토어하여 데이터베이스를 이주할 수도 있습니다.

DB2 Connect 서버를 이주한 후 사후 이주 태스크(예: 진단 오류 레벨 재설정, 로그 스페이스 크기 조정, 패키지 리바인드 및 이주 성공 확인)를 수행하십시오.

DB2 Connect 서버에 대한 사후 이주 태스크

DB2 Connect 서버를 이주한 후에는 여러 사후 이주 태스크를 수행하여 DB2 Connect 서버가 예상한 대로 수행되고 최적의 레벨에서 실행되는지 확인해야 합니다.

DB2 Connect 서버에도 적용되는 DB2 서버의 사전 이주 태스크를 수행하십시오.

1. DB2 Connect 서버의 사전 이주 태스크에서 권장한 대로 *diaglevel* 데이터베이스 관리 프로그램 구성 매개변수를 4로 설정하는 경우, 이 매개변수를 이주 전에 설정된 값으로 재설정하십시오.
2. *이주 안내서*의 『서버 동작의 변경사항 관리』 주제를 참조하십시오. DB2 서버 동작에 영향을 줄 수 있는 DB2 버전 9.5에 소개된 레지스트리 변수 및 구성 매개변수의새 디폴트 값, 새 레지스트리 변수, 새 구성 매개변수가 있습니다. 데이터베이스의 실제 설계 특성도 변경되었으며 영향을 주는 보안 기능도 변경되었습니다.
3. 버전 9.1 또는 버전 8용 DB2 지원 서비스에서 사용자 정의된 코드 페이지 변환표를 확보한 경우 DB2OLD/conv에서 해당 표의 모든 파일을 DB2DIR/conv에 복사하십시오. 여기서 DB2OLD는 DB2 Connect 버전 9.1 또는 버전 8 사본의 위치이며 DB2DIR은 DB2 Connect 버전 9.5 사본의 위치입니다. 표준 코드 페이지 변환표는 복사하지 않아도 됩니다.

   Windows 운영 체제에서 기존의 DB2 Connect 버전 9.1 또는 버전 8 사본을 이주한 경우, DB2 Connect 서버에 대한 사전 이주 태스크의 일부로 백업한 사용자 정의된 코드 페이지 변환표를 DB2PATH₩conv 디렉토리로 리스토어할 수 있습니다. 여기서 DB2PATH는 DB2 Connect 버전 9.5 사본의 위치입니다.
4. 선택사항: DB2 Connect 서버에서 데이터베이스를 이주하고 DB2 Connect 서버의 사전 이주 태스크에서 권장한 대로 로그 스페이스 설정을 변경한 경우, *이주 안내서*의 『이주된 데이터베이스에서 로그 스페이스 크기 조정』 주제를 참조하십시오. 할당한 로그 스페이스의 양이 DB2 Connect 서버에 적합한지 확인하십시오.
5. 선택사항: 이주를 완료한 후 *이주 안내서*의 『이주 전 데이터베이스 백업』 주제를 참조하십시오.
6. 선택사항: DB2 Connect 페더레이티드 데이터베이스가 있는 경우 *IBM WebSphere 정보 통합: 페더레이션 버전 9로 이주*에 있는 『이주 후 페더레이티드 시스템 구성』 주제를 검토하여 페더레이티드 데이터베이스 이주 후에 태스크를 수행해야 하는지 판별하십시오.
7. DB2 Connect 서버 이주가 완료되었는지 확인하십시오. 카탈로그된 모든 데이터베이스에 대한 연결을 테스트하십시오. 다음은 명령행 처리기(CLP)에서 연결을 테스트하는 방법을 보여줍니다.

   ```
   db2 CONNECT TO DATABASE sample user mickey using mouse
   ```

   리모트 데이터베이스에 연결할 때 사용자 및 암호를 지정해야 합니다. 모든 연결이 완료되었는지 확인하십시오.

   또한, 응용프로그램 및 도구를 테스트하여 DB2 Connect 서버가 예상한 대로 작동하는지 확인하십시오.

이 때, 모든 유지보수 활동을 재개해야 합니다. 또한, 더 이상 필요하지 않은 DB2 Connect 버전 9.1 또는 버전 8 사본을 제거해야 합니다.

제 4 부 설치 전 태스크

© Copyright IBM Corp. 1993, 2007

제 4 장 DB2 제품에 대한 Java 소프트웨어 지원

Java 기반 도구를 사용하여 스토어드 프로시저 및 사용자 정의 함수(UDF)를 비롯한 Java 응용프로그램을 작성하고 실행하려면 아래에 나열된 적절한 레벨의 Java용 IBM SDK(Software Development Kit)가 필요합니다.

설치 중인 구성요소에 Java용 IBM SDK가 필요하지만 해당 경로에 아직 설치되어 있지 않은 경우 DB2 설치 마법사 또는 응답 파일을 사용하여 제품을 설치하면 Java용 SDK가 설치됩니다.

Java용 SDK는 IBM Data Server Runtime Client 또는 IBM Data Server Driver for ODBC, CLI, and .NET과 함께 설치되지 않습니다.

다음 표에 운영 체제 플랫폼에 따라 설치되는 DB2 제품의 Java용 SDK 레벨이 나열되어 있습니다.

운영 체제 플랫폼	**Java용 SDK 레벨**
AIX 5	SDK 5 서비스 릴리스 5
Itanium 기본 시스템용 HP-UX	J2SE HP-UX 11i 플랫폼용 HP SDK(IBM Software, 버전 5 서비스 릴리스 5에 맞도록 IBM에서 적용)
Linux on x86	SDK 5 서비스 릴리스 5
Linux on AMD64/EM64T	SDK 5 서비스 릴리스 5
Linux on zSeries	SDK 5 서비스 릴리스 5
Linux on POWER™	SDK 5 서비스 릴리스 5
Solaris 운영 체제	SDK 5 서비스 릴리스 5
Windows x86	SDK 5 서비스 릴리스 5
Windows x64	SDK 5 서비스 릴리스 5

주:

1. 설치되는 Java용 SDK 레벨이 위의 테이블에 나열되어 있으나 SDK 1.4.2 - SDK 5도 지원됩니다. Java용 SDK 레벨은 http://www.ibm.com/developerworks/java/jdk/index.html 웹 사이트의 developerWorks® 웹 사이트에서 다운로드할 수 있습니다. Java용 SDK의 지원되는 레벨 목록에 대해서는 Java용 SDK의 Linux, UNIX 및 Windows용 DB2 데이터베이스 지원 제목 아래에 있는 테이블을 참조하십시오.

   주: Windows 운영 체제 플랫폼의 경우, Eclipse용 IBM Development Package 다운로드를 사용하십시오.
2. DB2 GUI 도구는 x86의 Linux, AMD64/EM64T의 Linux, Windows x86 및 Windows x64에서만 실행됩니다.
3. Windows x86 및 Linux on x86

- 32비트 SDK가 설치되어 있음
- 32비트 응용프로그램 및 Java 외부 루틴이 지원됨

4. 지원되는 플랫폼에서(Windows x86 및 Linux on x86):
   - 32비트 응용프로그램이 지원됨
   - 32비트 Java 외부 루틴이 지원되지 않음
   - 64비트 응용프로그램 및 Java 외부 루틴이 지원됨

지원되는 Java 응용프로그램 개발 소프트웨어

다음 표는 Java용 SDK의 지원되는 레벨을 나열합니다. 나열된 레벨 및 같은 레벨의 이후 버전과 호환 가능한 버전이 지원됩니다.

Java용 SDK의 수정사항과 갱신이 자주 있으므로 모든 레벨과 버전이 테스트 된것은 아닙니다. 데이터베이스 응용프로그램에 Java용 SDK와 관련된 문제점이 있는 경우에는 지정된 레벨에서 Java용 SDK의 사용 가능한 다음 버전을 시도해 보십시오.

Java용 SDK의 비IBM 버전은 독립형 Java 응용프로그램 빌드 및 실행에 대해서만 지원됩니다. Java 스토어드 프로시저 및 사용자 정의 함수를 빌드하고 실행하는 경우, Linux, UNIX 및 Windows용 DB2 데이터베이스 제품에 포함된 Java용 IBM SDK만이 지원됩니다.

표 2. Java용 SDK의 Linux, UNIX 및 Windows용 DB2 데이터베이스 지원

운영 체제	Java용 SDK의 지원되는 레벨
AIX	1.4.2에서 5까지
Itanium 기본 시스템용 HP-UX	1.4.2에서 5[1]까지
Linux on POWER	1.4.2에서 5까지
Linux on x86	1.4.2에서 5[2]까지
AMD64 및 Intel® EM64T 프로세서에서의 Linux	1.4.2에서 5[2]까지
Linux on zSeries	1.4.2에서 5까지
Solaris 운영 체제	1.4.2에서 5[2]까지
Windows on x86	1.4.2에서 5[2]까지
AMD64 및 Intel EM64T 프로세서의 경우 Windows on x64,	1.4.2에서 5[2]까지

주:

1. Hewlett-Packard에서 구할 수 있는 Java용 SDK의 동일 레벨은 IBM Data Server Driver for JDBC and SQLJ 아래에서 실행되는 독립형 클라이언트 응용프로그램을 빌드하고 실행하는 데에도 지원됩니다.
2. Sun Microsystems에서 구할 수 있는 Java용 SDK의 동일 레벨은 IBM Data Server Driver for JDBC and SQLJ 아래에서 실행되는 독립형 클라이언트 응용프로그램을 빌드하고 실행하는 데에도 지원됩니다.

다음 표는 DB2 데이터베이스 제품과 함께 사용 가능한 IBM Data Server Driver for JDBC and SQLJ 버전을 나열합니다.

표 3. IBM Data Server Driver for JDBC and SQLJ 및 Linux, UNIX 및 Windows용 DB2 데이터베이스 FixPack 레벨의 버전

DB2 버전 및 FixPack 레벨	**IBM Data Server Driver for JDBC and SQLJ 버전**
DB2 버전 9.1	3.1
DB2 버전 9.1 FixPack 1	3.2
DB2 버전 9.1 FixPack 2	3.3
DB2 버전 9.1 FixPack 3	3.4
DB2 버전 9.5	3.50, 4.0

제 5 장 커널 매개변수(Linux 및 UNIX)

제대로 수행하려면 DB2 Connect 및 기타 DB2 제품을 사용할 수 있도록 커널 구성 매개변수를 갱신해야 할 수 있습니다. 각각의 커널 구성 매개변수를 수정하는 방법을 보여 주는 목표와 함께 지원되는 각 운영 체제가 설명되어 있습니다.

커널 매개변수 수정(HP-UX)

HP-UX에서 DB2 제품을 제대로 수행하려면 시스템의 커널 구성 매개변수를 갱신해야 합니다. 커널 구성 매개변수 값을 갱신한 경우 컴퓨터를 재시작해야 합니다.

커널 매개변수를 수정하려면 루트 권한이 있어야 합니다.

커널 매개변수를 수정하려면 다음을 수행하십시오.

1. **sam** 명령을 입력하여 시스템 관리 프로그램(SAM)을 시작하십시오.
2. **커널 구성** 아이콘을 더블 클릭하십시오.
3. **구성 매개변수** 아이콘을 더블 클릭하십시오.
4. 변경하려는 매개변수를 더블 클릭하고 **형식/값** 필드에 새 값을 입력하십시오.
5. **예**를 누르십시오.
6. 변경하려는 모든 커널 구성 매개변수에 대해 이 단계를 반복하십시오.
7. 모든 커널 구성 매개변수 설정을 완료하면 조치 메뉴 표시줄에서 **조치** --> **새로운 커널 프로세스**를 선택하십시오.

사용자가 커널 구성 매개변수 값을 변경하면, HP-UX 운영 체제는 자동으로 재시작됩니다.

권장되는 커널 구성 매개변수(HP-UX)

DB2 64비트 데이터베이스 시스템이 실행 중인 HP-UX 시스템의 경우, db2osconf 명령을 실행하여 시스템에 적합한 커널 구성 매개변수 값을 제안할 수 있습니다. db2osconf 유틸리티는 $DB2DIR/bin에서만 실행할 수 있습니다. 여기서 `$DB2DIR`는 DB2 제품이 설치되어 있는 디렉토리입니다.

© Copyright IBM Corp. 1993, 2007

커널 매개변수 수정(Linux)

DB2 데이터베이스 시스템을 설치하기 전에 Linux 커널 매개변수를 갱신해야 합니다. Linux의 경우, DB2 데이터베이스 시스템이 실행 중이면 특정 커널 매개변수의 디폴트 값이 충분하지 않습니다.

커널 매개변수를 수정하려면 루트 권한이 있어야 합니다.

Red Hat 및 SUSE Linux에서 커널 매개변수를 갱신하려면 다음과 같이 수행하십시오.

1. ipcs -l 명령을 실행하십시오.
2. 출력을 분석하여 시스템에 필수 변경사항이 필요한지 여부를 판별하십시오. 매개변수 이름을 표시하기 위해 // 다음에 주석이 추가되었습니다.

```
# ipcs -l

------ 공유 메모리 한계 --------
최대 세그먼트 수 = 4096                        // SHMMNI
최대 세그먼트 크기(킬로바이트) = 32768         // SHMMAX
최대 총 공유 메모리(킬로바이트) = 8388608      // SHMALL
최소 세그먼트 크기(바이트) = 1

------ 세마포어 한계 --------
최대 배열 수 = 1024                            // SEMMNI
배열당 최대 세마포어 = 250                     // SEMMSL
최대 세마포어 시스템 너비 = 256000             // SEMMNS
세마포어 호출당 최대 작동 수 = 32              // SEMOPM
세마포어 최대값 = 32767

------ 메시지: 한계 --------
최대 큐 시스템 너비 = 1024                // MSGMNI
최대 메시지 크기(바이트) = 65536          // MSGMAX
디폴트 최대 큐 크기(바이트) = 65536     // MSGMNB
```

- 공유 메모리 한계의 첫 번째 섹션에서 시작하여 SHMMAX 및 SHMALL은 잠금에 필요한 매개변수입니다. SHMMAX는 Linux 시스템에 있는 공유 메모리 세그먼트의 최대 크기입니다. 여기서 SHMALL은 시스템에 있는 공유 메모리 페이지의 최대 할당입니다.
  - SHMMAX 값을 시스템의 실제 메모리양과 동일하게 설정하는 것이 좋습니다. 하지만 x86 시스템에 필요한 최소량은 268435456(256MB)이고 64비트 시스템의 경우에는 1073741824(1GB)입니다.
  - SHMALL은 디폴트로 8GB(8388608KB = 8GB)로 설정되어 있습니다. 실제 메모리가 이보다 많을 때 DB2에 사용하려면, 컴퓨터의 실제 메모리의 약 90%로 이 매개변수를 늘려야 합니다. 인스턴스의 경우, 컴퓨터 시스템이 DB2에 대해 기본적으로 16GB를 사용할 수 있는 경우, 3774873(16GB의 90%는 14.4GB이고 이를 4KB(기본 페이지 크기)를 나눈 값)으로 설정해야 합니다. ipcs 출력은 SHMALL을 KB로 변환합니다. 커널에서는 이 값을 페이지 수로 요청합니다.

- 다음 섹션에서는 운영 체제에 사용 가능한 세마포어 양에 대해 다룹니다. 커널 매개변수 sem은 네 개의 토큰(SEMMSL, SEMMNS, SEMOPM 및 SEMMNI)으로 구성됩니다. SEMMNS는 SEMMSL에 SEMMNI를 곱한 결과입니다. 데이터베이스 관리 프로그램에서는 필요에 따라 배열의 수(SEMMNI)를 늘려야 합니다. 일반적으로 SEMMNI는 데이터 서버 컴퓨터의 논리적 파티션 수를 곱하고 데이터베이스 서버 컴퓨터의 로컬 응용프로그램 연결 수를 더한 시스템에서 예상되는 최대 에이전트 수의 두 배여야 합니다.
- 세 번째 섹션에서는 시스템에 대한 메시지에 대해 다룹니다.
  - MSGMNI는 시작할 수 있는 에이전트 수, MSGMAX는 큐에서 전송될 수 있는 메시지의 크기, MSGMNB는 큐의 크기에 영향을 미칩니다.
  - MSGMAX를 64KB(즉 65535바이트)로 변경하고 MSGMNB를 65535로 늘려야 합니다.

3. 이 커널 매개변수를 수정하려면 /etc/sysctl.conf 파일을 편집하십시오. 이 파일이 존재하지 않으면 파일을 작성하십시오. 다음 행은 파일에 삽입해야 할 매개변수에 대한 예입니다.

```
kernel.sem=250 256000 32 1024
#Example shmmax for a 64-bit system
kernel.shmmax=1073741824
#Example shmall for 90 percent of 16GB memory
kernel.shmall=3774873
kernel.msgmax=65535
kernel.msgmnb=65535
```

4. *-p* 매개변수와 함께 sysctl을 실행하여 디폴트 파일인 /etc/sysctl.conf로부터 sysctl 설정을 로드하십시오.

```
sysctl -p
```

5. 재부트할 때마다 변경사항을 적용하려면 다음을 수행하십시오.
   - (SUSE Linux) boot.sysctl을 활성화하십시오.
   - (Red Hat) rc.sysinit 재초기화 스크립트는 자동으로 /etc/sysctl.conf 파일을 읽습니다.

커널 매개변수 수정(Solaris)

DB2 데이터베이스 시스템이 제대로 작동하게 하려면 시스템의 커널 구성 매개변수를 갱신하는 것이 좋습니다. db2osconf 유틸리티를 사용하여 권장 커널 매개변수를 제안할 수 있습니다. 프로젝트 자원 제어(/etc/project)를 활용하려는 경우 반드시 Solaris 문서를 참조해야 합니다.

커널 매개변수를 수정하려면 루트 권한이 있어야 합니다.

db2osconf 명령을 사용하려면 먼저 DB2 데이터베이스 시스템을 설치해야 합니다. db2osconf 유틸리티는 $DB2DIR/bin에서만 실행할 수 있습니다. 여기서 `$DB2DIR`는 DB2 제품이 설치되어 있는 디렉토리입니다.

커널 매개변수를 수정한 후에는 시스템을 재시작해야 합니다.

커널 매개변수를 설정하려면, 다음과 같이 /etc/system 파일의 끝에 행을 추가하십시오.

```
set parameter_name = value
```

예를 들어, msgsys:msginfo_msgmax 매개변수 값을 설정하려면 다음 행을 /etc/system 파일 끝에 추가하십시오.

```
set msgsys:msginfo_msgmax = 65535
```

/etc/system 파일을 갱신한 후 시스템을 재시작하십시오.

제 5 부 태스크 설치 및 구성

© Copyright IBM Corp. 1993, 2007

제 6 장 DB2 Connect 서버 제품: 설치 및 구성 개요

DB2 Connect Enterprise Edition과 같은 DB2 Connect 서버 제품 설정은 다중 단계 프로세스입니다. DB2 Connect 서버 제품은 주로 호스트 또는 System i 데이터베이스 서버에 연결하는 수 백 또는 수 천개의 클라이언트에 설치됩니다. 이러한 이유로, 아래에 기술된 것과 같이 테스트 설치를 수행할 것을 권장합니다. 테스트 구성이 안정적인 것으로 증명되면, 사용자 조직 간에 DB2 Connect 및 클라이언트의 자동 설치용 템플리트로 이 구성을 사용할 수 있습니다.

DB2 Connect 서버 제품을 설치 및 구성하는 일반적인 단계는 다음과 같습니다.

1. 사용자 네트워크에서 DB2 Connect를 사용할 방법을 결정하십시오.
2. 워크스테이션과 호스트 데이터베이스 서버에 올바른 하드웨어 및 소프트웨어 조건이 갖춰졌는지 확인하십시오.
3. 호스트 또는 System i 데이터베이스 서버가 DB2 Connect 서버의 연결을 승인하도록 구성되었는지 확인하십시오.
4. DB2 Connect 소프트웨어를 설치하십시오. 이 워크스테이션을 사용하여 호스트 및 System i 연결을 구성하고 확인합니다. 운영 체제에 DB2 Connect 서버 제품을 설치하는 것에 관한 특정 세부사항을 찾으려면 관련 링크를 사용하십시오.
5. 설치 후에는 DB2 Connect와 호스트 또는 System i 데이터베이스 시스템 간의 연결을 설정하십시오. DB2 Connect는 사용자의 모든 TCP/IP 연결을 찾아 구성할 수 있습니다. 구성 지원 프로그램(CA) 또는 DB2 명령행 처리기(CLP)를 사용하여 호스트 또는 System i 데이터베이스를 구성할 수 있습니다.
6. DB2 Connect에서 제공하는 프로그램 및 유틸리티를 호스트 또는 System i 데이터베이스에 바인드하십시오.
7. 연결을 테스트하십시오.
8. (선택사항) 다중 사이트 갱신 기능을 사용할 수 있도록 하십시오.
9. WebSphere®, 트랜잭션 모니터 또는 자신의 응용프로그램 서버 소프트웨어를 사용하려면, 다음 제품 또는 응용프로그램을 설치하십시오. WebSphere 설치에 대한 정보는 DB2 Connect 서버 제품 패키지의 일부로 이 제품과 함께 제공되는 문서를 참조하십시오. 기타 제품의 경우에는 각 제품에서 제공하는 설치 문서를 참조하십시오.
10. IBM Data Server Client를 설치하고 구성하십시오. 이 연결을 사용하는 응용프로그램을 테스트할 뿐만 아니라 IBM Data Server Client에서 호스트 및 System i 데이터베이스 서버로의 연결도 테스트하려면 이 워크스테이션을 사용하십시오.
11. DB2 Connect를 통해 클라이언트를 호스트 또는 System i 시스템에 연결하려면 구성 지원 프로그램을 사용하십시오.

© IBM Corporation 1993, 2007

12. 호스트 및 System i 데이터베이스 서버에 연결된 응용프로그램을 사용할 모든 일반 사용자 워크스테이션에 IBM Data Server Client를 설치하십시오.
13. 이제 모든 응용프로그램에 DB2 Connect를 연결할 준비가 되었습니다. 응용프로그램 개발에 사용할 워크스테이션에는 IBM Data Server Client가 설치되어 있어야 합니다.
14. OS/390 및 z/OS용 DB2 Universal Database(UDB) 또는 Linux, UNIX 및 Windows용 DB2 데이터베이스를 관리하는 데 이 워크스테이션을 사용하려면, IBM Data Server Client를 설치하십시오.

제 7 장 디스크 및 메모리 요구사항

디스크 요구사항

제품에 필요한 디스크 스페이스는 사용자가 선택하는 설치 유형 및 사용자가 보유하는 파일 시스템 유형에 따라 달라집니다. DB2 설치 마법사는 일반 설치, 최소 설치 및 사용자 정의 설치 중에 선택된 구성요소를 기본으로 동적 크기 추정치를 제공합니다.

필수 데이터베이스, 소프트웨어 및 통신 제품에 필요한 디스크 스페이스도 포함해야 합니다.

Linux 및 UNIX 운영 체제에서는 /tmp 디렉토리에 2GB의 여유공간이 있는 것이 좋습니다.

메모리 요구사항

DB2 데이터베이스 시스템에는 최소한 256MB의 RAM이 필요합니다. DB2 및 DB2 GUI 도구만 실행하는 시스템의 경우, 최소 512MB의 RAM이 필요합니다. 그러나 성능을 향상시키려면 1GB의 RAM이 필요합니다. 이 요구사항에는 시스템에서 실행 중인 기타 소프트웨어에 대한 추가 메모리 요구사항은 포함되지 않습니다.

메모리 요구사항을 판별할 때에는 다음 사항을 알고 있어야 합니다.

- Itanium 기반 시스템의 HP-UX 버전 11i에서 실행 중인 DB2 제품에는 최소 512MB의 RAM이 필요합니다.
- IBM Data Server Client 지원의 경우, 기본(즉 5개의 동시 클라이언트 연결)적인 메모리 요구사항입니다. 5개의 클라이언트 연결마다 추가로 16MB의 RAM이 필요합니다.
- 메모리 요구사항은 데이터베이스 활동 범위 및 시스템에 액세스하는 클라이언트뿐 아니라 데이터베이스 시스템의 크기 및 복잡도에도 영향을 받습니다.

  DB2 서버의 경우, 메모리 자체 조정 기능은 여러 메모리 구성 매개변수의 값을 자동으로 설정함으로써 메모리 구성 태스크를 단순화합니다. 사용 가능한 경우, 메모리 조정 프로그램은 사용 가능한 메모리 자원을 동적으로 정렬, 패키지 캐시, 잠금 목록 및 버퍼 풀을 비롯한 여러 메모리 소비자에게 분배합니다.
- Linux 운영 체제에서는 SWAP 스페이스가 최소한 RAM의 두 배는 되어야 합니다(권장사항임).

© Copyright IBM Corp. 1993, 2007

제 8 장 DB2 Connect 서버 제품 설치(AIX)

설치 환경 설정을 정의하고 AIX에 DB2 Connect 제품을 설치하려면 DB2 설치 마법사를 사용하십시오.

DB2 설치 프로그램은 DB2 제품의 설치 및 구성을 자동화하는 Java 기반 설치 도구입니다. 이 유틸리티를 사용하지 않으려면 두 가지 대안이 있습니다. 다음과 같이 DB2 Connect 제품을 설치할 수 있습니다.

- 응답 파일 방법 사용
- 수동으로 db2_install 명령 사용. 운영 체제의 원시 설치 유틸리티 SMIT를 사용하여 DB2 제품을 수동으로 설치할 수 *없습니다*. DB2 설치에서 인터페이스 및 쿼리하는 데 사용하는 이 원시 설치 유틸리티가 들어 있는 기존 스크립트는 변경해야 합니다.

전제조건

설치를 시작하기 전에 다음을 수행하십시오.

- 루트 또는 비루트 권한을 사용하여 DB2 Connect를 설치할 수 있습니다. 비루트 설치에 대한 자세한 정보는 관련 링크를 참조하십시오.
- 시스템이 다음 항목과 일치하는지 확인하십시오.
  - 디스크 및 메모리 요구사항
  - 하드웨어, 분산 및 소프트웨어 요구사항
- 사용자 시스템에 DB2 제품 DVD가 마운트되어야 합니다.
- DB2 Connect 제품 이미지가 사용 가능해야 합니다. 영어가 아닌 DB2 Connect 제품 버전을 설치하는 경우, 적합한 자국어 패키지도 가지고 있어야 합니다.
- 비동기 I/O가 사용 가능한지 확인하십시오. DB2 Connect 서버 제품을 설치하기 전에 사용 가능해야 합니다.
- 시스템에 이미 설치된 DB2 제품을 찾으려면, *DB2 Servers용 빠른 시작*의 『시스템에 설치된 DB2 제품 목록(Linux 및 UNIX)』 주제를 참조하십시오.
- DB2 설치 마법사는 그래픽 설치 프로그램입니다. 사용자의 시스템에서 DB2 설치 마법사를 실행하려면 그래픽 사용자 인터페이스를 렌더링할 수 있는 X Windows 소프트웨어가 있어야 합니다. X Windows 서버가 실행 중인지 확인하십시오. 디스플레이를 올바르게 익스포트했는지 확인하십시오.
  예: `export DISPLAY=9.26.163.144:0`.
- NIS, NIS+ 또는 유사한 보안 소프트웨어가 사용자 환경에 사용된 경우, DB2 설치 마법사를 시작하기 전에 필요한 DB2 사용자를 수동으로 작성해야 합니다. 시작하기 전에 참조된 중앙 집중식 사용자 관리 고려사항 주제를 참조하십시오.

© Copyright IBM Corp. 1993, 2007

DB2 설치 마법사를 사용하여 AIX에 DB2 Connect Enterprise Edition과 같은 DB2 Connect 서버 제품을 설치하려면 다음을 수행하십시오.

1. DVD가 마운트되는 디렉토리로 변경하십시오.

   ```
   cd /db2dvd
   ```

   여기서 */db2dvd*는 DVD의 마운트 위치를 나타냅니다.

2. DB2 Connect 제품 이미지를 다운로드했으면 제품 파일의 압축을 풀고 untar해야 합니다.

   a. 제품 파일의 압축을 푸십시오.

      ```
      gzip -d product.tar.gz
      ```

      여기서 *product*는 다운로드한 데이터베이스 제품의 이름입니다.

   b. 제품 파일을 untar하십시오.

      ```
      tar xvf product.tar
      ```

   c. 디렉토리를 변경하십시오.

      ```
      cd ./product/disk1
      ```

   주: 자국어 패키지를 다운로드했으면 동일한 디렉토리에 untar하십시오. 그러면 해당 디렉토리에 서브디렉토리(예: ./nlpack/disk2)가 작성되고, 설치 프로그램이 프롬프트 없이 자동으로 설치 이미지를 찾을 수 있습니다.

3. DB2 설치 마법사를 시작하려면 제품 이미지가 있는 디렉토리에서 ./db2setup 명령을 입력하십시오. 잠시 후 IBM DB2 설치 런치패드가 열립니다. 여러 CD로 설치하는 경우, 상대 경로 이름 또는 절대 경로 이름을 사용하여 마운트된 CD 위치 외부에서 db2setup 명령을 실행하여 DB2 Connect 제품 CD가 필요에 따라 마운트 해제될 수 있는지 확인하십시오. 이 창에서 설치 요구사항과 릴리스 정보를 보거나 바로 설치를 시작할 수 있습니다.

4. 일단 설치를 시작했으면 DB2 설치 마법사 설치 패널을 따라 진행하고 선택하십시오. DB2 설치 마법사를 안내하는 데 설치 도움말을 사용할 수 있습니다. 온라인 도움말을 호출하려면 **도움말**을 누르십시오. **취소**를 누르면 언제든지 설치를 종료할 수 있습니다. 마지막 DB2 설치 마법사 설치 패널에서 **완료**를 눌렀으면 DB2 파일이 시스템에만 복사됩니다. 일단 완료되었으면, DB2 Connect 서버 제품은 /opt/IBM/db2/V9.5 디폴트 설치 경로를 사용하여 설치됩니다.

   이 디렉토리가 이미 사용된 시스템에 설치하는 경우에는, DB2 Connect 제품 설치 경로에 *_xx*가 추가됩니다. 여기서 *xx*는 01에서 시작하여 설치한 DB2 사본 수에 따라 커지는 숫자입니다.

   또한, 사용자가 DB2 데이터베이스 제품 설치 경로를 지정할 수 있습니다.

DB2 Connect 제품이 설치된 후 자국어 팩이 있는 디렉토리에서 ./db2setup 명령을 실행하여 자국어 팩을 설치할 수도 있습니다.

디폴트로 설치 로그 db2setup.log 및 db2setup.err는 /tmp 디렉토리에 있습니다. 로그 파일의 위치를 지정할 수도 있습니다.

DB2 제품이 네트워크의 로컬 컴퓨터 또는 다른 컴퓨터의 DB2 문서에 액세스할 수 있게 하려면, DB2 정보 센터를 설치해야 합니다. DB2 정보 센터에는 DB2 데이터베이스 및 DB2 관련 제품에 대한 문서가 있습니다. *DB2 Servers용 빠른 시작*의 『DB2 설치 마법사를 사용하여 DB2 정보 센터 설치(UNIX)』 주제를 참조하십시오.

DB2 Connect 서버 제품의 설치 요구사항(AIX)

가장 최신 전제조건 정보는 http://www.ibm.com/software/data/db2/db2connect/sysreqs.html을 참조하십시오.

DB2 Connect Enterprise Edition과 같은 DB2 Connect 서버 제품을 설치하려면, 다음 요구사항을 만족시켜야 합니다.

하드웨어 요구사항

- IBM RISC/6000
- eServer™ pSeries®

운영 체제 요구사항

DB2 Connect 서버 제품은 다음에서 사용할 수 있습니다.

버전 5.2.0
64비트 커널이 필요합니다.

버전 5.3.0
64비트 커널이 필요합니다.

소프트웨어 요구사항

- 64비트 커널로 전환하려면 bosboot 명령을 사용하십시오.
- 온라인 도움말을 보려면 브라우저가 필요합니다.

통신 요구사항

TCP/IP를 사용할 수 있습니다.

- TCP/IP 연결인 경우 추가 소프트웨어가 필요하지 않습니다.
- LDAP(Lightweight Directory Access Protocol) 지원의 경우, IBM SecureWay® Directory Client V3.2.1 이상이 필요합니다.

CD 또는 DVD 마운트(AIX)

시스템 구성에 따라 디스크를 마운트하기 위해 루트로 로그인해야 할 수도 있습니다.

SMIT(System Management Interface Tool)을 사용하여 AIX에 CD 또는 DVD를 마운트하려면 다음 단계를 수행하십시오.

1. 드라이브에 디스크를 넣으십시오.
2. `mkdir -p /disc` 명령을 입력하여 디스크 마운트 위치를 작성하십시오. 여기서, `disc`는 CD 또는 DVD 마운트 지점 디렉토리를 표시합니다.
3. smit storage 명령을 입력함으로써 SMIT를 사용하여 디스크 파일 시스템을 할당하십시오.
4. SMIT가 시작되면 **파일 시스템 —> 파일 시스템 추가 / 변경 / 표시 / 삭제 —> CDROM 파일 시스템 —> CDROM 파일 시스템 추가**를 선택하십시오.
5. 파일 시스템 추가 창에서 다음을 수행하십시오.
   - **장치 이름** 필드에 CD 또는 DVD 파일 시스템의 장치 이름을 입력하십시오. CD 또는 DVD 파일 시스템에 대한 장치 이름은 고유해야 합니다. 중복되는 장치 이름이 있는 경우에는 이전에 정의된 CD 또는 DVD 파일 시스템을 삭제하거나 디렉토리에 대해 다른 이름을 사용해야 합니다. 이 예에서는 `/dev/cd0`을 장치 이름으로 사용합니다.
   - **마운트 위치** 창에서 디스크 마운트 위치 디렉토리를 입력하십시오. 예에서 마운트 위치 디렉토리는 `/disc`입니다.
   - **시스템 재시작시 자동으로 마운트하시겠습니까?** 필드에서 예를 선택하여 파일 시스템의 자동 마운트를 사용 가능하게 하십시오.
   - **확인**을 눌러서 창을 닫은 후에 **취소**를 세 번 눌러서 SMIT를 종료하십시오.
6. 그 다음에 smit mountfs 명령을 입력하여 CD 또는 DVD 파일 시스템을 마운트하십시오.
7. 파일 시스템 마운트 창에서 다음을 수행하십시오.
   - **파일 시스템 이름** 필드에 이 CD 또는 DVD 파일 시스템의 장치 이름을 입력하십시오. 예에서 디바이스 이름은 `/dev/cd0`입니다.
   - **마운트할 디렉토리** 필드에 디스크 마운트 위치를 입력하십시오. 예에서 마운트 위치는 `/disc`입니다.
   - **파일 시스템의 유형** 필드에 `cdrfs`를 입력하십시오. 마운트할 수 있는 다른 종류의 파일 시스템을 보려면 **리스트**를 누르십시오.
   - **읽기 전용 시스템으로 마운트하시겠습니까?** 필드에서 예를 선택하십시오.
   - 나머지 디폴트값을 승인하고 확인을 눌러서 창을 닫으십시오.

CD 또는 DVD 파일 시스템이 마운트되었습니다. CD 또는 DVD의 내용을 보려면 드라이브에 디스크를 넣고 cd /disc 명령을 입력하십시오. 여기서, disc은 디스크 마운트 지점 디렉토리입니다.

제 9 장 DB2 Connect 서버 제품 설치(HP-UX)

설치 환경 설정을 정의하고 HP-UX에 DB2 Connect 제품을 설치하려면 DB2 설치 마법사를 사용하십시오.

DB2 설치 프로그램은 DB2 제품의 설치 및 구성을 자동화하는 Java 기반 설치 도구입니다. 이 유틸리티를 사용하지 않으려면 두 가지 대안이 있습니다. 다음과 같이 DB2 Connect 제품을 설치할 수 있습니다.

- 응답 파일 방법 사용
- 수동으로 db2_install 명령 사용. 운영 체제의 원시 설치 유틸리티 swinstall를 사용하여 DB2 제품을 수동으로 설치할 수 *없습니다*. DB2 설치에서 인터페이스 및 쿼리하는 데 사용하는 이 원시 설치 유틸리티가 들어 있는 기존 스크립트는 변경해야 합니다.

전제조건

설치를 시작하기 전에 다음을 수행하십시오.

- 루트 또는 비루트 권한을 사용하여 DB2 Connect를 설치할 수 있습니다. 비루트 설치에 대한 자세한 정보는 관련 링크를 참조하십시오.
- 시스템이 다음 항목과 일치하는지 확인하십시오.
  - 디스크 및 메모리 요구사항
  - 하드웨어, 분산 및 소프트웨어 요구사항
- 샤용자 시스템에 DB2 제품 DVD가 마운트되어야 합니다.
- DB2 Connect 제품 이미지가 사용 가능해야 합니다. 영어가 아닌 DB2 Connect 제품 버전을 설치하는 경우, 적합한 자국어 패키지도 가지고 있어야 합니다.
- 시스템에 이미 설치된 DB2 제품을 찾으려면, *DB2 Servers용 빠른 시작*의 『시스템에 설치된 DB2 제품 목록(Linux 및 UNIX)』 주제를 참조하십시오.
- DB2 설치 마법사는 그래픽 설치 프로그램입니다. 사용자의 시스템에서 DB2 설치 마법사를 실행하려면 그래픽 사용자 인터페이스를 렌더링할 수 있는 X Windows 소프트웨어가 있어야 합니다. X Windows 서버가 실행 중인지 확인하십시오. 디스플레이를 올바르게 익스포트했는지 확인하십시오.
  예: `export DISPLAY=9.26.163.144:0`.
- NIS, NIS+ 또는 유사한 보안 소프트웨어가 사용자 환경에 사용된 경우, DB2 설치 마법사를 시작하기 전에 필요한 DB2 사용자를 수동으로 작성해야 합니다. 시작하기 전에 참조된 중앙 집중식 사용자 관리 고려사항 주제를 참조하십시오.

© IBM Corporation 1993, 2007

DB2 설치 마법사를 사용하여 HP-UX에 DB2 Connect Enterprise Edition과 같은 DB2 Connect 서버 제품을 설치하려면 다음을 수행하십시오.

1. DVD가 마운트되는 디렉토리로 변경하십시오.

   ```
   cd /db2dvd
   ```

   여기서 */db2dvd*는 DVD의 마운트 위치를 나타냅니다.

2. DB2 Connect 제품 이미지를 다운로드했으면 제품 파일의 압축을 풀고 untar해야 합니다.

   a. 제품 파일의 압축을 푸십시오.

      ```
      gzip -d product.tar.gz
      ```

      여기서 *product*는 다운로드한 데이터베이스 제품의 이름입니다.

   b. 제품 파일을 untar하십시오.

      ```
      tar xvf product.tar
      ```

   c. 디렉토리를 변경하십시오.

      ```
      cd ./product/disk1
      ```

   주: 자국어 패키지를 다운로드했으면 동일한 디렉토리에 untar하십시오. 그러면 해당 디렉토리에 서브디렉토리(예: ./nlpack/disk2)가 작성되고, 설치 프로그램이 프롬프트 없이 자동으로 설치 이미지를 찾을 수 있습니다.

3. DB2 설치 마법사를 시작하려면 제품 이미지가 있는 디렉토리에서 ./db2setup 명령을 입력하십시오. 잠시 후 IBM DB2 설치 런치패드가 열립니다. 여러 CD로 설치하는 경우, 상대 경로 이름 또는 절대 경로 이름을 사용하여 마운트된 CD 위치 외부에서 db2setup 명령을 실행하여 DB2 Connect 제품 CD가 필요에 따라 마운트 해제될 수 있는지 확인하십시오. 이 창에서 설치 요구사항과 릴리스 정보를 보거나 바로 설치를 시작할 수 있습니다.

4. 일단 설치를 시작했으면 DB2 설치 마법사 설치 패널을 따라 진행하고 선택하십시오. DB2 설치 마법사를 안내하는 데 설치 도움말을 사용할 수 있습니다. 온라인 도움말을 호출하려면 **도움말**을 누르십시오. **취소**를 누르면 언제든지 설치를 종료할 수 있습니다. 마지막 DB2 설치 마법사 설치 패널에서 **완료**를 눌렀으면 DB2 파일이 시스템에만 복사됩니다. 일단 완료되었으면, DB2 Connect 서버 제품은 /opt/IBM/db2/V9.5 디폴트 설치 경로를 사용하여 설치됩니다.

   이 디렉토리가 이미 사용된 시스템에 설치하는 경우에는, DB2 Connect 제품 설치 경로에 *_xx*가 추가됩니다. 여기서 *xx*는 01에서 시작하여 설치한 DB2 사본 수에 따라 커지는 숫자입니다.

   또한, 사용자가 DB2 데이터베이스 제품 설치 경로를 지정할 수 있습니다.

DB2 Connect 제품이 설치된 후 자국어 팩이 있는 디렉토리에서 ./db2setup 명령을 실행하여 자국어 팩을 설치할 수도 있습니다.

디폴트로 설치 로그 db2setup.log 및 db2setup.err는 /tmp 디렉토리에 있습니다. 로그 파일의 위치를 지정할 수도 있습니다.

DB2 제품이 네트워크의 로컬 컴퓨터 또는 다른 컴퓨터의 DB2 문서에 액세스할 수 있게 하려면, DB2 정보 센터를 설치해야 합니다. DB2 정보 센터에는 DB2 데이터베이스 및 DB2 관련 제품에 대한 문서가 있습니다. *DB2 Servers용 빠른 시작*의 『DB2 설치 마법사를 사용하여 DB2 정보 센터 설치(UNIX)』 주제를 참조하십시오.

DB2 Connect 서버 제품의 설치 요구사항(HP-UX)

가장 최신 전제조건 정보는 http://www.ibm.com/software/data/db2/db2connect/sysreqs.html을 참조하십시오.

HP-UX에 DB2 Connect Enterprise Edition과 같은 DB2 Connect 서버 제품을 설치하려면, 다음 운영 체제, 소프트웨어 및 통신 요구사항을 만족시켜야 합니다.

하드웨어 요구사항

- HP 9000 Series 700 이상 800 시스템
- HP Integrity Series 서버

운영 체제 요구사항

DB2 Connect 서버 제품은 다음을 사용하여 Itanium 기본 시스템을 위한 HP-UX 11i v2(11.23.0505)에서 실행될 수 있습니다.

- May 2005 Base Quality(QPKBASE) 번들
- May 2005 Applications Quality(QPAPPS) 번들

소프트웨어 요구사항

온라인 도움말을 보려면 브라우저가 필요합니다.

통신 요구사항

TCP/IP를 사용할 수 있습니다.

- TCP/IP 연결인 경우 추가 소프트웨어가 필요하지 않습니다.

CD 또는 DVD 마운트(HP-UX)

이 주제에서는 HP-UX용 DB2 제품 CD 또는 DVD를 마운트하는 방법을 설명합니다.

시스템 구성에 따라 디스크를 마운트하기 위해 루트로 로그인해야 할 수도 있습니다.

HP-UX용 DB2 제품 CD 또는 DVD를 마운트하려면 다음을 수행하십시오.

1. 드라이브에 CD 또는 DVD를 넣으십시오.
2. 필요하면 CD 또는 DVD 드라이브에 대한 마운트 지점으로 새 디렉토리를 정의하십시오. **mkdir /cdrom** 명령을 사용하여 `/cdrom`을 마운트 지점으로 정의하십시오.
3. 필요하면 ioscan -fnC disk 명령을 사용하여 드라이브 디바이스 파일을 식별하십시오. 이 명령은 인식된 모든 CD 또는 DVD 드라이브 및 이와 연관된 디바이스 파일을 나열합니다. 파일 이름은 `/dev/dsk/c1t2d0`과 유사한 이름입니다.
4. 마운트 지점 디렉토리로 CD 또는 DVD 드라이브를 마운트하십시오.

   ```
   mount -F cdfs -o rr /dev/dsk/c1t2d0 /cdrom
   ```

5. ls /cdrom 명령을 사용하여 마운트를 검증하기 위한 파일 목록을 가져오십시오.
6. 로그아웃하십시오.

CD 또는 DVD 파일 시스템이 마운트되었습니다. 드라이브에 CD 또는 DVD를 넣고 내용을 본 다음 cd /disc 명령을 입력하십시오. 여기서, cdrom은 마운트 지점 디렉토리입니다.

제 10 장 DB2 Connect 서버 제품 설치(Linux)

설치 환경 설정을 정의하고 Linux에 DB2 Connect 제품을 설치하려면 DB2 설치 마법사를 사용하십시오.

DB2 설치 프로그램은 DB2 제품의 설치 및 구성을 자동화하는 Java 기반 설치 도구입니다. 이 유틸리티를 사용하지 않으려면 두 가지 대안이 있습니다. 다음과 같이 DB2 Connect 제품을 설치할 수 있습니다.

- 응답 파일 방법 사용
- 수동으로 db2_install 명령 사용. 운영 체제의 원시 설치 유틸리티 rpm을 사용하여 DB2 제품을 수동으로 설치할 수 *없습니다*. DB2 설치에서 인터페이스 및 쿼리하는 데 사용하는 이 원시 설치 유틸리티가 들어 있는 기존 스크립트는 변경해야 합니다.

전제조건

설치를 시작하기 전에 다음을 수행하십시오.

- 루트 또는 비루트 권한을 사용하여 DB2 Connect를 설치할 수 있습니다. 비루트 설치에 대한 자세한 정보는 관련 링크를 참조하십시오.
- 시스템이 다음 항목과 일치하는지 확인하십시오.
  - 디스크 및 메모리 요구사항
  - 하드웨어, 분산 및 소프트웨어 요구사항
- 사용자 시스템에 DB2 제품 DVD가 마운트되어야 합니다.
- DB2 Connect 제품 이미지가 사용 가능해야 합니다. 영어가 아닌 DB2 Connect 제품 버전을 설치하는 경우, 적합한 자국어 패키지도 가지고 있어야 합니다.
- 시스템에 이미 설치된 DB2 제품을 찾으려면, *DB2 Servers용 빠른 시작*의 『시스템에 설치된 DB2 제품 목록(Linux 및 UNIX)』 주제를 참조하십시오.
- DB2 설치 마법사는 그래픽 설치 프로그램입니다. 사용자의 시스템에서 DB2 설치 마법사를 실행하려면 그래픽 사용자 인터페이스를 렌더링할 수 있는 X Windows 소프트웨어가 있어야 합니다. X Windows 서버가 실행 중인지 확인하십시오. 디스플레이를 올바르게 익스포트했는지 확인하십시오.
  예: `export DISPLAY=9.26.163.144:0`.
- NIS, NIS+ 또는 유사한 보안 소프트웨어가 사용자 환경에 사용된 경우, DB2 설치 마법사를 시작하기 전에 필요한 DB2 사용자를 수동으로 작성해야 합니다. 시작하기 전에 참조된 중앙 집중식 사용자 관리 고려사항 주제를 참조하십시오.

DB2 설치 마법사를 사용하여 Linux에 DB2 Connect Enterprise Edition과 같은 DB2 Connect 서버 제품을 설치하려면 다음을 수행하십시오.

1. DVD가 마운트되는 디렉토리로 변경하십시오.

   ```
   cd /db2dvd
   ```

   여기서 */db2dvd*는 DVD의 마운트 위치를 나타냅니다.

2. DB2 Connect 제품 이미지를 다운로드했으면 제품 파일의 압축을 풀고 untar해야 합니다.

   a. 제품 파일의 압축을 푸십시오.

      ```
      gzip -d product.tar.gz
      ```

      여기서 *product*는 다운로드한 데이터베이스 제품의 이름입니다.

   b. 제품 파일을 untar하십시오.

      ```
      tar xvf product.tar
      ```

   c. 디렉토리를 변경하십시오.

      ```
      cd ./product/disk1
      ```

   주: 자국어 패키지를 다운로드했으면 동일한 디렉토리에 untar하십시오. 그러면 해당 디렉토리에 서브디렉토리(예: ./nlpack/disk2)가 작성되고, 설치 프로그램이 프롬프트 없이 자동으로 설치 이미지를 찾을 수 있습니다.

3. DB2 설치 마법사를 시작하려면 제품 이미지가 있는 디렉토리에서 ./db2setup 명령을 입력하십시오. 잠시 후 IBM DB2 설치 런치패드가 열립니다. 여러 CD로 설치하는 경우, 상대 경로 이름 또는 절대 경로 이름을 사용하여 마운트된 CD 위치 외부에서 db2setup 명령을 실행하여 DB2 Connect 제품 CD가 필요에 따라 마운트 해제될 수 있는지 확인하십시오. 이 창에서 설치 요구사항과 릴리스 정보를 보거나 바로 설치를 시작할 수 있습니다.

4. 일단 설치를 시작했으면 DB2 설치 마법사 설치 패널을 따라 진행하고 선택하십시오. DB2 설치 마법사를 안내하는 데 설치 도움말을 사용할 수 있습니다. 온라인 도움말을 호출하려면 **도움말**을 누르십시오. **취소**를 누르면 언제든지 설치를 종료할 수 있습니다. 마지막 DB2 설치 마법사 설치 패널에서 **완료**를 눌렀으면 DB2 파일이 시스템에만 복사됩니다. 일단 완료되었으면, DB2 Connect 서버 제품은 /opt/IBM/db2/V9.5 디폴트 설치 경로를 사용하여 설치됩니다.

   이 디렉토리가 이미 사용된 시스템에 설치하는 경우에는, DB2 Connect 제품 설치 경로에 *_xx*가 추가됩니다. 여기서 *xx*는 01에서 시작하여 설치한 DB2 사본 수에 따라 커지는 숫자입니다.

   또한, 사용자가 DB2 데이터베이스 제품 설치 경로를 지정할 수 있습니다.

DB2 Connect 제품이 설치된 후 자국어 팩이 있는 디렉토리에서 ./db2setup 명령을 실행하여 자국어 팩을 설치할 수도 있습니다.

디폴트로 설치 로그 db2setup.log 및 db2setup.err는 /tmp 디렉토리에 있습니다. 로그 파일의 위치를 지정할 수도 있습니다.

DB2 제품이 네트워크의 로컬 컴퓨터 또는 다른 컴퓨터의 DB2 문서에 액세스할 수 있게 하려면, DB2 정보 센터를 설치해야 합니다. DB2 정보 센터에는 DB2 데이터베이스 및 DB2 관련 제품에 대한 문서가 있습니다. *DB2 Servers용 빠른 시작*의 『DB2 설치 마법사를 사용하여 DB2 정보 센터 설치(UNIX)』 주제를 참조하십시오.

DB2 Connect 서버 제품의 설치 요구사항(Linux)

가장 최신 전제조건 정보는 http://www.ibm.com/software/data/db2/db2connect/sysreqs.html을 참조하십시오.

DB2 Connect Enterprise Edition과 같은 DB2 Connect 서버 제품을 설치하려면, 다음 하드웨어, 분산, 소프트웨어 및 통신 요구사항을 만족시켜야 합니다.

하드웨어 요구사항

프로세서는 다음과 같습니다.

- x86(Intel Pentium®, Intel Xeon® 및 AMD Athlon)
- x86–64(Intel EM64T 및 AMD64)
- POWER(Linux를 지원하는 모든 System i 또는 pSeries)
- eServerzSeries

분산 요구사항

지원되는 Linux 분산에 대한 최신 정보는 브라우저를 http://www.ibm.com/db2/linux/validate로 지정하십시오.

커널 구성 매개변수를 갱신해야 할 수도 있습니다. 커널 구성 매개변수는 /etc/sysctl.conf에 설정됩니다. DB2 정보 센터의 커널 매개변수 수정(Linux) 섹션을 참조하십시오. sysctl 명령을 사용하여 이러한 매개변수를 설정 및 활성화하는 방법에 대한 정보는 해당 운영 체제 매뉴얼을 참조하십시오.

소프트웨어 요구사항

- DB2 Connect를 설치하기 위해 DB2 설치 마법사를 실행하거나 DB2 그래픽 도구를 사용하려면 그래픽 사용자 인터페이스를 렌더링할 수 있는 X Window 시스템 소프트웨어가 필요합니다.
- 온라인 도움말을 보려면 브라우저가 필요합니다.

통신 요구사항

TCP/IP 연결인 경우 추가 소프트웨어가 필요하지 않습니다.

Linux on zSeries용 DB2 설치 준비

Linux를 실행 중인 IBM zSeries에 DB2 제품을 설치하려면 Linux 운영 체제에 액세스 가능한 설치 이미지를 작성해야 합니다. FTP를 사용하여 설치 이미지를 운영 체제로 보내거나 NFS 마운트를 사용하여 운영 체제에서 제품 DVD를 사용할 수 있게 만들어야 합니다.

전제 조건

이미 DB2 제품 설치 이미지를 확보했습니다.

FTP를 사용하여 설치 이미지 액세스

Linux를 실행 중인 IBM zSeries 컴퓨터에서 다음을 수행하십시오.

1. 다음 명령을 입력하십시오.

   ```
   ftp yourserver.com
   ```

   여기서 *yourserver.com*은 DB2 제품 설치 이미지가 있는 FTP 서버를 나타냅니다.
2. 사용자 ID와 암호를 입력하십시오.
3. 다음 명령을 입력하십시오.

   ```
   bin
   get product file
   ```

   여기서 *product file*은 해당 제품 패키지 이름을 나타냅니다.

NFS를 통해 DB2 제품 DVD를 사용하여 설치 이미지에 액세스

Linux 운영 체제에서 제품 DVD를 사용하려면 다음을 수행하십시오.

1. 해당 제품 DVD를 마운트하십시오.
2. DVD를 마운트한 디렉토리를 익스포트하십시오. 예를 들어, DVD를 `/db2dvd`에 마운트한 경우 `/db2dvd` 디렉토리를 익스포트하십시오.
3. Linux가 실행 중인 IBM zSeries 컴퓨터에서 다음 명령을 사용하여 이 디렉토리를 NFS 마운트하십시오.

   ```
   mount -t nfs -o ro nfsservername:/db2dvd /local_directory_name
   ```

   여기서 *nfsservername*은 NFS 서버의 호스트 이름을 나타내고 *db2dvd*는 NFS 서버에서 익스포트 중인 디렉토리 이름을 나타내며 *local_directory_name*은 로컬 디렉토리의 이름을 나타냅니다.
4. Linux를 실행 중인 IBM zSeries 컴퓨터에서 DVD가 마운트되어 있는 디렉토리로 변경하십시오. cd /local_directory_name 명령을 입력하여 이 작업을 수행할 수 있습니다. 여기서 *local_directory_name*은 제품 DVD의 마운트 위치를 나타냅니다.

CD 또는 DVD 마운트(Linux)

시스템 구성에 따라 디스크를 마운트하기 위해 루트로 로그인해야 할 수도 있습니다.

Linux 운영 체제에서 CD 또는 DVD를 마운트하려면 다음을 수행하십시오.

1. 드라이브에 CD 또는 DVD를 넣고 다음 명령을 입력하십시오.

   ```
   mount -t iso9660 -o ro /dev/cdrom /cdrom
   ```

   여기서 */cdrom*은 CD 또는 DVD의 마운트 지점입니다.

2. 로그아웃하십시오.

CD 또는 DVD 파일 시스템이 마운트되었습니다. 드라이브에 디스크를 넣고 CD 또는 DVD의 내용을 본 다음 cd /disc 명령을 입력하십시오. 여기서, cdrom은 마운트 지점 디렉토리입니다.

제 11 장 DB2 Connect 서버 제품 설치(Solaris 운영 체제)

설치 환경 설정을 정의하고 Solaris 운영 체제에 DB2 Connect 제품을 설치하려면 DB2 설치 마법사를 사용하십시오.

DB2 설치 프로그램은 DB2 제품의 설치 및 구성을 자동화하는 Java 기반 설치 도구입니다. 이 유틸리티를 사용하지 않으려면 두 가지 대안이 있습니다. 다음과 같이 DB2 Connect 제품을 설치할 수 있습니다.

- 응답 파일 방법 사용
- 수동으로 db2_install 명령 사용. 운영 체제의 원시 설치 유틸리티 pkgadd를 사용하여 DB2 제품을 수동으로 설치할 수 *없습니다*. DB2 설치에서 인터페이스 및 쿼리하는 데 사용하는 이 원시 설치 유틸리티가 들어 있는 기존 스크립트는 변경해야 합니다.

전제조건

설치를 시작하기 전에 다음을 수행하십시오.

- 루트 또는 비루트 권한을 사용하여 DB2 Connect를 설치할 수 있습니다. 비루트 설치에 대한 자세한 정보는 관련 링크를 참조하십시오.
- 시스템이 다음 항목과 일치하는지 확인하십시오.
  - 디스크 및 메모리 요구사항
  - 하드웨어, 분산 및 소프트웨어 요구사항
- 사용자 시스템에 DB2 제품 DVD가 마운트되어야 합니다.
- DB2 Connect 제품 이미지가 사용 가능해야 합니다. 영어가 아닌 DB2 Connect 제품 버전을 설치하는 경우, 적합한 자국어 패키지도 가지고 있어야 합니다.
- 시스템에 이미 설치된 DB2 제품을 찾으려면, *DB2 Servers용 빠른 시작*의 『시스템에 설치된 DB2 제품 목록(Linux 및 UNIX)』 주제를 참조하십시오.
- DB2 설치 마법사는 그래픽 설치 프로그램입니다. 사용자의 시스템에서 DB2 설치 마법사를 실행하려면 그래픽 사용자 인터페이스를 렌더링할 수 있는 X Windows 소프트웨어가 있어야 합니다. X Windows 서버가 실행 중인지 확인하십시오. 디스플레이를 올바르게 익스포트했는지 확인하십시오.
  예: `export DISPLAY=9.26.163.144:0`.
- NIS, NIS+ 또는 유사한 보안 소프트웨어가 사용자 환경에 사용된 경우, DB2 설치 마법사를 시작하기 전에 필요한 DB2 사용자를 수동으로 작성해야 합니다. 시작하기 전에 참조된 중앙 집중식 사용자 관리 고려사항 주제를 참조하십시오.

DB2 설치 마법사를 사용하여 Solaris 운영 체제에 DB2 Connect Enterprise Edition 과 같은 DB2 Connect 서버 제품을 설치하려면 다음을 수행하십시오.

1. DVD가 마운트되는 디렉토리로 변경하십시오.

   ```
   cd /db2dvd
   ```

   여기서 */db2dvd*는 DVD의 마운트 위치를 나타냅니다.

2. DB2 Connect 제품 이미지를 다운로드했으면 제품 파일의 압축을 풀고 untar해야 합니다.

   a. 제품 파일의 압축을 푸십시오.

      ```
      gzip -d product.tar.gz
      ```

      여기서 *product*는 다운로드한 데이터베이스 제품의 이름입니다.

   b. 제품 파일을 untar하십시오.

      ```
      tar xvf product.tar
      ```

   c. 디렉토리를 변경하십시오.

      ```
      cd ./product/disk1
      ```

   주: 자국어 패키지를 다운로드했으면 동일한 디렉토리에 untar하십시오. 그러면 해당 디렉토리에 서브디렉토리(예: ./nlpack/disk2)가 작성되고, 설치 프로그램이 프롬프트 없이 자동으로 설치 이미지를 찾을 수 있습니다.

3. DB2 설치 마법사를 시작하려면 제품 이미지가 있는 디렉토리에서 ./db2setup 명령을 입력하십시오. 잠시 후 IBM DB2 설치 런치패드가 열립니다. 여러 CD로 설치하는 경우, 상대 경로 이름 또는 절대 경로 이름을 사용하여 마운트된 CD 위치 외부에서 db2setup 명령을 실행하여 DB2 Connect 제품 CD가 필요에 따라 마운트 해제될 수 있는지 확인하십시오. 이 창에서 설치 요구사항과 릴리스 정보를 보거나 바로 설치를 시작할 수 있습니다.

4. 일단 설치를 시작했으면 DB2 설치 마법사 설치 패널을 따라 진행하고 선택하십시오. DB2 설치 마법사를 안내하는 데 설치 도움말을 사용할 수 있습니다. 온라인 도움말을 호출하려면 **도움말**을 누르십시오. **취소**를 누르면 언제든지 설치를 종료할 수 있습니다. 마지막 DB2 설치 마법사 설치 패널에서 **완료**를 눌렀으면 DB2 파일이 시스템에만 복사됩니다. 일단 완료되었으면, DB2 Connect 서버 제품은 /opt/IBM/db2/V9.5 디폴트 설치 경로를 사용하여 설치됩니다.

   이 디렉토리가 이미 사용된 시스템에 설치하는 경우에는, DB2 Connect 제품 설치 경로에 *_xx*가 추가됩니다. 여기서 *xx*는 01에서 시작하여 설치한 DB2 사본 수에 따라 커지는 숫자입니다.

   또한, 사용자가 DB2 데이터베이스 제품 설치 경로를 지정할 수 있습니다.

DB2 Connect 제품이 설치된 후 자국어 팩이 있는 디렉토리에서 ./db2setup 명령을 실행하여 자국어 팩을 설치할 수도 있습니다.

디폴트로 설치 로그 db2setup.log 및 db2setup.err는 /tmp 디렉토리에 있습니다. 로그 파일의 위치를 지정할 수도 있습니다.

DB2 제품이 네트워크의 로컬 컴퓨터 또는 다른 컴퓨터의 DB2 문서에 액세스할 수 있게 하려면, DB2 정보 센터를 설치해야 합니다. DB2 정보 센터에는 DB2 데이터베이스 및 DB2 관련 제품에 대한 문서가 있습니다. *DB2 Servers용 빠른 시작*의 『DB2 설치 마법사를 사용하여 DB2 정보 센터 설치(UNIX)』 주제를 참조하십시오.

DB2 Connect 서버 제품의 설치 요구사항(Solaris 운영 체제)

가장 최신 전제조건 정보는 http://www.ibm.com/software/data/db2/db2connect/sysreqs.html을 참조하십시오.

DB2 Connect Enterprise Edition과 같은 DB2 Connect 서버 제품을 설치하려면, 다음 운영 체제, 소프트웨어 및 통신 요구사항을 만족시켜야 합니다.

하드웨어 요구사항

Solaris UltraSPARC 기반 컴퓨터

운영 체제 요구사항

DB2 Connect 서버 제품은 다음 Solaris 버전에서 지원됩니다.

- Solaris 9(64비트)
- Solaris 10(64비트)

"권장 및 보안 패치"는 웹 사이트(http://sunsolve.sun.com)에서 얻을 수 있습니다. SunSolve 온라인 웹 사이트에서 왼쪽 패널에 있는 "패치" 메뉴 항목을 누르십시오.

J2SE Solaris 운영 체제 패치 클러스터가 또한 필요합니다.

64비트 Fujitsu PRIMEPOWER 시스템의 DB2의 경우 다음이 필요합니다.

- 패치 912041-01의 수정사항을 가져오려면 Solaris 9 커널 갱신 패치 112233-01 이상.

Solaris 운영 체제의 Fujitsu PRIMEPOWER 패치는 http://download.ftsi.fujitsu.com/의 FTSI에서 다운로드할 수 있습니다.

다음 소프트웨어는 Solaris 운영 체제에 DB2를 설치하는 데 필요합니다.

- SUNWlibC

소프트웨어 요구사항

온라인 도움말을 보려면 브라우저가 필요합니다.

통신 요구사항

TCP/IP를 사용할 수 있습니다.

- TCP/IP 연결인 경우 추가 소프트웨어가 필요하지 않습니다.
- 다음과 같은 경우 DB2 Connect는 Sun Cluster 2.2에 지원됩니다.
  - 호스트에 대한 프로토콜은 TCP/IP입니다.
  - 2단계 커미트가 사용되지 않습니다. 사용자가 공유 디스크에 SPM 로그가 있도록 구성하고(*spm_log_path* 데이터베이스 구성 매개변수를 통해 이렇게 할 수 있음), 장애 복구 시스템이 동일한 TCP/IP 구성(같은 호스트 이름, IP 주소 등)을 가지는 경우 이 제한사항이 완화됩니다.

CD 또는 DVD 마운트(Solaris 운영 체제)

NFS를 사용하여 리모트 시스템에서 CD 또는 DVD드라이브를 마운트하려면 리모트 컴퓨터의 CD 또는 DVD 파일 시스템을 루트 액세스 권한으로 익스포트해야 합니다.

로컬 시스템 구성에 따라 로컬 컴퓨터에서 루트 액세스가 필요할 수도 있습니다.

Solaris 운영 체제에서 CD 또는 DVD를 마운트하려면 다음을 수행하십시오.

1. 드라이브에 CD 또는 DVD를 넣으십시오.
2. 볼륨 관리 프로그램(vold)이 시스템에서 실행 중인 경우, 디스크는 /cdrom/*cd_label* 로서 자동으로 마운트됩니다(CD 또는 DVD 레이블이 /cdrom/unnamed_cdrom 이거나 레이블이 없는 경우).

   볼륨 관리 프로그램이 사용자 시스템에서 실행되고 있지 않으면 다음 단계를 완료하여 CD 또는 DVD를 마운트하십시오.

   a. 다음 명령을 입력하여 디바이스의 이름을 판별하십시오.

      ```
      ls -al /dev/sr* |awk '{print "/" $11}'
      ```

      이 명령은 CD 또는 DVD 디바이스의 이름을 리턴합니다. 이 예에서 명령은 `/dev/dsk/c0t6d0s2` 문자열을 리턴합니다.

   b. 다음 명령을 입력하여 CD 또는 DVD를 마운트하십시오.

      ```
      mkdir -p /cdrom/unnamed_cdrom
       mount -F hsfs -o ro /dev/dsk/c0t6d0s2 /cdrom/unnamed_cdrom
      ```

      여기서, `/dev/dsk/c0t6d0s2`는 이전 단계에서 리턴된 디바이스의 이름을 표시하며 `/cdrom/unnamed_cdrom`은 CD 또는 DVD 마운트 디렉토리를 표시합니다.

주: NFS를 사용하여 리모트 시스템에서 CD 또는 DVD드라이브를 마운트하려면 리모트 시스템의 CD 또는 DVD 파일 시스템을 루트 액세스 권한으로 익스포트해야 합니다. 또한, 로컬 머신에서도 루트 액세스 권한으로 해당 파일 시스템을 마운트해야 합니다.

3. 로그아웃하십시오.

CD 또는 DVD 파일 시스템이 마운트되었습니다. 드라이브에 디스크를 넣고 CD 또는 DVD의 내용을 본 다음 cd /disc 명령을 입력하십시오. 여기서, cdrom은 마운트 지점 디렉토리입니다.

제 12 장 DB2 Connect 서버 제품 설치(Windows)

다음은 DB2 설치 마법사를 사용하여 Windows 운영 체제에 DB2 Connect Enterprise Edition과 같은 DB2 Connect 서버 제품을 설치하는 방법에 대해 설명합니다. 또한 응답 파일을 사용하여 DB2 Connect 서버 제품을 설치할 수 있습니다.

전제조건

DB2 설치 마법사를 실행하기 전에 다음을 수행하십시오.

- 시스템이 다음 항목과 일치하는지 확인하십시오.
  - 디스크 및 메모리 요구사항
  - 하드웨어, 분산 및 소프트웨어 요구사항
- LDAP을 사용하려면, *DB2 Servers용 빠른 시작*의 『LDAP 디렉토리 서비스의 활성 디렉토리 스키마 확장(Windows)』 주제를 참조하십시오.
- 관리자 어카운트를 사용하여 설치를 수행하는 것이 좋습니다. 관리자 어카운트는 DB2 제품이 설치되는 Windows 컴퓨터의 로컬 관리자 그룹에 속해야 하며 다음과 같은 고급 사용자 권한이 있어야 합니다.
  - 운영 체제의 일부로 활동
  - 토큰 오브젝트 작성
  - 할당량 증가
  - 프로세스 레벨 토큰 바꾸기

  고급 사용자 권한 없이 설치를 수행할 수 있지만 설치 프로그램에서는 어카운트의 유효성을 확인할 수 없습니다.
- DB2 설치 마법사를 사용하여 DB2 Connect Enterprise Edition과 같은 DB2 Connect 서버 제품을 설치하려면 다음을 수행하십시오.
  1. 관리자 권한이 있는 사용자로 시스템에 로그온하십시오.
  2. 필요할 때 설치 프로그램을 갱신할 수 있도록 모든 프로그램을 닫으십시오.
  3. DVD를 드라이브에 넣으십시오. 자동 실행 기능으로 DB2 설치 마법사가 자동으로 시작됩니다. DB2 설치 마법사는 시스템 언어를 판별하고 해당 언어의 설치 프로그램을 실행합니다. 다른 언어로 설치 프로그램을 실행하려고 하거나 설치 프로그램이 자동 시작에 실패한 경우, DB2 설치 마법사를 수동으로 실행할 수 있습니다.
  4. DB2 런치패드가 열립니다. 이 창에서 설치 요구사항과 릴리스 정보를 보거나 바로 설치를 진행할 수 있습니다.

© IBM Corporation 1993, 2007

5. 일단 설치를 초기화했으면, 다음 설치 프로그램의 프롬프트에 따라 진행하십시오. 온라인 도움말을 참조하여 나머지 단계를 진행할 수 있습니다. 온라인 도움말을 호출하려면 **도움말**을 누르십시오. **취소**를 누르면 언제든지 설치를 종료할 수 있습니다.

로그 파일은 설치 및 설치 제거 활동으로 인해 발생한 일반 메시지와 오류 메시지를 저장합니다. 로그의 파일 이름의 형식은 `DB2-<Product Abrreviation>-<Date Time>.log`입니다(예: `DB2-CEE-10-06-2006_17_23_42.log`). 디폴트로 로그 파일은 My Documents₩DB2LOG 디렉토리에 있습니다.

- DB2 설치 마법사를 수동으로 호출하려면 다음을 수행하십시오.
  1. **시작**을 누르고 **실행** 옵션을 선택하십시오.
  2. **열기** 필드에 다음 명령을 입력하십시오.

     ```
     x:₩setup /i language
     ```

     각 부분의 설명은 다음과 같습니다.
     - *x:*는 DVD 드라이브를 나타냅니다.
     - *language*는 사용자 언어의 지역 코드를 나타냅니다(예: 영어의 경우, EN).
  3. **예**를 누르십시오.

DB2 제품이 네트워크의 로컬 컴퓨터 또는 다른 컴퓨터의 DB2 문서에 액세스할 수 있게 하려면, DB2 정보 센터를 설치해야 합니다. DB2 정보 센터에는 DB2 데이터베이스 및 DB2 관련 제품에 대한 문서가 있습니다.

DB2 Connect 서버 제품의 설치 요구사항(Windows)

가장 최신 전제조건 정보는 http://www.ibm.com/software/data/db2/db2connect/sysreqs.html을 참조하십시오.

DB2 Connect Enterprise Edition과 같은 DB2 Connect 서버 제품을 설치하려면, 다음 요구사항을 만족시켜야 합니다.

하드웨어 요구사항

지원되는 Windows 운영 체제(32비트 및 64비트)를 실행할 수 있는 모든 Intel 및 AMD 프로세서

운영 체제 요구사항

다음 중 하나이어야 합니다.

- 서비스 팩 2 이상이 포함된 Windows XP Professional Edition(32비트 및 64비트)
- 서비스 팩 1 이상이 포함된 Windows 2003
  - Standard Edition(32비트 및 64비트)

- Advanced Edition(32비트 및 64비트)
- Datacenter Edition(32비트 및 64비트)

소프트웨어 요구사항

- MDAC 2.8이 필요합니다. DB2 설치 마법사는 MDAC 2.8이 설치되어 있지 않은 경우 MDAC 2.8을 설치합니다.
- 온라인 도움말을 보려면 브라우저가 필요합니다.

통신 요구사항

- 운영 체제에서 TCP/IP를 지원하며 제공합니다.

Windows(64–비트) 고려사항

- 32비트 UDF 및 스토어드 프로시저가 지원됩니다.
- 이전 버전에서 리모트 32비트 클라이언트에 의해 전송된 SQL 요청이 지원됩니다.

DB2 서버 제품 설치를 위한 필수 사용자 어카운트(Windows)

Windows에 DB2 서버 제품을 설치할 경우 다음과 같은 사용자 어카운트가 필요합니다.

- 설치 사용자 어카운트 및
- 선택사항 - 하나 이상의 사용자 어카운트를 설정합니다. 설치 중에 이러한 어카운트를 작성할 수 있습니다.
  - DAS(DB2 Administration Server) 사용자 어카운트
  - DB2 인스턴스 사용자 어카운트. DB2 Enterprise Server Edition 이외의 제품에 로컬 시스템 어카운트를 사용할 수 도 있습니다.

설치 사용자 어카운트는 설치를 수행하는 사용자의 어카운트입니다. 설치 사용자 어카운트는 DB2 설치 마법사를 실행하기 전에 정의해야 합니다. 설치 전에 설치 사용자 어카운트를 정의하거나 DB2 설치 마법사가 이 어카운트를 작성하게 할 수 있습니다.

모든 사용자 어카운트 이름은 시스템 이름 지정 규칙 및 DB2 이름 지정 규칙을 따라야 합니다.

Windows의 확장 보안

DB2 제품은 확장된 Windows 보안을 제공합니다. 확장 보안 기능이 선택된 경우 DB2 제품을 관리하거나 사용할 사용자를 DB2ADMNS 또는 DB2USERS 그룹에 추가해야 합니다.

DB2 설치 프로그램은 이러한 두 개의 새 그룹을 작성합니다. 설치 중에 새 이름을 지정하거나 디폴트 이름을 승인할 수 있습니다.

이 보안 기능을 사용하려면 DB2를 설치하는 중에 **DB2 오브젝트에 운영 체제 보안 사용** 패널에서 **운영 체제 보안 사용** 선택란을 선택하십시오. DB2 관리자 그룹 필드 및 DB2 사용자 그룹 필드의 디폴트값을 승인하십시오. 디폴트 그룹 이름은 DB2ADMNS 및 DB2USERS입니다. 기존 그룹 이름과 충돌이 발생할 경우, 그룹 이름을 변경하도록 프롬프트됩니다. 필요한 경우 자신의 값을 지정할 수 있습니다.

DB2 서버 사용자 어카운트

사용자 어카운트 설치

설치를 수행하려면 로컬 또는 도메인 사용자 어카운트가 필요합니다. 정상적으로 사용자 어카운트는 설치를 수행할 컴퓨터의 *관리자* 그룹에 속해야 합니다.

그렇지 않은 경우, 비관리자 사용자 아카운트를 사용할 수 있습니다. 이 대안에서는 Windows 관리자 그룹 구성원이 먼저 비관리자 사용자 어카운트가 설치를 수행할 수 있게 해 주는 Windows의 승격된 특권 설정값을 구성해야 합니다.

Windows Vista에서 비관리자가 설치를 수행할 수 있지만 DB2 설치 마법사에 의해 관리 증명서를 요청하는 프롬프트가 표시됩니다.

설치 사용자 어카운트에는 "네트워크로부터 이 컴퓨터에 액세스" 사용자 권한이 필요합니다.

설치에 작성 또는 확인하려는 도메인 어카운트가 필요한 경우, 설치 사용자 ID가 어카운트를 도메인의 도메인 관리자 그룹에 속해야 합니다.

내장된 로컬 시스템 어카운트를 모든 제품의 서비스 로그온 어카운트로 사용하려는 경우 DB2 Enterprise Server Edition을 제외하십시오.

DB2 설치 프로그램이 부여하는 사용자 권한

DB2 설치 프로그램은 프로그램 디버그 사용자 권한을 부여하지 않습니다. DB2 설치 프로그램은 다음과 같은 사용자 권한을 부여합니다.

- 운영 체제의 일부로 활동
- 토큰 오브젝트 작성
- 메모리의 페이지 잠금
- 서비스로서 로그온
- 할당량 증가
- 프로세스 레벨 토큰 바꾸기

DAS(DB2 Administration Server) 사용자 어카운트

DAS(DB2 Administration Server)에는 로컬 또는 도메인 사용자 어카운트가 필요합니다.

응답 파일 설치를 수행할 경우, 응답 파일에 로컬 시스템 어카운트를 지정할 수도 있습니다. 자세한 정보는 db2₩windows₩samples 디렉토리에 있는 샘플 응답 파일을 참조하십시오.

로컬 시스템 어카운트는 DB2 Enterprise Server Edition을 제외한 모든 제품에 적용되나 DB2 설치 마법사를 통해 선택할 수 있습니다.

DAS는 로컬 및 리모트 DB2 서버에서 GUI 도구 및 관리 태스크를 지원하는 데 사용되는 특수 DB2 관리 서비스입니다. DAS에는 DAS 서비스가 시작될 때 DAS 서비스가 컴퓨터에 로그온하기 위해 사용되는 지정된 사용자 어카운트가 있습니다.

DB2를 설치하기 전에 DAS 사용자 어카운트를 작성하거나 DB2 설치 마법사를 사용하여 이를 작성할 수도 있습니다. DB2 설치 마법사를 사용하여 새 도메인 사용자 어카운트를 작성하려면 설치를 수행할 때 사용하는 사용자 어카운트에 도메인 사용자 어카운트를 작성할 권한이 있어야 합니다. 사용자 어카운트는 설치를 수행할 컴퓨터의 *관리자* 그룹에 속해야 합니다. 이 어카운트에는 다음과 같은 사용자 권한이 부여됩니다.

- 운영 체제의 일부로 활동
- 프로그램 디버그
- 토큰 오브젝트 작성
- 메모리의 페이지 잠금
- 서비스로서 로그온
- 할당량을 늘리십시오(Windows XP 및 Windows Server 2003 운영 체제에서 프로세스에 대한 메모리 할당량을 조정하십시오).
- 프로세스 레벨 토큰 바꾸기

확장 보안이 사용되면 DB2ADMNS 그룹은 모든 특권을 갖게 됩니다. 간단히 해당 그룹에 사용자만 추가하고 이러한 특권은 명시적으로 추가하지 않아도 됩니다. 그러나 사용자는 계속 로컬 관리자 그룹의 구성원이어야 합니다.

"프로그램 디버그" 특권은 DB2 그룹 찾아보기가 명시적으로 액세스 토큰을 사용하도록 지정된 경우에만 필요합니다.

사용자 어카운트를 설치 프로그램에서 작성하는 경우에 사용자 어카운트에는 이러한 특권이 부여되며, 사용자 어카운트가 이미 존재하는 경우에도 이 어카운트에 이러한 특권이 부여됩니다. 설치시 특권이 부여될 경우, 일부는 특권이 부여된 어카운트로 처음 로그온하거나 재부팅할 경우에만 적용됩니다.

필요할 경우 다른 인스턴스를 시작 또는 중지할 수 있도록 DAS 사용자는 환경 내의 각 DB2 시스템에 대해 SYSADM 권한을 갖고 있는 것이 좋습니다. 디폴트로, *관리자* 그룹의 일부인 사용자는 SYSADM 권한을 가집니다.

DB2 인스턴스 사용자 어카운트

사용자 어카운트는 설치를 수행할 컴퓨터의 *관리자* 그룹에 속해야 합니다.

DB2 인스턴스에는 로컬 또는 도메인 사용자 어카운트가 필요합니다. 모든 DB2 인스턴스에는 인스턴스를 작성할 때 지정된 하나의 사용자가 있습니다. DB2는 인스턴스가 시작될 때 이 사용자 이름을 사용하여 로그온합니다. 로컬 사용자 어카운트 또는 LocalSystem 어카운트를 사용하여 작성한 DB2 인스턴스에서 데이터베이스 작성과 같은 데이터베이스 조작을 수행하기 위해 도메인 사용자 어카운트를 사용하면 오류가 발생합니다. 사용자가 DB2 제품을 사용하는 도메인 사용자 어카운트가 될 것임을 알고 있는 경우에는 도메인 사용자 어카운트를 사용하여 인스턴스를 작성해야 합니다.

내장된 로컬 시스템 어카운트를 사용하여 DB2 Enterprise Server Edition을 제외한 모든 제품에 대한 설치를 실행할 수도 있습니다.

DB2를 설치하기 전에 DB2 인스턴스 사용자 어카운트를 작성하거나 DB2 설치 마법사를 사용하여 이를 작성할 수도 있습니다. DB2 설치 마법사를 사용하여 새 도메인 사용자 어카운트를 작성하려면 설치를 수행할 때 사용하는 사용자 어카운트에 도메인 사용자 어카운트를 작성할 권한이 있어야 합니다. 이 어카운트에는 다음과 같은 사용자 권한이 부여됩니다.

- 운영 체제의 일부로 활동
- 프로그램 디버그
- 토큰 오브젝트 작성
- 할당량 증가
- 메모리의 페이지 잠금
- 서비스로서 로그온
- 프로세스 레벨 토큰 바꾸기

확장 보안이 사용되면 DB2ADMNS 그룹은 모든 특권을 갖게 됩니다. 간단히 해당 그룹에 사용자만 추가하고 이러한 특권은 명시적으로 추가하지 않아도 됩니다. 그러나 사용자는 계속 로컬 관리자 그룹의 구성원이어야 합니다.

"프로그램 디버그" 특권은 DB2 그룹 찾아보기가 명시적으로 액세스 토큰을 사용하도록 지정된 경우에만 필요합니다.

사용자 어카운트를 설치 프로그램에서 작성하는 경우에 사용자 어카운트에는 이러한 특권이 부여되며, 사용자 어카운트가 이미 존재하는 경우에도 이 어카운트에 이러한 특권이 부여됩니다. 설치시 특권이 부여될 경우, 일부는 특권이 부여된 어카운트로 처음 로그온하거나 재부팅할 경우에만 적용됩니다.

LDAP 디렉토리 서비스의 활성 디렉토리 스키마 확장(Windows)

Windows Server 2003에서 LDAP(Lightweight Directory Access Protocol) 디렉토리 서버 기능을 사용하려면 DB2 오브젝트 클래스 및 속성 정의를 포함하도록 Active Directory 스키마를 확장해야 합니다. DB2 제품을 설치하기 전에 이 태스크를 수행해야 합니다.

디렉토리 스키마를 확장하면 다음과 같이 됩니다.

- 설치 사용자 ID가 Active Directory에 쓸 충분한 특권을 갖고 있는 경우, 설치 중에 작성된 디폴트 DB2 인스턴스가 Active Directory에 DB2 노드로서 카탈로그됩니다.
- 설치 후에 작성된 모든 데이터베이스는 자동으로 Active Directory에 카탈로그됩니다.

디렉토리 스키마를 확장하기 전에 DB2 제품을 설치하고 데이터베이스를 작성하려면 수동으로 노드를 등록하고 데이터베이스를 카탈로그해야 합니다.

Windows 사용자 아카운트는 스키마 관리 권한을 갖고 있어야 합니다.

디렉토리 스키마를 확장하려면 다음을 수행하십시오.

1. 도메인 제어기에 로그온하십시오.
2. 스키마 관리 권한이 있는 사용자 어카운트를 사용하여 설치 DVD로부터 **db2schex.exe** 프로그램을 실행하십시오. 다음과 같이 로그오프했다가 다시 로그온하지 않고도 이 프로그램을 실행할 수 있습니다.

   ```
   runas /user:MyDomainWAdministrator x:Wdb2WWindowsWutilitiesWdb2schex.exe
   ```

   여기서 x:는 DVD 드라이브 이름을 나타냅니다.

db2schex.exe가 완료되면 DB2 제품 설치를 계속 진행할 수 있습니다.

DB2 Connect의 비관리자 설치(Windows)

비관리자 설치에서 로그된 어카운트는 POWER User 그룹에 속해야 합니다.

레지스트리에 나타나야 하는 DB2 Connect에 대한 일부 정보는 레지스트리의 HKEY_CURRENT_USER 폴더에 입력해야 합니다. DB2 Connect의 비관리자 설치를 위해 다수의 항목이 레지스트리의 HKEY_LOCAL_MACHINE 폴더 아래에 저장되더라도, 환경 설정값은 HKEY_CURRENT_USER에서 변경되어야 합니다.

시스템 단축키는 비관리자 설치를 위해 사용자 단축키로 변경되어야 합니다. 더욱이 DB2 Connect 제품을 설치하는 데 서비스가 필요하나 관리 권한이 없으면 작성할 수 없으므로, 자동으로 시작되는 서비스는 비관리자가 설치할 때 프로세스로 실행됩니다.

다음은 관리자 및 비관리자 설치가 모두 존재하는 환경에서 접할 수 있는 설치 상황입니다.

- 비관리자가 DB2 Connect를 설치한 후 관리자가 동일한 시스템에 DB2 Connect를 설치하려고 합니다. 관리자는 제품이 이미 설치되어 있다는 메시지를 받습니다. 관리자는 이러한 문제점을 해결하기 위해 제품을 설치 제거하고 다시 설치할 수 있는 권한을 갖고 있습니다.
- 비관리자가 DB2 Connect를 설치한 후 다른 비관리자가 동일한 시스템에 DB2 Connect를 설치하려고 합니다. 이 시나리오에서, 설치는 실패하며 제품을 설치하려면 사용자가 관리자여야 한다는 오류 메시지가 리턴됩니다.
- 관리자가 DB2 Connect를 설치한 후 비관리자가 동일한 시스템에 DB2 Connect를 설치하려고 합니다. 이 시나리오에서, 설치는 실패하며 제품을 설치하려면 사용자가 관리자여야 한다는 오류 메시지가 리턴됩니다. 관리자에게는 항상 설치 제거 또는 재설치 권한이 있습니다.
- 비관리자 사용자는 DB2 제품을 설치 제거할 수 없습니다. Windows Vista(및 이후 버전) 운영 체제에서는 비관리자 사용자가 DB2 제품을 설치 제거할 수 **있습니다**.

DB2ADMNS 및 DB2USERS 사용자 그룹에 사용자 ID 추가(Windows)

DB2 설치를 완료한 후에 머신에서 로컬 DB2 응용프로그램 및 도구를 실행해야 하는 사용자의 DB2USERS 또는 DB2ADMNS 그룹에 사용자를 추가해야 합니다. DB2 설치 프로그램은 두 개의 새 그룹을 작성합니다. 새 이름을 사용하거나 디폴트 이름을 승인할 수 있습니다. 디폴트 그룹 이름은 DB2ADMNS 및 DB2USERS입니다.

전제조건

- DB2 제품이 설치되어 있어야 합니다.
- DB2 제품을 설치하는 중에 DB2 오브젝트에 대해 운영 체제 보안 사용 패널에서 운영 체제 보안 사용 선택란을 선택해야 합니다.

사용자를 적절한 그룹에 추가하려면 다음과 같이 수행하십시오.

1. **시작**을 누른 후 **실행**을 선택하십시오.
2. lusrmgr.msc를 입력한 후 **확인**을 누르십시오.
3. **로컬 사용자 및 그룹**을 선택하십시오.
4. **사용자**를 선택하십시오.
5. 추가할 사용자를 선택하십시오.
6. **등록 정보**를 누르십시오.
7. **구성원** 탭을 누르십시오.
8. **추가**를 누르십시오.
9. 해당 그룹을 선택하십시오.

10. **확인**을 누르십시오.

설치를 수행했거나 새 보안 기능을 사용하지 않도록 선택한 경우, db2extsec.exe 명령을 실행하여 계속 사후 조치를 수행할 수 있습니다. 사용자를 그룹에 추가하면 사용자가 추가된 후에 처음으로 로그온한 후 적용됩니다. 예를 들어, 사용자 ID를 DB2ADMNS 그룹에 추가하는 경우 이 변경사항을 적용하려면 로그아웃한 다음 다시 로그인해야 합니다.

제 13 장 비루트 설치 개요(Linux 및 UNIX)

버전 9.5 이전에는 루트 특권이 있는 경우에만 제품을 설치하고 FixPack을 적용 및 롤백하며, 인스턴스를 구성하고, 기능을 추가하거나 설치 제거할 수 있었습니다. 이제 비루트 사용자인 경우에는 이러한 태스크를 Linux 및 UNIX 플랫폼에서 수행할 수 있습니다.

DB2 설치 프로그램은 비루트 설치 중에 비루트 인스턴스를 자동으로 작성하고 구성합니다. 비루트 사용자는 설치 중에 비루트 인스턴스의 구성을 사용자 정의할 수 있습니다. 루트 권한 없이 설치된 DB2 제품을 사용하고 유지보수할 수도 있습니다.

DB2 제품의 비루트 설치에는 디폴트로 대부분의 기능이 사용 가능으로 설정된 하나의 DB2 인스턴스가 있습니다.

비루트 설치는 다음과 같은 많은 그룹에 유용합니다.

- 시스템 관리자의 시간을 소비하지 않고 DB2 제품을 설치하려는 수 천개의 워크스테이션 및 사용자가 있는 엔터프라이즈
- 일반적으로 시스템 관리자는 아니지만 응용프로그램을 개발하기 위해 DB2 제품을 사용하는 응용프로그램 개발자
- 루트 권한이 필요하지 않지만 DB2 제품을 임베드하는 소프트웨어를 개발하는 독립 소프트웨어 벤더(ISV)

비루트 설치에는 대부분의 루트 설치 기능이 있지만 몇가지 차이점과 한계가 있습니다. 루트 사용자가 db2rfe 명령을 실행하게 하여 이러한 한계를 조금 줄일 수 있습니다.

루트 설치와 비루트 설치 간의 차이점

몇몇 한계 외에도 비루트 설치의 디렉토리 구조가 루트 설치의 디렉토리 구조와 약간 다릅니다.

루트 설치 중에 DB2 제품의 서브디렉토리 및 파일은 루트 사용자가 선택한 디렉토리에 작성됩니다.

루트 사용자와는 달리, 비루트 사용자는 DB2 제품을 설치할 위치를 선택할 수 없습니다. 비루트 설치는 항상 $HOME/sqllib 디렉토리에 설치됩니다. 여기서 $HOME은 비루트 사용자의 홈 디렉토리를 표시합니다. 비루트의 sqllib 디렉토리 내에서 서브디렉토리의 레이아웃은 루트 설치의 레이아웃과 유사합니다.

루트 설치의 경우 여러 인스턴스를 작성할 수 있습니다. 인스턴스 소유권은 인스턴스 작성시 사용된 사용자 ID와 연관됩니다.

© IBM Corporation 1993, 2007

비루트 설치에는 단 하나의 DB2 인스턴스만 있을 수 있습니다. 비루트 설치 디렉토리에는 소프트 링크가 없는 모든 DB2 제품 파일 및 인스턴스 파일이 포함됩니다.

다음 표는 루트 설치와 비루트 설치 간의 차이점을 요약합니다.

표 4. 루트 설치와 비루트 설치 간의 차이점

기준	루트 설치	비루트 설치
사용자가 설치 디렉토리를 선택할 수 있음	예	아니오. DB2 제품이 사용자의 홈 디렉토리에 설치됩니다.
많은 DB2 인스턴스가 허용됨	다중	하나
설치 중에 파일 전개	프로그램 파일 전용. 인스턴스는 설치 후에 작성되어야 합니다.	프로그램 파일 및 인스턴스 파일. DB2 제품은 설치 후에 즉시 사용 가능합니다.

비루트 설치의 한계

루트 설치와 비루트 설치 간의 차이점 외에도 비루트 설치에 대한 한계가 몇 가지 있습니다. 이 주제에서는 비루트 설치를 사용할지 여부를 결정하는 데 도움이 되는 한계에 대해 설명합니다.

제품 한계

다음과 같은 일부 DB2 제품은 비루트 설치에서는 지원되지 않습니다.

- 데이터 서버 개발자 도구
- DB2 임베디드 응용프로그램 서버(DB2 EAS)
- DB2 Query Patroller
- DB2 Net Search Extender
- 로컬로 설치된 DB2 정보 센터

  주: 로컬로 설치된 DB2 정보 센터는 디먼을 시작하려면 루트 권한이 필요하므로 비루트 설치에서는 지원되지 않습니다. 그러나 비루트 설치 DB2 인스턴스는 동일한 컴퓨터에 설치된 경우 로컬로 설치된 DB2 정보 센터를 사용하도록 구성할 수 있습니다.

기능 및 도구 한계

다음 기능 및 도구는 비루트 설치에서는 사용할 수 없습니다.

- DB2 Administration Server(DAS) 및 관련 명령 (dascrt, dasdrop, daslist, dasmigr 및 dasupdt)
- 구성 지원 프로그램
- 제어 센터
- db2governor가 우선순위를 높이는 기능은 지원되지 않습니다.

- Work Load Manager(WLM)에서 비루트 DB2 인스턴스의 DB2 서비스 클래스에서 에이전트 우선순위를 설정하려는 시도는 허용됩니다. 그러나 에이전트 우선순위는 존중되지 않고 SQLCODE 오류가 리턴되지 않습니다.
- 시스템 재부팅시 비루트 DB2 인스턴스의 자동 시작은 지원되지 않습니다.

Health Monitor 한계

다음과 같은 Health Monitor 기능은 비루트 설치에서는 지원되지 않습니다.

- 경보 발생시 스크립트 또는 태스크 조치 실행
- 경보 통지 보내기

파티션된 데이터베이스 한계

단일 파티션 데이터베이스만이 비루트 설치에서 지원됩니다. 데이터베이스 파티션을 더 추가할 수 없습니다.

DB2 제품 나열

비루트 사용자로서 실행할 때 db2ls 명령이 생성하는 출력은 루트 사용자로서 실행할 때 생성되는 출력과 다릅니다. 자세한 내용은 db2ls 명령 주제를 참조하십시오.

DB2 사본

각 비루트 사용자는 단 하나의 DB2 제품 사본만 설치할 수 있습니다.

DB2 인스턴스 한계

비루트 설치에서는 설치 중에 하나의 DB2 인스턴스가 작성됩니다. 추가적인 인스턴스는 작성할 수 없습니다.

DB2 인스턴스 조치는 인스턴스 소유자만이 수행할 수 있습니다.

루트 설치 및 비루트 설치는 같은 컴퓨터에서 다른 설치 경로에 공존할 수 있습니다. 그러나 비루트 인스턴스는 비루트 인스턴스를 소유하는 비루트 사용자에 의해서만 갱신되거나 삭제될 수 있습니다(db2_deinstall 명령 사용).

루트 특권을 가진 사용자가 작성하는 DB2 인스턴스는 루트 특권을 가진 사용자만이 갱신하거나 삭제할 수 있습니다.

DB2 인스턴스 명령

다음 DB2 인스턴스 명령은 비루트 설치에서는 사용할 수 없습니다.

db2icrt

DB2 제품을 비루트 사용자로 설치하는 경우, 단일 인스턴스는 자동으로 작성되고 구성됩니다. 추가 인스턴스는 비루트 설치에서 작성할 수 없습니다. 그러나 자동으로 작성된 인스턴스를 구성해야 하는 경우에는 비루트 설치 구성 명령 db2nrcfg를 사용할 수 있습니다.

db2iupdt

db2iupdt 명령은 비루트 인스턴스에는 사용할 수 없습니다. 대신 비루트 DB2 인스턴스를 갱신하려면 비루트 설치 구성 명령(db2nrcfg)을 사

용하십시오. 그러나 비루트 인스턴스를 갱신하는 것은 일반적으로 필수는 아닙니다. 이는 DB2 제품을 갱신할 때 자동으로 갱신되기 때문입니다.

db2idrop
비루트 설치 중에 자동으로 작성되는 인스턴스는 삭제할 수 없습니다. DB2 인스턴스를 삭제하려면 DB2 제품을 설치 제거해야 합니다.

db2imigr
이주는 비루트 설치에서 지원되지 않습니다.

이주 한계
루트 인스턴스는 비루트 인스턴스로 이주할 수 없습니다.

사후 설치 조치는 DB2 인스턴스 소유자만이 수행할 수 있습니다.
루트 설치 및 비루트 설치는 같은 컴퓨터에 공존할 수 있습니다. 그러나 DB2 제품을 설치한 원래 비루트 사용자만이 다음과 같은 후속 조치를 취할 수 있습니다.

- FixPack 적용
- 기능 추가
- 추가 기능 제품 설치

ulimit 값 조정
UNIX 및 Linux에서 ulimit 명령은 데이터 및 스택 한계와 같은 사용자 자원 한계를 설정하고 보고합니다. 루트 인스턴스의 경우 데이터베이스 서버는 영구 설정을 변경하지 않고 필요한 ulimit 설정을 동적으로 갱신합니다. 그러나 비루트 인스턴스의 경우 ulimit 설정은 설치 중에만 선택할 수 있습니다. 설정이 부적합한 경우 경고 메시지가 표시됩니다. ulimit 설정을 변경하려면 루트 권한이 필요합니다.

db2rfe를 실행하여 극복할 수 있는 한계

비루트 설치에는 db2rfe 명령을 실행하여 극복할 수 있는 추가적인 한계가 있습니다. 다음 기능은 비루트 설치에서는 처음에는 사용할 수 없습니다.

- 운영 체제 기반 인증
- 고가용성(HA) 기능
- /etc/services 파일에서 서비스 이름을 예약하는 기능
- 사용자 데이터 한계(ulimits)를 늘리는 기능. 이 기능은 AIX에만 적용됩니다. 다른 플랫폼에서는 사용자 데이터 한계는 수동으로 늘려야 합니다.

비루트 설치에서 루트 기능 사용 명령(db2rfe)을 실행하여 이러한 기능을 사용 가능하게 하십시오. db2rfe 명령 실행은 선택적이지만 루트 권한을 가진 사용자가 실행해야 합니다.

비루트 설치에서 인증 유형

운영 체제 기반 인증은 DB2 제품의 기본 인증 유형입니다. 비루트 설치는 운영 체제 기반 인증을 지원하지 않으므로 DB2 제품을 비루트 사용자로서 설치한 후에 db2rfe 명령을 실행하도록 선택하지 않은 경우에는 인증 유형을 수동으로 설정해야 합니다. 데이터베이스 관리 프로그램 구성(dbm cfg) 파일에서 다음 매개변수를 갱신하여 이를 수행할 수 있습니다.

- clnt_pw_plugin(클라이언트 사용자 ID-암호 플러그인 구성 매개변수)
- group_plugin(그룹 플러그인 구성 매개변수)
- srvcon_pw_plugin(서버 구성 매개변수에서 들어오는 연결에 대한 사용자 ID-암호 플러그인)

비루트 사용자로 DB2 제품 설치

대부분의 DB2 제품은 비루트 사용자로서 설치할 수 있습니다.

DB2 제품을 비루트 사용자로서 설치하기 전에 루트 설치와 비루트 설치의 차이점을 알고 비루트 설치의 한계를 알아야 합니다. 세부사항은 이 주제의 끝부분에 있는 관련 링크를 참조하십시오.

비루트 사용자로서 DB2 제품을 설치하기 위한 전제조건은 다음과 같습니다.

- 설치 DVD를 마운트할 수 있어야 하거나 또는 마운트된 설치 DVD가 있어야 합니다.
- DB2 인스턴스의 소유자로 사용할 수 있는 유효한 사용자 ID가 있어야 합니다.

  사용자 ID의 제한사항 및 요구사항은 다음과 같습니다.
  - guests, admins, users 및 local 이외의 기본 그룹이 있어야 함
  - 소문자 글자(a–z), 숫자(0–9) 및 밑줄 문자(_)를 포함할 수 있음
  - 8자보다 길 수 없음
  - IBM, SYS, SQL 또는 숫자로 시작할 수 없음
  - DB2 예약어(USERS, ADMINS, GUESTS, PUBLIC 또는 LOCAL) 또는 SQL 예약어일 수 없음
  - 강조 문자를 포함할 수 없음
  - NIS 또는 NIS+에서 관리하는 ID가 아님
  - 새 사용자 ID를 작성하는 대신 기존 사용자 ID를 지정한 경우에는 사용자 ID에서 다음 사항을 확인하십시오.
    - 잠겨 있지 않은지
    - 만기된 암호가 있지 않은지

- 설치 중인 제품에 존재하는 하드웨어 및 소프트웨어 전제조건은 루트 사용자와 마찬가지로 비루트 사용자에게 적용됩니다.
- AIX 버전 5.3에서 비동기 입출력(AIO)이 사용 가능해야 합니다.
- 홈 디렉토리는 유효한 DB2 경로여야 합니다.

  DB2 설치 경로의 규칙은 다음과 같습니다.
  - 소문자 글자(a–z), 대문자 글자(A–Z) 및 밑줄 문자(_)를 포함할 수 있음
  - 128자를 넘을 수 없음
  - 스페이스를 포함할 수 없음
  - 영어가 아닌 문자를 포함할 수 없음

DB2 제품을 비루트 사용자로서 설치하는 것은 비루트 사용자에게 투명해야 합니다. 즉, 비루트 사용자가 비루트 사용자로서 로그인하는 것 외에는 DB2 제품을 설치하기 위해 해야 하는 특별한 일이 없습니다. 비루트 설치를 수행하려면 다음을 수행하십시오.

1. 비루트 사용자로 로그인하십시오.
2. 사용 가능한 메소드를 사용하여 DB2 제품을 설치하십시오. 옵션은 다음과 같습니다.
   - DB2 설치 마법사(GUI 설치)
   - db2_install 명령
   - 응답 파일이 있는 db2setup 명령(자동 설치)

     주: 비루트 사용자는 DB2 제품이 설치된 디렉토리를 선택할 수 없으므로 응답 파일에서 FILE 키워드는 무시됩니다.

   세부사항은 이 주제의 끝부분에 있는 관련 링크를 참조하십시오.
3. DB2 제품을 설치한 후에 비루트 DB2 인스턴스를 사용하려면 새 로그인 세션을 열어야 합니다. 또한 DB2 인스턴스 환경에 $HOME/sqllib/db2profile(Bourne shell 및 Korn shell 사용자 전용) 또는 $HOME/sqllib/db2chsrc(C shell 사용자 전용)을 제공하는 경우에는 같은 로그인 세션을 사용할 수도 있습니다. 여기서 $HOME은 비루트 사용자의 홈 디렉토리입니다.

DB2 제품을 설치한 후에 운영 체제 사용자 프로세스 자원 한계(ulimits)를 확인해야 합니다. 최소 ulimit 값에 부합하지 않으면 DB2 엔진에는 예기치 않은 작동 자원 부족 오류가 발생할 수 있습니다. 이러한 오류는 DB2 정지로 이어질 수 있습니다.

db2rfe를 사용하여 비루트 설치에서 루트 기반 기능 사용

비루트 설치에는 처음에는 사용 불가능하지만 db2rfe 명령을 실행하면 사용 가능하게 되는 몇몇 기능이 있습니다.

이 태스크는 루트 권한이 필요합니다.

비루트 설치에서 처음에는 사용 불가능한 기능을 사용 가능하게 하려면 다음을 수행하십시오.

1. 샘플 구성 파일을 찾으십시오. 두 개의 샘플 구성 파일이 제공됩니다.
   - $HOME/sqllib/instance/db2rfe.cfg는 비루트 DB2 인스턴스에 대해 디폴트값으로 사전 구성되어 있습니다.
   - $HOME/sqllib/cfg/db2rfe.cfg.sample이 구성되지 않았습니다.

   여기서 $HOME은 비루트 사용자의 홈 디렉토리입니다.
2. 원본 파일이 변경되지 않도록 샘플 구성 파일 중 하나를 다른 위치로 복사하십시오.
3. 복사된 구성 파일을 필요에 따라 갱신하십시오. 이 구성 파일은 db2rfe 명령의 입력입니다. 다음은 구성 파일의 예입니다.

```
INSTANCENAME=db2inst2
SET_ULIMIT=NO
ENABLE_HA=NO
ENABLE_OS_AUTHENTICATION=NO
RESERVE_REMOTE_CONNECTION=NO
   **SVCENAME=db2c_db2inst2
  **SVCEPORT=48000
RESERVE_TEXT_SEARCH_CONNECTION=NO
  **SVCENAME_TEXT_SEARCH=db2j_db2inst2
  **SVCEPORT_TEXT_SEARCH=55000
```

   주:

   - **INSTANCENAME** 매개변수의 값은 자동으로 DB2 설치 프로그램에 의해 채워집니다.
   - **SET_ULIMIT** 매개변수는 AIX에서만 사용할 수 있습니다. 기타 운영 체제의 경우 루트 권한을 가진 사용자가 ulimit 값을 직접 설정해야 합니다.
   - 기타 키워드의 디폴트값은 NO입니다.
   - 하위 매개변수(예: **SVCENAME**)는 디폴트로 주석 해제됩니다. 주석은 **로 표시됩니다.
   - 매개변수를 YES로 설정하고 하위 매개변수가 있으면 하위 매개변수를 주석 해제하고 적합한 값을 제공하는 것이 좋습니다. 제공되는 모든 포트 값은 예입니다. 사용자가 지정한 포트 값이 사용 가능한지 확인하십시오.

   다음 기능을 사용 가능하게 하는 편집된 구성 파일을 표시하기 위해 아래에 예가 제공되어 있습니다.

   - 고가용성
   - 운영 체제 기반 인증
   - DB2 텍스트 검색, 서비스 이름 **db2j_db2inst2** 및 **55000** 포트 값

   이러한 기능을 사용 가능하게 하려면 구성 파일을 다음과 같이 편집하십시오.

```
INSTANCENAME=db2inst2
SET_ULIMIT=NO
ENABLE_HA=YES
ENABLE_OS_AUTHENTICATION=YES
RESERVE_REMOTE_CONNECTION=NO
   **SVCENAME=db2c_db2inst2
  **SVCEPORT=48000
RESERVE_TEXT_SEARCH_CONNECTION=YES
    SVCENAME_TEXT_SEARCH=db2j_db2inst2
    SVCEPORT_TEXT_SEARCH=55000
```

4. 루트 권한을 가진 사용자로서 로그인하십시오.
5. $HOME/sqllib/instance 디렉토리로 이동하십시오. 여기서 $HOME은 비루트 사용자의 홈 디렉토리를 표시합니다.
6. 다음 구문을 사용하여 db2rfe 명령을 실행하십시오.

   ```
   db2rfe -f config_file
   ```

   여기서 *config_file*은 85 페이지의 3단계에서 작성된 구성 파일입니다.

비루트 설치에서 루트 기반 기능을 사용 가능으로 유지하려면 FixPack을 적용한 후에 db2rfe 명령을 재실행해야 합니다.

비루트 설치에 FixPack 적용

FixPack을 비루트 설치에 적용하는 태스크는 기본적으로 몇몇 예외를 제외하고는 루트 설치에 FixPack을 적용하는 것과 같습니다.

FixPack을 비루트 설치에 적용하기 전에 비루트 설치를 설치하는 데 사용했던 사용자 ID로 로그온해야 합니다.

db2rfe 명령을 사용하여 비루트 설치에서 루트 기능을 사용 가능으로 설정한 경우에는 db2rfe 명령을 실행할 때 사용했던 구성 파일을 찾아야 합니다. FixPack을 적용한 후에 루트 기능을 다시 사용 가능하게 하려면 이 구성 파일이 필요합니다.

비루트 설치에 FixPack을 적용하려면 다음을 수행하십시오.

1. FixPack을 FixPack 적용 주제에 따라 적용하십시오.

   주: installFixPack 명령의 –b 옵션은 비루트 설치에는 유효하지 않습니다.
2. 선택사항: db2rfe 명령을 실행하십시오. 비루트 설치에서 루트 기반 기능을 사용 가능하게 했고 이러한 기능을 다시 사용 가능하게 하고 싶으면 db2rfe 명령을 다시 실행해야 합니다. 이 명령을 실행하기 위해서는 루트 권한이 필요합니다.

   주: 루트 기능을 처음으로 사용 가능하게 할 때 $HOME/sqllib/instance/db2rfe.cfg를 편집한 경우에는 db2rfe 명령을 실행할 때 해당 파일을 다시 사용할 수 있도록 FixPack을 적용할 때 해당 구성 파일이 겹쳐쓰기되지 않습니다. 그러나 $HOME/sqllib/cfg/db2rfe.cfg.sample도 확인해야 합니다. FixPack이 비루트 설치

에서 사용 가능한 새 루트 기능을 소개한 경우 $HOME/sqllib/cfg/db2rfe.cfg.sample은 새 기능을 표시합니다.

db2_deinstall을 사용하여 비루트 DB2 제품 제거(Linux 및 UNIX)

이 태스크에서는 db2_deinstall 명령을 사용하여 비루트 DB2 제품 또는 구성요소를 제거하는 단계를 제공합니다.

db2_deinstall 명령을 실행하기 전에 비루트 인스턴스를 중지해야 합니다.

주:

- 이 태스크는 루트 권한 없이 설치된 DB2 제품에 적용됩니다. 루트 권한으로 설치된 DB2 제품을 설치 제거하기 위해 별도의 태스크가 있습니다.
- 루트 사용자와 마찬가지로, 비루트 사용자는 db2_deinstall 명령을 사용하여 DB2 제품을 설치 제거할 수 있습니다. 비루트 설치를 위한 db2_deinstall 명령에는 루트 설치와 동일한 옵션이 있으며 **–f sqllib** 추가 옵션이 있습니다.
- db2_deinstall을 비루트 사용자로서 실행하면 DB2 제품이 설치 제거되고 비루트 인스턴스가 삭제됨에 유의하십시오. 이는 db2_deinstall을 실행해야만 DB2 프로그램 파일이 설치 제거되는 루트 설치와는 다릅니다.
- rpm 또는 SMIT와 같은 원시 운영 체제 유틸리티를 사용하여 DB2 제품을 제거할 수 없습니다.

비루트 사용자가 설치한 DB2 제품을 설치 제거하려면 다음을 수행하십시오.

1. DB2 제품을 설치하는 데 사용한 사용자 ID를 사용하여 로그인하십시오.
2. $HOME/sqllib/install 디렉토리로 이동하십시오. 여기서 $HOME은 홈 디렉토리입니다.
3. db2_deinstall 명령을 실행하십시오.

   주:

   - db2_deinstall 명령을 **–a** 옵션과 함께 실행하면 DB2 프로그램 파일이 제거되지만 구성 파일은 sqllib_bk라는 백업 디렉토리에 남겨집니다.
   - db2_deinstall 명령을 **–a –f sqllib** 옵션과 함께 실행하면 홈 디렉토리에서 전체 sqllib 서브디렉토리가 제거됩니다. sqllib에 보존하고 싶은 파일이 있는 경우에는 db2_deinstall –a –f sqllib를 실행하기 전에 이를 다른 곳으로 복사하십시오.
   - 루트 설치에서와 마찬가지로, 비루트 설치에 대해 db2_deinstall 명령을 **–F** 옵션과 함께 실행하면 비루트 사용자가 특정 DB2 기능을 제거할 수 있습니다. 그러나 비루트 설치에서는 db2nrupdt 명령을 실행하여 특정 DB2 기능을 제거할 수도 있습니다.

제 6 부 설치 후 태스크

© Copyright IBM Corp. 1993, 2007

제 14 장 라이센스 키 활성화

라이센스가 있는 DB2 Connect 서버 제품을 설치하는 동안, 설치 프로그램에서는 DB2 Connect 라이센스를 등록합니다. 그러나 DB2 Connect 제품의 라이센스를 수동으로 활성화해야 할 경우, DB2 라이센스 센터 또는 db2licm 명령을 사용할 수 있습니다.

라이센스 센터 사용

라이센스 센터를 사용하여 DB2 제품 또는 기능 라이센스 키 등록

라이센스 키는 DB2 제품 또는 Passport Advantage®에서 다운로드한 기능 이미지에서 또는 IBM으로부터 받은 실제 미디어 팩에 있는 Activation CD에서 구할 수 있습니다.

Linux 또는 Windows 운영 체제에서는 라이센스 센터를 사용하여 라이센스 키를 등록할 수 있습니다. UNIX 운영 체제에서는 **db2licm** 명령을 사용하여 라이센스 키를 등록하십시오.

Linux 운영 체제에서는 인스턴스 소유자는 라이센스 파일이 있는 디렉토리에 대해 읽기 및 쓰기 권한을 가져야 합니다.

DB2 라이센스 키를 등록하려면 다음을 입력하십시오.

1. DB2 제어 센터를 시작한 후 **도구** 메뉴에서 **라이센스 센터**를 선택하십시오.
2. 라이센스를 설치하는 시스템을 선택하십시오. 선택한 시스템에서 인스턴스를 선택하십시오. 설치된 제품에서 해당 제품을 선택하십시오. **설치된 제품** 필드에는 설치한 제품의 이름이 표시됩니다.
3. **라이센스** 메뉴에서 **추가**를 선택하십시오.
4. 라이센스 추가 창에서 라이센스 파일을 선택하십시오.
   - Windows 서버의 경우, x:₩db2₩license₩*license_filename*.lic
   - Linux 서버의 경우, /cd/db2/license/*license_filename*.lic

   여기서 `x:` 또는 `/cd`는 DB2 제품 또는 기능에 대한 활성 CD가 들어 있는 드라이브 또는 마운트 위치를 나타냅니다.
5. 라이센스 키를 추가하려면 적용을 누르십시오.

라이센스 센터를 사용하여 DB2 라이센스 규정 설정

DB2 Connect Enterprise Server Edition의 경우 라이센스 규정은 DB2 Connect 서버에 동시에 연결할 수 있는 사용자 수를 제어하고 모니터합니다. WebSphere

Replication Server 또는 WebSphere Federation Server의 경우, 라이센스 규정이 비 DB2 데이터 소스와 비례하여 커넥터 수를 제어 및 모니터합니다.

라이센스 센터를 사용하여 라이센스 규정을 설정하려면 구매한 라이센스 유형에 따라 다음을 수행하십시오.

1. 라이센스 센터의 **라이센스** 메뉴에서 **변경**을 선택하십시오.
2. 라이센스 변경 창에서 구매한 라이센스 유형을 선택하십시오.
   예:
   - WebSphere Replication Server 또는 WebSphere Federation Server Concurrent Connector 규정을 구매한 경우 **Connector**를 선택하고 구매한 커넥터 라이센스의 수를 입력하십시오.
   - DB2 Connect Server Concurrent User 라이센스를 구매한 경우 **동시 사용자** 또는 **동시 연결 사용자**를 선택하고 구매한 사용자 라이센스 수를 입력하십시오.

db2licm 명령 사용

db2licm 명령을 사용하여 DB2 제품 또는 기능 라이센스 키 등록

라이센스 키는 DB2 제품 또는 Passport Advantage에서 다운로드한 기능 이미지에서 또는 IBM으로부터 받은 실제 미디어 팩에 있는 Activation CD에서 구할 수 있습니다.

- Windows 운영 체제에서, 로컬 관리자의 구성원인 경우에는 다음 명령을 입력하여 DB2 라이센스 키를 등록하십시오.

  ```
  db2instance_path₩bin₩db2licm -a filename
  ```

  여기서 *db2instance_path*는 DB2 인스턴스가 작성된 위치이며, *filename*은 사용자가 구입한 제품에 해당하는 라이센스 파일의 전체 경로 이름 및 파일 이름입니다.
- Linux 또는 UNIX 운영 체제에서, 설치의 소유자인 경우에는 다음 명령을 입력하여 DB2 라이센스 키를 등록하십시오.

  ```
  DB2DIR/adm/db2licm -a filename
  ```

  여기서
  - *DB2DIR*은 DB2 제품이 설치되었던 경로를 지정합니다. 디폴트 설치 디렉토리는 다음과 같습니다.
    - AIX, HP-UX 또는 Solaris: /opt/IBM/db2/V9.5
    - Linux: /opt/ibm/db2/V9.5
  - *filename*은 제품 또는 기능에 해당하는 라이센스 파일의 전체 경로 이름 및 파일 이름입니다.

- Linux 또는 UNIX 운영 체제에서는 인스턴스 소유자 또는 sysadm 그룹의 구성원인 경우에는 다음 명령을 입력하여 DB2 라이센스 키를 등록하십시오.

  ```
  INSTHOME/sqllib/adm/db2licm -a filename
  ```

  여기서 *INSTHOME*은 인스턴스 소유자의 홈 디렉토리이고 *filename*은 사용자가 구입한 제품에 해당하는 라이센스 파일의 전체 경로 이름 및 파일 이름입니다.

db2licm 명령을 사용하여 DB2 라이센스 규정 설정

DB2 Connect Enterprise Server Edition의 경우 라이센스 규정은 DB2 Connect 서버에 동시에 연결할 수 있는 사용자 수를 제어하고 모니터합니다.

WebSphere Replication Server 또는 WebSphere Federation Server의 경우, 라이센스 규정이 비DB2 데이터 소스와 비례하여 커넥터 수를 제어 및 모니터합니다.

1. db2licm 명령을 사용하여 라이센스 규정을 설정하려면 제품 ID가 필요합니다. 제품 ID 정보를 나열하려면 다음 명령을 입력하십시오.

   ```
   db2licm -l
   ```

   제품 ID는 제품 ID 필드에 나열되어 있습니다.
2. 라이센스 규정을 설정하려면 구매한 라이센스 유형에 따라 다음 중 *하나*를 수행하십시오.
   예:
   - WebSphere Replication Server 또는 WebSphere Federation Server Concurrent Connector 규정을 구매한 경우에는 다음 명령을 입력하십시오.

     ```
     db2licm -c wsfs concurrent
     ```

     또는

     ```
     db2licm -c wsrs concurrent
     ```
   - DB2 Connect Server Concurrent User 규정을 구매한 경우에는 다음 명령을 입력하십시오.

     ```
     db2licm -p db2consv concurrent
     ```

제 15 장 FixPack 적용

문제점 없이 작업하려면 최신 FixPack 레벨에서 DB2 환경을 실행하는 것이 바람직합니다. FixPack을 제대로 설치하려면 필요한 사전 및 사후 설치 태스크를 모두 수행하십시오.

DB2 FixPack에는 IBM에서 테스트할 때 발견한 문제점(APAR(Authorized Program Analysis Reports))에 대한 갱신사항 및 수정사항과 고객이 보고한 문제점에 대한 수정사항이 포함되어 있습니다. 각 FixPack에는 이 수정사항에 대한 설명이 있는 APARLIST.TXT 파일이 있습니다.

FixPack은 누적됩니다. 즉 제공된 DB2 버전의 최신 FixPack에는 동일한 DB2 버전의 이전 FixPack에 대한 모든 변경사항이 포함되어 있습니다.

사용 가능한 FixPack 이미지는 다음과 같습니다.

- 단일 서버 이미지

  단일 서버 이미지에는 모든 DB2 서버 제품 및 IBM Data Server Client에 필요한 신규 및 갱신된 코드가 포함되어 있습니다. 한 위치에 둘 이상의 DB2 서버 제품이 설치된 경우에는 DB2 서버 FixPack은 모든 설치된 DB2 서버 제품에 유지보수 코드 갱신을 적용합니다. Data Server Client FixPack은 DB2 서버 FixPack(다음 서버 제품 중 하나인 FixPack: Enterprise Server Edition, Workgroup Server Edition, Express Edition, Personal Edition, Connect Enterprise Edition, Connect Application Server Edition, zSeries용 Connect Unlimited Edition 및 i5/OS용 Connect Unlimited Edition)에 포함되어 있습니다. DB2 서버 FixPack을 사용하여 Data Server Client를 업그레이드할 수 있습니다.

  특정 FixPack 레벨에서 DB2 사용 후 구매 라이센스를 디폴트로 사용하면 단일 서버 이미지를 사용해서도 DB2 데이터베이스 서버 제품을 설치할 수 있습니다.

- 각각의 다른 DB2 데이터베이스 제품에 대한 FixPack

  비서버 데이터베이스 제품이나 추가 제품이 설치된 경우에만 이 FixPack을 사용하십시오(예: IBM Data Server Runtime Client 또는 Query Patroller).

  설치된 DB2 제품이 유일한 DB2 서버 제품이거나 Data Server Client인 경우 이 유형의 FixPack을 사용하지 마십시오. 대신, 단일 서버 이미지 FixPack을 사용하십시오.

© Copyright IBM Corp. 1993, 2007

Windows 플랫폼의 경우, 하나의 DB2 사본에 둘 이상의 DB2 데이터베이스 제품(Data Server Client 또는 DB2 서버가 아닌 최소 하나의 제품 포함)이 설치되어 있으면 FixPack 설치를 시작하기 전에 해당 제품에 특정한 모든 FixPack을 다운로드하여 압축 해제해야 합니다.

- 범용 FixPack(Linux 또는 UNIX 플랫폼 전용)

  범용 FixPack 서비스 설치는 둘 이상의 DB2 데이터베이스 제품이 설치되어 있는 경우에 적용됩니다.

  설치된 DB2 제품이 유일한 DB2 서버 제품이거나 Data Server Client인 경우 이 범용 FixPack이 필요하지 않습니다. 이 경우 단일 서버 이미지 FixPack을 사용해야 합니다.

제한사항

- DB2 버전 9.5 FixPack은 DB2 버전 9.5 일반 사용 가능성(GA) 또는 FixPack 레벨 사본에만 적용할 수 있습니다.
- FixPack을 설치하기 전에 모든 DB2 인스턴스, DAS 및 갱신 중인 DB2 사본과 연관된 응용프로그램을 중지해야 합니다.
- FixPack을 설치하기 전에 데이터베이스 파티션 기능(DPF)을 사용 중이었다면 모든 노드에서 데이터베이스 관리 프로그램을 중지해야 합니다. 인스턴스 소유 노드와 기타 모든 파티션된 노드에 FixPack을 설치해야 합니다. 인스턴스에 참여한 모든 컴퓨터는 동일한 FixPack 레벨로 업그레이드되어야 합니다.
- Linux 또는 UNIX운영 체제
  - 네트워크 파일 시스템(NFS)에 DB2 제품이 있는 경우에는 FixPack을 설치하기 전에 모든 인스턴스, DB2 administration Server(DAS), IPC(Interprocess Communication) 및 동일한 NFS에 마운트된 설치를 사용하는 다른 머신의 모든 응용프로그램을 완전히 중지했는지 확인해야 합니다.
  - 시스템 명령 fuser 또는 lsof를 사용할 수 없는 경우에는 installFixPack 명령이 로드된 DB2 파일을 발견할 수 없습니다. DB2 파일이 로드되지 않았는지 확인하고 FixPack을 설치하기 위한 대체 옵션을 제공하십시오. UNIX에서는 로드된 파일을 점검하는 데 fuser 명령이 필요합니다. Linux에서는 fuser 명령 또는 lsof 명령이 필수입니다.

    대체 옵션에 대한 세부사항은 installFixPack 명령을 참조하십시오.
- 클라이언트 응용프로그램에서 FixPack을 적용한 후에 응용프로그램의 autobind를 수행하려면 사용자에게 바인드 권한이 있어야 합니다.
- DB2 FixPack의 설치는 데이터 서버 관리자 도구 또는 데이터 서버 개발자 도구 키워드를 제공하지 않습니다.

Linux 또는 UNIX에서 비루트 설치의 경우, 루트 기반 기능(예: 고가용성 및 운영 체제 기반 인증)은 db2rfe 명령을 사용하여 사용 가능으로 할 수 있습니다. 루트 기반 기능이 DB2 제품 설치 후에 사용 가능으로 된 경우에는 이러한 기능을 다시 사용 가능하게 하려면 FixPack을 적용할 때마다 db2rfe 명령을 다시 실행해야 합니다. 세부사항은 아래의 비루트 관련 링크를 참조하십시오.

Linux 또는 UNIX 운영 체제에서 자국어가 설치되어 있는 경우에도 별도의 자국어 설치 FixPack이 필요합니다. 자국어 FixPack은 단독으로 설치될 수 없습니다. 범용 또는 제품별 FixPack은 동시에 적용되어야 하며 동일한 FixPack 레벨이 되어야 합니다. 예를 들어, Linux 또는 UNIX에서 범용 FixPack을 영어 버전이 아닌 DB2 데이터베이스 제품에 적용할 경우 DB2 데이터베이스 제품을 갱신하려면 범용 FixPack 및 자국어 FixPack 모두를 적용해야 합니다.

같은 시스템에 여러 개의 DB2 사본이 있는 경우 이러한 사본은 각각 다른 버전과 다른 FixPack 레벨일 수 있습니다. 하나 이상의 DB2 사본에 FixPack을 적용하려면 DB2 사본 각각에 FixPack을 설치해야 합니다.

FixPack을 설치하려면 다음을 수행하십시오.

1. http://www.ibm.com/software/data/db2/udb/support.html의 DB2 지원 웹 사이트에서 FixPack 다운로드에 대한 링크를 선택하여 최신 DB2 FixPack에 액세스한 후 다운로드하십시오.
2. FixPack을 설치하기 전에 FixPack 전제조건을 점검하고 필수 태스크를 수행하십시오. DB2 데이터베이스 제품이 이미 설치되어 있으면 여러 DB2 프로세스도 중지해야 합니다. 자세한 내용은 FixPack ReadMe를 참조하십시오.
3. FixPack 설치 방법을 선택하여 FixPack을 설치하십시오.

로그 파일에서 사후 설치 단계 또는 오류 메시지 및 권장 조치를 확인하십시오.

제 16 장 호스트 및 미드레인지 시스템에 대한 DB2 Connect 제품 설치 요구사항

DB2 Connect 제품을 사용하면 워크스테이션을 지원되는 호스트 및 미드레인지 플랫폼의 데이터베이스(예: z/OS의 DB2)에 연결할 수 있습니다. 몇몇 경우에는 DB2 Connect 고객이 호스트 또는 미드레인지 데이터베이스 제품에 패치를 적용하여 이 기능을 사용 가능하게 해야 합니다. 지원되는 버전 및 패치 정보에 대한 관련 링크를 참조하십시오.

© IBM Corporation 1993, 2007

제 7 부 호스트 및 iSeries 데이터베이스에 대한 통신 및 액세스 준비

© Copyright IBM Corp. 1993, 2007

제 17 장 DB2 Connect에서 연결을 위해 i5/OS용 DB2 및 iSeries용 DB2 UDB 준비

DB2 Connect는 i5/OS용 DB2 및 iSeries용 DB2 Universal Database™(UDB) 시스템의 데이터에 원격 시스템 응용프로그램 액세스를 제공합니다.

연결을 설정하려면 다음을 알아야 합니다.

1. 로컬 네트워크 이름. DSPNETA를 입력하여 이 정보를 얻을 수 있습니다.
2. 로컬 어댑터 주소. 다음 방법 중 하나로 WRKLIND 명령을 입력하여 이 정보를 얻을 수 있습니다.

   WRKLIND (*elan)
   이더넷 어댑터 표시

   WRKLIND (*trlan)
   토큰 링 어댑터 표시

   WRKLIND (*all)
   모든 어댑터 표시
3. 호스트 이름. DSPNETA를 입력하여 이 정보를 얻을 수 있습니다.
4. TCP/IP 포트 또는 서비스 이름. 디폴트 값은 X’07’6DB(X’07F6C4C2’)입니다. i5/OS용 DB2 및 iSeries용 DB2 Universal Database(UDB)에서는 항상 디폴트값을 사용합니다. 16진수의 입력이 불편하다면 별명은 QCNTEDDM입니다.
5. 관계형 데이터베이스 이름. DSPRDBDIRE를 입력하여 이 정보를 얻을 수 있습니다. 이것은 목록을 표시할 것입니다. 리모트 위치 행에서 *LOCAL이 있는 행은 클라이언트로 정의되어야 하는 RDBNAME을 식별합니다. *LOCAL 항목이 없으면, 항목을 추가하거나 서버의 DSPNETA 명령으로부터 확보한 시스템 이름을 사용할 수 있습니다.

다음은 예입니다.

© IBM Corporation 1993, 2007

```
                    Display Relational Database Directory 항목

위치  . . . . . .
옵션을 입력하고 Enter를 누르십시오.
   5=세부사항 표시   6=세부사항 인쇄

                 관계                  리모트

옵션             데이터베이스               위치 텍스트


             _        ___________________
             _        DLHX                      RCHAS2FA
             _        JORMT2FA                  JORMT2FA
             _        JORMT4FD                  JORMT4FD
             _        JOSNAR7B                  RCHASR7B
             _        RCHASR7B                  *LOCAL
             _        RCHASR7C                  RCHASR7C
             _        R7BDH3SNA                 RCH2PDH3
             _        RCHASDH3                  RCHASDH3
```

System i 서버에서 이 매개변수를 확보했으면, 다음 워크시트에 값을 입력하십시오.

표 5. System i의 구성 매개변수

항목	매개변수	예	사용자 값
A-1	로컬 네트워크 이름	SPIFNET	
A-2	로컬 어댑터 주소	400009451902	
A-4	호스트 이름	SYD2101A	
A-5	TCP/IP 포트 또는 서비스 이름	X’07F6C4C2’(디폴트값)	
A-6	관계형 데이터베이스 이름	NEW_YORK3	

자세한 정보는 *DB2 Server for VSE & VM SQL Reference*(SC09-2989)의 『DRDA Considerations』 섹션을 참조하십시오.

제 18 장 DB2 Connect에서 연결을 위해 OS/390 및 z/OS용 DB2 준비

이 주제에서는 DB2 Connect와 z/OS 및 OS/390용 DB2 Universal Database 간의 TCP/IP 연결을 설정하는 데 필요한 지시사항을 제공합니다.

OS/390 또는 z/OS용 DB2가 다중 사이트 갱신 트랜잭션(2단계 커미트)에 참여할 것으로 예상되는 경우, 관련 링크의 제어 센터를 사용하여 다중 사이트 갱신 사용을 결정하는 주제를 참조하십시오.

DB2 Connect에서 연결 요청을 수신하도록 z/OS 및 OS/390용 DB2 Universal Database를 준비하려면 다음과 같이 프로토콜을 구성해야 합니다.

- OS/390 및 z/OS용 DB2 Universal Database의 TCP/IP 구성
- OS/390 및 z/OS용 DB2 Universal Database 구성

호스트 데이터베이스

*데이터베이스*라는 용어는 이 책 전반에 걸쳐 관계형 데이터베이스 관리 시스템(RDBMS)을 설명하는 데 사용됩니다. DB2 Connect가 통신하는 다른 시스템에서는 데이터베이스라는 용어를 사용하여 약간 다른 개념을 설명할 수 있습니다. DB2 Connect 용어 데이터베이스는 또한 다음을 참조할 수 있습니다.

OS/390 또는 z/OS

OS/390 및 z/OS용 DB2 Universal Database(UDB) 버전 7 또는 z/OS용 DB2 UDB 버전 8. z/OS 및 OS/390용 DB2 Universal Database 서브시스템은 해당 LOCATION NAME에 의해 식별됩니다. LOCATION NAME은 TSO에 로그인해서, 사용 가능한 쿼리 도구 중 하나를 사용하여 다음 SQL 쿼리를 발행함으로써 결정될 수 있습니다.

```
select current server from sysibm.sysdummy1
```

LOCATION NAME은 부트 스트랩 데이터 세트(BSDS)에 정의되며 분산 데이터 기능(DDF)이 시작될 때 작성되는 DSNL004I 메시지 (LOCATION=location)에도 정의됩니다. LOCATION NAME은 최대 8자의 별명 위치 이름을 지원하며, 응용프로그램이 다른 db 별명 이름을 사용하여 버전 8 z/OS 서버에 액세스할 수 있도록 합니다. z/OS -display ddf 명령을 사용하여 DB2 서버 위치 이름, 도메인 이름, IP 주소 및 포트를 알아내십시오.

VSE DBNAME으로 식별되는 데이터베이스 파티션에서 실행되는 VSE용 DB2

VM 해당 DBNAME으로 식별되는 CMS 가상 머신에서 실행하는 VM용 DB2

OS/400®

OS/400 운영 체제의 필수 부분인 i5/OS용 DB2. 시스템이 독립적인 보조 스토리지 풀을 사용하도록 구성되어 있지 않으면 System i 서버에 하나의 데이터베이스만 존재할 수 있습니다.

OS/390 및 z/OS용 DB2에 대한 TCP/IP 구성

이 주제에서는 DB2 Connect 워크스테이션과 OS/390 및 z/OS용 DB2 Universal Database(UDB) 버전 7 이상 간에 TCP/IP 통신을 구성하는 방법에 대해 설명합니다. 지시사항에서는 다음 조건을 가정합니다.

- TCP/IP를 통해 단일 호스트 데이터베이스를 연결 중입니다. 다중 호스트 연결은 각각의 경우에 요구되는 *포트 번호* 및 *서비스 번호*가 다르더라도 정확하게 같은 방식으로 처리됩니다.
- 목표 데이터베이스는 OS/390 및 z/OS용 DB2 UDB 버전 7 이상에 위치합니다.
- 필요한 모든 소프트웨어 전제조건이 설치되었습니다.
- DB2 클라이언트가 요구대로 설정되었습니다.

1. TCP/IP 연결을 통해 DB2 Connect를 사용하기 전에 호스트 데이터베이스 서버와 DB2 Connect 서버 모두에 대한 정보를 수집해야 합니다. TCP/IP를 통해 연결 중인 각 호스트 서버에 대해 다음 사항을 미리 알고 있어야 합니다.
   - DB2 Connect 워크스테이션에서 TCP/IP services 및 hosts 파일의 위치

     UNIX 및 Linux

     /etc/

     Windows XP 및 Windows Server 2003

     대개는 *%SystemRoot%*₩system32₩drivers₩etc₩. 여기서 *%SystemRoot%*는 Windows 설치 경로 디렉토리를 나타냅니다.

     다중 시스템에서 이 파일을 유지보수하지 않기 위해 *도메인 이름 서버*에 호스트 정보를 추가하려고 할 수 있습니다.
   - 목표 z/OS 및 OS/390용 DB2 Universal Database 호스트에 대응하는 파일의 위치
   - z/OS 및 OS/390용 DB2 Universal Database에 정의된 TCP/IP 포트 번호

     주: 관련 *서비스 이름* 정보는 DB2 Connect 워크스테이션과 z/OS 및 OS/390용 DB2 Universal Database 간에 교환되지 않습니다.
     포트 번호 446은 DB2 Connect 워크스테이션으로부터의 통신을 위한 디폴트로 등록됩니다.
   - 호스트와 DB2 Connect 워크스테이션을 위한 TCP/IP 주소와 호스트 이름
   - OS/390용 DB2 데이터베이스 서버의 위치 이름

- 호스트 또는 System i 서버에서 CONNECT 요청을 데이터베이스로 발행할 때 사용할 사용자 ID 및 암호

2. 이 정보에 대한 도움말은 로컬 네트워크 관리자 및 OS/390 및 z/OS용 DB2 관리자를 참조하십시오. 다음 테이블을 워크시트로 사용하여 DB2 Connect와 호스트 데이터베이스 서버 간의 *각* TCP/IP 연결을 계획하십시오.

표 6. 사용자 정보

참조	설명	샘플 값	사용자 값
TCP-1	사용자 이름	A.D.B.User	
TCP-2	연락처 정보	(123)-456-7890	
TCP-5	사용자 ID	ADBUSER	
TCP-6	데이터베이스 유형	db2390	
TCP-7	연결 유형(TCPIP여야 함)	TCPIP	TCPIP

표 7. 호스트의 네트워크 요소

참조	설명	샘플 값	사용자 값
TCP-8	호스트 이름	MVSHOST	
TCP-9	호스트 IP 주소	9.21.152.100	
TCP-10	서비스 이름	db2inst1c	
TCP-11	포트 번호	446	446
TCP-12	위치 이름	NEW_YORK3	
TCP-13	사용자 ID		
TCP-14	암호		

주:

a. 다음을 호스트에 입력하여 호스트의 IP 주소 TCP-9를 얻을 수 있습니다.

```
TSO NETSTAT HOME
```

b. 포트 번호 TCP-11을 구하려면, DB2 마스터 어드레스 스페이스 또는 시스템 로그에서 `DSNL004I`을 찾아보십시오.

표 8. DB2 Connect 워크스테이션의 네트워크 요소

참조	설명	샘플 값	사용자 값
TCP-18	호스트 이름	mcook02	
TCP-19	IP 주소	9.21.27.179	
TCP-20	서비스 이름	db2inst1c	
TCP-21	포트 번호	446	446

표 9. DB2 Connect 워크스테이션의 DB2 디렉토리 항목

참조	설명	샘플 값	사용자 값
TCP-30	노드 이름	MVSIPNOD	
TCP-31	데이터베이스 이름	nyc3	
TCP-32	데이터베이스 별명	mvsipdb1	

표 9. DB2 Connect 워크스테이션의 DB2 디렉토리 항목 (계속)

참조	설명	샘플 값	사용자 값
TCP-33	DCS 데이터베이스 이름	nyc3	

3. 각 TCP/IP 호스트에 대해 워크시트 사본 예를 완성하십시오.
   a. z/OS 및 OS/390용 DB2 Universal Database 호스트의 호스트 이름과 IP 주소로 사용할 값을 입력하십시오(TCP-8 및 TCP-9).
   b. DB2 Connect 워크스테이션의 호스트 이름과 IP 주소로 사용할 값을 입력하십시오(TCP-18 및 TCP-19).
   c. 연결에 사용할 서비스 이름 또는 포트 번호를 판별하십시오(TCP-10이나 TCP-20 또는 TCP-11이나 TCP-21).
   d. 연결할 OS/390 및 z/OS용 DB2 데이터베이스 서버의 위치 이름을 판별하십시오.
   e. 호스트 데이터베이스 연결시 사용자 ID 및 암호에 사용된 값을 판별하십시오.
4. zSeries 서버에서 다음을 확인하십시오.
   a. 호스트 주소 또는 호스트 이름을 확인하십시오.
   b. 포트 번호나 서비스 이름을 확인하십시오.
   c. 필요하다면 해당 포트 번호와 서비스 이름으로 Services 파일을 갱신하십시오.
   d. 필요하다면 DB2 Connect 워크스테이션의 호스트 이름과 IP 주소로 호스트 파일(또는 z/OS 및 OS/390용 DB2 Universal Database 시스템에 의해 사용된 도메인 이름 서버)을 갱신하십시오.
   e. 연결을 테스트하기 전에 새로운 정의가 사용 중인지 확인하십시오. 필요하다면 호스트 네트워크 관리자나 변경 제어 담당자에게 문의하십시오.
   f. z/OS 및 OS/390용 DB2 Universal Database 관리자를 사용하여 정확한 사용자 ID, 암호 및 데이터베이스 *위치 이름*을 갖고 있는지 점검하십시오.
   g. 해당 옵션이 호스트 시스템의 TCP/IP에서 지원될 경우, 올바른 포트 번호를 사용하여 DB2 Connect 서버를 PING하십시오. 예를 들면, 다음과 같습니다.

      ```
      ping remote_host_name -p port_number
      ```

      주: DB2 Connect는 버전 9 게이트웨이를 통해 버전 7 클라이언트에서 호스트로 발행될 때 PING 명령을 지원하지 않습니다.

   http://www.ibm.com/servers/eserver/support/zseries/에서 zSeries 또는 OS/390 서버 지원이 가능합니다.

OS/390 및 z/OS용 DB2 구성

DB2 Connect를 사용하기 전에, z/OS 및 OS/390용 DB2 Universal Database 관리자는 우선 z/OS 및 OS/390용 DB2 Universal Database를 구성하여 DB2 Connect 워크스테이션으로부터 연결을 허용해야 합니다. 이 절에서는 DB2 Connect 클라이언트가 z/OS 및 OS/390용 DB2 Universal Database 데이터베이스 서버와 연결되도록 허용하기 위해 필요한 *최소* 갱신 내용을 설명합니다. 자세한 예는 z/OS용 DB2 설치 문서를 참조하십시오.

- 버전 7 문서는 http://www.ibm.com/software/data/db2/zos/v7books.html에서 사용할 수 있습니다.
- 버전 8 문서는 http://www.ibm.com/software/data/db2/zos/v8books.html에서 사용할 수 있습니다.

권장 유지보수 레벨

OS/390 및 z/OS용 DB2 UDB 버전 7의 경우 APAR PQ50016, PQ50017 및 PK05198의 수정사항을 적용하십시오.

최신 통합 서비스 테스트에 대해서는 http://www.ibm.com/servers/eserver/zseries/zos/servicetst/도 참조하십시오.

제 19 장 DB2 Connect에서 연결을 위해 VSE & VM용 DB2 준비

VSE 및 VM용 DB2 서버를 응용프로그램 서버로 설정하는 방법에 대한 정보는 *DB2 Server for VSE & VM SQL Reference*(SC09-2989)의 『DRDA Considerations』 섹션을 참조하십시오.

© IBM Corporation 1993, 2007

제 20 장 메인프레임 및 미드레인지 서버 연결 구성

DB2 Connect를 설치하고 통신을 허용하도록 데이터베이스 서버를 구성한 후, 두 시스템 간의 연결을 설정하고 세부적으로 조정해야 합니다. 구성 지원 프로그램(CA) 또는 명령행 처리기(CLP)를 사용하여 원격 시스템에 연결합니다.

CA를 사용하여 호스트 또는 System i 데이터베이스 서버에 대한 연결 구성 (Linux 및 Windows)

이 태스크는 구성 지원 프로그램(CA)를 사용하여 DB2 Connect 워크스테이션에서 리모트 데이터베이스 호스트 또는 System i 데이터베이스에 연결하는 방법을 설명합니다. CA는 데이터베이스 연결 및 다른 데이터베이스 설정값을 구성하는 데 사용할 수 있는 DB2 GUI 도구입니다.

주: 이전 릴리스에서 CA와 같은 DB2 관리 도구는 모든 플랫폼에서 지원됩니다. 버전 9에서 현재 DB2 관리 도구는 Windows x86, Windows x64(AMD64/EM64T), Linux on x86 및 Linux on AMD64/EM64T에서만 지원됩니다. 모든 플랫폼에서 호스트 및 System i 데이터베이스 서버에 대한 연결을 구성하는 데 DB2 명령행 처리기(CLP)를 사용할 수 있습니다.

DB2 Connect 워크스테이션은 다음과 같을 수 있습니다.

IBM Data Server Client
IBM Data Server Client는 DB2 Connect 서버 제품을 통해 호스트 또는 System i 데이터베이스에 간접적으로 연결할 수 있습니다.

DB2 Connect Personal Edition
DB2 Connect Personal Edition을 사용하여 호스트 또는 System i 데이터베이스에 직접 연결할 수 있습니다. DB2 Connect 서버 제품을 통해 연결할 수도 있습니다.

전제조건

- 구성 지원 프로그램은 DB2 Connect 워크스테이션에 설치되어야 합니다. 구성 지원 프로그램은 IBM Data Server Client의 일부로 사용할 수 있습니다.
- 인바운드 클라이언트 요청을 승인하도록 리모트 서버를 구성해야 합니다. 디폴트로, 서버 설치 프로그램이 인바운드 클라이언트 연결을 위해 서버에서 대부분의 프로토콜을 발견하여 구성합니다.

다음 메소드는 CA를 사용하여 데이터베이스에 연결을 구성하는 데 사용할 수 있습니다(이 주제 항목 끝에 있는 관련 타스크 참조).

- 클라이언트 프로파일을 사용하여 데이터베이스에 연결
- CA를 사용하여 수동으로 데이터베이스에 연결

CLP를 사용하여 호스트 및 System i 데이터베이스 서버에 대한 연결 구성

DB2 명령행 처리기(CLP)를 사용하여 DB2 Connect 서버와 호스트 또는 System i 데이터베이스 간의 TCP/IP 연결을 수동으로 구성할 수 있습니다.

전제조건

DB2 Connect와 호스트 또는 System i 데이터베이스 서버 사이에 TCP/IP 연결을 수동으로 구성하기 전에 다음을 확인하십시오.

- TCP/IP가 DB2 Connect 서버와 호스트 또는 System i 시스템에 대해 작동합니다.
- 다음 매개변수 값을 식별합니다.
  - 호스트 이름(*hostname*) 또는 IP 주소(*ip_address*)
  - 연결 서비스 이름(*svcename*) 또는 포트 번호/프로토콜(*port_number/tcp*)
  - 목표 데이터베이스 이름(*target_dbname*)
  - 로컬 데이터베이스 이름(*local_dcsname*)
  - 노드 이름(*node_name*)

DB2 Connect 서버와 호스트 또는 System i 데이터베이스 사이에 TCP/IP 통신을 수동으로 구성하려면 다음을 수행하십시오.

1. DB2 Connect 서버에서 TCP/IP를 구성하십시오.
2. *Command Reference*의 『CATALOG TCPIP/TCPIP4/TCPIP6 NODE command』 주제를 참조하십시오.
3. *Command Reference*의 『CATALOG DCS DATABASE command』 주제를 참조하십시오.
4. *Command Reference*의 『CATALOG DATABASE command』 주제를 참조하십시오.
5. 호스트 또는 System i 데이터베이스 서버에 유틸리티 및 응용프로그램을 바인드하십시오.
6. *SQL Reference, Volume 2*의 『CONNECT (Type 1) statement』를 참조하여 호스트 또는 System i 연결을 테스트하십시오.

주: TCP/IP 프로토콜 특성으로 인해, TCP/IP는 다른 호스트 또는 System i에서 상대의 실패를 즉시 통지받지 못할 수도 있습니다. 따라서, TCP/IP를 사용하여 리모트 DB2 서버에 액세스하는 클라이언트 응용프로그램 또는 서버의 해당 에이전트는 가끔 정지된 것처럼 보일 수 있습니다. TCP/IP SO_KEEPALIVE 소켓 옵션은 실패하여 TCP/IP 연결이 끊긴 시기를 찾는 데 사용됩니다.

제 8 부 참조

© Copyright IBM Corp. 1993, 2007

제 21 장 호스트 및 System i 데이터베이스에 대한 액세스 구성

DB2 Connect를 설치하고 통신을 허용하도록 데이터베이스 서버를 구성한 후, 두 시스템 간의 연결을 설정하고 세부적으로 조정해야 합니다. 이 절에서는 구성 지원 프로그램(CA) 또는 DB2 명령행 처리기(CLP)를 사용하여 데이터베이스 서버를 찾고, 연결하며 바인드하는 방법에 대해 설명합니다.

구성 지원 프로그램을 사용하여 네트워크 검색을 통해 데이터베이스연결 구성

구성 지원 프로그램(CA)을 사용하여 네트워크에서 데이터베이스를 검색할 수 있습니다.

네트워크를 검색하여 데이터베이스 연결을 구성하기 전에 다음을 확인하십시오.

- 유효한 DB2 사용자 ID가 있는지 확인하십시오.
- DB2 Server 또는 DB2 Connect 서버 제품이 설치된 시스템에서 연결을 구성하는 경우, 인스턴스에 대해 SYSADM 또는 SYSCTRL 권한을 가진 사용자 ID를 가지고 있는지 확인하십시오.

다음 경우에는 검색 메소드 기능이 리모트 시스템을 발견하지 못할 수 있습니다.

- DB2 Administration Server(DAS)가 리모트 시스템에서 실행 중이 아닙니다.
- 검색이 시간종료되었습니다. 디폴트로, 검색은 1초동안 네트워크를 스캔합니다. 이 시간은 리모트 시스템을 발견하는 데 충분하지 않습니다. 더 긴 시간을 지정하기 위해 DB2DISCOVERYTIME 레지스트리 변수를 설정할 수 있습니다.
- 검색이 실행 중인 네트워크가 원하는 리모트 시스템까지 검색할 수 있도록 구성되지 않았습니다.

다음 사항은 IPv6를 지원하는 네트워크에서 IPv6 주소를 명시적으로 구성하려는 경우에 적용됩니다.

- 시스템이 **알려진 시스템** 아래에 나열되어야 합니다.
- 구성 지원 프로그램 고급 보기 지원만 명시적으로 IPv6 연결을 구성합니다.

네트워크를 검색하여 데이터베이스 연결을 구성하려면 다음을 수행하십시오.

1. 유효한 DB2 사용자 ID로 시스템에 로그온하십시오.
2. CA를 시작하십시오. CA는 Windows의 시작 메뉴에서 또는 Windows 및 UNIX 시스템 둘 모두에서 db2ca 명령을 사용하여 시작할 수 있습니다.
3. CA 메뉴 표시줄의 **선택 항목**에서 **마법사를 사용하여 데이터베이스 추가**를 선택하십시오. **데이터베이스 추가** 마법사가 열립니다.
4. **네트워크 검색** 단일 선택 단추를 누르고 **다음**을 누르십시오.

5. **알려진 시스템** 옆에 있는 폴더를 더블 클릭하여 클라이언트에 알려진 모든 시스템을 나열하거나, **기타 시스템** 옆에 있는 폴더를 더블 클릭하여 네트워크의 모든 시스템을 나열하십시오. 시스템이 나열되지 않는 경우, **시스템 추가**를 눌러 지정할 수 있습니다. 시스템이 추가되면, **알려진 시스템** 목록에 표시됩니다.
6. 추가할 데이터베이스가 표시될 때까지 원하는 시스템 항목을 확장하십시오. 데이터베이스를 선택하십시오. **다음**을 누르십시오.
7. **데이터베이스 별명** 필드에 로컬 데이터베이스 별명을 입력하고, **주석** 필드에 이 데이터베이스를 설명하는 주석을 선택적으로 입력하십시오.
8. ODBC를 사용하려면, 이 데이터베이스를 ODBC 데이터 소스로 등록하십시오. 이 조작을 수행하려면 ODBC를 설치해야 합니다.
9. **완료**를 누르십시오. 추가한 데이터베이스를 이제 사용할 수 있습니다. **닫기**를 눌러 CA를 종료하십시오.

구성 지원 프로그램을 사용하여 수동으로 데이터베이스 연결 구성

연결하려는 데이터베이스에 대한 정보와 그 데이터베이스가 상주하는 서버에 대한 정보가 있는 경우 모든 구성 정보를 수동으로 입력할 수 있습니다. 이 방법은 명령행 처리기를 사용하여 명령을 입력하는 것과 유사하며, 매개변수가 그래픽으로 표시됩니다.

구성 지원 프로그램(CA)을 사용하여 데이터베이스에 대한 연결을 수동으로 구성하기 전에 다음을 확인하십시오.

- 연결할 데이터베이스에 대한 유효한 DB2 사용자 ID를 가지고 있는지 확인하십시오.
- DB2 서버 또는 DB2 Connect 서버 제품이 설치된 시스템에서 연결을 구성할 경우, 데이터베이스 관리 프로그램 인스턴스에 대해 SYSADM 또는 SYSCTRL 권한을 갖는 사용자 ID가 있는지 확인하십시오.

CA를 사용하여 데이터베이스에 대한 연결을 수동으로 구성하려면 다음을 수행하십시오.

1. 유효한 DB2 사용자 ID로 시스템에 로그온하십시오.
2. CA를 시작하십시오. CA는 Windows의 시작 메뉴에서 시작하거나 db2ca 명령을 사용하여 시작할 수 있습니다.
3. CA 메뉴 표시줄의 **선택 항목**에서 **마법사를 사용하여 데이터베이스 추가**를 선택하십시오.
4. **수동으로 데이터베이스로의 연결 구성** 단일 선택 단추를 선택하고 **다음**을 누르십시오.
5. LDAP(Lightweight Directory Access Protocol)를 사용하는 경우, DB2 디렉토리를 유지보수할 위치에 해당하는 단일 선택 단추를 선택하십시오. **다음**을 누르십시오.

6. **프로토콜** 목록에서 사용하려는 프로토콜에 해당하는 단일 선택 단추를 선택하십시오. (참고: APPC, APPN 또는 NetBIOS가 계속 옵션으로 표시될 수 있지만 더 이상 지원되지 않습니다.) DB2 Connect가 시스템에 설치되어 있고 TCP/IP를 선택한 경우, **데이터베이스가 호스트 또는 OS/400 시스템에 물리적으로 상주**를 선택하는 옵션이 있습니다. 이 선택란을 선택하면, 호스트 또는 OS/400 데이터베이스에 대해 설정하려는 연결 유형을 선택할 수 있습니다.
   - DB2 Connect 게이트웨이를 통해 연결하려면 **게이트웨이를 통해 서버에 연결** 단일 선택 단추를 선택하십시오.
   - 직접 연결을 하려면 **서버에 직접 연결** 단일 선택 단추를 선택하십시오.

   다음을 누르십시오.
7. 필수 통신 프로토콜 매개변수를 입력하고 **다음**을 누르십시오.
8. **데이터베이스 이름** 필드에 추가하고자 하는 리모트 데이터베이스의 데이터베이스 별명을 입력하고 **데이터베이스 별명** 필드에 로컬 데이터베이스 별명을 입력하십시오. 호스트 또는 OS/400 데이터베이스를 추가하는 경우, **데이터베이스 이름** 필드에 OS/390 또는 z/OS 데이터베이스의 위치 이름, OS/400 데이터베이스의 RDB 이름 또는 VSE나 VM 데이터베이스의 DBNAME을 입력하십시오. 선택적으로, **주석**에 이 데이터베이스에 대해 설명하는 주석을 추가할 수 있습니다.

   다음을 누르십시오.
9. ODBC를 사용하려면, 이 데이터베이스를 ODBC 데이터 소스로 등록하십시오. 이 조작을 수행하기 전에 ODBC가 설치되어 있는지 확인하십시오. **다음**을 누르십시오.
10. **노드 옵션 지정** 창에서 운영 체제를 선택하고 연결하려는 데이터베이스 시스템의 리모트 인스턴스 이름을 입력하십시오.
11. **시스템 옵션 지정** 창에서 시스템 이름, 호스트 이름, 및 운영 체제가 올바르지 확인하십시오. 이 패널의 정보는 관리 노드를 구성하는 데 사용됩니다. 선택적으로 주석을 입력할 수 있습니다. **다음**을 누르십시오.
12. **보안 옵션 지정** 창에서, 인증에 사용될 보안 옵션을 지정하십시오.
13. **완료**를 누르십시오. 이제 이 데이터베이스를 사용할 수 있습니다. **종료** 메뉴 조치를 선택하여 CA를 닫으십시오.

구성 지원 프로그램을 사용하여 데이터베이스 연결 테스트

구성한 후에는 데이터베이스 연결을 테스트해야 합니다.

데이터베이스 연결을 테스트하려면, 다음을 수행하십시오.

1. **구성 지원 프로그램**을 시작하십시오.

2. 세부사항 보기에서 데이터베이스를 강조표시하고 **선택 항목** 메뉴에서 **연결 테스트**를 선택하십시오. 연결 테스트 창이 열립니다.
3. 테스트할 하나 이상의 연결 유형을 선택하십시오(**CLI**가 디폴트값입니다). 동시에 둘 이상의 유형을 테스트할 수 있습니다. 리모트 데이터베이스에 대한 유효한 사용자 ID와 암호를 입력하고 **연결 테스트**를 누르십시오. 연결되었으면 연결을 확인하는 메시지가 결과 페이지에 표시됩니다. 연결 테스트가 실패하면, 도움말 메시지가 수신됩니다. 잘못 지정한 설정을 변경하려면, 세부사항 보기에서 데이터베이스를 선택하고 **선택** 메뉴 항목에서 **데이터베이스 변경**을 선택하십시오.

(데이터 서버 개발자 도구와 같은) 개발 환경에서 작업하기 위한 서버를 설정할 때 최초 DB2 연결에서 SQL30081N 오류 메시지가 발생할 수 있습니다. 리모트 데이터베이스 서버에서 방화벽이 연결을 막은 것이 가능성 있는 루트 원인이 될 수 있습니다. 이러한 경우 방화벽이 제대로 구성되어 클라이언트의 연결 요청을 승인하는지 확인하십시오.

DCS 제거(호스트 데이터베이스)

고급 구성 지원 프로그램 노트북의 DCS 페이지를 사용하여 DCS(호스트 데이터베이스) 항목을 제거할 수 있습니다.

1. 현재 위치가 고급 보기가 아니면 **보기** 메뉴에서 **고급 보기**를 선택하십시오.
2. 제거하려는 DCS 항목을 선택하십시오.
3. **선택 항목** 메뉴에서 **DCS 제거**를 누르십시오. 선택을 확인하기 위한 확인 창이 열립니다.

제 22 장 지원되는 DB2 인터페이스 언어

DB2 인터페이스에 대한 DB2 언어 지원은 서버 그룹 언어 및 클라이언트 그룹 언어로 분류할 수 있습니다. 서버 그룹 언어는 대부분의 메시지, 도움말 및 DB2 그래픽 인터페이스 요소를 변환합니다. 클라이언트 그룹 언어는 대부분의 메시지 및 특정 도움말 문서가 포함된 IBM Data Server Runtime Client 구성요소를 변환합니다.

서버 그룹 언어에는 포르투갈어, 체코어, 덴마크어, 핀란드어, 프랑스어, 독일어, 이탈리아어, 일본어, 한국어, 노르웨이어, 폴란드어, 러시아어, 중국어, 스페인어, 스웨덴어 및 대만어가 있습니다.

클라이언트 그룹 언어에는 아랍어, 불가리아어, 크로아티아어, 네덜란드어, 그리스어, 히브리어, 헝가리어, 포르투갈어, 루마니아어, 슬로바키아어, 슬로베니아어 및 터키어가 있습니다.

DB2 제품에서 지원하는 언어와 DB2 인터페이스에서 지원하는 언어를 혼동하지 마십시오. DB2 제품에서 지원하는 언어는 존재할 수 있는 언어를 의미합니다. 이러한 언어는 DB2 인터페이스에서 지원하는 언어의 수퍼세트입니다.

자국어로 DB2 설치 마법사 표시(Linux 및 UNIX)

db2setup 명령은 기존 언어 설정값을 판별하기 위해 운영 체제를 쿼리합니다. 운영 체제의 언어 설정값을 db2setup이 지원하면 DB2 설치 마법사를 표시할 때 해당 언어가 사용됩니다.

시스템이 동일한 코드 페이지를 사용하지만 DB2 인터페이스에서 지원하는 것과 다른 로케일 이름을 사용할 경우, 다음 명령을 입력하여 LANG 환경 변수를 적절한 값으로 설정함으로써 변환된 db2setup을 볼 수 있습니다.

bourne (sh), korn (ksh) 및 bash 쉘:

```
LANG=<locale>
export LANG
```

C 쉘:

```
setenv LANG <locale>
```

여기서 *locale*은 DB2 인터페이스에 의해 지원되는 로케일입니다.

© Copyright IBM Corp. 1993, 2007

다른 언어로 DB2 설치 마법사를 실행하기 위한 언어 ID

컴퓨터의 디폴트 언어과 다른 언어로 DB2 설치 마법사를 실행하려면 언어 ID를 지정하여 수동으로 DB2 설치 마법사를 시작할 수 있습니다. 이 언어는 설치가 실행되는 플랫폼에서 사용 가능해야 합니다.

Windows 운영 체제에서 **-i** 매개변수와 함께 setup.exe를 실행하여 설치 시 사용할 언어의 두 자리 언어 코드를 지정할 수 있습니다.

Linux 및 UNIX 운영 체제의 경우 **LANG** 환경 변수를 설정하여 자국어로 DB2 설치 마법사를 표시하는 것이 좋습니다.

표 10. 언어 ID

언어	언어 **ID**
아랍어(Windows 플랫폼에서만 사용 가능)	ar
브라질 포르투갈어	br
불가리아어	bg
중국어	cn
대만어	tw
크로아티아어	hr
체코어	cz
덴마크어	dk
네덜란드어	nl
영어	en
핀란드어	fi
프랑스어	fr
독일어	de
그리스어	el
헝가리어	hu
이탈리아어	it
일본어	jp
한국어	kr
노르웨이어	no
폴란드어	pl
포르투갈어	pt
루마니아어	ro
러시아어	ru
스로바크	sk
슬로베니아어	sl
스페인어	es
스웨덴어	se
터키어	tr

DB2 제품 인터페이스 언어 변경(Windows)

DB2의 인터페이스 언어는 메시지, 도움말 및 그래픽 도구 인터페이스에 표시되는 언어입니다. DB2를 설치할 때 하나 이상의 언어 지원을 설치하는 옵션이 제공됩니다. 설치 후 일정 시간 이내에 설치된 기타 인터페이스 언어 중 하나로 DB2 인터페이스 언어를 변경할 경우, 이 태스크에 설명된 단계를 따르십시오.

DB2 제품에서 지원하는 언어와 DB2 인터페이스에서 지원하는 언어를 혼동하지 마십시오. DB2 제품에서 지원하는 언어는 데이터가 존재할 수 있는 언어를 의미합니다. 이러한 언어는 DB2 인터페이스에서 지원하는 언어의 수퍼세트입니다.

사용할 DB2 인터페이스 언어가 시스템에 설치되어 있어야 합니다. DB2 설치 마법사를 사용하여 DB2 제품을 설치할 때 DB2 제품 인터페이스 언어를 선택하고 설치합니다. DB2 제품의 인터페이스 언어를 지원되기는 하나 아직 설치되어 있지 않은 인터페이스 언어로 변경할 경우, DB2 제품 인터페이스 언어의 디폴트값은 운영 체제 언어이고, 운영 체제 언어가 지원되지 않을 경우에는 영어입니다.

Windows에서 DB2 제품의 인터페이스 언어를 변경하려면 Windows 운영 체제의 디폴트 언어 설정값을 변경해야 합니다.

Windows 운영 체제에서 DB2 제품 인터페이스 언어를 변경하려면 다음을 수행하십시오.

1. 제어판을 통해 **지역 및 언어 옵션**을 선택하십시오.
2. **표준 및 형식** 아래의 **지역 옵션** 탭에서 적절한 언어를 선택하십시오. Windows Vista에서는 이 단계에 **형식** 탭을 사용하십시오.
3. **위치** 아래의 **지역 옵션** 탭에서 적절한 언어에 해당하는 위치를 선택하십시오.
4. **비유니코드 프로그램의 언어** 아래의 **고급** 탭에서 적절한 언어를 선택하십시오. Windows Vista의 경우 **비유니코드 프로그램의 언어** 아래의 **관리** 탭에서 **시스템 로케일 변경**을 누르고 적절한 언어를 선택하십시오. 재부팅하라는 요청이 표시되면 **취소**를 누르십시오.
5. **기본 사용자 어카운트 설정** 아래의 **고급** 탭에서 **모든 설정을 현재 사용자 어카운트와 디폴트 사용자 프로파일에 적용** 상자를 선택하십시오. Windows Vista의 경우 **예약된 어카운트** 아래의 **관리** 탭에서 **예약된 어카운트로 복사**를 누르고 언어 설정을 복사하려는 어카운트를 선택하십시오.
6. 이들 변경사항이 효력을 갖기 전에 재부팅하라는 요청이 표시됩니다.

디폴트 시스템 언어 변경에 대한 추가 정보는 운영 체제 도움말을 참조하십시오.

DB2 인터페이스 언어 변경(Linux 및 UNIX)

DB2 제품의 인터페이스 언어는 메시지, 도움말 및 그래픽 도구 인터페이스에 표시되는 언어입니다. DB2 제품을 설치할 때 하나 이상 언어 지원을 설치하는 옵션이 제공됩니다. 설치 후 인터페이스 언어를 설치되어 있는 기타 인터페이스 언어로 변경할 경우, 이 태스크에 설명되어 있는 단계를 따르십시오.

DB2 제품에서 지원하는 언어와 DB2 인터페이스에서 지원하는 언어를 혼동하지 마십시오. DB2 제품에서 지원하는 언어, 즉 *데이터*가 존재할 수 있는 언어는 DB2 인터페이스에서 지원하는 언어의 수퍼세트입니다.

사용할 DB2 인터페이스 언어에 대한 지원이 시스템에 설치되어 있어야 합니다. DB2 설치 마법사를 사용하여 DB2를 설치할 때 DB2 인터페이스 언어 지원을 선택하고 설치할 수 있습니다. DB2 제품의 인터페이스 언어를 지원되기는 하나 아직 설치되어 있지 않은 인터페이스 언어로 변경할 경우 DB2 인터페이스 언어의 디폴트값은 운영 체제 언어입니다. 운영 체제 언어가 지원되지 않는 경우 영어가 DB2 인터페이스 언어로 사용됩니다.

DB2 설치 마법사를 사용하거나 자국어 패키지를 사용하여 DB2 제품을 설치할 때 DB2 인터페이스 언어 지원을 선택하고 설치할 수 있습니다.

시스템에서 사용 가능한 공용 로케일을 확인하려면 $ locale -a 명령을 실행하십시오.

DB2 인터페이스 언어를 변경하려면 LANG 환경 변수를 원하는 로케일로 설정하십시오.

bourne(sh), korn(ksh) 및 bash 쉘:

```
LANG=<locale>
export LANG
```

C 쉘:

```
setenv LANG <locale>
```

예를 들어, DB2 제품과 한국어로 인터페이스하려면 한국어 언어 지원이 설치되어 있고 LANG 환경 변수를 한국어(예: ko_KR)로 설정해야 합니다.

문자 데이터 변환

머신 간에 문자 데이터를 전송할 때 데이터는 수신 머신이 사용할 수 있는 양식으로 변환되어야 합니다.

예를 들어, DB2 Connect 서버와 호스트 또는 System i 데이터베이스 서버 간에 데이터를 전송할 때 대부분 서버 코드 페이지에서 호스트 CCSID로 또는 그 반대로 변환됩

니다. 두 머신이 다른 코드 페이지나 CCSID를 사용하는 경우, 코드 포인트가 하나의 코드 페이지나 CCSID에서 다른 것으로 맵핑됩니다. 이 변환은 반드시 수신측에서 수행됩니다.

데이터베이스로 보낸 문자 데이터는 SQL문과 입력 데이터로 구성됩니다. 데이터베이스 *에서* 전송된 문자 데이터는 출력 데이터로 구성됩니다. 비트 데이터로 해석된 출력 데이터는 변환되지 않습니다. 예를 들어, 컬럼의 데이터는 FOR BIT DATA 절로 선언했습니다. 그렇지 않은 경우, 두 머신에 서로 다른 코드 페이지 또는 CCSID가 있으면 모든 입출력 문자 데이터가 변환됩니다.

DB2 Connect가 데이터를 액세스하는 데 사용될 경우, 다음과 같이 됩니다.

1. DB2 Connect는 SQL문과 입력 데이터를 OS/390 또는 z/OS로 보냅니다.
2. z/OS 및 OS/390용 DB2 Universal Database는 호스트 서버의 코드 페이지로 데이터를 변환한 후 SQL문과 데이터를 처리합니다.
3. z/OS 및 OS/390용 DB2 Universal Database는 결과를 다시 DB2 Connect 서버로 보냅니다.
4. DB2 Connect는 결과를 사용자 환경의 코드 페이지로 변환합니다.

양방향 언어의 경우, 많은 특수 ″BiDi CCSIDS″는 IBM에서 정의하고 DB2 Connect에서 지원합니다.

데이터베이스 서버의 양방향 속성이 클라이언트와 다른 경우, 이러한 특수 CCSIDS를 사용하여 차이를 관리할 수 있습니다.

DB2 Connect의 코드 페이지와 호스트 또는 System i 서버의 CCSID 간에 지원되는 변환에 대해서는 지원되는 지역 코드 및 코드 페이지 주제를 참조하십시오.

제 23 장 데이터베이스 응용프로그램 개발

DB2 Connect를 사용하는 환경에서 응용프로그램을 바인드하고 실행하려면 여기에 나와 있는 고려사항을 확인해야합니다.

DB2 Connect에서 데이터베이스 유틸리티 바인딩

데이터베이스 유틸리티(임포트, 익스포트, REORG, 명령행 처리기)와 DB2 CLI 바인드 파일을 각 데이터베이스에 바인드해야 그 데이터베이스에서 사용할 수 있습니다. 네트워크 환경에서 서로 다른 운영 체제에서 실행되거나 DB2의 서로 다른 버전이나 서비스 레벨에 있는 여러 개의 클라이언트를 사용하고 있는 경우, 각 운영 체제 및 DB2 버전 조합에 대해 유틸리티를 한 번 바인드해야 합니다.

유틸리티를 바인드하면 *패키지*가 작성되는데, 이는 단일 소스 파일의 특정 SQL문을 처리하는 데 필요한 모든 정보가 들어 있는 오브젝트입니다.

바인드 파일은 설치 디렉토리(일반적으로 Windows의 경우 sqllib) 아래의 bnd 디렉토리에서 서로 다른 .lst 파일로 함께 그룹화됩니다. 각 파일은 한 서버에 한정됩니다.

- 호스트 또는 System i 데이터베이스 서버에 유틸리티 및 응용프로그램을 바인드하려면, 호스트 또는 System i 서버에 연결하고 다음 예를 템플리트로 사용하십시오.

  ```
  connect to dbalias user userid using password
  bind path/bnd/@ddcsmvs.lst blocking all sqlerror continue
          messages mvs.msg grant public
  connect reset
  ```

  여기서, *path*는 *DB2PATH* 레지스트리 값에 해당합니다.
- 데이터베이스 유틸리티를 DB2 데이터베이스에 바인드하려면 워크스테이션의 운영 체제에 따라 다음 방법 중 하나를 사용하십시오.
  - CA(구성 지원 프로그램)
    1. CA를 시작하십시오.
    2. 유틸리티를 바인드하려는 데이터베이스를 선택하십시오.
    3. 마우스 오른쪽 단추로 누르고 **바인드**를 선택하십시오.
    4. 바인드하려는 유틸리티 또는 파일을 선택하십시오.
    5. 기타 원하는 바인드 옵션을 추가하십시오.
    6. 사용자 ID와 암호를 입력하여 데이터베이스에 연결하십시오. 이 사용자 ID에는 데이터베이스에 대해 새 패키지를 바인드할 권한이 있어야 합니다. **바인드**를 누르십시오.
  - 명령행 처리기

1. x:₩sqllib₩bnd인 bnd 디렉토리로 변경하십시오. 여기서 x:는 DB2를 설치한 드라이브를 표시합니다.
2. 데이터베이스에 연결하려면, 명령 센터 또는 명령행 처리기에 다음 명령을 입력하십시오.

   ```
   connect to database_alias
   ```

   여기서, *database_alias*는 연결하려는 데이터베이스의 별명을 나타냅니다.
3. 명령 센터 또는 명령행 처리기에 다음 명령을 입력하십시오.

   ```
   "bind @db2ubind.lst messages bind.msg grant public"
   "bind @db2cli.lst messages clibind.msg grant public"
   ```

   이 예에서 `bind.msg`와 `clibind.msg`는 출력 메시지 파일이고, *public*에는 EXECUTE와 BIND 권한이 부여됩니다.
4. 다음 명령을 입력하여 데이터베이스에 대한 연결을 재설정하십시오.

   ```
   connect reset
   ```

주:

1. db2ubind.lst 파일에는 데이터베이스 유틸리티에 대한 패키지를 작성하는 데 필요한 바인드 파일(.bnd) 목록이 포함되어 있습니다. db2cli.lst 파일에는 DB2 CLI와 DB2 ODBC 드라이버를 위한 패키지를 작성하는 데 필요한 바인드 파일(.bnd)의 목록이 포함되어 있습니다.
2. 바인딩을 완료하는 데 몇 분 정도 걸립니다.
3. BINDADD 권한이 있는 경우, DB2 CLI 또는 ODBC 드라이버를 맨 처음 사용할 때 DB2 CLI 패키지가 자동으로 바인드됩니다. 사용 중인 응용프로그램이 데이터베이스에 바인딩해야 하는 경우, 구성 지원 프로그램의 바인드 기능이나 명령행 처리기를 사용하여 바인드 조치를 수행할 수 있습니다.

설치된 응용프로그램 실행

IBM Data Server Client가 설치된 DB2 응용프로그램을 빌드하고 실행할 수 있습니다.

다음과 같은 다양한 유형의 응용프로그램이 DB2 데이터베이스에 액세스할 수 있습니다.

- Embedded SQL, API, 스토어드 프로시저, 사용자 정의 함수 또는 DB2 CLI 호출을 포함하는 IBM Data Server Client를 사용하여 개발된 응용프로그램
- ODBC 응용프로그램
- JDBC 또는 SQLJ 인터페이스를 사용하는 Java 응용프로그램
- PHP 응용프로그램 Ruby/Ruby on Rails 응용프로그램
- Ruby 또는 Ruby on Rails 응용프로그램

- Perl 응용프로그램

Windows 운영 체제에서 다음은 DB2 데이터베이스에 액세스할 수도 있습니다.

- Microsoft Visual Basic 및 Microsoft Visual C++로 구현된 ADO(ActiveX Data Object)
- OLE(Object Linking and Embedding) 자동화 루틴(UDF 및 스토어드 프로시저)
- OLE DB(Object Linking and Embedding Database) 테이블 함수

응용프로그램을 실행하려면 다음을 수행하십시오.

1. 서버가 구성되어 실행 중인지 확인하십시오.
2. DB2 서버에서 응용프로그램에서 연결할 데이터베이스 서버에서 데이터베이스 관리 프로그램가 시작되었는지 확인하십시오. 시작되지 않은 경우, 이 응용프로그램을 시작하기 전에 서버에서 **db2start** 명령을 발행해야 합니다.
3. 응용프로그램이 사용하는 데이터베이스에 연결할 수 있는지 확인하십시오.
4. (선택사항)사용 중인 데이터베이스 응용프로그램을 지원하는 데 필요한 파일을 바인드하십시오.
5. 응용프로그램을 실행하십시오.

제 24 장 DB2 Connect 설치 제거

나중에 시스템에서 DB2 Connect 제품을 제거해야 할 수도 있습니다. 사용하는 운영 체제를 기반으로 DB2 Connect 제품의 제거 또는 설치 제거에 대한 요구사항이 나와 있습니다.

DB2 제품 설치 제거(Windows)

이 태스크에서는 Windows 운영 체제에서 DB2 제품을 완전히 제거하는 단계를 제공합니다. 기존의 DB2 인스턴스 및 데이터베이스가 더 이상 필요하지 않은 경우에만 이 태스크를 수행해야 합니다.

DB2 디폴트 사본을 설치 제거 중이고 시스템에 다른 DB2 사본이 있으면, 설치 제거를 진행하기 전에 새 디폴트 사본을 선택하도록 db2swtch 명령을 사용해야 합니다. 또한, DAS(Database Administration Server)가 제거되고 있는 사본에서 실행 중이면, 제거되고 있지 않은 사본으로 DAS를 이동시켜야 합니다. 그렇지 않은 경우, 설치 제거 후 db2admin create 명령을 사용하여 DAS를 재작성해야 하며 작업할 일부 기능에 DAS를 재구성해야 할 수도 있습니다.

Windows에서 DB2 제품을 제거하려면 다음을 수행하십시오.

1. (선택사항) 제어 센터 또는 drop database 명령을 사용하여 모든 데이터베이스를 삭제하십시오. 이러한 데이터베이스가 더 이상 필요하지 않은지 확인하십시오. 데이터베이스를 삭제하면, 모든 데이터가 사라집니다.
2. 모든 DB2 프로세스 및 서비스를 중지하십시오. 이 작업은 Windows 서비스 패널을 사용하거나 db2stop 명령을 발행하여 완료할 수 있습니다. DB2 제품을 제거하기 전에 DB2 서비스 및 프로세스가 중지되어 있지 않으면 메모리에 DB2 DLL이 있는 프로세스 및 서비스 목록이 포함되어 있는 경고 메시지가 수신됩니다.
3. DB2 제품을 제거하기 위한 두 가지 옵션이 있습니다.

   프로그램 추가/제거

   Windows 제어판을 통해 액세스할 수 있으며, 프로그램 추가/제거 창을 사용하여 DB2 제품을 제거하십시오. Windows 운영 체제에서 소프트웨어 제품을 제거하는 방법에 대한 정보는 운영 체제 도움말을 참조하십시오.

   db2unins 명령

   db2unins 명령을 실행하여 DB2 제품을 제거할 수 있습니다. 이 명령을 사용함과 동시에 /p 매개변수를 사용하여 여러 DB2 제품을 설치 제거할 수도 있습니다. 응답 파일에 지정된 DB2 제품을 제거하는 /u 매개변수를 사용하여 DB2 제품을 자동으로 설치 제거할 수 있습니다. 자세한 정보는 db2unins 명령 주제를 참조하십시오.

© Copyright IBM Corp. 1993, 2007

불행히 제어판의 프로그램 추가/제거 기능을 사용하거나 db2unins /p 명령 또는 db2unins /u 명령을 사용하여 항상 DB2 제품을 제거할 수 있는 것은 아닙니다. 위의 메소드가 실패할 경우에만 다음 설치 제거 옵션을 사용해야 합니다.

Windows 시스템에서 모든 DB2 사본을 강제로 제거하려면 db2unins /f 명령을 실행하십시오. 이 명령은 시스템에서 모든 DB2 사본의 설치를강제로 제거합니다. 사용자 데이터를 제외한 모든 내용(예: DB2 데이터베이스)이 강제로 삭제됩니다.

DB2 제품 설치 제거(Linux 및 UNIX)

이 태스크에서는 Linux 또는 UNIX 운영 체제에서 DB2 제품을 제거하는 단계를 제공합니다.

DB2 제품의 새 버전을 설치할 때에는 이 태스크가 필요하지 않습니다. Linux 또는 UNIX 에 있는 DB2 제품의 각 버전마다 설치 경로가 다르므로 동일한 컴퓨터에 공존할 수 있습니다.

주: 이 태스크는 루트 권한으로 설치된 DB2 제품에 적용됩니다. 별도의 주제에서 비루트 사용자로 설치된 DB2 제품을 설치 제거하는 방법을 설명합니다.

DB2 제품을 제거하려면 다음을 수행하십시오.

1. 선택사항: 데이터베이스를 모두 삭제하십시오. 제어 센터 또는 drop database 명령을 사용하여 데이터베이스를 삭제할 수 있습니다. 데이터베이스 파일은 먼저 데이터베이스를 삭제하지 않고 인스턴스를 삭제하면 파일 시스템에 그대로 남아 있습니다.
2. DB2 Administration Server를 중지하십시오. *DB2 Servers용 빠른 시작* 매뉴얼을 참조하십시오.
3. DB2 Administration Server를 제거하거나 dasupdt 명령을 실행하여 DB2 Administration Server를 다른 설치 경로로 갱신하십시오. DB2 Administration Server를 제거하려면 *DB2 Servers용 빠른 시작* 매뉴얼을 참조하십시오.
4. 모든 DB2 인스턴스를 중지하십시오. *DB2 Servers용 빠른 시작* 매뉴얼을 참조하십시오.
5. DB2 인스턴스를 제거하거나 db2iupdt 명령을 실행하여 인스턴스를 다른 설치 경로로 갱신하십시오. DB2 인스턴스를 제거하려면 *DB2 Servers용 빠른 시작* 매뉴얼을 참조하십시오.
6. DB2 제품을 제거하십시오. *DB2 Servers용 빠른 시작* 매뉴얼을 참조하십시오.

제 9 부 부록

© Copyright IBM Corp. 1993, 2007

부록 A. DB2 기술 정보 개요

DB2 기술 정보는 다음 도구 및 메소드를 통하여 사용할 수 있습니다.

- DB2 정보 센터
  - 주제 항목(태스크, 개념 및 참조 항목)
  - DB2 도구에 대한 도움말
  - 샘플 프로그램
  - 자습서
- DB2 서적
  - PDF 파일(다운로드)
  - PDF 파일(DB2 PDF DVD)
  - 인쇄된 서적
- 명령행 도움말
  - 명령 도움말
  - 메시지 도움말

주: DB2 정보 센터의 내용은 PDF 또는 하드카피 서적보다 자주 갱신됩니다. 최신 정보를 보려면 사용 가능한 문서 갱신을 설치하거나 ibm.com®에서 DB2 정보 센터를 참조하십시오.

ibm.com에서 기술서, 백서 및 IBM Redbooks 서적과 같은 추가 DB2 기술 정보에 온라인으로 액세스할 수 있습니다. DB2 정보 관리 라이브러리 소프트웨어 사이트 http://www.ibm.com/software/data/sw-library/에 액세스하십시오.

문서 피드백

DB2 문서에 대한 피드백을 환영합니다. DB2 문서를 향상시킬 수 있는 방법에 대한 제안사항이 있으면 ibmksope@kr.ibm.com으로 전자 우편을 보내십시오. DB2 문서 팀에서는 고객의 모든 피드백을 읽지만 직접 응답할 수는 없습니다. 고객의 문제를 더 잘 이해할 수 있도록 가능한 위치에 특정 예를 제공해주십시오. 특정 주제 또는 도움말 파일에 대한 피드백을 보내실 경우, 제목 및 URL을 알려주십시오.

DB2 고객 지원에 문의하려면 이 전자 우편 주소를 사용하지 마십시오. 문서에서 해결할 수 없는 DB2 기술 문제점이 있는 경우, 해당 지역의 IBM 서비스 센터에 도움을 요청하십시오.

© IBM Corporation 1993, 2007

DB2 기술 라이브러리(하드카피 또는 PDF 형식)

다음 표는 IBM Publications Center(www.ibm.com/shop/publications/order)에서 사용할 수 있는 DB2 라이브러리에 대해 설명합니다. PDF 형식의 영문 DB2 버전 9.5 매뉴얼 및 번역된 버전은 www.ibm.com/support/docview.wss?rs=71&uid=swg2700947에서 다운로드할 수 있습니다.

표에 인쇄할 수 있는 책이 나와 있는 경우에도, 사용 국가 또는 지역에서 해당 책을 사용할 수 없을 수도 있습니다.

표 11. DB2 기술 정보

이름	문서 번호	인쇄 가능
Administrative API Reference	SC23-5842-00	예
Administrative Routines and Views	SC23-5843-00	아니오
Call Level Interface Guide and Reference, Volume 1	SC23-5844-00	예
Call Level Interface Guide and Reference, Volume 2	SC23-5845-00	예
Command Reference	SC23-5846-00	예
Data Movement Utilities Guide and Reference	SC23-5847-00	예
Data Recovery and High Availability Guide and Reference	SC23-5848-00	예
Data Servers, Databases, and Database Objects Guide	SC23-5849-00	예
Database Security Guide	SC23-5850-00	예
Developing ADO.NET and OLE DB Applications	SC23-5851-00	예
Developing Embedded SQL Applications	SC23-5852-00	예
Developing Java Applications	SC23-5853-00	예
Developing Perl and PHP Applications	SC23-5854-00	아니오
Developing User-defined Routines (SQL and External)	SC23-5855-00	예
Getting Started with Database Application Development	GC23-5856-00	예
Linux 및 Windows에서 DB2 설치 및 관리 시작하기	GA30-3480-00	예
Internationalization Guide	SC23-5858-00	예
Message Reference, Volume 1	GI11-7855-00	아니오
Message Reference, Volume 2	GI11-7856-00	아니오
이주 안내서	GA30-3479-00	예

표 11. DB2 기술 정보 (계속)

이름	문서 번호	인쇄 가능
Net Search Extender Administration and User's Guide **주:** 이 문서의 내용은 DB2 정보 센터에 포함되지 않습니다.	SC23-8509-00	예
Partitioning and Clustering Guide	SC23-5860-00	예
Query Patroller 관리 및 사용자 안내서	SA30-3539-00	예
IBM Data Server Clients용 빠른 시작	GA30-3482-00	아니오
DB2 Servers용 빠른 시작	GA30-3481-00	예
Spatial Extender and Geodetic Data Management Feature User's Guide and Reference	SC23-8508-00	예
SQL Reference, Volume 1	SC23-5861-00	예
SQL Reference, Volume 2	SC23-5862-00	예
System Monitor Guide and Reference	SC23-5865-00	예
Text Search Guide	SC23-5866-00	예
Troubleshooting Guide	GI11-7857-00	아니오
Tuning Database Performance	SC23-5867-00	예
Visual Explain 자습서	SA30-3487-00	아니오
새로운 기능	SA30-3486-00	예
Workload Manager Guide and Reference	SC23-5870-00	예
pureXML Guide	SC23-5871-00	예
XQuery Reference	SC23-5872-00	아니오

표 12. DB2 Connect 특정 기술 정보

이름	문서 번호	인쇄 가능
DB2 Connect Personal Edition용 빠른 시작	GA30-3484-00	예
DB2 Connect Servers용 빠른 시작	GA30-3485-00	예
DB2 Connect 사용자 안내서	SA30-3483-00	예

표 13. Information Integration 기술 정보

이름	문서 번호	인쇄 가능
Information Integration: Administration Guide for Federated Systems	SC19-1020-01	예
Information Integration: ASNCLP Program Reference for Replication and Event Publishing	SC19-1018-02	예

표 13. Information Integration 기술 정보 (계속)

이름	문서 번호	인쇄 가능
Information Integration: Configuration Guide for Federated Data Sources	SC19-1034-01	아니오
Information Integration: SQL Replication Guide and Reference	SC19-1030-01	예
Information Integration: Introduction to Replication and Event Publishing	SC19-1028-01	예

인쇄된 DB2 서적 주문

인쇄된 DB2 서적이 필요한 경우, 대부분 온라인으로 구매할 수 있으나 모든 국가 또는 지역에 해당되지는 않습니다. 언제든지 해당 지역의 IBM 담당자로부터 인쇄된 DB2 서적을 주문할 수 있습니다. *DB2 PDF 문서* DVD의 일부 소프트카피 서적은 인쇄할 수 없다는 점에 유의하십시오. 예를 들면 *DB2 메시지 참조서*의 어떤 볼륨도 인쇄된 서적으로 사용할 수 없습니다.

DB2 PDF 문서 DVD에서 사용할 수 있는 다수의 DB2 서적의 인쇄된 버전은 IBM에서 유료로 주문할 수 있습니다. 주문하는 위치에 따라 IBM Publications Center에서 온라인으로 서적을 주문할 수도 있습니다. 해당 국가 또는 지역에서 온라인 주문이 불가능하면, 언제든지 해당 지역의 IBM 담당자로부터 인쇄된 DB2 서적을 주문할 수 있습니다. DB2 PDF 문서 DVD의 모든 서적을 인쇄할 수는 없다는 점에 유의하십시오.

주: 가장 최신 및 완료된 DB2 문서는 http://publib.boulder.ibm.com/infocenter/db2luw/v9r5의 DB2 정보 센터에서 유지보수됩니다.

인쇄된 DB2 서적을 주문하려면 다음을 수행하십시오.

- 해당 국가 또는 지역에서 인쇄된 DB2 서적을 온라인으로 주문할 수 있는지 여부를 확인하려면 http://www.ibm.com/shop/publications/order의 IBM Publications Center를 확인하십시오. 서적 주문 정보를 액세스하려면 국가/지역/언어를 선택한 다음 해당 위치에서 주문 지시사항을 따르십시오.
- 해당 지역의 IBM 담당자로부터 인쇄된 DB2 서적을 주문하려면 다음을 수행하십시오.
  1. 다음 웹 사이트 중 하나에서 해당 지역 담당자에 대한 문의처 정보를 찾으십시오.
     - www.ibm.com/planetwide에 있는 IBM 월드 와이드 문의처 디렉토리

– http://www.ibm.com/shop/publications/order의 IBM Publications 웹 사이트. 사용 지역의 해당 서적 홈 페이지에 액세스하려면 해당 국가, 지역 또는 언어를 선택해야 합니다. 이 페이지에서 "이 제품의 정보" 링크를 수행하십시오.

2. 전화로 주문할 경우, 주문할 DB2 서적을 지정하십시오.
3. 담당자에게 주문하려는 서적의 제목 및 문서 번호를 제공하십시오. 서적의 제목 및 문서 번호는 136 페이지의 『DB2 기술 라이브러리(하드카피 또는 PDF 형식)』를 참조하십시오.

명령행 처리기에서 SQL 상태 도움말 표시

DB2는 SQL문의 결과가 될 수 있는 조건에 대한 SQLSTATE 값을 리턴합니다. SQLSTATE 도움말은 SQL 상태 및 SQL 상태 클래스 코드의 의미를 설명합니다.

SQL 상태 도움말을 호출하려면 명령행 처리기를 열고 다음을 입력하십시오.

```
? sqlstate or ? class code
```

여기서, *sqlstate*는 유효한 5자리 숫자로 된 SQL 상태이고 *class code*는 SQL 상태의 처음 2자리 숫자를 나타냅니다.

예를 들어, `? 08003`은 08003 SQL 상태에 대한 도움말을 표시하고, `? 08`은 08 클래스 코드에 대한 도움말을 표시합니다.

DB2 정보 센터의 다른 버전에 액세스

DB2 버전 9.5 주제에 관한 DB2 정보 센터 URL은 http://publib.boulder.ibm.com/infocenter/db2luw/v9r5/입니다.

DB2 버전 9 주제에 관한 DB2 정보 센터 URL은 http://publib.boulder.ibm.com/infocenter/db2luw/v9/입니다.

DB2 버전 8 주제는 버전 8 정보 센터 URL http://publib.boulder.ibm.com/infocenter/db2luw/v8/로 이동하십시오.

DB2 정보 센터에서 원하는 언어로 항목 표시

DB2 정보 센터는 브라우저 환경 설정에 지정된 언어로 주제 항목을 표시합니다. 주제가 원하는 언어로 변환되지 않은 경우, DB2 정보 센터는 영어로 주제 항목을 표시합니다.

- Internet Explorer 브라우저에서 원하는 언어로 항목을 표시하려면 다음을 수행하십시오.

1. Internet Explorer에서 **도구** —> **인터넷 옵션** —> **언어...** 단추를 누르십시오. 언어 환경 설정 창이 열립니다.
2. 원하는 언어가 언어 목록의 첫 번째 항목으로 지정되었는지 확인하십시오.
   - 목록에 새 언어를 추가하려면 **추가...** 단추를 누르십시오.

     주: 언어를 추가했다고 컴퓨터에 원하는 언어로 항목을 표시하는 데 필요한 글꼴이 설치되는 것은 아닙니다.
   - 언어를 목록 맨위로 이동하려면, 언어를 선택한 후 언어가 언어 목록의 첫 번째 항목이 될 때까지 **위로 이동** 단추를 누르십시오.
3. 브라우저 캐시를 지운 후 페이지를 새로 고쳐 원하는 언어로 DB2 정보 센터를 표시하십시오.

- Firefox 또는 Mozilla 브라우저에서 원하는 언어로 주제 항목을 표시하려면 다음을 수행하십시오.
  1. **도구** —> **옵션** —> **고급** 대화 상자의 **언어** 섹션에서 단추를 선택하십시오. 환경 설정 창에 언어 패널이 표시됩니다.
  2. 원하는 언어가 언어 목록의 첫 번째 항목으로 지정되었는지 확인하십시오.
     - 목록에 새 언어를 추가하려면 **추가...** 단추를 눌러 언어 추가 창에서 언어를 선택합니다.
     - 언어를 목록 맨위로 이동하려면, 언어를 선택한 후 언어가 언어 목록의 첫 번째 항목이 될 때까지 **위로 이동** 단추를 누르십시오.
  3. 브라우저 캐시를 지운 후 페이지를 새로 고쳐 원하는 언어로 DB2 정보 센터를 표시하십시오.

일부 브라우저 및 운영 환경 조합에서, 운영 체제의 국가별 설정을 선택한 로케일 및 언어로 변경해야 할 수도 있습니다.

컴퓨터 또는 인트라넷 서버에 설치된 DB2 정보 센터 갱신

DB2 정보 센터를 로컬로 설치한 경우, IBM이 사용 가능하도록 만든 갱신을 다운로드하고 설치할 수 있습니다.

로컬로 설치된 DB2 정보 센터를 갱신하려면 다음을 수행하십시오.

1. 컴퓨터에서 DB2 정보 센터를 중지한 후 독립형 모드에서 다시 시작하십시오. 독립형 모드에서 정보 센터를 실행하면 사용자의 네트워크와 연결된 다른 사용자는 정보 센터에 액세스할 수 없으므로 갱신을 다운로드하고 적용할 수 있습니다.
2. 어떤 갱신이 사용 가능한지 확인하려면 갱신 기능을 사용하십시오. 설치하고 싶은 갱신이 있는 경우, 갱신 기능을 사용하여 다운로드 및 설치할 수 있습니다.

주: 인터넷에 연결되지 않은 머신에 DB2 정보 센터 갱신사항을 설치해야할 경우, 인터넷에 연결된 머신을 사용하여 갱신 사이트를 로컬 파일 시스템에 미러해야 DB2 정보 센터가 설치됩니다. 네트워크 상에 문서 갱신사항을 설치하려는 사용자가 많을 경우에는 갱신 사이트를 로컬로 미러하거나 갱신 사이트의 프록시를 작성하여 갱신을 수행하면 각 개인에게 필요한 시간을 줄일 수 있습니다.
갱신 패키지가 사용 가능하면 갱신 기능을 사용하여 패키지를 다운로드하십시오. 그러나 갱신 기능은 독립형 모드에서만 사용할 수 있습니다.

3. 독립형 정보 센터를 중지한 후 컴퓨터에서 DB2 정보 센터를 재시작하십시오.

주: Windows Vista에서는 관리자로 아래 나열된 명령을 실행해야 합니다. 전체 관리자 권한으로 명령 프롬프트 또는 그래픽 도구를 실행하려면 단축키를 마우스 오른쪽 단추로 누른 후 **관리자로 실행**을 선택하십시오.

컴퓨터 또는 인트라넷 서버에 설치된 DB2 정보 센터를 갱신하려면 다음을 수행하십시오.

1. DB2 정보 센터를 중지하십시오.
   - Windows에서는 **시작 → 제어판 → 관리 도구 → 서비스**를 누르십시오. 그런 다음 **DB2 정보 센터** 서비스를 마우스 오른쪽 단추로 누른 후 **중지**를 선택하십시오.
   - Linux에서는 다음 명령을 입력하십시오.

     ```
     /etc/init.d/db2icdv95 stop
     ```
2. 독립형 모드에서 정보 센터를 시작하십시오.
   - Windows 사용자:
     a. 명령 창을 여십시오.
     b. 정보 센터가 설치된 경로를 찾아가십시오. DB2 정보 센터는 <Program Files>₩IBM₩DB2 Information Center₩Version 9.5 디렉토리에 디폴트로 설치됩니다. 여기서 `<Program Files>`는 프로그램 파일 디렉토리의 위치를 나타냅니다.
     c. 설치 디렉토리에서 doc₩bin 디렉토리까지 탐색하십시오.
     d. 다음과 같이 help_start.bat 파일을 실행하십시오.

        ```
        help_start.bat
        ```
   - Linux 사용자:
     a. 정보 센터가 설치된 경로를 찾아가십시오. DB2 정보 센터는 /opt/ibm/db2ic/V9.5 디렉토리에 디폴트로 설치됩니다.
     b. 설치 디렉토리에서 doc/bin 디렉토리까지 탐색하십시오.
     c. 다음과 같이 help_start 스크립트를 실행하십시오.

        ```
        help_start
        ```

독립형 정보 센터를 표시하기 위해 시스템의 기본 웹 브라우저가 실행됩니다.

3. 갱신 단추( )를 누르십시오. 정보 센터의 오른쪽 패널에서 갱신 찾기를 누르십시오. 기존 문서의 갱신 목록이 표시됩니다.
4. 다운로드 프로세스를 시작하려면 다운로드할 선택란을 선택한 후 갱신 설치를 누르십시오.
5. 다운로드 및 설치 프로세스가 완료되면 완료를 누르십시오.
6. 독립형 정보 센터를 중지하십시오.
   - Windows에서 설치 디렉토리의 doc₩bin 디렉토리를 탐색한 후 다음과 같이 help_end.bat 파일을 실행하십시오.

     ```
     help_end.bat
     ```

     주: help_end 일괄처리 파일에는 help_start 일괄처리 파일로 시작된 프로세스를 안전하게 종료하는 데 필요한 명령이 포함되어 있습니다. help_start.bat를 종료하는 데 `Ctrl-C` 또는 다른 메소드를 사용하지 마십시오.
   - Linux에서 설치 디렉토리의 doc/bin 디렉토리를 탐색한 후 다음과 같이 help_end 스크립트를 실행하십시오.

     ```
     help_end
     ```

     주: help_end 스크립트에는 help_start 스크립트로 시작된 프로세스를 안전하게 종료하는 데 필요한 명령이 포함되어 있습니다. help_start 스크립트를 종료하는 데 다른 메소드를 사용하지 마십시오.
7. DB2 정보 센터를 재시작하십시오.
   - Windows에서는 **시작 → 제어판 → 관리 도구 → 서비스**를 누르십시오. 그런 다음 **DB2 정보 센터** 서비스를 마우스 오른쪽 단추로 누른 후 **시작**을 선택하십시오.
   - Linux에서는 다음 명령을 입력하십시오.

     ```
     /etc/init.d/db2icdv95 start
     ```

갱신된 DB2 정보 센터에는 새로 갱신된 주제가 표시됩니다.

DB2 자습서

DB2 자습서는 DB2 제품의 다양한 측면에 대해 학습하는 데 유용합니다. 각 레슨은 단계별 지시사항을 제공합니다.

시작하기 전에

http://publib.boulder.ibm.com/infocenter/db2help/의 정보 센터에서 XHTML 버전의 자습서를 볼 수 있습니다.

일부 레슨에서는 샘플 데이터나 코드를 사용합니다. 특정 태스크에 대한 전제조건 설명은 자습서를 참조하십시오.

DB2 자습서

자습서를 보려면 제목을 누르십시오.

『**pureXML™**』(*pureXML Guide*)
: XML 데이터를 저장하고 원시 XML 데이터 스토어로 기본 조작을 수행하려면 DB2 데이터베이스를 설정하십시오.

*Visual Explain 자습서*의 『**Visual Explain**』
: Visual Explain을 사용하여 성능을 향상시킬 수 있도록 SQL문을 분석, 최적화 및 조정합니다.

DB2 문제점 해결 정보

DB2 제품 사용 지원에 대한 광범위한 문제를 해결 및 판별할 수 있는 정보가 있습니다.

DB2 문서
: 문제점 해결 정보는 DB2 문제점 해결 안내서 또는 DB2 정보 센터의 지원 및 문제점 해결 섹션에 있습니다. DB2 진단 도구 및 유틸리티를 사용하여 문제점을 찾아내고 식별하는 방법, 몇 가지 가장 일반적인 문제점에 대한 솔루션 및 DB2 제품에서 발생할 수 있는 문제점을 해결하는 방법에 대한 기타 권고사항에 대한 정보가 있습니다.

DB2 기술 지원 웹 사이트
: 문제점이 있는 경우 원인 및 솔루션을 찾으려면 DB2 기술 지원 웹 사이트를 참조하십시오. 기술 지원 사이트에는 최신 DB2 서적, 기술서, APAR(Authorized Program Analysis Report 또는 버그 수정), FixPack 및 기타 자원에 대한 링크가 있습니다. 이러한 기술 자료를 검색하여 문제에 대한 가능한 솔루션을 찾을 수 있습니다.

  http://www.ibm.com/software/data/db2/udb/support.html에서 DB2 기술 지원 웹 사이트에 액세스하십시오.

조건

다음 조건에 따라 본 문서를 사용할 수 있습니다.

개인적 사용: 모든 소유권 사항을 표시하는 경우에 한하여 귀하는 본 문서를 개인적, 비상업적 용도로 복제할 수 있습니다. 귀하는 IBM의 명시적 동의 없이 본 문서 또는 그 일부를 배포 또는 전시하거나 2차적 저작물을 만들 수 없습니다.

상업적 사용: 모든 소유권 사항을 표시하는 경우에 한하여 귀하는 본 문서를 귀하 사업장 내에서만 복제, 배포 및 전시할 수 있습니다. 귀하는 IBM의 명시적 동의 없이 본 문서의 2차적 저작물을 만들거나 본 문서 또는 그 일부를 복제, 배포 또는 전시 할 수 없습니다.

본 허가에서 명시적으로 부여된 경우를 제외하고, 본 문서나 본 문서에 포함된 정보, 데이터, 소프트웨어 또는 기타 지적 재산권에 대한 어떠한 허가나 라이센스 또는 권한도 명시적 또는 묵시적으로 부여되지 않습니다.

IBM은 본 문서의 사용이 IBM의 이익을 해친다고 판단되거나 위에서 언급된 지시사항이 준수되지 않는다고 판단하는 경우 언제든지 이 사이트에서 부여한 허가를 철회할 수 있습니다.

미국 수출법 및 관련 규정을 포함하여 모든 적용 가능한 법률 및 규정을 철저히 준수하는 경우에만 귀하는 본 정보를 다운로드, 송신 또는 재송신할 수 있습니다.

IBM은 본 문서의 내용에 대해 어떠한 보증도 제공하지 않습니다. 본 문서는 상품성, 권리 비침해 및 특정 목적에의 적합성에 대한 묵시적 보증을 포함하여(단, 이에 한하지 않음) 명시적이든 묵시적이든 일체의 보증 없이 "현상태대로" 제공됩니다.

부록 B. 주의사항

이 정보는 미국에서 제공되는 제품 및 서비스용으로 작성된 것입니다.

IBM은 다른 국가에서 이 책에 기술된 제품, 서비스 또는 기능을 제공하지 않을 수도 있습니다. 현재 사용할 수 있는 제품 및 서비스에 대한 정보는 한국 IBM 담당자에게 문의하십시오. 이 책에서 IBM 제품, 프로그램 또는 서비스를 언급했다고 해서 해당 IBM 제품, 프로그램 또는 서비스만을 사용할 수 있다는 것을 의미하지는 않습니다. IBM의 지적 재산권을 침해하지 않는 한, 기능상으로 동등한 제품, 프로그램 또는 서비스를 대신 사용할 수도 있습니다. 그러나 비IBM 제품, 프로그램 또는 서비스의 운영에 대한 평가 및 검증은 사용자의 책임입니다.

IBM은 이 책에서 다루고 있는 특정 내용에 대해 특허를 보유하고 있거나 현재 특허 출원 중일 수 있습니다. 이 책을 제공한다고 해서 특허에 대한 라이센스까지 부여하는 것은 아닙니다. 라이센스에 대한 의문사항은 다음으로 문의하십시오.

135-270
서울특별시 강남구 도곡동 467-12, 군인공제회관빌딩
한국 아이.비.엠 주식회사
고객만족센터
전화번호: 080-023-8080

2바이트(DBCS) 정보에 관한 라이센스 문의는 한국 IBM 고객만족센터로 문의하거나 다음 주소로 서면 문의하시기 바랍니다.

IBM World Trade Asia Corporation
Licensing
2-31 Roppongi 3-chome, Minato-ku
Tokyo 106, Japan

다음 단락은 현지법과 상충하는 영국이나 기타 국가에서는 적용되지 않습니다. IBM은 타인의 권리 비침해, 상품성 및 특정 목적에의 적합성에 대한 묵시적 보증을 포함하여 (단, 이에 한하지 않음) 묵시적이든 명시적이든 어떠한 종류의 보증없이 이 책을 『현상태대로』 제공합니다. 일부 국가에서는 특정 거래에서 명시적 또는 묵시적 보증의 면책 사항을 허용하지 않으므로, 이 사항이 적용되지 않을 수도 있습니다.

이 정보에는 기술적으로 부정확한 내용이나 인쇄상의 오류가 있을 수 있습니다. 이 정보는 주기적으로 변경되며, 변경된 사항은 최신판에 통합됩니다. IBM은 이 책에서 설명한 제품 및/또는 프로그램을 사전 통지 없이 언제든지 개선 및/또는 변경할 수 있습니다.

© IBM Corporation 1993, 2007

이 문서는 비IBM 웹 사이트 및 자원에 대한 링크 또는 참조를 제공합니다. IBM은 이 문서에서 참조, 액세스 또는 링크될 수 있는 모든 비IBM 웹 사이트 또는 써드 파티 자원에 대해 진술, 보증 또는 확약하지 않습니다. 비IBM 웹 사이트로의 링크는 IBM이 이러한 웹 사이트 또는 소유자의 컨텐츠 또는 사용을 허용한다는 것을 의미하지 않습니다. 또한 IBM 사이트에서 써드 파티에 관해 학습했어도(또는 이러한 써드 파티 링크를 사용했어도) IBM은 써드 파티와 체결한 거래의 당사자가 아니며 이를 책임지지 않습니다. 따라서 IBM은 이러한 외부 사이트 또는 자원의 사용에 대해 책임지지 않으며, 이러한 사이트 또는 자원에서 사용할 수 있는 컨텐츠, 서비스, 제품 또는 기타 자료에 대한 책임 및 의무가 없다는 것을 귀하가 확인하고 동의합니다. 써드 파티가 제공한 소프트웨어는 해당 소프트웨어에 수반된 라이센스 조건에 따릅니다.

IBM은 귀하의 권리를 침해하지 않는 범위 내에서 적절하다고 생각하는 방식으로 귀하가 제공한 정보를 사용하거나 배포할 수 있습니다.

(i) 독자적으로 작성된 프로그램과 다른 프로그램(본 프로그램 포함) 간의 정보 교환 및 (ii) 교환된 정보의 상호 이용을 목적으로 본 프로그램에 관한 정보를 얻고자 하는 라이센스 사용자는 다음 주소로 문의하십시오.

135-270
서울특별시 강남구 도곡동 467-12, 군인공제회관빌딩
한국 아이.비.엠. 주식회사
고객만족센터

이러한 정보는 해당 조건(예를 들어, 사용료 지불 등)하에서 사용될 수 있습니다.

이 정보에 기술된 라이센스가 부여된 프로그램 및 프로그램에 대해 사용 가능한 모든 라이센스가 부여된 자료는 IBM이 IBM 기본 계약, IBM 프로그램 라이센스 계약(IPLA) 또는 이와 동등한 계약에 따라 제공한 것입니다.

본 문서에 포함된 모든 성능 데이터는 제한된 환경에서 산출된 것입니다. 따라서 다른 운영 환경에서 얻어진 결과는 상당히 다를 수 있습니다. 일부 측정치는 개발 레벨 시스템에서 작성되었을 수 있으며, 따라서 이러한 측정치가 일반적으로 사용되고 있는 시스템에서도 동일하게 나타날 것이라고는 보증할 수 없습니다. 또한 일부 성능은 추정을 통해 추측되었을 수도 있으므로 실제 결과는 다를 수 있습니다. 이 책의 사용자는 해당 데이터를 본인의 특정 환경에서 검증해야 합니다.

비IBM 제품에 관한 정보는 해당 제품의 공급업체, 공개 자료 또는 다른 기타 범용 소스로부터 얻은 것입니다. IBM에서는 이러한 제품들을 테스트하지 않았으므로, 비IBM 제품과 관련된 성능의 정확성, 호환성 또는 기타 청구에 대해서는 확신할 수 없습니다. 비IBM 제품의 성능에 대한 의문사항은 해당 제품의 공급업체에 문의하십시오.

IBM이 제시하는 방향 또는 의도에 관한 모든 언급은 특별한 통지 없이 변경될 수 있습니다.

이 정보에는 일상의 비즈니스 운영에서 사용되는 자료 및 보고서에 대한 예제가 들어 있습니다. 이들 예제에는 개념을 가능한 완벽하게 설명하기 위하여 개인, 회사, 상표 및 제품의 이름이 사용될 수 있습니다. 이들 이름은 모두 가공의 것이며 실제 기업의 이름 및 주소와 유사하더라도 이는 전적으로 우연입니다.

저작권 라이센스:

이 정보에는 여러 운영 플랫폼에서의 프로그래밍 기법을 보여주는 원시 원어로 된 샘플 응용프로그램이 들어 있습니다. 귀하는 이러한 샘플 프로그램의 작성 기준이 된 운영 플랫폼의 응용프로그램 프로그래밍 인터페이스(API)에 부합하는 응용프로그램을 개발, 사용, 판매 또는 배포할 목적으로 추가 비용없이 이들 샘플 프로그램을 어떠한 형태로든 복사, 수정 및 배포할 수 있습니다. 이러한 샘플 프로그램은 모든 조건 하에서 완전히 테스트된 것은 아닙니다. 따라서 IBM은 이러한 프로그램의 신뢰성, 서비스 가능성 또는 기능을 보증하거나 진술하지 않습니다.

이러한 샘플 프로그램 또는 파생 제품의 각 사본이나 일부에는 반드시 다음과 같은 저작권 표시가 포함되어야 합니다.

© (*귀하의 회사명*) (연도). 이 코드의 일부는 IBM Corp.의 샘플 프로그램에서 파생됩니다. © Copyright IBM Corp. _*enter* 연도_. All rights reserved.

상표

DB2 버전 9.5 문서 라이브러리 문서에서 식별되는 회사, 제품 또는 서비스 이름은 IBM(International Business Machines) Corporation 또는 기타 회사의 상표 또는 서비스표입니다. 미국 또는 기타 국가에서 사용되는 IBM Corporation의 상표에 대한 정보는 http://www.ibm.com/legal/copytrade.shtml에 있습니다.

다음 용어는 기타 회사의 상표 또는 등록상표이며, DB2 문서 라이브러리에 있는 최소한 하나의 문서에서 사용됩니다.

Microsoft, Windows, Windows NT® 및 Windows 로고는 미국 또는 기타 국가에서 사용되는 Microsoft Corporation의 상표입니다.

Intel, Intel 로고, Intel Inside® 로고, Intel Centrino®, Intel Centrino 로고, Celeron®, Intel Xeon, Intel SpeedStep®, Itanium® 및 Pentium은 미국 또는 기타 국가에서 사용되는 Intel Corporation의 상표입니다.

Java 및 모든 Java 기반 상표는 미국 또는 기타 국가에서 사용되는 Sun Microsystems, Inc.의 상표입니다.

UNIX는 미국 또는 기타 국가에서 사용되는 Open Group의 등록상표입니다.

Linux는 미국 또는 기타 국가에서 사용되는 Linus Torvalds의 등록상표입니다.

Adobe®, Adobe 로고, PostScript® 및 PostScript 로고는 미국 또는 기타 국가에서 사용되는 Adobe Systems Inc.의 등록상표 또는 상표입니다.

기타 회사, 제품 및 서비스 이름은 해당 회사의 상표 또는 서비스표입니다.

색인

[가]

개발 센터
  DB2 AD 클라이언트 지원 17
개요
  DB2 Connect 5
갱신
  정보 센터 140
  DB2 정보 센터 140
관리 서버 15
구성
  연결성
    구성 지원 프로그램 사용 113
  DB2 Connect 서버 제품 43
  TCP/IP 114
구성 지원 프로그램 117
  구성
    데이터베이스 연결, 일반 118
    호스트 데이터베이스 서버에 연결 113
    System i 데이터베이스 서버에 대한 연결 113
  발견 기능 117
  테스트
    데이터베이스 연결 119

[다]

데이터
  변환
    문자 124
데이터베이스
  개념
    MVS 105
    OS/390 105
    OS/400 105
    VM 105
    VSE 105
    z/OS 105
  구성 119
데이터베이스 관리 도구
  개요 16
  제어 센터 16
데이터베이스 연결
  구성
    구성 지원 프로그램 사용 118
데이터베이스 연결 *(계속)*
  구성 *(계속)*
    발견 사용 117
  테스트 119
데이터베이스 응용프로그램 127
도움말
  표시 139
  SQL문을 위한 139
디렉토리 구조 79
디렉토리 스키마
  확장
    Windows .NET 75
디스크 요구사항
  Linux 45
  UNIX 45
  Windows 45
디폴트 언어 설정
  Windows 123

[라]

라이센스
  등록 91, 92
  활성화 91
라이센스 센터
  라이센스 등록
    DB2 라이센스 키 91
  DB2 라이센스 규정 설정 92
로케일
  지원됨 121
루트 기반 기능
  비루트 설치에 84
루트 기반 기능 사용
  비루트 설치에 84
루트 설치 79
  디렉토리 구조 79
  차이점 79

[마]

마운트
  CD 또는 DVD
    AIX 50
    HP-UX 56

© Copyright IBM Corp. 1993, 2007

마운트 *(계속)*
CD 또는 DVD *(계속)*
Solaris 운영 체제 66
CDs 또는 DVD
Linux 61
메모리 요구사항
Linux 45
UNIX 45
Windows 45
메인프레임 연결 구성 113
명령
db2licm 93
db2osconf 37
db2secv82 76
db2setup 121
명령행 처리기(CLP) 117
DB2 AD 클라이언트 지원 17
문서
사용 조건 143
PDF 또는 인쇄됨 136
문서 개요 135
문제점 판별
온라인 정보 143
자습서 143
문제점 해결
온라인 정보 143
자습서 143
미드레인지 연결 구성 113

[바]

바인딩
유틸리티 127
발견 기능
데이터베이스 연결 구성 117
변경
Windows 디폴트 언어 설정 123
보안
사용자 그룹 76
비루트 설치 79, 80, 83
디렉토리 구조 79
루트 기반 기능 사용 84
설치 제거 87
차이점 79
한계 80
FixPack 86
비루트 인스턴스
삭제(drop) 87
비루트 인스턴스 *(계속)*
제거 87

[사]

사용자 계정
설치에 필요한(Windows) 71
인스턴스 사용자(Windows) 71
DB2 Administration Server(Windows) 71
사용자 그룹
보안 76
DB2ADMNS 76
DB2USERS 76
사전 이주 태스크
DB2 Connect 서버 25
사후 이주 태스크
DB2 Connect 서버 28
삭제(drop)
비루트 인스턴스 87
서버
통신 16
설정
LANG 환경 변수 121, 124
설치
DB2 Connect 서버 제품 43
DB2 데이터베이스 사용자 어카운트(Windows) 71
S/390에 Linux용 DB2 60
설치 제거 131
비루트 87
DB2 데이터베이스
Windows 131
수동으로 데이터베이스 추가
구성 지원 프로그램 118
수정
커널 매개변수(HP-UX) 37
커널 매개변수(Linux) 38
커널 매개변수(Solaris) 39
시나리오 7
시스템 구성
DB2 Connect로 9

[아]

액세스
데이터
DB2 Connect 9
JDBC 사용 7

양방향 CCSID 지원
언어 지원 124
언어
양방향 지원 124
언어 ID용 DB2 설치 마법사 122
연결
개요 14
구성 지원 프로그램 14
통신 서버를 통한 DRDA 호스트 106
연결 구성 113
연결을 위한 VSE 및 VM
DB2 Connect에서 DB2 준비 111
예 7
유틸리티
바인딩 127
응용프로그램
ODBC 127
응용프로그램 개발
JDBC 사용 7
JDBC를 통한 7, 128
ODBC 사용 128
이 책에 대한 정보 1
이주
지원
DB2 Connect 24
DB2 Connect 27
DB2 Connect 버전 9.5 23
인쇄된 서적
주문 138
인터페이스 언어 121
변경
UNIX 124
Windows 123

[자]

자국어
db2setup 표시 121
자국어 지원(NLS)
문자 데이터 변환 124
자습서
문제점 해결 및 문제점 판별 143
Visual Explain 142
전제조건
IBM Data Server Client
호스트 데이터베이스에 연결 99
정보 센터
갱신 140
정보 센터 *(계속)*
다른 언어로 보기 139
버전 139
제거 131
DB2 데이터베이스
Windows 131
DB2(루트)
Linux 132
UNIX 132
dcs 항목 120
제어 센터
개요 16
제품 패키징 5
조건
서적 사용 143
주의사항 145
지역 코드
페이지 지원 124

[차]

추가
데이터베이스
수동 118

[카]

커널 구성 매개변수 37
권장(HP-UX) 37
수정(HP-UX) 37
수정(Linux) 38
수정(Solaris) 39
db2osconf 명령(HP-UX) 37
코드 페이지
변환
예외 124
지원됨 121
콜 레벨 인터페이스(CLI)
DB2 AD 클라이언트 지원 17

[타]

테스트
데이터베이스 연결 119
통신
제어 센터 16
통신 프로토콜
DRDA 호스트 액세스 구성 106

[파]

프리컴파일러
  DB2 AD 클라이언트 지원 17

[하]

한계
  비루트 설치 80
호스트 데이터베이스
  클라이언트 연결 99
  TCP/IP 구성 114

A

ActiveX 데이터 오브젝트
  DB2 AD 클라이언트 지원 17
AIX
  설치
    DB2 Connect 서버 제품 47
    DB2 Connect 서버 제품 요구사항 49
  CD 또는 DVD 마운트 50

C

CCSID(코드화된 문자 세트 ID)
  양방향 언어 124
CD
  마운트
    Linux 61
CD-ROM
  마운트
    AIX 50
    HP-UX 56
    Solaris 운영 체제 66

D

DB2
  로케일 121
  설치
    FixPack 적용 95
  인터페이스 언어 121
  제거(루트)
    Linux 132
    UNIX 132
  코드 페이지 121
DB2 Administration Server(DAS)
  개요 15
DB2 Connect
  개요 9
  비관리자 설치 75
  연결을 위한 VSE 및 VM용 DB2 준비 111
  이전 버전에서 이주 27
  이주 지원 24
  호스트 지원 5
  System i 지원 5
  zSeries 지원 5
DB2 Connect Personal Edition
  제품 설명 5
DB2 Connect 버전 9.5
  이주 23
DB2 Connect 서버
  사전 이주 태스크 25
  사후 이주 태스크 28
DB2 Connect 서버 제품
  설치
    AIX 47
    HP-UX 53
    Linux 57
    Solaris 운영 체제 63
    Windows 69
  설치 및 구성 43
  설치 요구사항
    AIX 49
    HP-UX 55
    Linux 59
    Solaris 운영 체제 65
    Windows 70
  제품 설명 5
DB2 Connect용 호스트 지원 5
DB2 데이터베이스
  사용자 어카운트(Windows) 71
  설치 제거 131
  제거 131
  제어 센터 16
  지원되는 플랫폼 16
  DB2 성능 모니터 16
  DB2 스냅샷 모니터 7
  Visual Explain 16
  zSeries의 Linux용
    설치 60
DB2 라이센스 규정
  설정
    라이센스 센터 사용 92

DB2 라이센스 규정 *(계속)*
설정 *(계속)*
db2licm 명령 사용 93
DB2 라이센스 키
등록 92
라이센스 센터 사용 91
DB2 비루트 인스턴스
제거 87
DB2 서적 주문 138
DB2 설치 방법
언어 ID 122
DB2 정보 센터
갱신 140
다른 언어로 보기 139
버전 139
DB2 제품 설치
비루트 사용자로 83
DB2 제품 SDK 레벨 33
DB2 제품에 대한 Java 소프트웨어 지원 33
DB2 클라이언트
개요 7, 14
데이터베이스 액세스 7
DB2ADMNS
사용자 그룹 76
db2licm 명령
라이센스 등록 92
DB2 라이센스 규정 설정 93
db2osconf 명령 37
db2rfe 80, 84
db2setup
언어 설정 121
표시
자국어 121
DB2USERS
사용자 그룹 76
DCS 항목
제거 120
DVD
마운트
AIX 50
HP-UX 56
Linux 61
Solaris 운영 체제 66

E

Embedded SQL
DB2 AD 클라이언트 지원 17

F

FixPack
비루트 설치 86
적용 95

H

HP-UX
설치
DB2 Connect 서버 제품 53
설치 요구사항
DB2 Connect 서버 제품 55
수정
커널 매개변수 37
커널 구성 매개변수 37
CD 또는 DVD 마운트 56

I

i5/OS
DB2 Connect 구성 103
DB2 Connect용 DB2 구성 103
DSPNETA 103
DSPRDBDIRE 103
WRKLIND 103
IBM Data Server Client
연결
호스트 데이터베이스 99
ISeries
DB2 Connect 구성 103
DB2 Connect용 DB2 구성 103
DSPRDBDIRE 103
iSeries
DSPNETA 103
WRKLIND 103

J

Java
DB2 AD 클라이언트 지원 17
Java용 SDK(Software Development Kit)
DB2 제품 레벨 33
JDBC(Java database connectivity)
DB2 AD 클라이언트 지원 17

L

LANG 환경 변수
  설정 121, 124
Linux
  설치
    DB2 Connect 서버 제품 57
  설치 요구사항
    DB2 Connect 서버 제품 59
  수정
    커널 매개변수 38
  제거
    DB2(루트) 132
  CD 또는 DVD 마운트 61
  DB2 데이터베이스 설치
    zSeries의 60

N

NLS(자국어 지원)
  문자 데이터 변환 124

O

ODBC(open database connectivity)
  응용프로그램 사용 가능 127
OLE(Object Linking and Embedding)
  DB2 AD 클라이언트 지원 17
OS/390
  DB2 데이터베이스 시스템 구성 109
OS/390 및 z/OS용 DB2 Universal Database
  시스템 테이블 갱신 109

S

Solaris
  수정
    커널 매개변수 39
Solaris 운영 체제
  설치
    요구사항, DB2 Connect 서버 제품 65
    DB2 Connect 서버 제품 63
  CD 또는 DVD 마운트 66
SQLJ(Embedded SQL for Java)
  DB2 AD 클라이언트 지원 17
SQL(Structured Query Language)
  Visual Explain으로 보기 16
SQL문
  도움말 표시 139
System i
  데이터베이스 서버
    TCP/IP 구성 114
  DB2 Connect 지원 5
S/390
  Linux용 DB2 데이터베이스 설치 60

T

TCP/IP
  구성
    호스트 연결 106
  수동 구성
    호스트 데이터베이스 서버 114
    System i 데이터베이스 서버 114
  OS/390 및 z/OS용 DB2 UDB 구성 105

U

UNIX
  제거
    DB2 비루트 인스턴스 87
    DB2(루트) 132
  DB2 인터페이스 언어 변경 124

V

Visual Explain
  개요 16
  자습서 142
VTAM
  DB2 Connect용 OS/390 또는 z/OS 준비 105

W

Windows 운영 체제
  디렉토리 스키마 확장
    Windows Server 2003 75
  디폴트 언어 설정 변경 123
  설치
    DB2 Connect 서버 제품 69
    DB2 Connect, 비관리자 75
  설치 요구사항
    DB2 Connect 서버 제품 70
  DB2 데이터베이스 131
  DB2 사용자 어카운트 71

Z

zSeries
Linux용 DB2 데이터베이스 설치 60
zSeries 지원
DB2 Connect 5
z/OS
DB2 데이터베이스 시스템 구성 109

GA30-3485-00

Spine information:

DB2 Connect 버전 9.5 버전 9 릴리스 5

DB2 Connect Servers용 빠른 시작